Digitally signed by Zavod za intelektualnu svojinu RS 200071453
Date: 2024.07.25 14:27:43 CEST
Reason: Glasnik intelektualne svojine br. 2024/7
Location: Zavod za intelektualnu svojinu Republike Srbije, Kneginje Ljubice 5, 11000 Beograd

РЕПУБЛИКА СРБИЈА
ЗАВОД ЗА ИНТЕЛЕКТУАЛНУ СВОЈИНУ

REPUBLIC OF SERBIA
INTELLECTUAL PROPERTY OFFICE

ISSN 2217 - 9143 (Online)

ГЛАСНИК ИНТЕЛЕКТУАЛНЕ СВОЈИНЕ
INTELLECTUAL PROPERTY GAZETTE

Београд / Belgrade **2024/7**

Завод за интелектуалну својину Републике Србије | The Intellectual Property Office of the Republic of Serbia

ГЛАСНИК ИНТЕЛЕКТУАЛНЕ СВОЈИНЕ

INTELLECTUAL PROPERTY GAZETTE

ГЛАСНИК ИНТЕЛЕКТУАЛНЕ СВОЈИНЕ	Година излажења CIV	2024	број 7	Р 65606 - 65705 U 1816 - 1818 Ж 86746 - 86893 Д 11799 - 11802	Датум објављивања: 31.07.2024. Београд

Издаје и штампа: **Завод за интелектуалну својину,** Београд, Кнегиње Љубице 5, Београд, Србија
Телефони: 011 20 25 800 (централа); факс: 011 311 23 77
E-mail: zis@zis.gov.rs
www.zis.gov.rs

САДРЖАЈ / Contents

ПАТЕНТИ / Patents 5
ОБЈАВА ПРИЈАВА ПАТЕНАТА / Publication of Patent Applications 7
РЕГИСТРОВАНИ ПАТЕНТИ / Patents granted 11
ОБЈАВА ПАТЕНАТА У ИЗМЕЊЕНОМ ОБЛИКУ / PUBLICATION OF THE AMENDED PATENTS 35
ПРЕСТАНАК ВАЖНОСТИ РЕГИСТРОВАНОГ ПАТЕНТА / Termination of validity of Registered Patents 36
ПРОШИРЕНИ ЕВРОПСКИ ПАТЕНТИ И ЕВРОПСКИ ПАТЕНТИ КОЈИ СУ ОГЛАШЕНИ НИШТАВИМ / Extended European patents and European patents which are revoked 40
СЕРТИФИКАТ О ДОДАТНОЈ ЗАШТИТИ / Supplementary Protection Certificate 42
ПРИЗНАТИ СЕРТИФИКАТИ О ДОДАТНОЈ ЗАШТИТИ / Supplementary Protection Certificate Granted 42
МАЛИ ПАТЕНТИ / Petty Patents 43
ПРЕСТАНАК ВАЖЕЊА РЕГИСТРОВАНОГ МАЛОГ ПАТЕНТА / Termination of Validity of Registred Petty Patents 44
ЖИГОВИ / Trademarks 45
ОБЈАВА ПРИЈАВА ЖИГОВА / Publication of Trademarks Applications 46
РЕГИСТРОВАНИ ЖИГОВИ/ Registrated Trademarks 110
ПРЕСТАНАК ВАЖНОСТИ РЕГИСТРОВАНИХ ЖИГОВА / Termination of Validity of Registered Trademarks 190
ОБЈАВА УПИСАНИХ ПРОМЕНА РЕГИСТРОВАНИХ ЖИГОВА\Publications of Entered Changes of Registered Trademarks 194
ОБЈАВА ИНФОРМАЦИЈА О МЕЂУНАРОДНИМ ЖИГОВИМА ЗА КОЈЕ ЈЕ ЗАТРАЖЕНО ПРИЗНАЊЕ У РЕПУБЛИЦИ СРБИЈИ / Gazzete OMPI des marques internationales WIPO Gazette of International Marks ... 197
ПРИЈАВЉЕНИ МЕЂУНАРОДНИ ЖИГОВИ Filed International Trademarks 197
НАКНАДНА НАЗНАЧЕЊА ЗА РЕПУБЛИКУ СРБИЈУ / Subsequant designations for Republic of Serbia 207
ИНДУСТРИЈСКИ ДИЗАЈН / Industrial Designs 210
РЕГИСТРОВАНИ ДИЗАЈН / Registrated Designs 211
ПРЕСТАНАК ВАЖНОСТИ РЕГИСТРОВАНОГ ДИЗАЈНА Termination of Validity of Registered Designs 213

КОДОВИ ЗЕМАЉА И МЕЂУНАРОДНИХ ОРГАНИЗАЦИЈА / Codes of countries and international organisations

КОДОВИ ЗЕМАЉА (WIPO standard ST.3)

AD Андора
AE Уједињени Арапски емирати
AF Авганистан
AG Антигва и Барбуда
AI Ангила
AL Албанија
AM Јерменија
AN Холандски Антили
AO Ангола
AR Аргентина
AT Аустрија
AU Аустралија
AW Аруба
AZ Азербејџан
BA Босна и Херцеговина
BB Барбадос
BD Бангладеш
BE Белгија
BF Горња Волта
BG Бугарска
BH Бахреин
BI Бурунди
BJ Бенин
BM Бермуди
BN Брунеј Дарусалам
BO Боливија
BR Бразил
BS Бахами
BT Бутан
BV Буве Острва
BW Боцвана
БУ Белорусија
BZ Белизе
CA Канада
CD ДР Конго
CF Централноафричка Република
CG Конго
CH Швајцарска
CI Обала Слоноваче
CK Кук Острва
CL Чиле
CM Камерун
CN Кина
CO Колумбија
CR Костарика
CU Куба
CV Зеленортска Острва
CY Кипар
CZ Чешка Република
DE Немачка
DJ Џибути
DK Данска
DM Доминика
DO Доминиканска Република
DZ Алжир
EC Еквадор
EE Естонија
EG Египат
EH Западна Сахара
ER Еритреја
ES Шпанија
ET Етиопија
FI Финска
FJ Фиџи
FK Фокландска Острва
FO Фарска Острва
FR Француска
GA Габон
GB Велика Британија
GD Гренада
GE Грузија
GH Гана
GI Гибралтар
GL Гренланд
GM Гамбија
GN Гвинеја
GQ Екваторијална Гвинеја
GR Грчка
GS Јужна Џорџија и Јужна Сендвичка Острва
GT Гватемала
GW Гвинеја-Бисау
GY Гвајана
HK Хонг Конг
HN Хондурас
HR Хрватска
HT Хаити
HU Мађарска
ID Индонезија
IE Ирска
IL Израел
IN Индија
IQ Ирак
IR Иран
IS Исланд
IT Италија
JM Јамајка
JO Јордан
JP Јапан
KE Кенија
KG Киргизија
KH Камбоџа
KI Кирибати
KM Коморска Острва
KN Сент Киц и Невис
KP ДНР Кореја
KR Република Кореја
KW Кувајт
KY Кајманска Острва
KZ Казахстан
LA Лаос
LB Либан
LC Сент Лусија
LI Лихтенштајн
LK Шри Ланка
LR Либерија
LS Лесото
LT Литванија
LU Луксембург
LV Летонија
LY Либија
MA Мароко
MC Монако
ME Црна Гора
MD Молдавија
MG Мадагаскар
MK Северна Македонија
ML Мали
MM Мијанмар
MN Монголија
MO Макао
MP Северна Маријанска Острва
MR Мауританија
MS Монтсерат
MT Малта
MU Маурицијус
MV Малдиви
MW Малави
MX Мексико
MY Малезија
MZ Мозамбик
NA Намибија
NE Нигер
NG Нигерија
NI Никарагва
NL Холандија
NO Норвешка
NP Непал
NR Науру
NZ Нови Зеланд
OM Оман
PA Панама
PE Перу
PG Папуа Нова Гвинеја
PH Филипини
PK Пакистан
PL Пољска
PT Португалија
PW Палау Острва
PY Парагвај
QA Катар
RS Србија
RO Румунија
RU Руска Федерација
RW Руанда
SA Саудијска Арабија
SB Соломонска Острва
SC Сејшели
SD Судан
SE Шведска
SG Сингапур
SH Света Јелена
SI Словенија
SK Словачка
SL Сиера Леоне
SM Сан Марино
SN Сенегал
SO Сомалија
SR Суринам
ST Сао Томе и Принсипе
SV Салвадор
SY Сирија
SZ Свазиленд
TC Турска и Каикоска Острва
TD Чад
TG Того
TH Тајланд
TJ Тајикистан
TM Туркменистан
TN Тунис
TO Тонга
TP Источни Тимор
TR Турска
TT Тринидад и Тобаго
TV Тувалу
TW Тајван
TZ Танзанија
UA Украјина
UG Уганда
US САД
UY Уругвај
UZ Узбекистан
VA Ватикан
VC Сент Винсент и Гренадини
VE Венецуела
VG Британска Девичанска Острва
VN Вијетнам
VU Вануату
WS Самоа
YE Јемен
ZA Јужноафричка Република
ZM Замбија
ZW Зимбабв

КОДОВИ МЕЂУНАРОДНИХ ОРГАНИЗАЦИЈА

WO Светска организација за интелектуалну својину (WIPO)
IB Међународни биро (у својству пријемног бироа за PCT)
EP Европски патентни биро (EPO)
BX Биро Бенелукса за жигове и моделе
EA Евроазијска патентна организација (EAPO)
OA Афричка организација за интелектуалну својину (OAPI)
AP Афричка регионална организација за индустријску својину (ARIPO)
GC Патентни завод Савета за сарадњу арапских земаља у Заливу (GCG)

ПАТЕНТИ / Patents

Међународни кодови за идентификацију библиографских података о патентима - WIPO - St. 9	-	Recommendation concerning bibliographic data on and relating to patents - WIPO - St. 9
Број документа	**(11)**	Number of document
Врста документа	**(13)**	Kind of document
Број пријаве	**(21)**	Number assigned to the application
Датум подношења пријаве	**(22)**	Filing date of the application
Други датуми, датум излагања на међународној изложби	**(23)**	Other dates, date of exhibiting at the intrnational exibition
Подаци о праву првенства	**(30)**	Priority data
Датум објављивања пријаве	**(43)**	Publication date of the unexamined application
Датум објављивања патента	**(45)**	Publication date of registered patent
Међународна класификација патената	**(51)**	International Patent Classification code
Назив проналаска	**(54)**	Title of invention
Апстракт или патентни захтев	**(57)**	Abstract or patent claim
Број основне пријаве (или патента) за који се подноси допунска пријава	**(61)**	Number of the earlier application (or patent) to which the present document is an addition
Број првобитне пријаве из које је пријава издвојена	**(62)**	Number of the earlier application from which the present document has been divided out
Број првобитне пријаве из које је пријава претворена	**(66)**	Number of the earlier application from which the present document has been transformed
Број основног патента за сертификат о додатној заштити	**(68)**	Number of the basic patent for an SPC
Име подносиоца пријаве	**(71)**	Name of the applicant
Име проналазача	**(72)**	Name of the inventor
Име носиоца патента	**(73)**	Name of the owner of patent
Име пуномоћника	**(74)**	Name of the representative
Број и датум подношења међународне пријаве	**(86)**	Number and filing date of the international application
Број и датум међународне објаве	**(87)**	Number and date of the publication of the interational application
Број и датум дозволе за стављање производа у промет на територији Републике Србије	**(92)**	Number and date of the national authorization to place the product on the market
Време трајања или датум престанка важења сертификата о додатној заштити	**(94)**	Duration of the SPC or date of expiry of the SPC
Назив производа	**(95)**	Name of the product
Датум и број пријаве европског патента	**(96)**	Date and number of the European patent application
Датум и број објаве признатог европског патента	**(97)**	Date and number of publication of the granted European patent

ВРСТЕ ДОКУМЕНАТА - TYPES OF DOCUMENTS

Објава пријаве патената са извештајем о стању технике	**A1**	Publication of the patent application with search report
Објава пријаве патената без извештаја о стању технике	**A2**	Publication of the patent application without search report
Посебна објава извештаја о стању технике	**A3**	Separate publication of search report
Исправљена прва страна А документа (А1, А2)	**A8**	Corrected title page of an A document (A1, A2)
Регистровани патенти	**B1**	Registered patents
Објава патента у измењеном облику	**B2**	Publication of the amended patents
Исправљена прва страна В документа (В1, В2)	**B8**	Corrected title page of an B document (B1, B2)
Исправљен спис В документа (В9)	**B9**	Complete reprint of an B document (B9)
Мали патенти	**U1**	Petty patents
Објава захтева за признање сертификата о додатној заштити	**I1**	Publication of the request for the grant of an SPC
Објава признатог сертификата о додатној заштити	**I2**	Publication of the granted SPC

ОБЈАВА ПРИЈАВА ПАТЕНАТА / Publication of Patent Applications

(51) ***A01N 65/00*** (2009.01) **(11) 2023/0022 A1**
A01N 65/18 (2009.01)
A01N 65/22 (2009.01)
A01N 65/26 (2009.01)
A01N 65/34 (2009.01)
A61K 8/92 (2006.01)
A61Q 5/02 (2006.01)
A61Q 17/02 (2006.01)
(21) P-2023/0022 (22) 13.01.2023.
(54) SREDSTVO ZA ISTREBLJENJE VAŠI SA TEMENA GLAVE I VLASI KOSE
(71) VORKAPIĆ, Svetlana, Pančićeva 14, 11000 Beograd, RS
(72) VORKAPIĆ, Svetlana, Pančićeva 14, 11000 Beograd, RS
(74) СТАЈИЋ ТАЊГА, Бранислава, Прерадовићева 64а, 21132 Нови Сад
(57) Средство за истребљење ваши са темена главе и власи косе намењено за уклањање напасти са власи и темена садржи 85.7% воде, 2.5% бадемовог уља, 5% хидрогенизованог рицинусовог уља, 2.5% рицинусовог уља, 2.5% ланеног уља, 0.3% етеричног уља лаванде, 0.5% уље неема (ним) и 1% геогард конзрванса. Средство је карактеристично по томе што брзо и ефикасно уклања ваш са власи и темена и додатно негује кожу главе и влас дајући јој чврстоћу, сјај и еластичност.

(54) COSMETIC PRODUCT FOR LICE REMOVAL FROM THE TOP OF THE HEAD AND STRANDS OF HAIR

(57) Cosmetic product for lice removal from the top of the head and strands of hair which contains 85.7 % water, 2.5% almond oil, 5% hydrogenated castor oil, 2.5% castor oil, 2.5% linseed oil, 0.3% essential oil lavender, 0.5% neem oil and 1% Geogard preservative. The product is characterized by the fact that it quickly and effectively removes lice and additionally nourishes the scalp and hair, giving it firmness, shine, and elasticity.

(51) ***A61B 5/28*** (2021.01) **(11) 2023/0407 A2**
A61B 5/00 (2006.01)
(21) P-2023/0407 (22) 31.05.2023.
(54) PRENOSNI UREĐAJ SA INTEGRISANIM ELEKTRODAMA ZA SNIMANJE, OBRADU I PRENOS ABDOMINALNOG EKG-A SA TRI ODVODA
(71) ATANASOSKI, Vladimir, Mihaila Pupina 24/5, 11000 Beograd, RS; MILETIĆ, Marjan, Slanački put 76D/23, 11000 Beograd, RS; BELIČEV, Petra, Borska 45/25, 11000 Beograd, RS; SUBAŠIĆ, Miljenko, Petrijevski potok 33/5, 11300 Smederevo, RS
(72) ATANASOSKI, Vladimir, Mihaila Pupina 24/5, 11000 Beograd, RS; SUBAŠIĆ, Miljenko, Petrijevski potok 33/5, 11300 Smederevo, RS; BELIČEV, Petra, Borska 45/25, 11000 Beograd, RS; MILETIĆ, Marjan, Slanački put 76D/23, 11000 Beograd, RS
(74) OBRADOVIĆ, Luka, Miloša Savčića 8/3, 11000 Beograd
(57) Prenosni uređaj sa integrisanim elektrodama za snimanje, obradu i prenos abdominalnog EKG-a sa tri odvoda koristi se za određivanje brzine rada srca fetusa i kontrakcija materice. Uređaj (1) koji ima dve preklopive ruke (3) prima signale srca majke i bebe pomoću suvih elektroda (19, 26, 28) bez ikakvih kaiševa ili kablova. Svaka ruka (3) ima elektrodu (19), pri čemu je prva elektroda i aktivna merna elektroda, a druga elektroda (19) je referentna elektroda, dok su druge dve aktivne merne elektrode (26,28) raspoređene na prednjoj strani (4) kućišta uređaja (2). U otvorenom položaju za merenje uređaj (1) ergonomski pristaje na stomak, a u zatvorenom položaju postaje kompaktan za skladištenje i nošenje. Uređaj (1) je opremljen posebnim algoritmom za obradu signala i ekstrakciju EKG-a iz kompozitnih signala majke i bebe. Snimanje se može obaviti kod kuće ili na bilo kojoj željenoj lokaciji, a dijagnostički rezultat ekvivalentan konvencionalnom CTG-u može se preneti preko mobilnog telefona lekaru radi praćenja i analize parametara trudnoće.

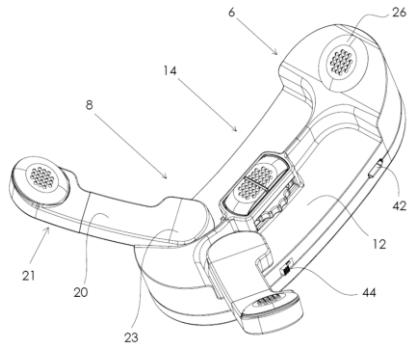

(54) A HAND-HELD DEVICE WITH INTEGRATED ELECTRODES FOR RECORDING, PROCESSING AND TRANSMITTING THE ABDOMINAL ECG WITH THREE ECG LEADS

(57) A hand-held device with integrated electrodes for recording, processing and transmitting the abdominal ECG with three ECG leads is used to determine fetal HR and uterine contractions.The device (1) that is provided

with two foldable flaps (3) acquires mother and babies heart signals by means of dry electrodes (19, 26, 28) without any belts or cables. Each flap (3) is provided with an electrode (19), a first electrode being and active measuring electrode, and a second electrode (19) being a reference electrode, whereas two other active measuring electrodes (26,28) are disposed at a front face (4) of a device casing (2). In an open measuring position the device (1) ergonomically fits to the abdomen and in a closed position it becomes compact to store and carry. The device (1) is provided with a special algorithm for signal processing and extraction of fetal HR from composite mother and baby signals. The recording can be performed at home or at any desired location, and the diagnostic result equivalent to conventional CTG can be transmitted via a mobile phone to a physician for monitoring and analysis of pregnancy parameters.

(51) ***A61M 25/04*** (2006.01) **(11) 2023/0057 A1**
A61M 39/28 (2006.01)
(21) P-2023/0057 (22) 23.01.2023.
(54) UREĐAJ ZA STEZANJE NAMENJEN ZA FIKSIRANJE CEVASTOG ELEMENTA
(71) VUJIĆ, STANČEVSKI, Marija, Ledena Stena 25, 18101 Niš, RS; VUJIĆ, Dušan, Žarka Đurića 9a, 18101 Niš, RS
(72) VUJIĆ, Dušan, Žarka Đurića 9a, 18101 Niš, RS; VUJIĆ, STANČEVSKI, Marija, Ledena Stena 25, 18101 Niš, RS
(74) MITIĆ, Miloš, Vladimira Popovića 8a, DELTA HOUSE V sprat, 11070 Beograd
(57) Uređaj za stezanje, namenjen za fiksiranje cevastog elementa je fiksator za katetere malih prečnika - 0,9 mm, i odnosi se na jednokratna medicinska sredstava za regionalnu anesteziju. Uređaj se sastoji se iz dva dela: osnove sa otvorom I zatvarača. Osnova se pričvršćuje na koži pacijenta pomoću dvostrano lepljive trake. Traka se jednom stranom lepi za osnovu a drugom, koja ima zaštitnu foliju, za kožu pacijenta. Zatvarač je zglobnom vezom povezan za osnovu na jednom kraju, a na drugom se uz pomoć “nokta" zabravi za osnovu i na taj način se koristi za fiksiranje katetera preko koga se aplicira anestetik u telo pacijenta. Primenom fiksatora, kateter ulazi u telo pod uglom od 90 stepeni, do mesta gde se primenjuje medikament, čime je sprečeno deformisanje katetera, uz najmanji pritisak na okolno tkivo. Takođe, onemogućeno je i pomeranje po dubini tela prilikom primene medikamenta u telo pacijenta, čime se omogućuje kontinuitet terapije.

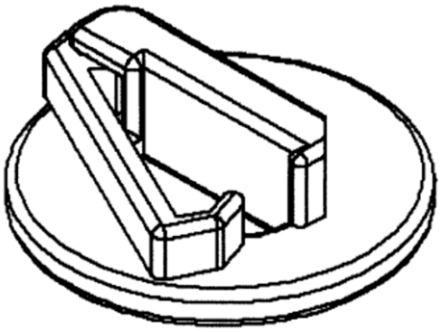

(54) CLAMPING DEVICE FOR FIXING THE TUBULAR ELEMENT

(57) Clamping device for fixing the tubular element is a fixator for catheters with a small diameter - 0.9 mm, and refers to disposable medical devices for regional anesthesia. The device consists of two parts, a base plate with an opening and a closing member. The base plate is attached to the patient's skin using a double-sided adhesive tape. One side of a tape sticks to the base plate and the other side of the tape, which has a protective film, is fixed to the patient's skin. The closing memeber is connected to the base plate at one end with a joint connection, and at the other end it is locked to the base with a locking part and in this way is used to fix the catheter through which the anesthetic is applied into the patient's body. By applying the fixator, the catheter enters the body at an angle of 90 degrees, to the place where the medication is applied, which prevents deformation of the catheter, with the least pressure on the surrounding tissue. Also, it is impossible to move along the depth of the body when applying medication to the patient's body, which enables the continuity of the therapy.

(51) ***E04C 3/20*** (2006.01) **(11) 2022/1194 A1**
E04B 7/12 (2006.01)
E04C 5/01 (2006.01)
E04G 21/14 (2006.01)
(21) P-2022/1194 (22) 30.12.2022.
(54) GLAVNI NOSAČ OD MIKROARMIRANOG BETONA DUŽINE DO 23 M I POSTUPAK DOBIJANJA
(71) GPI PORT DOO BAČKA TOPOLA, Maršala Tita 34, 24300 Bačka Topola, RS
(72) ČEH, Arpad, Zapadni vinogradi 117, 24000 Subotica, RS; KOSOVIĆ, Branislav, Maršala Tita 34, 24300 Bačka Topola, RS; KARAMAN, Golub, Dušana Petrovića 2, 24000 Subotica, RS; ČULIBRK, MEDIĆ, Kristina, Kosačka 23, 24300 Bačka Topola, RS; KORAĆ, Dragoslav, Ferenca Fehera8, 24300 Bačka Topola, RS
(74) PRIMOVIĆ, Gordana, Vase Stajića 13, 21000 Novi Sad

(57) Glavni nosač od mikroarmiranog betona dužine do 23 m i postupak njegovog dobijanja su tako definisani da armatura betona iznosi 3 mas% ukupne mase betona, pri čemu je dobijeni nosač sledećih tehničkih karakteristika: zapreminske mase 2500-2550 kg/m^3, čvrstoće pri pritisku 110-150 MPa, čvrstoće pri zatezanju savijanjem cm 20-25 Mpa. Ovo je ostvareno kroz sledeće faze: I faza, izrada, montaža i demontaža čelične oplate; II faza, priprema komponenti: cementa, filera, agregata prve frakcije, agregata kamene drobine, agregata druge frakcije, agregata treće frakcije, mikrosilike, čeličnih vlakna od recikliranih guma, aditiva i vode; III faza, doziranje komponenti pripremljenih u prvoj fazi izraženih u mas %; IV faza, mešanje betona sa procesorskim upravljanjem; V faza, transport i ugradnja betona u prethodno pripremljene čelične kalupe; VI faza, negovanje i očvršćavanje betona zaparivanjem do dobijanja dovoljne čvrstoće betona za vađenje glavnog nosača iz kalupa; VII faza, lagerovanje glavnih nosača, utovar; VIII faza, transport i izgradnja novog objekta.

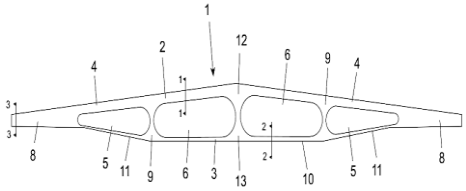

(54) MAIN SUPPORT MADE OF MICRO-REINFORCED CONCRETE WITH A LENGTH OF UP TO 23 M AND PROCESS FOR OBTAINING IT

(57) The main support made of micro-reinforced concrete with a length of up to 23 m and the process for obtaining it are defined in such aa way that the concrete reinforcement is 3% by mass of the total mass of concrete, and the obtained support has the following technical characteristics: volumetric mass 250-2550 kg/m^3, compressive strength 110-150 MPa, tensile strength by bending cm 20-25 MPa. This was achieved through the following phases: Phase I, production, assembly and disassembly of steel formwork; Phase II, preparation of components: cement, fillers, aggregates of the first fraction, aggregates of crushed stone, aggregates of the second fraction, aggregates of the third fraction, micro-silica, steel fibers from recycled tires, additives and water; Phase III, dosing of components prepared in the Phase I expressed in mass %; Phase IV, concrete mixing with processor management; Phase V, transport and installation of concrete in previously prepared steel molds; Phase VI, nurturing and hardening of concrete by steaming until obtaining sufficient concrete strength for removing the main support from the mold; Phase VII, storage of main support, loading; Phase VIII, transport and construction of the new facility.

(51) ***F03D 13/20*** (2016.01) **(11) 2024/0446 A1**
B28B 7/18 (2006.01)
E04H 12/12 (2006.01)
(21) P-2024/0446 (22) 14.10.2022.
(30) CN 18.10.2021. 202111210407.3
CN 18.10.2021. 202111212247.6
CN 18.10.2021. 202111212262.0
CN 18.10.2021. 202111224239.3
CN 18.10.2021. 202111212278.1
CN 18.10.2021. 202111212282.8
CN 18.10.2021. 202111212275.8
(86) WO 14.10.2022 PCT/CN2022/125415
(87) WO 27.4.2023 WO 27.4.2023
(54) CEVASTI ODSEČAK ZA TORANJ VETROTURBINE I POSTUPAK ZA GRADNJU TORNJA VETROTURBINE
(71) SHANGHAI FENGLING RENEWABLES CO., LTD., Room 2102, No.763 Mengzi Road, Huangpu District, Shanghai 200023, CN
(72) YANG, Wei, Room 2102, No.763 Mengzi Road, Huangpu District, Shanghai 200023, CN; LI, Mengyuan, Room 2102, No.763 Mengzi Road, Huangpu District, Shanghai 200023, CN; ZHANG, Bing, Room 2102, No.763 Mengzi Road, Huangpu District, Shanghai 200023, CN; SONG, Jiangyi, Room 2102, No.763 Mengzi Road, Huangpu District, Shanghai 200023, CN; YAN, Yong, Room 2102, No.763 Mengzi Road, Huangpu District, Shanghai 200023, CN; CHEN, Binyi, Room 2102, No.763 Mengzi Road, Huangpu District, Shanghai 200023, CN
(74) BOGDANOVIĆ, Dejan, Vlajkovićeva 28, 11000 Beograd
(57) Cevasti odsečak uključuje više prefabrikovanih betonskih oplata (11) u bliskoj vezi da bi obrazovale pravilnu višeugaonu strukturu, svaka prefabrikovana betonska oplata (11) uključuje dva prefabrikovana zidna panela (111) koji su razmaknuti jedan od drugog i deo (113) za povezivanje koji povezuje dva prefabrikovana zidna panela (111), između dva prefabrikovana zidna panela (111) definisana je smeštajna šupljina (112), smeštajne šupljine (112) više prefabrikovanih betonskih oplata (11) su u komunikaciji jedna sa drugom, sve smeštajne šupljine (112) se ispunjavaju betonom (16), i beton (16) u svim smeštajnim šupljinama (112) očvršćava da bi bio u celosti integralan.

(54) TUBULAR SECTION FOR WIND TURBINE TOWER AND CONSTRUCTION METHOD FOR WIND TURBINE TOWER

(57) A tubular section includes a plurality of prefabricated concrete formworks (11) in a closed connection to form a regular polygonal structure, each prefabricated concrete formwork (11) including two prefabricated wall panels (111) spaced apart from each other and a connecting piece (113) connecting the two

prefabricated wall panels (111), an accommodation cavity (112) being defined between the two prefabricated wall panels (111), the accommodation cavities (112) of the plurality of prefabricated concrete formworks (11) being in communication with each other, all the accommodation cavities (112) being filled with concrete (16), and the concrete (16) in all the accommodation cavities (112) being solidified to be integral as a whole.

(51) ***H02P 1/00*** (2006.01) **(11) 2023/0011 A1**
H02K 7/00 (2006.01)
H02K 16/00 (2006.01)
(21) P-2023/0011 (22) 05.01.2023.
(54) MINI ELEKTRANA
(71) STOJKOVIĆ, Zoran, Generala Gambete 35/7, 19000 Zaječar, RS
(72) STOJKOVIĆ, Zoran, Generala Gambete 35/7, 19000 Zaječar, RS
(57) Mini elektrana za proizvodnju struje sastoji se od statora (1) sa indukcionim namotajima, rotora (2) sa permanentnim magnetima, pogonskim nezavisnim motorima (3), sa ugradjenim razvodnikom (4) struje, koji se sastoji od transformatora, razvodne table i komandne table. Starter (5) koji se sastoji od pretvarača za pretvaranje jednosmerne u naizmeničnu struju, odgovarajuće snage za početak rada mini elektrane, a postizanjem odgovarajuće brzine rotacije, starter (5) se isključuje i istovremeno rad generatora se uključuje na deo struje iz sopstvene proizvodnje. Ostatak struje je za potrošače.

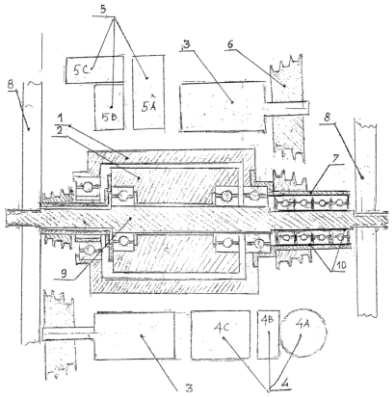

(54) MINI POWER PLANT

(57) The mini power plant for electricity production consists of a stator (1) with induction coils, a rotor (2) with permanent magnets, independent drive motors (3), with a built-in power distributor (4), which consists of a transformer, a distribution board and a control board. The starter (5), which consists of a converter for converting direct current into alternating current, has the appropriate power to start the operation of the mini-power plant, and when the appropriate rotation speed is reached, the starter (5) is turned off and at the same time the operation of the generator is turned on with part of the current from its own production. The rest of the electricity is for consumers.

РЕГИСТРОВАНИ ПАТЕНТИ / Patents granted

(51) ***A01H 1/04*** (2006.01) **(11) 65649 B1**
A01H 5/00 (2018.01)
C12N 15/82 (2006.01)
C12Q 1/68 (2018.01)
(21) **P-2024/0713** (22) 03.09.2014.
(30) DE 04.09.2013. 102013014637
DE 24.04.2014. 102014005823
(86) WO 03.09.2014. PCT/EP2014/002386
(87) WO 12.03.2015. WO 2015/032494
(96) 03.09.2014. 14761579.3
(97) 01.05.2024. EP3041345 B 2024/18 DE
(54) BILJKE REZISTENTNE NA HELMINTHOSPORIUM TURCICUM
PLANT RESISTANT TO HELMINTHOSPORIUM TURCICUM
(73) KWS SAAT SE & CO. KGAA, Grimsehlstraße 31, 37574 Einbeck, DE; UNIVERSITÄT ZÜRICH, Rämistrasse 71, 8006 Zürich, CH
(72) OUZUNOVA, Milena, 37075 Göttingen, DE; SCHEUERMANN, Daniela, 37574 Einbeck, DE; KELLER, Beat, Scheuchzerstrasse 24, CH-8006 Zürich, CH; KRATTINGER, Simon, Heumattstrasse 24, CH-8906 Bonstetten, CH; WICKER, Thomas, Betburgerweg 7, CH-8536 Hüttwilen, CH; HERREN, Gerhard, Moosstrasse 2c, CH-8625 Gossau, CH; BENDER, Severine, Friedenstrasse 9, CH-6004 Luzern, CH; KESSEL, Bettina, Koppelweg 1a, 37574 Einbeck, DE; PRESTERL, Thomas, Magdebrink 7a, 37574 Einbeck, DE; KNAAK, Carsten, Agnes-von-Plesse-Hof 13, 37079 Göttingen, DE
(74) ŽIVKO MIJATOVIĆ AND PARTNERS DOO BEOGRAD, Studentski trg 4, 11000 Beograd

(51) ***A01K 67/02*** (2006.01) **(11) 65691 B1**
A01K 67/027 (2006.01)
C12N 15/85 (2006.01)
C12N 15/877 (2010.01)
C12N 15/90 (2006.01)
(21) **P-2024/0750** (22) 22.07.2016.
(30) US 06.08.2015. 201562202145 P
(86) WO 22.07.2016. PCT/US2016/043467
(87) WO 09.02.2017. WO 2017/023570
(96) 22.07.2016. 16833514.9
(97) 03.04.2024. EP3331355 B 2024/14 EN
(54) SVINJA I ĆELIJE REZISTENTNE NA VIRUS REPRODUKTIVNOG I RESPIRATORNOG SINDROMA SVINJA (PRRSV) KOJE IMAJU MODIFIKOVANE CD163 GENE
PORCINE REPRODUCTIVE AND RESPIRATORY SYNDROME VIRUS (PRRSV)-RESISTANT PORCINE AND CELLS HAVING MODIFIED CD163 GENES
(73) THE CURATORS OF THE UNIVERSITY OF MISSOURI, 316 University Hall, Columbia, MO 65211, US
(72) PRATHER, Randall, S., Rocheport, MO 65279, US; WELLS, Kevin, D., Columbia, MO 65203, US; WHITWORTH, Kristin, M., Columbia, MO 65203, US
(74) BOGDANOVIĆ, Dejan, Vlajkovićeva 28, 11000 Beograd

(51) ***A22B 5/00*** (2006.01) **(11) 65615 B1**
A22B 5/08 (2006.01)
A22B 5/10 (2006.01)
A22C 17/14 (2006.01)
A22C 17/16 (2006.01)
(21) **P-2024/0616** (22) 04.02.2021.
(30) NL 05.02.2020. 2024837
(86) WO 04.02.2021. PCT/EP2021/052589
(87) WO 12.08.2021. WO 2021/156327
(96) 04.02.2021. 21702282.1
(97) 03.04.2024. EP4099830 B 2024/14 EN
(54) UREĐAJ I POSTUPAK ZA ODVAJANJE TKIVA OD CREVA
DEVICE AND METHOD FOR SEPARATING TISSUE FROM AN INTESTINE
(73) VAN HESSEN HOLDING B.V., Hoogeveenenweg 115, 2913 LV Nieuwerkerk aan den IJssel, NL
(72) DE WINTER, Thomas, Jozef, S., 38, Pennemansbaan, 9270 LAARNE, BE; DE WINTER, Frederik, Marcel, D., 101, Bakkerstraat, 9240 ZELE, BE; SMITS, Jürgen, Johannes, Antonius, Thomas, 2913 LV Niewerkerk aan den IJssel, NL
(74) ŽIVKOVIĆ, Zoran, Alekse Nenadovića 16, 11000 Beograd

(51) ***A47K 10/38*** (2006.01) **(11) 65683 B1**
A47K 10/32 (2006.01)
A47K 10/40 (2006.01)
B65H 16/06 (2006.01)
B65H 35/00 (2006.01)
B65H 75/08 (2006.01)
B65H 75/18 (2006.01)
(21) **P-2024/0734** (22) 23.11.2018.
(30) AT 22.12.2017. 510802017
(96) 23.11.2018. 21194552.2
(97) 24.04.2024. EP3936020 B 2024/17 DE
(54) DOPUNSKO PUNJENJE ZA DOZATOR
REFILL FOR A DISPENSER
(73) HAGLEITNER, Hans, Georg, Lindenallee 11, 5700 Zell am See, AT
(72) HAGLEITNER, Hans, Georg, Lindenallee 11, 5700 Zell am See, AT

(74) MIHAILOVIĆ, Mila, Hilandarska 5/I, 11000 Beograd

(51) ***A61K 9/00*** (2006.01) **(11) 65612 B1**
A61K 9/10 (2006.01)
A61K 31/519 (2006.01)
A61K 47/26 (2006.01)
A61P 25/18 (2006.01)
(21) **P-2024/0602** (22) 24.11.2021.
(30) US 30.11.2020. 202063119305 P
US 27.08.2021. 202163237883 P
(96) 24.11.2021. 21210307.1
(97) 15.05.2024. EP4005555 B 2024/20 EN
(54) METODI ZA OSIGURAVANJE RESUSPENZIJE FORMULACIJA PALIPERIDON PALMITATA
METHODS FOR ENSURING RESUSPENSION OF PALIPERIDONE PALMITATE FORMULATIONS
(73) JANSSEN PHARMACEUTICA NV, Turnhoutseweg 30, 2340 Beerse, BE
(72) D'HOORE, Peter, 2340 Beerse, BE; WALLAERT, Ignace, 2340 Beerse, BE; NGUYEN, Jimmy, Milpitas, 95035, US; MEEUSSEN, Frank, 2340 Beerse, BE; GOPAL, Srihari, Titusville, 08560, US
(74) ĆOSOVIĆ, Dragoljub, Bulevar Mihajla Pupina 10v/VI/620, 11000 Beograd

(51) ***A61K 9/00*** (2006.01) **(11) 65617 B1**
A61K 9/06 (2006.01)
A61K 31/167 (2006.01)
A61K 31/4422 (2006.01)
A61K 31/554 (2006.01)
A61K 47/10 (2017.01)
A61K 47/14 (2017.01)
A61K 47/38 (2006.01)
(21) **P-2024/0643** (22) 25.04.2019.
(30) BR 25.04.2018. 102018008324
(86) WO 25.04.2019. PCT/EP2019/060643
(87) WO 31.10.2019. WO 2019/207059
(96) 25.04.2019. 19719880.7
(97) 13.03.2024. EP3784210 B 2024/11 EN
(54) TOPIKALNA FARMACEUTSKA KOMPOZICIJA ZA LEČENJE ANALNIH FISURA I HEMOROIDA
TOPICAL PHARMACEUTICAL COMPOSITION FOR TREATMENT OF ANAL FISSURES AND HEMORRHOIDS
(73) FERRING B.V., Polaris Avenue 144, 2132 JX Hoofddorp, NL
(72) DE SOUZA, TEIXEIRA, Leonardo, LABORATÓRIOS FERRING LTDA. Praça São Marcos, 624, 05455-050 São Paulo, BR; DE FARIA, Jeane, Roberta, Santana, LABORATÓRIOS FERRING LTDA. Praça São Marcos, 624, 05455-050 São Paulo, BR; DE CASTRO MELO, NOGUEIRA, Gílbia, LABORATÓRIOS FERRING LTDA Praça São Marcos, 624, 05455-050 São Paulo, BR; MOREIRA, MUNDIM, Iram, LABORATÓRIOS FERRING LTDA. Praça São Marcos, 624, 05455-050 São Paulo, BR; MOREIRA, REZECK, Laura, LABORATÓRIOS FERRING LTDA. Praça São Marcos, 624, 05455-050 São Paulo, BR; PIMENTEL, ITAPEMA, ALVES, Carina, LABORATÓRIOS FERRING LTDA. Praça São Marcos, 624, 05455-050 São Paulo, BR; BRUNO, BELLORIO, Karini, LABORATÓRIOS FERRING LTDA. Praça São Marcos, 624, 05455-050 São Paulo, BR; RODRIGUES, FERNANDES, Sarah, LABORATÓRIOS FERRING LTDA. Praça São Marcos, 624, 05455-050 São Paulo, BR; PIMENTEL, ITAPEMA, ALVES, Viviane, LABORATÓRIOS FERRING LTDA. Praça São Marcos, 624, 05455-050 São Paulo, BR; WOOLEY DE MENDONÇA FILHO, Robert, Frederic, LABORATÓRIOS FERRING LTDA. Praça São Marcos, 624, 05455-050 São Paulo, BR
(74) ŽIVKOVIĆ, Zoran, Alekse Nenadovića 16, 11000 Beograd

(51) ***A61K 9/00*** (2006.01) **(11) 65629 B1**
A61K 9/48 (2006.01)
A61K 31/00 (2006.01)
(21) **P-2024/0694** (22) 07.12.2021.
(30) NZ 08.12.2020. 20770786
AU 30.03.2021. 2021900932
AU 25.08.2021. 2021221810
(86) WO 07.12.2021. PCT/NZ2021/050216
(87) WO 16.06.2022. WO 2022/124914
(96) 07.12.2021. 21835439.7
(97) 01.05.2024. EP4037666 B 2024/18 EN
(54) POBOLJŠANJA UREĐAJA I POSTUPAKA ZA ISPORUKU SUPSTANCI ŽIVOTINJAMA
IMPROVEMENTS TO DEVICES AND METHODS FOR DELIVERY OF SUBSTANCES TO ANIMALS
(73) RUMINANT BIOTECH CORP LIMITED, 105 Bellevue Road, RD 4, 3284 Hamilton, NZ
(72) LAY, Mark, Christopher, 3216 Hamilton, NZ; THOMAS, Hayden, Peter, 3216 Hamilton, NZ; GLADDEN, Neil, Richard, 3210 Hamilton, NZ; HAYMAN, David, Leslie, 3283 Hamilton, NZ; CORBETT, Geoffrey, Earle, Hamilton, NZ; BHUSAL, Prabhat, 3216 Hamilton, NZ
(74) ŽIVKO MIJATOVIĆ AND PARTNERS DOO BEOGRAD, Studentski trg 4, 11000 Beograd

(51) ***A61K 9/00*** (2006.01) **(11) 65657 B1**
A61K 9/08 (2006.01)
A61K 31/4174 (2006.01)
A61K 47/34 (2017.01)
A61P 31/10 (2006.01)
(21) **P-2024/0686** (22) 18.02.2020.
(30) EP 19.02.2019. 19382120
(86) WO 18.02.2020. PCT/EP2020/054250
(87) WO 27.08.2020. WO 2020/169611

(96) 18.02.2020. 20704341.5
(97) 10.04.2024. EP3927310 B 2024/15 EN
(54) TEČNA KOMPOZICIJA KLOTRIMAZOLA U JEDNODOZNOM PAKOVANJU
SINGLE-DOSE PACKAGED CLOTRIMAZOLE LIQUID COMPOSITION
(73) LABORATORIOS SALVAT, S.A., Calle Gall 30-36, 08950 Esplugues de Llobregat, Barcelona, ES
(72) TERRAZ MENDOZA, Maria, Mar, C. Gall, 30-36, 08950 ESPLUGUES DE LLOBREGAT, ES; SANAGUSTÍN AQUILUÉ, Javier, C. Gall, 30-36, 08950 ESPLUGUES DE LLOBREGAT, ES; TÉLLEZ MOLINA, Adolfo, C. Gall, 30-36, 08950 ESPLUGUES DE LLOBREGAT, ES; DELGADO GAÑÁN, María, Isabel, C. Gall, 30-36, 08950 ESPLUGUES DE LLOBREGAT, ES
(74) ŽIVKOVIĆ, Zoran, Alekse Nenadovića 16, 11000 Beograd

---

(51) ***A61K 9/00*** (2006.01) **(11) 65659 B1**
A61K 8/22 (2006.01)
A61K 31/443 (2006.01)
A61K 31/4465 (2006.01)
A61K 45/06 (2006.01)
A61K 47/10 (2017.01)
A61P 19/02 (2006.01)
(21) **P-2024/0689** (22) 08.11.2018.
(30) US 10.11.2017. 201762584589 P
US 10.10.2018. 201862743864 P
(86) WO 08.11.2018. PCT/IB2018/058788
(87) WO 16.05.2019. WO 2019/092637
(96) 08.11.2018. 18807130.2
(97) 10.04.2024. EP3706710 B 2024/15 EN
(54) FORMULACIJE SA PRODUŽENIM OSLOBAĐANJEM ZA INTRAARTIKULARNU PRIMENU
EXTENDED RELEASE FORMULATIONS FOR INTRA-ARTICULAR APPLICATIONS
(73) NOVARTIS AG, Lichtstrasse 35, 4056 Basel, CH
(72) CASTAGNOLI, Carlo, c/o Novartis Pharma AG Postfach, 4002 Basel, CH; FISCH, Andreas, c/o Novartis Pharma AG Postfach, 4002 Basel, CH; LORSCHEIDER, Mathilde, c/o Novartis Pharma AG Forum 1 Novartis Campus, 4056 Basel, CH; NEHARKAR, Manjali, Laxman, c/o Novartis Healthcare Pvt. Ltd. Salarpuria-Satta Knowledge City Raidurg Rangareddy District Madhapur, Hyderabad 500 0181, IN; RIEBESEHL, Bernd, Ulrich, c/o Novartis Pharma AG Postfach, 4002 Basel, CH
(74) PETOŠEVIĆ, Dušan, Kablarska 26, 11040 Beograd

---

(51) ***A61K 9/00*** (2006.01) **(11) 65702 B1**
A61K 9/127 (2006.01)
A61K 38/00 (2006.01)
A61K 47/10 (2017.01)
A61K 47/14 (2017.01)
A61K 47/24 (2006.01)
A61P 1/00 (2006.01)
A61P 1/12 (2006.01)
A61P 1/18 (2006.01)
A61P 3/04 (2006.01)
A61P 5/00 (2006.01)
A61P 5/02 (2006.01)
A61P 5/14 (2006.01)
A61P 5/46 (2006.01)
A61P 9/00 (2006.01)
A61P 9/10 (2006.01)
A61P 27/02 (2006.01)
A61P 35/00 (2006.01)
A61P 35/04 (2006.01)
A61P 43/00 (2006.01)
(21) **P-2024/0722** (22) 25.05.2012.
(30) US 25.05.2011. 201161489886 P
(86) WO 25.05.2012. PCT/EP2012/059917
(87) WO 29.11.2012. WO 2012/160213
(96) 25.05.2012. 12731315.3
(97) 15.05.2024. EP2714004 B 2024/20 EN
(54) PEPTIDNE FORMULACIJE SA KONTROLISANIM OTPUŠTANJEM
CONTROLLED RELEASE PEPTIDE FORMULATIONS
(73) CAMURUS AB, Ideon Science Park, 223 70 Lund, SE
(72) TIBERG, Fredrik, SE-223 70 Lund, SE; NISTOR, Catalin, SE-223 70 Lund, SE; JOHNSSON, Markus, SE-223 70 Lund, SE
(74) ĆOSOVIĆ, Dragoljub, Bulevar Mihajla Pupina 10v/VI/620, 11000 Beograd

---

(51) ***A61K 31/00*** (2006.01) **(11) 65627 B1**
A61K 9/00 (2006.01)
A61K 39/00 (2006.01)
A61K 39/395 (2006.01)
A61K 45/06 (2006.01)
A61P 35/00 (2006.01)
C07K 16/28 (2006.01)
(21) **P-2024/0682** (22) 13.11.2019.
(30) US 14.11.2018. 201862767218 P
(86) WO 13.11.2019. PCT/US2019/061212
(87) WO 22.05.2020. WO 2020/102375
(96) 13.11.2019. 19817846.9
(97) 03.04.2024. EP3880186 B 2024/14 EN
(54) INTRALEZIJSKO DAVANJE PD-1 INHIBITORA ZA LEČENJE KANCERA KOŽE
INTRALESIONAL ADMINISTRATION OF PD-1 INHIBITORS FOR TREATING SKIN CANCER

(73) REGENERON PHARMACEUTICALS, INC., 777 Old Saw Mill River Road, Tarrytown, NY 10591-6706, US
(72) FURY, Matthew, G., c/o Regeneron Pharmaceuticals, Inc. 777 Old Saw Mill River Road, Tarrytown, NY 10591, US; LOWY, Israel, c/o Regeneron Pharmaceuticals, Inc. 777 Old Saw Mill River Road, Tarrytown, NY 10591, US
(74) BOGDANOVIĆ, Dejan, Vlajkovićeva 28, 11000 Beograd

---

(51) ***A61K 31/198*** (2006.01) **(11) 65663 B1**
A61P 25/00 (2006.01)
(21) **P-2024/0709** (22) 14.02.2019.
(30) US 15.02.2018. 201862631383 P
(86) WO 14.02.2019. PCT/IB2019/051214
(87) WO 22.08.2019. WO 2019/159110
(96) 14.02.2019. 19710788.1
(97) 05.06.2024. EP3752141 B 2024/23 EN
(54) ACETIL LEUCIN ZA UPOTREBU U LEČENJU SINDROMA NEMIRNIH NOGU
ACETYL-LEUCINE FOR USE IN TREATING RESTLESS LEG SYNDROME
(73) INTRABIO LTD, Summit House, 170 Finchley Road, London NW3 6BP, GB
(72) FACTOR, Mallory, 9 Hill Street, London W1J 5LF, GB; STRUPP, Michael, University Hospital Munich Campus Großhadern Marchioninistr.15, 81377 München, DE
(74) ŽIVKOVIĆ, Zoran, Alekse Nenadovića 16, 11000 Beograd

---

(51) ***A61K 31/353*** (2006.01) **(11) 65682 B1**
A61K 31/235 (2006.01)
A61K 31/355 (2006.01)
A61K 31/4415 (2006.01)
A61K 31/593 (2006.01)
A61P 35/00 (2006.01)
(21) **P-2024/0732** (22) 13.03.2020.
(30) IT 15.03.2019. 201900003843
(86) WO 13.03.2020. PCT/EP2020/056799
(87) WO 24.09.2020. WO 2020/187729
(96) 13.03.2020. 20710518.0
(97) 17.04.2024. EP3937927 B 2024/16 EN
(54) TRETMAN FIBROIDA VITAMINOM D I AGENSOM KAO ŠTO JE EPIGALOKATEHIN GALAT (EGCG)
TREATMENT OF FIBROIDS WITH VITAMIN D AND AN AGENT SUCH AS EPIGALLOCATECHIN GALLATE (EGCG)
(73) LO.LI. PHARMA S.R.L., Via Sabatino Gianni, 14, 00156 Roma, IT
(72) UNFER, Vittorio, LO.LI. PHARMA S.R.L. Via Sabatino Gianni, 14, 00156 Rome (RM), IT
(74) BOGDANOVIĆ, Dejan, Vlajkovićeva 28, 11000 Beograd

---

(51) ***A61K 31/4439*** (2006.01) **(11) 65668 B1**
A61K 31/136 (2006.01)
A61K 31/444 (2006.01)
A61K 31/704 (2006.01)
A61K 31/7048 (2006.01)
A61K 31/7068 (2006.01)
A61K 45/06 (2006.01)
A61P 35/02 (2006.01)
C07H 19/06 (2006.01)
(21) **P-2024/0663** (22) 14.10.2016.
(30) US 15.10.2015. 201562242267 P
US 13.11.2015. 201562255253 P
(86) WO 14.10.2016. PCT/US2016/057036
(87) WO 20.04.2017. WO 2017/066566
(96) 14.10.2016. 16856274.2
(97) 03.04.2024. EP3362065 B 2024/14 EN
(54) KOMBINOVANA TERAPIJA KOJA OBUHVATA IVOSIDENIB, CITARABIN I DAUNORUBICIN ILI IDARUBICIN ZA LEČENJE AKUTNE MIJELOGENE LEUKEMIJE
COMBINATION THERAPY COMPRISING IVOSIDENIB, CYTARABINE AND DAUNORUBICIN OR IDARUBICIN FOR TREATING ACUTE MYELOGENOUS LEUKEMIA
(73) LES LABORATOIRES SERVIER, 50 rue Carnot, 92284 Suresnes Cedex, FR
(72) AGRESTA, Samuel, V., 24 Coolidge Road, Lexington, MA 02420, US
(74) ŽIVKOVIĆ, Zoran, Alekse Nenadovića 16, 11000 Beograd

---

(51) ***A61K 31/506*** (2006.01) **(11) 65638 B1**
C07D 263/08 (2006.01)
C07D 487/04 (2006.01)
(21) **P-2024/0662** (22) 11.11.2019.
(30) US 14.11.2018. 201862760995 P
(86) WO 11.11.2019. PCT/IB2019/059677
(87) WO 22.05.2020. WO 2020/100011
(96) 11.11.2019. 19885791.4
(97) 15.05.2024. EP3880204 B 2024/20 EN
(54) UNAPREĐENE SINTETIČKE METODE PRAVLJENJA FUZIONISANIH HETEROCIKLIČNIH JEDINJENJA KAO MODULATORA RECEPTORA OREKSINA
IMPROVED SYNTHETIC METHODS OF MAKING FUSED HETEROCYCLIC COMPOUNDS AS OREXIN RECEPTOR MODULATORS
(73) JANSSEN PHARMACEUTICA N.V., Turnhoutseweg 30, 2340 Beerse, BE
(72) DEPRÉ, Dominique, Paul, Michel, Turnhoutseweg 30, 2340 Beerse, BE; MATCHA, Kiran, Turnhoutseweg 30, 2340 Beerse, BE; HUYGAERTS, Andy, Josephina, Joannes, Turnhoutseweg 30, 2340 Beerse, BE; MOENS, Luc, Jozef, Raphael, Turnhoutseweg 30, 2340 Beerse, BE; GALA, Dinesh, 920 US Route 202, P.O. BOX 300, Raritan, NJ 08869, US

(74) ĆOSOVIĆ, Dragoljub,
Bulevar Mihajla Pupina 10v/VI/620, 11000 Beograd

(51) ***A61K 31/506*** (2006.01) **(11) 65689 B1**
A61P 9/12 (2006.01)
A61P 11/00 (2006.01)
(21) **P-2024/0742** (22) 20.12.2019.
(30) WO 21.12.2018. PCT/EP2018/086724
WO 25.01.2019. PCT/EP2019/051830
WO 18.04.2019. PCT/EP2019/060151
WO 21.06.2019. PCT/EP2019/066494
WO 27.06.2019. PCT/EP2019/067186
(86) WO 20.12.2019. PCT/EP2019/086754
(87) WO 25.06.2020. WO 2020/128017
(96) 20.12.2019. 19832954.2
(97) 22.05.2024. EP3897646 B 2024/21 EN
(54) MACITENTAN ZA LEČENJE PLUĆNE ARTERIJSKE HIPERTENZIJE
MACITENTAN FOR THE TREATMENT OF PULMONARY ARTERIAL HYPERTENSION
(73) ACTELION PHARMACEUTICALS LTD, Gewerbestrasse 16, 4123 Allschwil, CH
(72) CSONKA, Dénes, c/o Actelion Pharmaceuticals Ltd Gewerbestrasse 16, 4123 Allschwil, CH; FARES, Wassim, c/o Janssen Research & Development LLC 920 US Route 202 PO Box 300, Raritan NJ 08869, US; HOOGKAMER, Hans, c/o Actelion Pharmaceuticals Ltd Gewerbestrasse 16, 4123 Allschwil, CH; TORFS, Koen, c/o Janssen Pharmaceutica NV Turnhoutseweg 30, 2340 Beerse, BE
(74) ŠUNDERIĆ, Bojan, Terazije 29, 11000 Beograd

(51) ***A61K 31/519*** (2006.01) **(11) 65624 B1**
A61K 31/4155 (2006.01)
A61K 31/437 (2006.01)
A61K 45/06 (2006.01)
A61P 17/10 (2006.01)
(21) **P-2024/0675** (22) 29.03.2019.
(30) US 30.03.2018. 201862650600 P
(86) WO 29.03.2019. PCT/US2019/024998
(87) WO 03.10.2019. WO 2019/191684
(96) 29.03.2019. 19722308.4
(97) 15.05.2024. EP3773593 B 2024/20 EN
(54) LEČENJE SUPURATIVNOG HIDRADENITISA UPOTREBOM JAK INHBITORA
TREATMENT OF HIDRADENITIS SUPPURATIVA USING JAK INHIBITORS
(73) INCYTE CORPORATION,
1801 Augustine Cut-Off, Wilmington, DE 19803, US
(72) HOWELL, Michael, D., 1801 Augustine Cut-Off, Wilmington, Delaware 19803, US; SMITH, Paul, 1801 Augustine Cut-Off, Wilmington, Delaware 19803, US
(74) МАРКОВИЋ, Ђорђе,
Жикице Јовановића Шпанца 48а, 11130 Београд

(51) ***A61K 31/546*** (2006.01) **(11) 65681 B1**
A61K 9/00 (2006.01)
A61K 31/438 (2006.01)
A61K 38/12 (2006.01)
A61P 31/04 (2006.01)
(21) **P-2024/0688** (22) 03.08.2020.
(30) US 12.09.2019. 201962899257 P
US 18.09.2019. 201962902019 P
US 27.11.2019. 201962941160 P
US 17.02.2020. 202062977659 P
(86) WO 03.08.2020. PCT/IB2020/000647
(87) WO 18.03.2021. WO 2021/048611
(96) 03.08.2020. 20768692.4
(97) 10.04.2024. EP4028001 B 2024/15 EN
(54) POSTUPCI, UPOTREBE I SASTAVI ZA LEČENJE RIFABUTINOM
RIFABUTIN TREATMENT METHODS, USES, AND COMPOSITIONS
(73) BIOVERSYS AG, Technologiepark Basel, Hochbergerstrasse 60c, 4057 Basel, CH
(72) DALE, Glenn, E., C.F. Meyer-Strasse 10, 4059 Basel, CH; LOCIURO, Sergio, Fasanenstrasse 121, 4058 Basel, CH; KEMMER, Christian, Störklingasse 40, 4125 Riehen, CH; TREBOSC, Vincent, 12D Rue des Sangliers, 68170 Rixheim, FR; GITZINGER, Marc, Hochbergerstrasse 60c c/o Technologiepark, 4057 Basel, CH
(74) ŠUNDERIĆ, Bojan, Terazije 29, 11000 Beograd

(51) ***A61K 31/549*** (2006.01) **(11) 65701 B1**
A61K 31/277 (2006.01)
A61K 31/382 (2006.01)
A61K 31/40 (2006.01)
A61K 31/4035 (2006.01)
A61K 31/404 (2006.01)
A61K 31/41 (2006.01)
A61K 31/4178 (2006.01)
A61K 31/4184 (2006.01)
A61K 31/4418 (2006.01)
A61K 31/4422 (2006.01)
A61K 31/495 (2006.01)
A61K 31/517 (2006.01)
A61K 31/554 (2006.01)
A61P 9/12 (2006.01)
(21) **P-2024/0644** (22) 23.01.2018.
(30) US 25.01.2017. 201762450324 P
(96) 23.01.2018. 22188172.5
(97) 10.04.2024. EP4101454 B 2024/15 EN
(54) KOMPOZICIJE ZA UPOTREBU U LEČENJU HIPERTENZIJE
COMPOSITIONS FOR USE IN THE TREATMENT OF HYPERTENSION
(73) The George Institute for Global Health, Level 18, International Towers 3, 300 Barangaroo Avenue, Sydney NSW, AU
(72) RODGERS, Anthony, Sydney, 2042, AU; MACMAHON, Stephen, Sydney, 2042, AU

(74) ŽIVKO MIJATOVIĆ AND PARTNERS DOO BEOGRAD, Studentski trg 4, 11000 Beograd

(51) ***A61K 31/55*** (2006.01) **(11) 65651 B1**
A61K 31/675 (2006.01)
A61K 31/683 (2006.01)
A61K 38/05 (2006.01)
A61P 27/02 (2006.01)
(21) **P-2024/0670** (22) 31.01.2019.
(30) PL 31.01.2018. 42445218
(86) WO 31.01.2019. PCT/PL2019/000012
(87) WO 08.08.2019. WO 2019/151882
(96) 31.01.2019. 19747023.0
(97) 27.03.2024. EP3746106 B 2024/13 EN
(54) INHIBITORI NEUTRALNE ENDOPEPTIDAZE (NEP) I HUMANE RASTVORIVE ENDOPEPTIDAZE (HSEP) ZA PROFILAKSU I LEČENJE OČNIH BOLESTI
NEUTRAL ENDOPEPTIDASE (NEP) AND HUMAN SOLUBLE ENDOPEPTIDASE (HSEP) INHIBITORS FOR PROPHYLAXIS AND TREATMENT OF EYE DISEASES
(73) TURSKI, Christopher, Stary Rynek 40, 24-300 Opole Lubelskie, PL
(72) TURSKI, Christopher, Stary Rynek 40, 24-300 Opole Lubelskie, PL
(74) AOD MSA IP – MILOJEVIĆ SEKULIĆ ADVOKATI, Karađorđeva 65, 11000 Beograd

(51) ***A61K 31/56*** (2006.01) **(11) 65652 B1**
A61K 39/395 (2006.01)
A61K 45/06 (2006.01)
C07K 16/24 (2006.01)
(21) **P-2024/0677** (22) 27.04.2017.
(30) US 27.04.2016. 201662328539 P
(86) WO 27.04.2017. PCT/US2017/029768
(87) WO 02.11.2017. WO 2017/189805
(96) 27.04.2017. 17790401.8
(97) 29.05.2024. EP3448391 B 2024/22 EN
(54) POSTUPCI LEČENJA BOLESTI U KOJIMA JE DEJSTVO IL-13 ŠTETNO POMOĆU ANTITELA PROTIV IL-13
METHODS OF TREATMENT OF DISEASES IN WHICH IL-13 ACTIVITY IS DETRIMENTAL USING ANTI-IL-13 ANTIBODIES
(73) ABBVIE MANUFACTURING MANAGEMENT UNLIMITED COMPANY, 70 Sir John Rogerson's Quay, Dublin, 2, IE
(72) TIMONY, Gregg, 7333 Calle Pera, Carlsbad, CA 92009, US; GUJRATHI, Sheila, P.O. Box 1395, Rancho Santa Fe, CA 92067, US; PEACH, Robert, 3415 6th Avenue, San Diego, CA 92103, US; OLSON, Allan, 3033 Science Park Rd. Ste. 300, San Diego, CA 92121, US
(74) ŽIVKOVIĆ, Zoran, Alekse Nenadovića 16, 11000 Beograd

(51) ***A61K 31/7125*** (2006.01) **(11) 65648 B1**
A61K 9/00 (2006.01)
A61K 9/113 (2006.01)
A61K 47/20 (2006.01)
A61K 47/44 (2017.01)
A61P 27/02 (2006.01)
(21) **P-2024/0710** (22) 02.02.2018.
(30) US 03.02.2017. 201715423964
EP 03.02.2017. 17154670
(86) WO 02.02.2018. PCT/EP2018/052663
(87) WO 09.08.2018. WO 2018/141908
(96) 02.02.2018. 18703305.5
(97) 17.04.2024. EP3576753 B 2024/16 EN
(54) STERILNA EMULZIJA KOJA SADRŽI STABILAN FOSFOROTIOATNI OLIGONUKLEOTID
STERILE EMULSION COMPRISING A STABLE PHOSPHOROTHIOATE OLIGONUCLEOTIDE
(73) LABORATOIRES KÔL, 22 Allée Alan Turing, 63000 Clermont-Ferrand, FR
(72) VIAUD, Éric, Chemin Champ-Rond 53, 1010 Lausanne, CH; FERRY, Antoine, 11 avenue de Suffren, 75007 Paris, FR; MISSIAEN, Carla, Josef Boelsstraat 19, 8400 Oostende, BE; VERCAMMEN, Jo, Pijnbroekstraat 64, 1600 Sint-Pieters-Leeuw, BE
(74) ŽIVKO MIJATOVIĆ AND PARTNERS DOO BEOGRAD, Studentski trg 4, 11000 Beograd

(51) ***A61K 35/17*** (2015.01) **(11) 65658 B1**
A01N 1/02 (2006.01)
A61K 39/395 (2006.01)
C07K 16/28 (2006.01)
C07K 16/30 (2006.01)
C12N 5/0783 (2010.01)
(21) **P-2024/0687** (22) 26.08.2019.
(30) EP 27.08.2018. 18191031
(86) WO 26.08.2019. PCT/EP2019/072727
(87) WO 05.03.2020. WO 2020/043670
(96) 26.08.2019. 19769715.4
(97) 24.04.2024. EP3843757 B 2024/17 EN
(54) KRIOKONZERVIRANE NK ĆELIJE PRETHODNO PUNJENE KONSTRUKTOM ANTITELA
CRYOPRESERVED NK CELLS PRELOADED WITH AN ANTIBODY CONSTRUCT
(73) AFFIMED GMBH, Gottlieb-Daimler-Strasse 2, 68165 Mannheim, DE
(72) REUSCH, Uwe, 68165 Mannheim, DE; KOCH, Joachim, 68165 Mannheim, DE; TREDER, Martin, 68165 Mannheim, DE; DULAT, Holger, J., 68165 Mannheim, DE
(74) ŠUNDERIĆ, Bojan, Terazije 29, 11000 Beograd

(51) ***A61K 35/28*** (2015.01) **(11) 65645 B1**
C12N 5/074 (2010.01)
(21) **P-2024/0676** (22) 25.06.2014.

(30) KR 13.06.2014. 20140072427
(86) WO 25.06.2014. PCT/KR2014/005618
(87) WO 17.12.2015. WO 2015/190636
(96) 25.06.2014. 14894643.7
(97) 03.04.2024. EP3156481 B 2024/14 EN
(54) POSTUPAK ZA PROIZVODNJU INDUKOVANIH PLURIPOTENTNIH MATIČNIH ĆELIJA OD ADIPOZNIH MEZENHIMALNIH MATIČNIH ĆELIJA I INDUKOVANE PLURIPOTENTNE MATIČNE ĆELIJE PROIZVEDENE TIM POSTUPKOM
METHOD FOR MANUFACTURING INDUCED PLURIPOTENT STEM CELLS FROM ADIPOSE-DERIVED MESENCHYMAL STEM CELLS AND INDUCED PLURIPOTENT STEM CELLS MANUFACTURED BY SAME METHOD
(73) BBHC CO. LTD., 72 UN village-gil, Yongsan-gu, Seoul 140-884, KR
(72) LEE, Sang, Yeon, 9-6 Minbaek-gil, Uiwang-si Gyeonggi-do 437-081, KR; JUNG, Won, Ju, 102-901 Shinsung Novaville 468 Hangaram-ro Songpa-gu, Seoul 138-873, KR; KIM, Ho, Bin, 1-906 Life Miseong Apt. 12 Bulgwang-ro 8-gilEunpyeong-gu, Seoul 122-857, KR; OH, Min, Sun, 115-1008 Hanshin Apt. 37-48 Jamwon-ro Seocho-gu, Seoul 137-030, KR; LEE, Kye, Ho, 72 UN village-gil Yongsan-gu, Seoul 140-884, KR
(74) ŽIVKOVIĆ, Zoran, Alekse Nenadovića 16, 11000 Beograd

---

(51) ***A61K 38/00*** (2006.01) **(11) 65665 B1**
A61K 9/00 (2006.01)
A61K 47/26 (2006.01)
A61P 1/00 (2006.01)
A61P 1/04 (2006.01)
A61P 9/10 (2006.01)
A61P 17/06 (2006.01)
A61P 19/02 (2006.01)
A61P 27/02 (2006.01)
A61P 29/00 (2006.01)
A61P 37/08 (2006.01)
C07K 14/54 (2006.01)
C07K 14/715 (2006.01)
(21) **P-2024/0718** (22) 01.12.2015.
(30) EP 01.12.2014. 14195726
(86) WO 01.12.2015. PCT/NL2015/050837
(87) WO 09.06.2016. WO 2016/089206
(96) 01.12.2015. 15834723.7
(97) 10.04.2024. EP3227325 B 2024/15 EN
(54) SELEKTIVNE KOMPOZICIJE INHIBITORA IL-6-TRANS-SIGNALIZACIJE
SELECTIVE IL-6-TRANS-SIGNALLING INHIBITOR COMPOSITIONS
(73) FERRING B.V., Polaris Avenue 144, 2132 JX Hoofddorp, NL
(72) COTTINGHAM, Ian, Chemin de la Vergognausaz 50, 1162 St-Prex, CH; PLAKSIN, Daniel, Chemin de la Vergognausaz 50, 1162 St-Prex, CH; DUBOEUF, Jérémy, c/o Polaris Avenue 144, 2132 JX Hoofddorp, NL
(74) ŽIVKOVIĆ, Zoran, Alekse Nenadovića 16, 11000 Beograd

---

(51) ***A61K 38/17*** (2006.01) **(11) 65680 B1**
A61K 9/00 (2006.01)
A61K 9/19 (2006.01)
A61K 31/728 (2006.01)
A61P 19/02 (2006.01)
(21) **P-2024/0743** (22) 12.06.2018.
(30) US 14.06.2017. 201762519538 P
(86) WO 12.06.2018. PCT/US2018/037058
(87) WO 20.12.2018. WO 2018/231793
(96) 12.06.2018. 18816758.9
(97) 05.06.2024. EP3638204 B 2024/23 EN
(54) PEPTID TPX-100 ZA UBLAŽAVANJE BOLA ZGLOBOVA KOLENA
PEPTIDE TPX-100 FOR ALLEVIATING KNEE JOINT PAIN
(73) ORTHOTROPHIX, INC., 303 Hegenberger Road, Suite 312, Oakland, CA 94621, US
(72) KUMAGAI, Yoshinari, 740 Promontory Point Ln., Foster City, California 94404, US; MCGUIRE, Dawn, 59 Oak Rd., Orinda, California 94563, US; MILLER, Meghan, 1810 Badger Pass Way, Antioch, California 84531, US; ROSEN, David, 303 Hegenberger Road, Suite 312, Oakland, CA 94621, US
(74) ŠUNDERIĆ, Bojan, Terazije 29, 11000 Beograd

---

(51) ***A61K 39/02*** (2006.01) **(11) 65631 B1**
C07K 14/24 (2006.01)
(21) **P-2024/0696** (22) 23.02.2015.
(30) US 24.02.2014. 201461943710 P
(86) WO 23.02.2015. PCT/EP2015/053739
(87) WO 27.08.2015. WO 2015/124769
(96) 23.02.2015. 15706459.3
(97) 03.04.2024. EP3110441 B 2024/14 EN
(54) NOVI POLISAHARID I NJEGOVE UPOTREBE
NOVEL POLYSACCHARIDE AND USES THEREOF
(73) GLAXOSMITHKLINE BIOLOGICALS S.A., Rue de l'Institut, 89, 1330 Rixensart, BE
(72) KOWARIK, Michael, T., Goldbrunnenstrasse 57, 8055 Zurich, CH; WETTER, Michael, L., Fellenbergstrasse 278, 8047 Zurich, CH; KEMMLER, Stefan, J., Altweg 11, 8047 Zurich, CH; HÄUPTLE, Micha, A., Militärstrasse 105, 8004 Zurich, CH; GAMBILLARA, Veronica, Bruechst 55, 8706 Meilen, CH; MALLY, Manuela, Paechterriedstrasse 49, 8105 Watt, CH
(74) BOGDANOVIĆ, Dejan, Vlajkovićeva 28, 11000 Beograd

(51) ***A61K 39/395*** (2006.01) **(11) 65661 B1**
A61P 1/04 (2006.01)
C07K 16/24 (2006.01)
(21) **P-2024/0698** (22) 28.03.2019.
(30) US 30.03.2018. 201862650314 P
(86) WO 28.03.2019. PCT/US2019/024633
(87) WO 03.10.2019. WO 2019/191464
(96) 28.03.2019. 19722256.5
(97) 08.05.2024. EP3773715 B 2024/19 EN
(54) MIRIKIZUMAB U TRETMANU ULCERATIVNOG KOLITISA
MIRIKIZUMAB IN THE TREATMENT OF ULCERATIVE COLITIS
(73) ELI LILLY AND COMPANY, Lilly Corporate Center, Indianapolis, IN 46285, US
(72) CANAVAN, James, Benedict, c/o ELI LILLY AND COMPANY P.O. Box 6288, Indianapolis, Indiana 46206-6288, US; FRIEDRICH, Stuart, William, c/o ELI LILLY AND COMPANY P.O. Box 6288, Indianapolis, Indiana 46206-6288, US; KRUEGER, Kathryn, Ann, c/o ELI LILLY AND COMPANY P.O. Box 6288, Indianapolis, Indiana 46206-6288, US; MILCH, Catherine, c/o ELI LILLY AND COMPANY P.O. Box 6288, Indianapolis, Indiana 46206-6288, US; TUTTLE, Jay, Lawrence, c/o ELI LILLY AND COMPANY P.O. Box 6288, Indianapolis, Indiana 46206-6288, US
(74) POPOVIĆ, Boris, Takovska 19, 11000 Beograd

(51) ***A61K 39/395*** (2006.01) **(11) 65666 B1**
A61K 35/17 (2015.01)
A61K 39/00 (2006.01)
A61K 45/06 (2006.01)
A61K 47/68 (2017.01)
A61K 47/69 (2017.01)
A61P 35/00 (2006.01)
C07K 16/18 (2006.01)
C07K 16/30 (2006.01)
C12P 21/08 (2006.01)
(21) **P-2024/0605** (22) 08.11.2016.
(30) US 09.11.2015. 201562253000 P
US 16.06.2016. 201662350976 P
(86) WO 08.11.2016. PCT/US2016/060974
(87) WO 18.05.2017. WO 2017/083296
(96) 08.11.2016. 16864859.0
(97) 17.04.2024. EP3373968 B 2024/16 EN
(54) GLIPIKAN 2 KAO TUMOR MARKER I TERAPIJSKI CILJ
GLYPICAN 2 AS A CANCER MARKER AND THERAPEUTIC TARGET
(73) THE CHILDREN'S HOSPITAL OF PHILADELPHIA, 3401 Civic Center Boulevard, Philadelphia, PA 19104, US; THE GOVERNMENT OF THE UNITED STATES OF AMERICA AS REPRESENTED BY THE SECRETARY OF THE DEPARTMENT OF HEALTH AND HUMAN SERVICES, Office of Technology Transfer 6011 Executive Boulevard, Suite 325, Rockville, MD 20852-3804, US
(72) MARIS,John, M., c/o Children's Hospital of Philadelphia 3060 CTRB 2501 Civic Center Blvd., Philadelphia, PA 19104, US; BOSSE, Kristopher, R., c/o Children's Hospital of Philadelphia 3060 CTRB 2501 Civic Center Blvd., Philadelphia, PA 19104, US; DIMITROV, Dimiter, c/o NCI NIH 567/152 CIP NCI-Frederick, Frederick, MD 21702, US; ZHU, Zhongyu, c/o NCI Frederick Bldg. 567 Room 180, Frederick, MD 21702, US; JELEV, Dontcho, V., 14012 Arctic Ave., Rockville, MD 20853, US
(74) ŽIVKOVIĆ, Zoran, Alekse Nenadovića 16, 11000 Beograd

(51) ***A61K 47/60*** (2017.01) **(11) 65660 B1**
A61K 38/00 (2006.01)
A61K 47/54 (2017.01)
A61K 47/68 (2017.01)
A61P 35/00 (2006.01)
(21) **P-2024/0697** (22) 23.11.2016.
(30) US 25.11.2015. 201562260046 P
(86) WO 23.11.2016. PCT/IB2016/001772
(87) WO 01.06.2017. WO 2017/089890
(96) 23.11.2016. 16868091.6
(97) 03.04.2024. EP3380124 B 2024/14 EN
(54) KONJUGATI KOJI SADRŽE SAMOZAPALJIVE GRUPE I POSTUPCI POVEZANI SA NJIMA
CONJUGATES COMPRISING SELF-IMMOLATIVE GROUPS AND METHODS RELATED THERETO
(73) LIGACHEM BIOSCIENCES INC., 10, Gukjegwahak 10-ro, Yuseong-gu, Daejon 34002, KR
(72) KIM, Yong, Zu, 8-26 Munpyeongseo-ro Daedeok-gu, Daejeon 34302, KR; OH, Yeong, Soo, 8-26 Munpyeongseo-ro Daedeok-gu, Daejeon 34302, KR; CHAE, Jeiwook, 8-26 Munpyeongseo-ro Daedeok-gu, Daejeon 34302, KR; SONG, Ho, Young, 8-26 Munpyeongseo-ro Daedeok-gu, Daejeon 34302, KR; CHUNG, Chul-Woong, 8-26 Munpyeongseo-ro Daedeok-gu, Daejeon 34302, KR; PARK, Yun, Hee, 8-26 Munpyeongseo-ro Daedeok-gu, Daejeon 34302, KR; CHOI, Hyo, Jung, 8-26 Munpyeongseo-ro Daedeok-gu, Daejeon 34302, KR; PARK, Kyung, Eun, 8-26 Munpyeongseo-ro Daedeok-gu, Daejeon 34302, KR; KIM, Hyoungrae, 8-26 Munpyeongseo-ro Daedeok-gu, Daejeon 34302, KR; KIM, Jinyeong, 8-26 Munpyeongseo-ro Daedeok-gu, Daejeon 34302, KR; MIN, Ji, Young, 8-26 Munpyeongseo-ro Daedeok-gu, Daejeon 34302, KR; KIM, Sung, Min, 8-26 Munpyeongseo-ro Daedeok-gu, Daejeon 34302, KR; LEE, Byung, Soo, 8-26 Mupyeongseo-ro Daedeok-gu, Daejeon 34302, KR; WOO, Dong, Hyun, 8-26 Munpyeongseo-ro Daedeok-gu, Daejeon 34302, KR; JUN, Ji, Eun, 8-26 Munpyeongseo-ro Daedeok-gu,

Daejeon 34302, KR; LEE, Su, In, 8-26 Munpyeongseo-ro Daedeok-gu, Daejeon 34302, KR
(74) PETOŠEVIĆ DOO BEOGRAD, Bulevar oslobođenja 87, 11040 Beograd

---

(51) ***A61K 47/69*** (2017.01) **(11) 65647 B1**
A61K 38/07 (2006.01)
A61P 35/00 (2006.01)
B82Y 5/00 (2011.01)
(21) **P-2024/0704** (22) 08.05.2013.
(30) US 08.05.2012. 201261644122 P
US 12.03.2013. 201361777475 P
(96) 08.05.2013. 13167148.9
(97) 17.04.2024. EP2662094 B 2024/16 EN
(54) POSTUPCI ZA KOMPLEKSIRANJE CIKLODEKSTRINA ZA FORMULACIJU PEPTIDNIH INHIBITORA PROTEAZOMA
CYLODEXTRIN COMPLEXATION METHODS FOR FORMULATING PEPTIDE PROTEASOME INHIBITORS
(73) ONYX THERAPEUTICS, INC., One Amgen Center Drive, Thousand Oaks, CA 91320-1799, US
(72) LEWIS, Evan, 631 Miller Ave, Pacifica, CA California 64044, US; SHWONEK, Peter, 436 Capistrano Ave, San Francisco, CA California 94112, US; DALZIEL, Sean, 400 Beale Street, Apt. 1901, San Francisco, CA California 94105, US; JUMAA, Mouhannad, 363 Catamaran St, Foster City, CA California 94404, US
(74) ŽIVKOVIĆ, Zoran, Alekse Nenadovića 16, 11000 Beograd

---

(51) ***A61M 5/168*** (2006.01) **(11) 65640 B1**
A61M 5/142 (2006.01)
A61M 39/22 (2006.01)
A61M 39/24 (2006.01)
(21) **P-2024/0669** (22) 16.05.2014.
(30) EP 16.05.2013. 13168018
(86) WO 16.05.2014. PCT/EP2014/060117
(87) WO 20.11.2014. WO 2014/184358
(96) 16.05.2014. 14727434.4
(97) 27.03.2024. EP2996742 B 2024/13 EN
(54) INOVATIVNI AKTIVNI VENTIL ZA DAVANJE LEKA U SLUČAJU NUŽDE
NOVEL ACTIVE EMERGENCY SUPPLY VALVE
(73) SCIPHARM S.À R.L., 7, Fausermillen, 6689 Mertert, LU
(72) FISCHER, Georg, Unteralm 23, A-8653 Stanz, AT
(74) ŽIVKO MIJATOVIĆ AND PARTNERS DOO BEOGRAD, Studentski trg 4, 11000 Beograd

---

(51) ***A61P 9/04*** (2006.01) **(11) 65611 B1**
A61K 31/4196 (2006.01)
C07D 413/12 (2006.01)
(21) **P-2024/0598** (22) 16.07.2020.
(30) US 17.07.2019. 201962875350 P
(86) WO 16.07.2020. PCT/US2020/042387
(87) WO 21.01.2021. WO 2021/011807
(96) 16.07.2020. 20753562.6
(97) 08.05.2024. EP3999180 B 2024/19 EN
(54) POLIMORFI (R)-N-(5-(5-ETIL-1,2,4-OKSADIAZOL-3-IL)-2,3-DIHIDRO-1H-INDEN-1-IL)-1-METIL-1H- PIR AZOLE-4-KARBOKSAMIDA
POLYMORPHS OF (R)-N-(5-(5-ETHYL-1,2,4-OXADIAZOL-3-YL)-2,3-DIHYDRO-1H-INDEN-1-YL)-1-METHYL-1H-PYRAZOLE-4-CARBOXAMIDE
(73) CYTOKINETICS, INC., 350 Oyster Point Blvd, South San Francisco CA 94080, US
(72) TOM, Norma, 3913 Christian Drive, Belmont, California 94002, US; PFEIFFER, Matthew, 567 E. 6th Avenue, Salt Lake City, Utah 84103, US; ANDERSEN, Denise, PO Box 371608, Montara, California 94037, US; GAO, Qi, 5 Hoagland Place, Franklin Park, New Jersey 08823, US
(74) ĆOSOVIĆ, Dragoljub, Bulevar Mihajla Pupina 10v/VI/620, 11000 Beograd

---

(51) ***B01D 53/14*** (2006.01) **(11) 65650 B1**
B01D 47/02 (2006.01)
B01D 53/18 (2006.01)
B01D 53/78 (2006.01)
(21) **P-2024/0593** (22) 02.11.2015.
(30) US 02.06.2015. 201562169856 P
(96) 02.11.2015. 20192513.8
(97) 28.02.2024. EP3834913 B 2024/09 EN
(54) GASNI PREČIŠĆIVAČ SA VIŠE NIVOA SA VIŠESTRUKIM POTOPLJENIM GLAVAMA PREČIŠĆIVAČA
MULTI-LEVEL GAS SCRUBBER WITH MULTIPLE FLOODED SCRUBBER HEADS
(73) PACIFIC GREEN TECHNOLOGIES INC., 5205 Prospect Road, Suite 135-226, San Jose, CA 95129, US
(72) MCCLELLAND, Kenneth, James, 3820 Westridge Avenue, West Vancouver, British Columbia V7V 3H5, CA
(74) BOGDANOVIĆ, Dejan, Vlajkovićeva 28, 11000 Beograd

---

(51) ***B22D 41/28*** (2006.01) **(11) 65641 B1**
B22D 41/30 (2006.01)
B22D 41/32 (2006.01)
F27D 3/15 (2006.01)
(21) **P-2024/0679** (22) 27.04.2022.
(96) 27.04.2022. 22170298.8
(97) 08.05.2024. EP4268994 B 2024/19 EN
(54) VATROSTALNA PLOČA, POSTUPAK ZA PROIZVODNJU VATROSTALNE PLOČE I PRIMENA VATROSTALNE PLOČE
REFRACTORY PLATE, METHOD FOR THE PRODUCTION OF THE REFRACTORY PLATE AND USE OF THE REFRACTORY PLATE

(73) REFRACTORY INTELLECTUAL PROPERTY GMBH & CO. KG, Wienerbergstraße 11, 1100 Wien, AT
(72) GSCHIEL, Sabine, 8700 Leoben, AT; NEXTL-RÖSCHEL, Stephan, 8670 Krieglach, AT; SAMPAYO, RODRIGUEZ, Luis, 1020 Vienna, AT; SCHUGHART, Tamara, 95615 Marktredwitz, DE
(74) PLAVŠA & PLAVŠA DOO BEOGRAD, Strumička 51, 11000 Beograd

(51) ***B23K 35/02*** (2006.01) **(11) 65676 B1**
B23K 35/26 (2006.01)
C22C 13/00 (2006.01)
H01L 23/373 (2006.01)
(21) **P-2024/0727** (22) 08.02.2021.
(30) DE 12.02.2020. 102020000913
(86) WO 08.02.2021. PCT/DE2021/000021
(87) WO 19.08.2021. WO 2021/160196
(96) 08.02.2021. 21709881.3
(97) 03.04.2024. EP4103351 B 2024/14 DE
(54) FOLIJA ZA LEMLJENJE BEZ OLOVA
LEAD-FREE SOLDER FOIL
(73) PFARR STANZTECHNIK GMBH, Am kleinen Sand 1, 36419 Buttlar / Thüringen, DE
(72) MÄDLER, Ralph, Akazienweg 5, 36037 Fulda, DE; REICHELT, Stephan, Thomas-Müntzer-Straße 67 B, 36404 Unterbreizbach, DE
(74) PETOŠEVIĆ DOO BEOGRAD, Bulevar oslobođenja 87, 11040 Beograd

(51) ***B29C 65/18*** (2006.01) **(11) 65634 B1**
B29L 9/00 (2006.01)
B65D 30/02 (2006.01)
B65D 30/08 (2006.01)
(21) **P-2024/0702** (22) 23.02.2021.
(30) FR 10.03.2020. 2002384
(96) 23.02.2021. 21158603.7
(97) 29.05.2024. EP3878637 B 2024/22 FR
(54) POSTUPAK ZA PROIZVODNJU KESE SA UMECIMA I POBOLJŠANA KESA SA UMECIMA
METHOD FOR MANUFACTURING A GUSSET BAG, AND IMPROVED GUSSET BAG
(73) COVERIS FLEXIBLES FRANCE, 5 ZA du Cantonnier, 43290 Montfaucon en Velay, FR
(72) VALETTE, Eric, 9 Route du Chambon, 43120 Monistrol-sur-Loire, FR
(74) ŽIVKO MIJATOVIĆ AND PARTNERS DOO BEOGRAD, Studentski trg 4, 11000 Beograd

(51) ***B29C 73/02*** (2006.01) **(11) 65690 B1**
B32B 17/10 (2006.01)
(21) **P-2024/0744** (22) 17.09.2014.
(30) GB 20.09.2013. 201316736
(86) WO 17.09.2014. PCT/EP2014/069823
(87) WO 26.03.2015. WO 2015/040073
(96) 17.09.2014. 14766507.9
(97) 15.05.2024. EP3046752 B 2024/20 EN
(54) POPRAVKA STAKLENIH PANELA
GLAZING PANEL REPAIR
(73) BELRON INTERNATIONAL LIMITED, Milton Park, Stroude Road, Egham, Surrey TW20 9EL, GB
(72) PAUL, Syfko, Glass Medic 6295 Maxtown Road Ste. 200, Westerville, OH 43082, US
(74) ŽIVKO MIJATOVIĆ AND PARTNERS DOO BEOGRAD, Studentski trg 4, 11000 Beograd

(51) ***B29C 73/10*** (2006.01) **(11) 65704 B1**
(21) **P-2024/0754** (22) 03.05.2021.
(30) DE 09.06.2020. 102020207204
(86) WO 03.05.2021. PCT/EP2021/061586
(87) WO 16.12.2021. WO 2021/249697
(96) 03.05.2021. 21724229.6
(97) 10.04.2024. EP4161765 B 2024/15 DE
(54) REPARATURNI FLASTER ZA ELASTOMERNU KOMPONENTU SA POBOLJŠANIM VEZUJUĆIM SLOJEM
REPAIR PATCH FOR AN ELASTOMER COMPONENT WITH AN IMPROVED CONNECTION LAYER
(73) REMA TIP TOP AG, Gruber Str. 65, 85586 Poing, DE
(72) CASPER, Christian, 85229 Markt Indersdorf, DE; KINZL, Florian, 85652 Pliening, DE; MÜCKE, Sylvia, 85457 Wörth, DE
(74) ŽIVKO MIJATOVIĆ AND PARTNERS DOO BEOGRAD, Studentski trg 4, 11000 Beograd

(51) ***B30B 9/12*** (2006.01) **(11) 65635 B1**
B30B 9/18 (2006.01)
G01F 13/00 (2006.01)
(21) **P-2024/0667** (22) 02.06.2021.
(30) AT 21.07.2020. 506272020
(86) WO 02.06.2021. PCT/EP2021/064778
(87) WO 27.01.2022. WO 2022/017672
(96) 02.06.2021. 21731936.7
(97) 20.03.2024. EP4185459 B 2024/12 DE
(54) POSTUPAK I UREĐAJ ZA MERENJE SADRŽAJA FILTRATA NA PUŽNOJ PRESI
METHOD AND DEVICE FOR MEASURING THE FILTRATE CONTENT ON A SCREW PRESS
(73) ANDRITZ AG, Stattegger Strasse 18, 8045 Graz, AT
(72) EGGER, Markus, 8020 Graz, AT; PICHLER, Franco, 8570 Voitsberg, AT; STELZER, Daniel, 8663 Veitsch Graz, AT; WILLBERGER, Stefan, 8063 Eggersdorf bei Graz, AT
(74) ŽIVKO MIJATOVIĆ AND PARTNERS DOO BEOGRAD, Studentski trg 4, 11000 Beograd

(51) ***B30B 9/26*** (2006.01) **(11) 65667 B1**
(21) **P-2024/0649** (22) 01.09.2020.
(30) DE 02.12.2019. 102019132707
(96) 01.09.2020. 20193787.7
(97) 20.03.2024. EP3831588 B 2024/12 DE

(54) UREĐAJ ZA CEĐENJE
DEVICE FOR PRESSING
(73) HARBURG-FREUDENBERGER MASCHINENBAU GMBH, Schlachthofstraße 22, 21079 Hamburg, DE
(72) DROGIN, Sergey, Roggenkamp 7, 21217 Seevetal, DE
(74) AOD MSA IP – MILOJEVIĆ SEKULIĆ ADVOKATI, Karađorđeva 65, 11000 Beograd

---

(51) ***B30B 11/20*** (2006.01) **(11) 65695 B1**
B30B 15/26 (2006.01)
B30B 15/34 (2006.01)
(21) **P-2024/0762** (22) 12.08.2020.
(30) NL 19.08.2019. 2023659
(86) WO 12.08.2020. PCT/NL2020/050506
(87) WO 25.02.2021. WO 2021/034188
(96) 12.08.2020. 20758354.3
(97) 17.04.2024. EP4017719 B 2024/16 EN
(54) PRESA ZA PELETE SA SISTEMOM ZA HLAĐENJE I POSTUPAK IZRADE PELETA
PELLET PRESS WITH COOLING SYSTEM AND METHOD OF MANUFACTURING PELLETS
(73) PELLETING TECHNOLOGY NEDERLAND B.V., Galvaniweg 29, 5482 TN Schijndel, NL
(72) CLEVEN, Arnold Peter Theodoor, Koppertweg 13, 5962 AL Melderslo, NL
(74) ŽIVKO MIJATOVIĆ AND PARTNERS DOO BEOGRAD, Studentski trg 4, 11000 Beograd

---

(51) ***B32B 5/02*** (2006.01) **(11) 65614 B1**
B32B 5/10 (2006.01)
B32B 5/26 (2006.01)
B32B 7/04 (2019.01)
E02D 31/02 (2006.01)
(21) **P-2024/0584** (22) 23.05.2019.
(30) IT 24.05.2018. 201800005673
IT 24.05.2018. 201800005668
(86) WO 23.05.2019. PCT/IB2019/054268
(87) WO 28.11.2019. WO 2019/224761
(96) 23.05.2019. 19733556.5
(97) 03.04.2024. EP3802106 B 2024/14 EN
(54) GEOKOMPOZIT I POSTUPAK ZA NJEGOVU PROIZVODNJU
GEOCOMPOSITE AND METHOD FOR THE PRODUCTION THEREOF
(73) OFFICINE MACCAFERRI S.P.A., Via del Faggiolo, 1/12, 40132 Bologna (BO), IT
(72) FERRAIOLO, Francesco, Via Gandolfi, 58, 40050 Ca' de' Fabbri (BO), IT
(74) ĆOSOVIĆ, Dragoljub, Bulevar Mihajla Pupina 10v/VI/620, 11000 Beograd

---

(51) ***B60K 35/00*** (2024.01) **(11) 65619 B1**
B60K 35/10 (2024.01)
B60K 35/25 (2024.01)
(21) **P-2024/0652** (22) 23.07.2020.
(30) DE 19.08.2019. 102019212380
(86) WO 23.07.2020. PCT/EP2020/070797
(87) WO 25.02.2021. WO 2021/032403
(96) 23.07.2020. 20750609.8
(97) 29.05.2024. EP4017751 B 2024/22 DE
(54) KOMANDNA JEDINICA ZA VOZILO I VOZILO
OPERATOR CONTROL UNIT FOR A VEHICLE, AND VEHICLE
(73) CONTINENTAL AUTOMOTIVE TECHNOLOGIES GMBH, Continental-Plaza 1, 30175 Hannover, DE
(72) BRÜNINGHAUS, Andreas, c/o Continental Teves AG & Co. OHG Intellectual Property Guerickestr. 7, 60488 Frankfurt am Main, DE; BEILKER, Dirk, c/o Continental Teves AG & Co. OHG Intellectual Property Guerickestr. 7, 60488 Frankfurt am Main, DE; SCHUMACHER, Sven, c/o Continental Teves AG & Co. OHG Intellectual Property Guerickestr. 7, 60488 Frankfurt am Main, DE
(74) ŽIVKOVIĆ, Zoran, Alekse Nenadovića 16, 11000 Beograd

---

(51) ***B63B 35/44*** (2006.01) **(11) 65623 B1**
B63B 35/58 (2006.01)
H02B 7/00 (2006.01)
(21) **P-2024/0671** (22) 24.04.2020.
(30) DE 07.05.2019. 102019111866
(86) WO 24.04.2020. PCT/EP2020/061500
(87) WO 12.11.2020. WO 2020/224993
(96) 24.04.2020. 20719910.0
(97) 08.05.2024. EP3752417 B 2024/19 DE
(54) PLUTAJUĆI PRETVARAČKI UREĐAJ
FLOATING CONVERSION DEVICE
(73) BAYWA R.E. SOLAR PROJECTS GMBH, Arabellastraße 4, 81925 München, DE
(72) GIMBEL, Edgar, Schäferstraße 4, 79227 Schallstadt-Mengen, DE
(74) ŽIVKO MIJATOVIĆ AND PARTNERS DOO BEOGRAD, Studentski trg 4, 11000 Beograd

---

(51) ***B65B 13/18*** (2006.01) **(11) 65698 B1**
B65B 13/28 (2006.01)
B65B 13/32 (2006.01)
E04G 21/12 (2006.01)
(21) **P-2024/0745** (22) 21.07.2016.
(30) JP 22.07.2015. 2015145282
JP 22.07.2015. 2015145286
JP 08.07.2016. 2016136066
(96) 21.07.2016. 22172308.3
(97) 10.04.2024. EP4089019 B 2024/15 EN
(54) KALEM ZA MAŠINU ZA VEZIVANJE
REEL FOR BINDING MACHINE
(73) MAX CO., LTD., 6-6 Nihonbashi Hakozaki-cho Chuo-ku, Tokyo 103-8502, JP

(72) ITAGAKI, Osamu, Tokyo 103-8502, JP; MORIJIRI, Takeshi, Tokyo 103-8502, JP; SERA, Tatsunori, Tokyo 103-8502, JP; CHIGIRA, Takuya, Tokyo 103-8502, JP; TAKEUCHI, Kazuhisa, Tokyo 103-8502, JP; TAKEUCHI, Sadayoshi, Tokyo 103-8502, JP
(74) AOD MSA IP – MILOJEVIĆ SEKULIĆ ADVOKATI, Karađorđeva 65, 11000 Beograd

---

(51) ***B65D 41/32*** (2006.01) **(11) 65700 B1**
B65D 41/34 (2006.01)
B65D 51/16 (2006.01)
(21) **P-2024/0640** (22) 02.02.2022.
(86) WO 02.02.2022. PCT/IB2022/050888
(87) WO 05.01.2023. WO 2023/275624
(96) 02.02.2022. 22705582.9
(97) 22.05.2024. EP4136035 B 2024/21 EN
(54) ZATVARAČ SA NAVOJNIM POKLOPCEM
SCREW-CAP CLOSURE
(73) UAB RETAL BALTIC FILMS, Pramones str. 14, 94102 Klaipeda, LT
(72) KACHANOV, Olexandr, Vilnius, LT
(74) ĆOSOVIĆ, Dragoljub, Bulevar Mihajla Pupina 10v/VI/620, 11000 Beograd

---

(51) ***B65H 19/22*** (2006.01) **(11) 65616 B1**
B65H 19/30 (2006.01)
(21) **P-2024/0639** (22) 30.11.2022.
(30) IT 02.12.2021. 202100030554
(96) 30.11.2022. 22210640.3
(97) 08.05.2024. EP4190731 B 2024/19 EN
(54) GRUPA ZA IZBACIVANJE KOTURA I ODGOVARAJUĆI POSTUPAK IZBACIVANJA
LOG EJECTION GROUP AND RELATIVE EJECTION METHOD
(73) GAMBINI S.P.A., Via Carducci, 16, 20123 Milano, IT
(72) BUFFA, Giovanni, 51019 Ponte Buggianese (PT), IT; PICCHI, Fabio, 55013 Lammari (LU), IT; LAZZARESCHI, Paolo, 55100 Lucca (LU), IT
(74) AOD MSA IP – MILOJEVIĆ SEKULIĆ ADVOKATI, Karađorđeva 65, 11000 Beograd

---

(51) ***B65H 75/30*** (2006.01) **(11) 65686 B1**
B65H 49/32 (2006.01)
B65H 54/40 (2006.01)
B65H 75/44 (2006.01)
(21) **P-2024/0738** (22) 27.02.2019.
(86) WO 27.02.2019. PCT/FR2019/050451
(87) WO 03.10.2019. WO 2019/186003
(96) 27.02.2019. 19715155.8
(97) 03.04.2024. EP3746388 B 2024/14 FR
(54) UREĐAJ ZA NAMOTAVANJE I ODMOTAVANJE VEĆEG BROJA ROLNI TRAKA
DEVICE FOR WINDING UP AND UNWINDING A PLURALITY OF REELS OF STRIPS
(73) SPOOLEX, Zone Industrielle du Buisson, Rue de la Poudrière, 42230 Roche La Moliere, FR
(72) LASSALLE, Luc, 116 Rue Crozet Boussingault, 42100 SAINT-ETIENNE, FR; PAULET, Guillaume, 52 Allée des Pins, 43240 SAINT JUST MALMONT, FR; MONTUSCLAT, Christian, 137 Route de Fely, 07100 ROIFFIEUX, FR
(74) ŽIVKO MIJATOVIĆ AND PARTNERS DOO BEOGRAD, Studentski trg 4, 11000 Beograd

---

(51) ***B66C 13/30*** (2006.01) **(11) 65696 B1**
B66C 23/84 (2006.01)
B66F 9/065 (2006.01)
(21) **P-2024/0720** (22) 01.12.2020.
(30) IT 16.12.2019. 201900024153
(96) 01.12.2020. 20211088.8
(97) 17.04.2024. EP3838829 B 2024/16 EN
(54) VOZILO OPERATERA SA POMOĆNIM UREĐAJEM ZA CENTRIRANJE
OPERATOR VEHICLE WITH ASSISTED CENTRING DEVICE
(73) MANITOU ITALIA S.R.L., Via Cristoforo Colombo 2, Localita' Cavazzona, 41013 Castelfranco Emilia (Modena), IT
(72) IOTTI, Marco, VIA BEDESCHI 39, 42123 REGGIO EMILIA, IT
(74) AOD MSA IP – MILOJEVIĆ SEKULIĆ ADVOKATI, Karađorđeva 65, 11000 Beograd

---

(51) ***C01B 25/237*** (2006.01) **(11) 65625 B1**
B01D 15/00 (2006.01)
B01J 20/20 (2006.01)
B01J 20/30 (2006.01)
B01J 20/32 (2006.01)
B01J 20/34 (2006.01)
C02F 1/72 (2006.01)
C02F 1/76 (2006.01)
(21) **P-2024/0681** (22) 28.09.2018.
(30) LU 29.09.2017. 100464
(86) WO 28.09.2018. PCT/EP2018/076407
(87) WO 04.04.2019. WO 2019/063765
(96) 28.09.2018. 18782921.3
(97) 20.03.2024. EP3728114 B 2024/12 EN
(54) POSTUPAK ZA UKLANJANJE TEŠKIH METALA IZ TEČNOSTI
PROCESS FOR THE REMOVAL OF HEAVY METALS FROM LIQUIDS
(73) CPPE CARBON PROCESS & PLANT ENGINEERING S.A., Avenue de l'Europe, 4802 Rodange, LU
(72) STRICKROTH, Alain, 140 Rue Waassertrap, 4408 Belvaux, LU
(74) ŽIVKO MIJATOVIĆ AND PARTNERS DOO BEOGRAD, Studentski trg 4, 11000 Beograd

(51) ***C04B 24/06*** (2006.01) **(11) 65685 B1**
C04B 28/16 (2006.01)
C04B 40/00 (2006.01)
(21) **P-2024/0737** (22) 18.09.2017.
(96) 18.09.2017. 17191648.9
(97) 05.06.2024. EP3456696 B 2024/23 DE
(54) POSTUPAK ZA DETEKCIJU KOMPOZICIJE ADITIVA
METHOD FOR DETECTING AN ADDITIVE COMPOSITION
(73) PCT CHEMIE GMBH, Blumenstrasse 23-25, 71106 Magstadt, DE
(72) RAPP, Andreas, Im Bruche 32, 30519 Hannover, DE
(74) ŽIVKOVIĆ, Zoran, Alekse Nenadovića 16, 11000 Beograd

(51) ***C06B 45/10*** (2006.01) **(11) 65613 B1**
C06B 25/20 (2006.01)
(21) **P-2024/0603** (22) 23.06.2017.
(86) WO 23.06.2017. PCT/IT2017/000130
(87) WO 27.12.2018. WO 2018/235112
(96) 23.06.2017. 17791467.8
(97) 06.03.2024. EP3642175 B 2024/10 EN
(54) KOMPOZICIJA ZA JEDNOBAZNI POGONSKI BARUT ZA MUNICIJU I MUNICIJA OBEZBEĐENA TAKVOM KOMPOZICIJOM
COMPOSITION FOR SINGLE-BASE PROPELLING POWDER FOR AMMUNITION AND AMMUNITION PROVIDED WITH SUCH COMPOSITION
(73) KNDS AMMO ITALY S.P.A., Via Ariana Km. 5,2, 00034 Colleferro (Roma), IT
(72) lUDICI, Nicola, Via Ariana Km 5,2, 00034 Colleferro, Roma, IT; GIROTTI, Michela, Via San Tommaso D'Aquino 13N, 00034 Colleferro, Roma, IT; LEPORE, Laura, Via Ariane Km 5,2, 00034 Colleferro, Roma, IT
(74) ĆOSOVIĆ, Dragoljub, Bulevar Mihajla Pupina 10v/VI/620, 11000 Beograd

(51) ***C07C 217/18*** (2006.01) **(11) 65646 B1**
A61K 31/138 (2006.01)
A61P 35/04 (2006.01)
(21) **P-2024/0703** (22) 11.12.2020.
(30) US 13.12.2019. 201962947968 P
(86) WO 11.12.2020. PCT/US2020/064456
(87) WO 17.06.2021. WO 2021/119397
(96) 11.12.2020. 20897654.8
(97) 27.03.2024. EP4073025 B 2024/13 EN
(54) SOLI METALA I NJIHOVE UPOTREBE
METAL SALTS AND USES THEREOF
(73) INSPIRNA, INC., 30-02 48th Avenue, Suite 350, Long Island City, NY 11101, US
(72) WALD, Stephen, 15 Winfield Dr., Woodcliff Lake, NJ 07677-8108, US; MARTINEZ, Eduardo, J., 632 Dayton Road, Bryn Mawr, PA 19010, US; STRATFORD, Samuel, c/o Johnson Matthey 250 Cambridge Science Park, Cambridge CB4 0WE, GB; BUIST, Amanda, c/o Johnson Matthey 250 Cambridge Science Park, Cambridge CB4 0WE, GB; BENSON, Joseph, c/o Cambrex 1 The Fleming Building Edinburgh Technopole, Edinburgh EH26 0BE, GB; LOUGHREY, Jonathan, c/o Cambrex 1 The Fleming Building Edinburgh Technopole, Edinburgh EH26 0BE, GB
(74) ŽIVKO MIJATOVIĆ AND PARTNERS DOO BEOGRAD, Studentski trg 4, 11000 Beograd

(51) ***C07C 217/84*** (2006.01) **(11) 65694 B1**
A61K 31/137 (2006.01)
A61K 31/436 (2006.01)
A61P 35/00 (2006.01)
(21) **P-2024/0759** (22) 05.01.2018.
(30) US 05.01.2017. 201762442921 P
(86) WO 05.01.2018. PCT/US2018/012714
(87) WO 12.07.2018. WO 2018/129419
(96) 05.01.2018. 18736577.0
(97) 10.04.2024. EP3565542 B 2024/15 EN
(54) POLIMORFNI OBLICI RAD1901-2HCL
POLYMORPHIC FORMS OF RAD1901-2HCL
(73) RADIUS PHARMACEUTICALS, INC., 22 Boston Wharf Road, 7th Floor, Boston, MA 02210, US
(72) CRUSKIE, Michael, Paul, 6173 East Old Marion Highway, Florence, South Carolina 29506, US; BOLGER, Joshua, Kyle, 135 N. Lakewood Dr., Florence, South Carolina 29501, US; MCKENZIE, Jonathan, Blake, 1093 Sunset Drive, Latta, South Carolina 29565, US; SHETH, Pratik, 29 Valley View Drive, North GraftonMA 01536, US; EDWARDS, Richard, 250 Cambridge Science Park, CambridgeCambridgeshire CB4 0WE, GB; EBERLIN, Alex, 250 Cambridge Science Park, CambridgeCambridgeshire CB4 0WE, GB; MARKEY, Michael, 213 Indian Meadow Drive, NorthboroughMA 01532, US
(74) BOGDANOVIĆ, Dejan, Vlajkovićeva 28, 11000 Beograd

(51) ***C07D 215/46*** (2006.01) **(11) 65692 B1**
A61K 31/4709 (2006.01)
A61K 31/4985 (2006.01)
A61K 31/551 (2006.01)
A61P 35/00 (2006.01)
C07D 215/44 (2006.01)
C07D 401/12 (2006.01)
C07D 401/14 (2006.01)
C07D 405/14 (2006.01)
C07D 409/14 (2006.01)
C07D 413/12 (2006.01)
C07D 413/14 (2006.01)
C07D 487/04 (2006.01)
C07D 487/08 (2006.01)
C07D 495/14 (2006.01)
C07D 519/00 (2006.01)
(21) **P-2024/0753** (22) 29.03.2019.

(30) JP 30.03.2018. 2018068816
(86) WO 29.03.2019. PCT/JP2019/014042
(87) WO 03.10.2019. WO 2019/189778
(96) 29.03.2019. 19774768.6
(97) 24.04.2024. EP3778573 B 2024/17 EN
(54) JEDINJENJE SA ANTIKANCEROGENOM AKTIVNOŠĆU
COMPOUND WITH ANTICANCER ACTIVITY
(73) KYOWA KIRIN CO., LTD.,
1-9-2, Otemachi, Chiyoda-ku, Tokyo 100-0004, JP
(72) UCHIDA, Kenji, c/o Head Office, Kyowa Kirin Co., Ltd., 1-9-2, Otemachi, Chiyoda-ku, Tokyo 100-0004, JP; KAWAI, Ryohei, c/o Head Office, Kyowa Kirin Co., Ltd., 1-9-2, Otemachi, Chiyoda-ku, Tokyo 100-0004, JP; YAMAMOTO, Keisuke, c/o Head Office, Kyowa Kirin Co., Ltd., 1-9-2, Otemachi, Chiyoda-ku, Tokyo 100-0004, JP; KANAI, Toshimi, c/o Head Office, Kyowa Kirin Co., Ltd., 1-9-2, Otemachi, Chiyoda-ku, Tokyo 100-0004, JP; IKOTA, Hideo, c/o Head Office, Kyowa Kirin Co., Ltd., 1-9-2, Otemachi, Chiyoda-ku, Tokyo 100-0004, JP; IMAEDA, Takashi, c/o Head Office, Kyowa Kirin Co., Ltd., 1-9-2, Otemachi, Chiyoda-ku, Tokyo 100-0004, JP; YOSHIDA, Kei, c/o Head Office, Kyowa Kirin Co., Ltd., 1-9-2, Otemachi, Chiyoda-ku, Tokyo 100-0004, JP
(74) PETOŠEVIĆ DOO BEOGRAD,
Bulevar oslobođenja 87, 11040 Beograd

---

(51) ***C07D 257/06*** (2006.01) **(11) 65684 B1**
A01N 43/713 (2006.01)
A01N 43/78 (2006.01)
A01N 43/80 (2006.01)
A01N 43/82 (2006.01)
C07D 271/113 (2006.01)
C07D 401/12 (2006.01)
C07D 403/12 (2006.01)
C07D 409/12 (2006.01)
C07D 413/12 (2006.01)
C07D 417/12 (2006.01)
(21) **P-2024/0736** (22) 12.04.2021.
(30) IN 17.04.2020. 202011016632
(86) WO 12.04.2021. PCT/EP2021/059431
(87) WO 21.10.2021. WO 2021/209383
(96) 12.04.2021. 21718845.7
(97) 24.04.2024. EP4136080 B 2024/17 EN
(54) HERBICIDNA JEDINJENJA
HERBICIDAL COMPOUNDS
(73) SYNGENTA CROP PROTECTION AG,
Rosentalstrasse 67, 4058 Basel, CH
(72) BURTON, Paul, Matthew, Syngenta Limited Syngenta, Jealott's Hill International Research Centre, Bracknell Berkshire RG42 6EY, GB; MITCHELL, Glynn, Syngenta Limited Syngenta, Jealott's HillInternational Research Centre, Bracknell Berkshire RG42 6EY, GB; RAJAN, Ramya, Syngenta Biosciences Private Limited Santa Monica Works, Corlim IIhas Goa 403 110, IN; EMERY, Katie, Syngenta Limited Syngenta, Jealott's Hill International Research Centre, Bracknell Berkshire RG42 6EY, GB; TAYLOR, Nicholas, John, Syngenta Limited Syngenta, Jealott's Hill International Research Centre, Bracknell Berkshire RG42 6EY, GB
(74) ŽIVKOVIĆ, Zoran, Alekse Nenadovića 16,
11000 Beograd

---

(51) ***C07D 405/14*** (2006.01) **(11) 65621 B1**
A61K 31/44 (2006.01)
A61P 35/00 (2006.01)
C07D 405/12 (2006.01)
(21) **P-2024/0661** (22) 17.04.2019.
(30) US 18.04.2018. 201862659408 P
(86) WO 17.04.2019. PCT/US2019/027932
(87) WO 24.10.2019. WO 2019/204490
(96) 17.04.2019. 19722363.9
(97) 13.03.2024. EP3781561 B 2024/11 EN
(54) MODULATORI ENZIMA KOJI MODIFIKUJU METIL, SASTAVI I NJIHOVA UPOTREBA
MODULATORS OF METHYL MODIFYING ENZYMES, COMPOSITIONS AND USES THEREOF
(73) CONSTELLATION PHARMACEUTICALS, INC.,
470 Atlantic Avenue, Suite 1401, Boston, MA 02210, US
(72) CÔTÉ, Alexandre, 753 Union Boulevard, Laval QC H7X 1X7, CA; GEHLING, Victor, S., 10 Ware Street Rear Unit, Somerville, MA 02144, US; KHANNA, Avinash, 63 Hurley Street Apt. 1L, Cambridge, MA 02141, US; MOINE, Ludivine, 15 York Place 4, Cambridge, MA 02141, US; STUCKEY, Jacob, I., 2 Claudette Circle, Framingham, MA 01701, US
(74) ŽIVKOVIĆ, Zoran, Alekse Nenadovića 16,
11000 Beograd

---

(51) ***C07D 453/02*** (2006.01) **(11) 65662 B1**
A61K 31/439 (2006.01)
A61P 25/16 (2006.01)
(21) **P-2024/0700** (22) 12.11.2020.
(30) KR 15.11.2019. 20190146679
(86) WO 12.11.2020. PCT/KR2020/015864
(87) WO 20.05.2021. WO 2021/096238
(96) 12.11.2020. 20887669.8
(97) 08.05.2024. EP4041733 B 2024/19 EN
(54) DERIVATI KOJI IMAJU 2,3-DIHIDRO-1H-INDEN ILI 2,3-DIHIDROBENZOFURANSKI DEO ILI NJIHOVU FARMACEUTSKI PRIHVATLJIVU SO I FARMACEUTSKE KOMPOZICIJE KOJE IH SADRŽE
DERIVATIVES HAVING 2,3-DIHYDRO-1H-INDENE OR 2,3-DIHYDROBENZOFURAN MOIETY OR PHARMACEUTICALLY ACCEPTABLE SALT THEREOF AND PHARMACEUTICAL COMPOSITIONS COMPRISING THE SAME
(73) YUHAN CORPORATION, 74 Noryangjin-ro, Dongjak-gu, Seoul 06927, KR; GREEN CROSS

CORPORATION, 107, Ihyeon-ro 30beon-gil, Giheung-gu, Yongin-si, Gyeonggi-do 16924, KR
(72) KIM, Dong-Hoon, 208-1401, 1400, Deogyeong-daero, Yeongtong-gu, Suwon-si, Gyeonggi-do 16684, KR; JOO, Jae-Eun, 20-5, Deogyeong-daero 1967beon-gil, Giheung-gu, Yongin-si, Gyeonggi-do 17097, KR; LEE, Eui-Chul, B-3604, 9, Giheungyeok-ro, Giheung-gu, Yongin-si, Gyeonggi-do 17065, KR; HAN, Tae-Dong, 103-1601, 1842, Yonggu-daero, Giheung-gu, Yongin-si, Gyeonggi-do 17080, KR; SHIN, Seung-Yub, 109-404, 615, Sumogwon-ro, Osan-si, Gyeonggi-do 18107, KR; KWON, Sool-Ki, 104-1503, 16, Gomae-ro, Giheung-gu, Yongin-si, Gyeonggi-do 17086, KR; KIM, Ji-Hye, 107-205, 15, Tapsil-ro, Giheung-gu, Yongin-si, Gyeonggi-do 17084, KR
(74) ŽIVKOVIĆ, Zoran, Alekse Nenadovića 16, 11000 Beograd

---

(51) ***C07D 471/04*** (2006.01) **(11) 65620 B1**
A61K 31/437 (2006.01)
A61K 31/444 (2006.01)
A61P 9/04 (2006.01)
A61P 17/06 (2006.01)
A61P 25/28 (2006.01)
A61P 29/00 (2006.01)
(21) **P-2024/0656** (22) 18.10.2021.
(30) US 19.10.2020. 202063093463 P
(86) WO 18.10.2021. PCT/US2021/055340
(87) WO 28.04.2022. WO 2022/086828
(96) 18.10.2021. 21805787.5
(97) 10.04.2024. EP4229056 B 2024/15 EN
(54) TRIAZOLOPIRIDINIL JEDINJENJA KAO INHIBITORI KINAZE
TRIAZOLOPYRIDINYL COMPOUNDS AS KINASE INHIBITORS
(73) BRISTOL-MYERS SQUIBB COMPANY, Route 206 and Province Line Road, Princeton, NJ 08543, US
(72) LUO, Guanglin,Princeton, New Jersey 08543, US; CHEN, Jie, Cambridge, Massachusetts 02142, US; DZIERBA, Carolyn, Diane, Cambridge, Massachusetts 02142, US; FRENNESSON, David, B., Cambridge, Massachusetts 02142, US; GUO, Junqing, Princeton, New Jersey 08543, US; HART, Amy, C., Littleton, Colorado 80128, US; HU, Xirui, Cambridge, Massachusetts 02142, US; MERTZMAN, Michael, E., Princeton, New Jersey 08543, US; PATTON, Matthew, Reiser, Cambridge, Massachusetts 02142, US; SHI, Jianliang, Princeton, New Jersey 08543, US; SPERGEL, Steven, H., Princeton, New Jersey 08543, US; VENABLES, Brian, Lee, Cambridge, Massachusetts 02142, US; WU, Yong-Jin, Cambridge, Massachusetts 02142, US; XIAO, Zili, Princeton, New Jersey 08543, US; YANG, Michael, G., Princeton, New Jersey 08543, US
(74) AOD MSA IP – MILOJEVIĆ SEKULIĆ ADVOKATI, Karađorđeva 65, 11000 Beograd

(51) ***C07D 487/04*** (2006.01) **(11) 65642 B1**
A61K 31/519 (2006.01)
A61P 3/10 (2006.01)
A61P 13/12 (2006.01)
A61P 25/08 (2006.01)
A61P 25/16 (2006.01)
A61P 25/18 (2006.01)
A61P 25/22 (2006.01)
A61P 25/24 (2006.01)
A61P 25/28 (2006.01)
A61P 27/06 (2006.01)
A61P 43/00 (2006.01)
(21) **P-2024/0536** (22) 06.11.2015.
(30) US 06.11.2014. 201462076062 P
(86) WO 06.11.2015. PCT/US2015/059541
(87) WO 12.05.2016. WO 2016/073895
(96) 06.11.2015. 15857508.4
(97) 17.04.2024. EP3215511 B 2024/16 EN
(54) SUPSTITUISANI PIRAZOLO(1,5-A)PIRIMIDINI I NJIHOVA UPOTREBA U LEČENJU MEDICINSKIH POREMEĆAJA
SUBSTITUTED PYRAZOLO(1,5-A)PYRIMIDINES AND THEIR USE IN THE TREATMENT OF MEDICAL DISORDERS
(73) BIAL-R&D INVESTMENTS, S.A., À Av. da Siderurgia Nacional, 4745-457 Coronado (S. Romão e S. Mamede), PT
(72) SKERLJ, Renato, T., 12 Crocker Circle, West Newton, MA 02465, US; LANSBURY, Peter, T., 24 Elm Street, Brookline, MA 02445, US; GOOD, Andrew, C., 52 High Hill Road, Wallingford, CT 06492, US; BOURQUE, Elyse, Marie Josée, 3115 Racine Street Unit 214, Bellingham, WA 98226, US
(74) ŽIVKOVIĆ, Zoran, Alekse Nenadovića 16, 11000 Beograd

---

(51) ***C07D 487/04*** (2006.01) **(11) 65644 B1**
A61K 31/53 (2006.01)
A61P 35/00 (2006.01)
(21) **P-2024/0664** (22) 08.04.2020.
(30) US 12.04.2019. 201962833529 P
US 04.10.2019. 201962911016 P
US 04.11.2019. 201962930240 P
(86) WO 08.04.2020. PCT/US2020/027177
(87) WO 15.10.2020. WO 2020/210293
(96) 08.04.2020. 20721083.2
(97) 17.04.2024. EP3953357 B 2024/16 EN
(54) KOMPOZICIJE I POSTUPCI ZA LEČENJE KIT- I PDGFRA-POSREDOVANIH BOLESTI
PYRROLOTRIAZINE DERIVATIVES FOR TREATING KIT- AND PDGFRA-MEDIATED DISEASES
(73) BLUEPRINT MEDICINES CORPORATION, 45 Sidney Street, Cambridge, MA 02139, US

(72) KIM, Joseph, L., 45 Sidney Street, Cambridge, MA 02139, US; DINEEN, Thomas, A., 45 Sidney Street, Cambridge, MA 02139, US; GUZI, Timothy, 45 Sidney Street, Cambridge, MA 02139, US
(74) PLAVŠA & PLAVŠA DOO BEOGRAD, Strumička 51, 11000 Beograd

(51) ***C07F 5/02*** (2006.01) **(11) 65608 B1**
A61K 31/69 (2006.01)
A61K 33/22 (2006.01)
A61P 29/00 (2006.01)
A61P 35/00 (2006.01)
(21) **P-2024/0642** (22) 21.08.2019.
(30) US 22.08.2018. 201862721113 P
(86) WO 21.08.2019. PCT/EP2019/072341
(87) WO 27.02.2020. WO 2020/038983
(96) 21.08.2019. 19758683.7
(97) 20.03.2024. EP3840837 B 2024/12 EN
(54) INHIBITORI ARGINAZE I POSTUPCI ZA NJIHOVO KORIŠĆENJE
ARGINASE INHIBITORS AND METHODS OF USE THEREOF
(73) ASTRAZENECA AB, 151 85 Södertälje, SE
(72) WU, Dedong, AstraZeneca R&D Boston 35 Gatehouse Drive, Waltham, MA 02451, US
(74) ŽIVKOVIĆ, Zoran, Alekse Nenadovića 16, 11000 Beograd

(51) ***C07K 7/08*** (2006.01) **(11) 65632 B1**
C07K 1/00 (2006.01)
(21) **P-2024/0673** (22) 05.06.2014.
(30) US 05.06.2013. 201361831402 P
(86) WO 05.06.2014. PCT/US2014/041143
(87) WO 11.12.2014. WO 2014/197720
(96) 05.06.2014. 14735048.2
(97) 13.03.2024. EP3004138 B 2024/11 EN
(54) ULTRA-PREČIŠĆENI AGONISTI GUANILAT-CIKLAZE C, POSTUPAK NJIHOVE PRIPREME I UPOTREBE
ULTRA-PURE AGONISTS OF GUANYLATE CYCLASE C, METHOD OF MAKING AND USING SAME
(73) BAUSCH HEALTH IRELAND LIMITED, 3013 Lake Drive, Citywest Business Campus, Dublin 24, IE
(72) SHAILUBHAI, Kunwar, 2707 Bald Eagle Circle, Audubon, Pennsylvania 19403, US; COMISKEY, Stephen, 105 Steeplechase Drive, Doylestown, Pennsylvania 18902, US; FENG, Rong, 74 Pine Glen Road, Langhome, Pennsylvania 19047, US; BAI, Juncai, 1024 Dittman Court, North Augusta, South Carolina 29842, US; ZHANG, Ruoping, 1024 Dittman Court, North Augusta, South Carolina 29842, US; JIA, Jun, 388 Chugong Road Fengxian Sub-Zone Industrial Park Suite 100, Shanghai 201400, CN; ZHOU, Junfeng, 388 Chugong Road Fengxian Sub-Zone Industrial Park Suite 100, Shanghai 201400, CN; ZHAO, Qiao, 388 Chugong Road Fengxian Sub-Zone Industrial Park Suite 100, Shanghai 201400, CN; ZHANG, Guoqing, 388 Chugong Road Fengxian Sub-Zone Industrial Park Suite100, Shanghai 201400, CN
(74) ŽIVKO MIJATOVIĆ AND PARTNERS DOO BEOGRAD, Studentski trg 4, 11000 Beograd

(51) ***C07K 14/605*** (2006.01) **(11) 65639 B1**
A61K 38/26 (2006.01)
(21) **P-2024/0706** (22) 05.04.2019.
(30) IN 05.04.2018. 201821013109
IN 26.10.2018. 201821040474
IN 26.10.2018. 201821040468
(96) 05.04.2019. 22177403.7
(97) 03.04.2024. EP4122954 B 2024/14 EN
(54) NOVI GLP-1 ANALOZI
NOVEL GLP-1 ANALOGUES
(73) SUN PHARMACEUTICAL INDUSTRIES LIMITED, Sun House, Plot No. 201 B/1, Western Express Highway, Goregaon (E), Mumbai, Maharashtra 400 063, IN
(72) THENNATI, Rajamannar, 390012 Gujarat, IN; CHATURVEDI, Nishith, 390012 Gujarat, IN; BURADE, Vinod, Sampatrao, 390012 Gujarat, IN; SHAHI, Pradeep, Dinesh, 390012 Gujarat, IN; NATARAJAN, Muthukumaran, 390012 Gujarat, IN; NAGARAJA, Ravishankara, Madavati, 390012 Gujarat, IN; ZALAWADIA, Rishit, Mansukhlal, 390012 Gujarat, IN; PANDYA, Kunal, 390012 Gujarat, IN; PATEL, Brijeshkumar, 390012 Gujarat, IN; JOSHI, Dhiren, Rameshchandra, 390012 Gujarat, IN; SONI, Krunal, Harishbhai, 390012 Gujarat, IN; TIWARI, Abhishek, 390012 Gujarat, IN; PATEL, Vipulkumar, Shankarbhai, 390012 Gujarat, IN
(74) ŽIVKO MIJATOVIĆ AND PARTNERS DOO BEOGRAD, Studentski trg 4, 11000 Beograd

(51) ***C07K 16/18*** (2006.01) **(11) 65630 B1**
A61K 9/00 (2006.01)
A61K 39/395 (2006.01)
A61P 7/00 (2006.01)
A61P 37/06 (2006.01)
(21) **P-2024/0695** (22) 01.08.2019.
(30) US 01.08.2018. 201862713211 P
US 17.08.2018. 201862764952 P
US 13.11.2018. 201862760204 P
(86) WO 01.08.2019. PCT/JP2019/030283
(87) WO 06.02.2020. WO 2020/027279
(96) 01.08.2019. 19755447.0
(97) 15.05.2024. EP3829628 B 2024/20 EN
(54) FARMACEUTSKA KOMPOZICIJA ZA UPOTREBU U LEČENJU ILI PREVENCIJI BOLESTI POVEZANE SA C5
A PHARMACEUTICAL COMPOSITION FOR USE IN THE TREATMENT OR PREVENTION OF A C5-RELATED DISEASE

(73) CHUGAI SEIYAKU KABUSHIKI KAISHA, 5-1, 5-chome Ukima, Kita-ku, Tokyo 115-8543, JP; F. HOFFMANN-LA ROCHE AG, Grenzacherstrasse 124, 4070 Basel, CH; OSAKA UNIVERSITY, 1-1 Yamadaoka, Suita-shi, Osaka 5650871, JP
(72) SHINOMIYA, Kenji, c/o CHUGAI SEIYAKU KABUSHIKI KAISHA 1-1, Nihonbashi-Muromachi 2-chome Chuo-ku, Tokyo 103-8324, JP; GOTANDA, Keisuke, c/o CHUGAI SEIYAKU KABUSHIKI KAISHA1-1, Nihonbashi-Muromachi 2-chome Chuo-ku, Tokyo 103-8324, JP; NISHIMURA, Jun-ichi, c/o OSAKA UNIVERSITY 1-1 Yamadaoka, Suita-shi, Osaka 565-0871, JP; WINTER, Erica, c/o Roche TCRC, Inc.430 East 29th Street, 15th Floor, New York, New York 10016, US; HSU, Joy, C., c/o Roche TCRC, Inc.430 East 29th Street, 15th Floor, New York, New York 10016, US
(74) PETOŠEVIĆ DOO BEOGRAD, Bulevar oslobođenja 87, 11040 Beograd

(51) ***C07K 16/18*** (2006.01) **(11) 65633 B1**
A61K 39/00 (2006.01)
A61P 1/04 (2006.01)
A61P 3/10 (2006.01)
A61P 9/00 (2006.01)
A61P 9/10 (2006.01)
A61P 11/00 (2006.01)
A61P 11/06 (2006.01)
A61P 13/00 (2006.01)
A61P 13/10 (2006.01)
A61P 13/12 (2006.01)
A61P 17/02 (2006.01)
A61P 19/02 (2006.01)
A61P 21/04 (2006.01)
A61P 25/00 (2006.01)
A61P 25/08 (2006.01)
A61P 25/16 (2006.01)
A61P 25/28 (2006.01)
A61P 27/02 (2006.01)
A61P 29/00 (2006.01)
(21) **P-2024/0701** (22) 13.06.2017.
(30) US 14.06.2016. 201662349705 P
US 07.10.2016. 201662405561 P
US 15.11.2016. 201662422107 P
(86) WO 13.06.2017. PCT/US2017/037226
(87) WO 21.12.2017. WO 2017/218515
(96) 13.06.2017. 17731785.6
(97) 27.03.2024. EP3468990 B 2024/13 EN
(54) ANTI-C5 ANTITELA I NJIHOVE UPOTREBE
ANTI-C5 ANTIBODIES AND USES THEREOF
(73) REGENERON PHARMACEUTICALS, INC., 777 Old Saw Mill River Road, Tarrytown, NY 10591, US
(72) HU, Ying, 777 Old Saw Mill River Road, Tarrytown, NY 10591, US; LATUSZEK, Adrianna, 777 Old Saw Mill River Road, Tarrytown, NY 10591, US; ROMANO, Carmelo, 777 Old Saw Mill River Road, Tarrytown, NY 10591, US; OLSON, William, 777 Old Saw Mill River Road, Tarrytown, NY 10591, US
(74) BOGDANOVIĆ, Dejan, Vlajkovićeva 28, 11000 Beograd

(51) ***C07K 16/28*** (2006.01) **(11) 65664 B1**
A01K 67/027 (2006.01)
A61K 39/00 (2006.01)
A61K 39/395 (2006.01)
A61P 35/00 (2006.01)
C07K 16/22 (2006.01)
C07K 16/30 (2006.01)
(21) **P-2024/0717** (22) 09.12.2015.
(30) US 09.12.2014. 201462089549 P
US 22.01.2015. 201562106525 P
(96) 09.12.2015. 20194168.9
(97) 17.04.2024. EP3808775 B 2024/16 EN
(54) NE-HUMANE ŽIVOTINJE KOJE IMAJU HUMANIZOVANI GEN KLASTERA DIFERENCIJACIJE 274
NON-HUMAN ANIMALS HAVING A HUMANIZED CLUSTER OF DIFFERENTIATION 274 GENE
(73) REGENERON PHARMACEUTICALS, INC., 777 Old Saw Mill River Road, Tarrytown, NY 10591-6707, US
(72) BUROVA, Elena, c/o Regeneron Pharmaceuticals, Inc. 777 Old Saw Mill River Road, Tarrytown, New York 10591-6707, US; TANG, Yajun, c/o Regeneron Pharmaceuticals, Inc. 777 Old Saw Mill River Road, Tarrytown, New York 10591-6707, US; LAI, Ka-Man Venus, c/o Regeneron Pharmaceuticals, Inc. 777 Old Saw Mill River Road, Tarrytown, New York 10591-6707, US; MURPHY, Andrew J., c/o Regeneron Pharmaceuticals, Inc. 777 Old Saw Mill River Road, Tarrytown, New York 10591-6707, US
(74) MITROVIĆ, Predrag, Alaska 36, 11080 Beograd

(51) ***C07K 16/28*** (2006.01) **(11) 65703 B1**
A61K 39/395 (2006.01)
A61P 35/00 (2006.01)
(21) **P-2024/0735** (22) 14.12.2016.
(30) US 15.12.2015. 201562267735 P
US 16.03.2016. 201662309169 P
US 06.07.2016. 201662359036 P
(86) WO 14.12.2016. PCT/US2016/066698
(87) WO 22.06.2017. WO 2017/106372
(96) 14.12.2016. 16876612.9
(97) 01.05.2024. EP3389699 B 2024/18 EN
(54) HIMERNA I HUMANIZOVANA ANTI-HUMANA CTLA4 MONOKLONSKA ANTITELA I NJIHOVA UPOTREBA
CHIMERIC AND HUMANIZED ANTI-HUMAN CTLA4 MONOCLONAL ANTIBODIES AND USES THEREOF
(73) ONCOC4, INC., 9640 Medical Center Drive, Rockville, MD 20850, US

(72) LIU, Yang, 502 E Street NE, Washington, District of Columbia 20002, US; ZHENG, Pan, 502 E Street NE, Washington, District of Columbia 20002, US; DEVENPORT, Martin, 614 Still Creek Lane, Gaithersburg, Maryland 20878, US
(74) POPOVIĆ, Boris, Takovska 19, 11000 Beograd

(51) ***C08G 65/36*** (2006.01) **(11) 65687 B1**
D06M 15/53 (2006.01)
(21) **P-2024/0740** (22) 14.03.2018.
(30) FR 15.03.2017. 1752107
(86) WO 14.03.2018. PCT/FR2018/050612
(87) WO 20.09.2018. WO 2018/167429
(96) 14.03.2018. 18714313.6
(97) 08.05.2024. EP3596154 B 2024/19 FR
(54) PROCES ZA PROIZVODNJU PROIZVODA NA BAZI MINERALNIH ILI ORGANSKIH VLAKANA
PROCESS FOR MANUFACTURING A PRODUCT BASED ON MINERAL OR ORGANIC FIBERS
(73) SAINT-GOBAIN ISOVER, Tour Saint-Gobain, 12 place de l'Iris, 92400 Courbevoie, FR
(72) SALOMON, Pierre, 31 Rue Adam Ledoux, 92400 Courbevoie, FR; JAFFRENNOU, Boris, 33 Rue des Alouettes, 75019 Paris, FR
(74) ŠUNDERIĆ, Bojan, Terazije 29, 11000 Beograd

(51) ***C08J 11/28*** (2006.01) **(11) 65669 B1**
B29B 7/46 (2006.01)
C08C 19/08 (2006.01)
C08J 11/22 (2006.01)
C08K 5/14 (2006.01)
C08K 5/21 (2006.01)
(21) **P-2024/0665** (22) 03.06.2022.
(30) IT 04.06.2021. 202100014606
(86) WO 03.06.2022. PCT/IB2022/055186
(87) WO 08.12.2022. WO 2022/254390
(96) 03.06.2022. 22728298.5
(97) 03.04.2024. EP4240792 B 2024/14 EN
(54) ADITIV ZA DEVULKANIZACIJU, ODGOVARAJUĆI POSTUPAK DEVULKANIZACIJE I DEVULKANIZOVANI PROIZVOD
DEVULCANIZING ADDITIVE, RELATIVE METHOD OF DEVULCANIZATION AND DEVULCANIZED PRODUCT
(73) RUBBER CONVERSION S.R.L., Via della Meccanica, 17, 37139 Verona, IT
(72) FOCHESATO, COLOMBANI, Filippo, 36100 Vicenza, IT
(74) AOD MSA IP – MILOJEVIĆ SEKULIĆ ADVOKATI, Karađorđeva 65, 11000 Beograd

(51) ***C10G 1/10*** (2006.01) **(11) 65670 B1**
B01J 19/00 (2006.01)
C10B 53/07 (2006.01)
C10B 57/02 (2006.01)
(21) **P-2024/0672** (22) 02.08.2022.
(30) WO 04.08.2021. PCT/EP2021/071786
BE 15.09.2021. 202105723
(96) 02.08.2022. 22188306.9
(97) 08.05.2024. EP4130199 B 2024/19 EN
(54) PROCES ZA KREKOVANJE MATERIJALA KOJI SADRŽI POLIOLEFIN
PROCESS FOR CRACKING A POLYOLEFIN CONTAINING MATERIAL
(73) INDAVER PLASTICS2CHEMICALS, Poldervlietweg 5 - Haven 550, 2030 Antwerpen, BE
(72) ALDERWEIRELDT, Nick, Zoersel, BE; KRESOVIC, Uros, Wezemaal, BE
(74) AOD MSA IP – MILOJEVIĆ SEKULIĆ ADVOKATI, Karađorđeva 65, 11000 Beograd

(51) ***C10L 5/14*** (2006.01) **(11) 65654 B1**
C10L 5/36 (2006.01)
C10L 5/40 (2006.01)
C10L 5/42 (2006.01)
C10L 5/44 (2006.01)
(21) **P-2024/0600** (22) 29.03.2018.
(30) AU 28.03.2017. 2017901119
(86) WO 29.03.2018. PCT/AU2018/050303
(87) WO 04.10.2018. WO 2018/176107
(96) 29.03.2018. 18777969.9
(97) 01.05.2024. EP3601499 B 2024/18 EN
(54) POSTUPAK ZA PROIZVODNJU AGLOMERATA OD TOKA BIOMASE
METHOD FOR PRODUCING AGGLOMERATES FROM A BIOMASS STREAM
(73) PELLETON GLOBAL RENEWABLES LTD., Vanterpool Plaza, Second Floor Wickhams Cay 1, Road Town, Tortola, VG
(72) WEBSTER, John, 81 Munro St, St. Lucia Queensland 4067, AU
(74) ŽIVKO MIJATOVIĆ AND PARTNERS DOO BEOGRAD, Studentski trg 4, 11000 Beograd

(51) ***C12N 5/0783*** (2010.01) **(11) 65674 B1**
A01N 1/02 (2006.01)
A61K 35/17 (2015.01)
C12M 3/00 (2006.01)
(21) **P-2024/0724** (22) 29.06.2018.
(30) US 29.03.2018. 201815940901
(86) WO 29.06.2018. PCT/US2018/040474
(87) WO 03.10.2019. WO 2019/190579
(96) 29.06.2018. 18745741.1
(97) 27.03.2024. EP3775165 B 2024/13 EN

(54) POSTUPCI PROIZVODNJE TUMOR-INFILTRIRAJUĆIH LIMFOCITA I UPOTREBE ISTIH U IMUNOTERAPIJI
PROCESSES FOR PRODUCTION OF TUMOR INFILTRATING LYMPHOCYTES AND USES OF SAME IN IMMUNOTHERAPY
(73) IOVANCE BIOTHERAPEUTICS, INC., 825 Industrial Road, Suite 400, San Carlos, CA 94070, US
(72) WARDELL, Seth, c/o Iovance Biotherapeutics, Inc. 999 Skyway Road, Suite 150, San Carlos, CA 94070, US; BENDER, James, 3 Cloverdale, Rancho Santa Margarita, CA 92688, US
(74) ŽIVKO MIJATOVIĆ AND PARTNERS DOO BEOGRAD, Studentski trg 4, 11000 Beograd

(51) ***C12N 9/26*** (2006.01) **(11) 65606 B1**
(21) **P-2024/0660** (22) 06.03.2009.
(30) US 06.03.2008. 6862208 P
(96) 06.03.2009. 23191930.9
(97) 05.06.2024. EP4269578 B 2024/23 EN
(54) KOMPOZICIJA RASTVORLJIVE HIJALURONIDAZE
SOLUBLE HYALURONIDASE COMPOSITION
(73) HALOZYME, INC., 12390 El Camino Real, 92130 San Diego, CA, US
(72) BAKER, David, San Diego, CA, 92128, US; BOOKBINDER, Louis, San Diego, CA, 92128, US
(74) ŽIVKO MIJATOVIĆ AND PARTNERS DOO BEOGRAD, Studentski trg 4, 11000 Beograd

(51) ***C12Q 1/6869*** (2018.01) **(11) 65618 B1**
C12M 1/00 (2006.01)
C12Q 1/68 (2018.01)
(21) **P-2024/0650** (22) 10.01.2018.
(30) CN 24.01.2017. 201710055200
(86) WO 10.01.2018. PCT/CN2018/072045
(87) WO 02.08.2018. WO 2018/137496
(96) 10.01.2018. 18743980.7
(97) 27.03.2024. EP3575407 B 2024/13 EN
(54) POSTUPAK ZA UTVRĐIVANJE FRAKCIJE NUKLEINSKIH KISELINA BEZ ĆELIJA IZ PRETHODNO ODREĐENOG IZVORA U BIOLOŠKOM UZORKU
METHOD FOR DETERMINING PROPORTION OF CELL-FREE NUCLEIC ACIDS FROM PREDETERMINED SOURCE IN BIOLOGICAL SAMPLE
(73) BGI GENOMICS CO., LTD., Floors 7-14, Building No. 7, BGI Park, No. 21 Hongan 3rd Street, Yantian District, Shenzhen, Guangdong Province 518083, CN
(72) YUAN, Yuying, Floors 7-14, Building No. 7 BGI Park No. 21 Honga 3rd Street Yantian District, Shenzhen Guangdong 518083, CN; CHAI, Xianghua, Floors 7-14, Building No. 7 BGI Park No. 21 Honga 3rd Street Yantian District, Shenzhen Guangdong 518083, CN; WANG, Shuyuan, Floors 7-14, Building No. 7 BGI Park No. 21 Honga 3rd Street Yantian District, Shenzhen Guangdong 518083, CN; CHEN, Lina, Floors 7-14, Building No. 7 BGI Park No. 21 Honga 3rd Street Yantian District, Shenzhen Guangdong 518083, CN; ZHOU, Lijun, Floors 7-14, Building No. 7 BGI Park No. 21 Honga 3rd Street Yantian District, Shenzhen Guangdong 518083, CN; LIU, Qiang, Floors 7-14, Building No. 7 BGI Park No. 21 Honga 3rd Street Yantian District, Shenzhen Guangdong 518083, CN; ZHANG, Hongyun, Floors 7-14, Building No. 7 BGI Park No. 21 Honga 3rd Street Yantian District, Shenzhen Guangdong 518083, CN; WANG, Wei, Floors 7-14, Building No. 7 BGI Park No. 21 Honga 3rd Street Yantian District, Shenzhen Guangdong 518083, CN; LIU, Na, Floors 7-14, Building No. 7 BGI Park No. 21 Honga 3rd Street Yantian District, Shenzhen Guangdong 518083, CN; YIN, Ye, Floors 7-14, Building No. 7 BGI Park No. 21 Honga 3rd Street Yantian District, Shenzhen Guangdong 518083, CN
(74) ŽIVKOVIĆ, Zoran, Alekse Nenadovića 16, 11000 Beograd

(51) ***C25B 1/16*** (2006.01) **(11) 65609 B1**
C01D 15/08 (2006.01)
C22B 3/04 (2006.01)
C22B 26/12 (2006.01)
(21) **P-2024/0648** (22) 30.05.2013.
(30) US 30.05.2012. 201261653035 P
US 21.02.2013. 201361767328 P
(96) 30.05.2013. 18160013.1
(97) 13.03.2024. EP3363930 B 2024/11 EN
(54) POSTUPCI ZA DOBIJANJE LITIJUM KARBONATA
PROCESSES FOR PREPARING LITHIUM CARBONATE
(73) NEMASKA LITHIUM INC., 450 rue de la Gare-du-Palais 1er étage, Québec, Québec G1K 3X2, CA
(72) BOURASSA, Guy, 281 rue Sabourin, Québec, Québec G1C 7G2, CA; PEARSE, Gary, 101-174 Stanley Avenue, Ottawa, Ontario, CA; MACKIE, Stephen, Charles, 1463 Champlain Drive, Peterborough, Ontario K9L 1N3, CA; GLADKOVAS, Mykolas, 2291 Lawrence Avenue W., Toronto, Ontario M9P 2A7, CA
(74) PAVLOVIĆ Gordana, PAVLOVIĆ Milivoje, Majke Jevrosime 53, 11000 Beograd

(51) ***C25D 5/48*** (2006.01) **(11) 65626 B1**
C25D 5/50 (2006.01)
C25D 7/06 (2006.01)
C25D 11/00 (2006.01)
C25D 11/34 (2006.01)
(21) **P-2024/0680** (22) 15.03.2021.
(30) EP 13.03.2020. 20163185
EP 19.03.2020. 20164228
EP 04.04.2020. 20168114
(86) WO 15.03.2021. PCT/EP2021/056440

(87) WO 16.09.2021. WO 2021/180980
(96) 15.03.2021. 21709874.8
(97) 01.05.2024. EP4118257 B 2024/18 EN
(54) POSTUPAK ZA PASIVIZACIJU TRAKE BELOG LIMA I UREĐAJ ZA PROIZVODNJU POMENUTE PASIVIZIRANE TRAKE BELOG LIMA
METHOD FOR PASSIVATING A TINPLATE STRIP AND APPARATUS FOR PRODUCING SAID PASSIVATED TINPLATE STRIP
(73) TATA STEEL IJMUIDEN B.V., Wenckebachstraat 1, 1951 JZ Velsen-Noord, NL
(72) STEEGH, Michiel, c/o Tata Steel Nederland Technology B.V. Group Intellectual Property Services (3G.37 - 3rd floor) PO Box 10000, 1970 CA IJmuiden, NL; PENNING, Jan, Paul, c/o Tata Steel Nederland Technology B.V. Group Intellectual Property Services (3G.37 - 3rd floor) PO Box 10000, 1970 CA IJmuiden, NL; LITZ, Mark, Willem, c/o Tata Steel Nederland Technology B.V. - Group Intellectual Property Services (3G.37 3rd floor) PO Box 10000, 1970 CA IJmuiden, NL
(74) ŽIVKO MIJATOVIĆ AND PARTNERS DOO BEOGRAD, Studentski trg 4, 11000 Beograd

(51) ***E01C 1/04*** (2006.01) **(11) 65697 B1**
E04B 1/00 (2006.01)
(21) **P-2024/0723** (22) 01.06.2017.
(30) RU 11.08.2016. 2016133160
(86) WO 01.06.2017. PCT/RU2017/000383
(87) WO 15.02.2018. WO 2018/030915
(96) 01.06.2017. 17839909.3
(97) 10.04.2024. EP3498912 B 2024/15 EN
(54) GRADSKI SAOBRAĆAJNI I LOGISTIČKI SISTEM
URBAN TRANSPORTATION AND LOGISTICS SYSTEM
(73) TYAGLIN, Denis Valentinovich, Gorsky mikrorayon, dom 8, litera A, kv. 300, Novosibirsk reg., g. Novosibirsk 630073, RU
(72) TYAGLIN, Denis Valentinovich, Gorsky mikrorayon, dom 8, litera A, kv. 300 Novosibirsk reg., g. Novosibirsk 630073, RU
(74) AOD MSA IP – MILOJEVIĆ SEKULIĆ ADVOKATI, Karađorđeva 65, 11000 Beograd

(51) ***E03B 7/04*** (2006.01) **(11) 65643 B1**
F24D 17/00 (2006.01)
(21) **P-2024/0590** (22) 21.11.2019.
(30) WO 15.05.2019. PCT/EP2019/062547
(86) WO 21.11.2019. PCT/EP2019/000317
(87) WO 19.11.2020. WO 2020/228921
(96) 21.11.2019. 19868154.6
(97) 08.05.2024. EP4007832 B 2024/19 DE
(54) POSTUPAK ZA UPRAVLJANJE CIRKULACIONOG SISTEMA I CIRKULACIONI SISTEM
METHOD FOR OPERATING A CIRCULATION SYSTEM AND CIRCULATION SYSTEM
(73) LTZ - ZENTRUM FÜR LUFT- UND TRINKWASSERHYGIENE GMBH, Tempelhofer Weg 70a, 10829 Berlin, DE
(72) BAWEY, Roberto, Ella-Kay-Str. 46, 10405 Berlin, DE; OPITZ, Patric, Kinzerallee 16, 12555 Berlin, DE; HEINECKE, Olaf, Friedrichshaller Str. 23, 14199 Berlin, DE
(74) ŽIVKOVIĆ, Zoran, Alekse Nenadovića 16, 11000 Beograd

(51) ***E04B 1/94*** (2006.01) **(11) 65693 B1**
E04B 1/24 (2006.01)
(21) **P-2024/0755** (22) 25.02.2022.
(30) GB 26.02.2021. 202102788
(96) 25.02.2022. 22159036.7
(97) 03.04.2024. EP4060138 B 2024/14 EN
(54) SISTEM ZAŠTITE OD POŽARA ZA STRUKTURNE ELEMENTE
FIRE PROTECTION SYSTEM FOR STRUCTURAL MEMBERS
(73) INTERACT STRUCTURAL FIRE PROTECTION LIMITED, 70-72 The Havens, Ransomes Europark, Ipswich IP3 9SJ, GB
(72) TIERNAN, Anthony, Ipswich IP3 9SJ, GB; BEHLING, Jonathan, Ipswich IP3 9SJ, GB
(74) ŽIVKO MIJATOVIĆ AND PARTNERS DOO BEOGRAD, Studentski trg 4, 11000 Beograd

(51) ***E04C 1/40*** (2006.01) **(11) 65671 B1**
E04B 2/02 (2006.01)
(21) **P-2024/0691** (22) 04.09.2019.
(30) BE 10.09.2018. 201805622
(86) WO 04.09.2019. PCT/EP2019/073592
(87) WO 19.03.2020. WO 2020/053047
(96) 04.09.2019. 19762978.5
(97) 24.04.2024. EP3850168 B 2024/17 FR
(54) GRAĐEVINSKI ELEMENT
CONSTRUCTION ELEMENT
(73) GABLOK SA, Rue des Waides 18C, 4890 Thimister-Clermont, BE
(72) LAKATOS, Gabriel, Trou du Bois, 90, 4652 Xhendelesse, BE
(74) AOD MSA IP – MILOJEVIĆ SEKULIĆ ADVOKATI, Karađorđeva 65, 11000 Beograd

(51) ***E05B 47/00*** (2006.01) **(11) 65673 B1**
E05B 19/00 (2006.01)
(21) **P-2024/0721** (22) 19.04.2020.
(30) IL 28.04.2019. 26625819
(86) WO 19.04.2020. PCT/IL2020/050457
(87) WO 05.11.2020. WO 2020/222224

(96) 19.04.2020. 20729230.1
(97) 24.04.2024. EP3963153 B 2024/17 EN
(54) ROTACIONI MAGNETNI KOMBINACIJSKI ELEMENT KLJUČA
ROTATABLE MAGNETIC KEY COMBINATION ELEMENT
(73) MUL-T-LOCK TECHNOLOGIES LTD., P.O. Box 637, 8110400 Yavne, IL
(72) BEN-AHARON, Effi, 10 Yitzhak Ben-Zvi Street, 4537305 Hod HaSharon, IL; BORTMAN, Asaf, PO Box 637, 8110400 Yavne, IL
(74) AOD MSA IP – MILOJEVIĆ SEKULIĆ ADVOKATI, Karađorđeva 65, 11000 Beograd

---

(51) ***E05F 3/10*** (2006.01) **(11) 65610 B1**
E05F 3/12 (2006.01)
F16K 15/04 (2006.01)
(21) **P-2024/0627** (22) 03.11.2022.
(30) DE 15.11.2021. 102021129628
(96) 03.11.2022. 22205204.5
(97) 13.03.2024. EP4180608 B 2024/11 DE
(54) ZATVARAČ VRATA
DOOR CLOSER
(73) GRETSCH-UNITAS GMBH BAUBESCHLÄGE, Johann-Maus-Strasse 3, 71254 Ditzingen, DE
(72) PUGIN, Vladimir, 76744 Wörth, DE
(74) PAVLOVIĆ Gordana, PAVLOVIĆ Milivoje, Majke Jevrosime 53, 11000 Beograd

---

(51) ***F01K 13/00*** (2006.01) **(11) 65677 B1**
(21) **P-2024/0728** (22) 15.04.2021.
(30) DE 21.04.2020. 102020110854
(86) WO 15.04.2021. PCT/EP2021/059819
(87) WO 28.10.2021. WO 2021/213893
(96) 15.04.2021. 21722109.2
(97) 27.03.2024. EP4139562 B 2024/13 DE
(54) SISTEM SA UREĐAJEM ZA SKLADIŠTENJE ENERGIJE POMOĆU TEČNOG VAZDUHA I ZA PROIZVODNJU ELEKTRIČNE ENERGIJE
SYSTEM HAVING A LIQUID AIR ENERGY STORAGE AND POWER PLANT APPARATUS
(73) SCHWARZ, Helmut, Lohstrasse 1, 82064 Kleindingharting, DE; SCHWARZ, Anton, Anrichterstraße 77, 94036 Passau, DE
(72) SCHWARZ, Anton, Anrichterstraße 77, 94036 Passau, DE
(74) PETOŠEVIĆ DOO BEOGRAD, Bulevar oslobođenja 87, 11040 Beograd

---

(51) ***F16B 19/08*** (2006.01) **(11) 65656 B1**
B21J 15/02 (2006.01)
B21J 15/32 (2006.01)
F16B 19/10 (2006.01)
(21) **P-2024/0684** (22) 26.05.2020.
(30) CN 14.04.2020. 202010291976
(86) WO 26.05.2020. PCT/CN2020/092249
(87) WO 21.10.2021. WO 2021/208187
(96) 26.05.2020. 20931284.2
(97) 03.04.2024. EP4056862 B 2024/14 EN
(54) SLEPI PRIČVRŠĆIVAČ SA JEDNIM ŽLEBOM I POSTUPAK NJEGOVE MONTAŽE
SINGLE-GROOVE BLIND FASTENER AND MOUNTING METHOD THEREFOR
(73) MEISHAN CRRC FASTENING SYSTEM CO., LTD., No. 821 2 Road, Science and Technology Industrial Park, Dongpo District, Meishan, Sichuan 620032, CN
(72) WANG, Shibo, No. 821, 2 Road Science and Technology Industrial Park Dongpo District Meishan, Sichuan 620032, CN; LIU, Yu, No. 821, 2 Road Science and Technology Industrial Park Dongpo District Meishan, Sichuan 620032, CN; DENG, Tao, No. 821, 2 Road Science and Technology Industrial Park Dongpo District Meishan, Sichuan 620032, CN; JIA, Yunlong, No. 821, 2 Road Science and Technology Industrial Park Dongpo District Meishan, Sichuan 620032, CN; ZHAO, Xiangyun, No. 821, 2 Road Science and Technology Industrial Park Dongpo District Meishan, Sichuan 620032, CN; LI, Chuanqi, No. 821, 2 Road Science and Technology Industrial Park Dongpo District Meishan, Sichuan 620032, CN; HE, Xu, No. 821, 2 Road Science and Technology Industrial Park Dongpo District Meishan, Sichuan 620032, CN; LI, Wei, No. 821, 2 Road Science and Technology Industrial Park Dongpo District Meishan, Sichuan 620032, CN; GUO, Long, No. 821, 2 Road Science and Technology Industrial Park Dongpo District Meishan, Sichuan 620032, CN
(74) AOD MSA IP – MILOJEVIĆ SEKULIĆ ADVOKATI, Karađorđeva 65, 11000 Beograd

---

(51) ***F16B 37/04*** (2006.01) **(11) 65607 B1**
F16B 7/18 (2006.01)
(21) **P-2024/0514** (22) 21.02.2018.
(30) DE 23.02.2017. 102017103770
(86) WO 21.02.2018. PCT/EP2018/054300
(87) WO 30.08.2018. WO 2018/153929
(96) 21.02.2018. 18707329.1
(97) 27.03.2024. EP3586016 B 2024/13 DE
(54) UREĐAJ ZA PRIČVRŠĆIVANJE I SKLOP ZA PRIČVRŠĆIVANJE
FASTENING DEVICE AND FASTENING SUBASSEMBLY
(73) MÜPRO SERVICES GMBH, Borsigstraße 14, 65205 Wiesbaden, DE
(72) SCHEINBERGER, Marcus, Wiesenstraße 15, 65719 Hofheim, DE; ROOS, Dominik, Feldbergblick 2, 65510 Idstein Wörsdorf, DE; ALT, Janosch, Alte Dorfstraße 61, 65207 Wiesbaden, DE
(74) ŽIVKOVIĆ, Zoran, Alekse Nenadovića 16, 11000 Beograd

(51) ***F23N 5/08*** (2006.01) **(11) 65699 B1**
F23D 14/14 (2006.01)
(21) **P-2024/0749** (22) 10.12.2021.
(96) 10.12.2021. 21213746.7
(97) 17.04.2024. EP4194755 B 2024/16 DE
(54) INFRACRVENI EMITER
INFRARED RADIATOR
(73) SCHWANK GMBH, Bremerhavener Strasse 43, 50735 Köln, DE
(72) KREIS, Edgar, 63579 Freigericht, DE; GENZEL, Alexander, 53179 Bonn, DE; STOHLER, Torsten, 40822 Mettmann, DE; RENNER, Thomas, 50389 Wesseling, DE
(74) ŽIVKO MIJATOVIĆ AND PARTNERS DOO BEOGRAD, Studentski trg 4, 11000 Beograd

(51) ***F27B 3/14*** (2006.01) **(11) 65688 B1**
C03B 5/235 (2006.01)
C03B 5/42 (2006.01)
C03B 5/425 (2006.01)
C03B 5/44 (2006.01)
F27B 3/16 (2006.01)
F27D 1/16 (2006.01)
(21) **P-2024/0741** (22) 12.12.2018.
(30) FR 21.12.2017. 1762854
FR 30.07.2018. 1857089
(86) WO 12.12.2018. PCT/FR2018/053238
(87) WO 27.06.2019. WO 2019/122614
(96) 12.12.2018. 18839606.3
(97) 24.04.2024. EP3728974 B 2024/17 FR
(54) PEĆNICA SA POTOPLJENIM GORIONICIMA SA ZIDOM SAMOSTALNOG TOPIONIKA
SUBMERGED-BURNER FURNACE WITH SELF-CRUCIBLE WALL
(73) SAINT-GOBAIN ISOVER, Tour Saint-Gobain, 12 place de l'Iris, 92400 Courbevoie, FR
(72) GUILLET, Antoine, 6 Rue Riquet, 75019 PARIS, FR; LOPEPE, Frédéric, 4 Rue Guichard, Appt 202, 93110 ROSNY SOUS BOIS, FR; DI CARO, Richard, 8 Passage Sainte-Anne Popincourt, 75011 PARIS, FR
(74) ŠUNDERIĆ, Bojan, Terazije 29, 11000 Beograd

(51) ***G01L 5/00*** (2006.01) **(11) 65655 B1**
H01R 43/048 (2006.01)
(21) **P-2024/0683** (22) 22.02.2021.
(30) DE 03.03.2020. 102020105705
(96) 22.02.2021. 21158328.1
(97) 10.04.2024. EP3875934 B 2024/15 DE
(54) UREĐAJ ZA MERENJE SILE POVLAČENJA
PULL-OFF FORCE MEASURING DEVICE
(73) KOMAX SLE GMBH & CO. KG, Technopark 4, 94481 Grafenau, DE
(72) HASLINGER, Thomas, Weiding 4a, 94575 Windorf, DE; KUBITSCHECK, Christopher, Schneidermühlweg 6, 94556 Neuschönau, DE
(74) ŠUNDERIĆ, Bojan, Terazije 29, 11000 Beograd

(51) ***G01N 21/359*** (2014.01) **(11) 65637 B1**
A61B 5/1455 (2006.01)
G01N 33/48 (2006.01)
G16H 40/67 (2018.01)
G16H 50/20 (2018.01)
G16H 50/30 (2018.01)
(21) **P-2024/0641** (22) 17.01.2020.
(30) ES 22.01.2019. 201930045
(86) WO 17.01.2020. PCT/ES2020/070027
(87) WO 30.07.2020. WO 2020/152380
(96) 17.01.2020. 20745840.7
(97) 17.04.2024. EP3916376 B 2024/16 EN
(54) PRENOSIVI UREĐAJ I METOD ZA NEINVAZIVNU PROCENU NIVOA GLUKOZE U KRVI
PORTABLE DEVICE AND METHOD FOR NON-INVASIVE BLOOD GLUCOSE LEVEL ESTIMATION
(73) UNIVERSIDAD DE SEVILLA, Pabellón de Brasil, Paseo de las Delicias, s/n, 41013 Sevilla, ES
(72) REINA, TOSINA, Luis, Javier, Universidad de Sevilla Paseo de las Delicias S/N. Pabellón de Brasil, 41013 Sevilla, ES; ROA ROMERO, Laura, Mª, Universidad de Sevilla Paseo de las Delicias S/N. Pabellón de Brasil, 41013 Sevilla, ES; NARANJO, HERNÁNDEZ, David, Universidad de Sevilla Paseo de las Delicias S/N. Pabellón de Brasil, 41013 Sevilla, ES
(74) ĆOSOVIĆ, Dragoljub, Bulevar Mihajla Pupina 10v/VI/620, 11000 Beograd

(51) ***G01N 27/447*** (2006.01) **(11) 65622 B1**
C07K 16/06 (2006.01)
(21) **P-2024/0666** (22) 01.04.2021.
(30) EP 07.04.2020. 20168561
(86) WO 01.04.2021. PCT/EP2021/058775
(87) WO 14.10.2021. WO 2021/204714
(96) 01.04.2021. 21716415.1
(97) 22.05.2024. EP4133263 B 2024/21 EN
(54) KAPILARNA GEL ELEKTROFOREZA I NJENA UPOTREBA SA SLOŽENIM BIOLOŠKIM MOLEKULIMA
CAPILLARY GEL ELECTROPHORESIS AND ITS USE WITH COMPLEX BIOLOGICAL MOLECULES
(73) ARES TRADING S.A., Zone Industrielle de l'Ouriettaz, 1170 Aubonne, CH
(72) VASSALLO, Oscar, c/o Merck Serono S.p.A. Via Luigi Einaudi 11, 00012 Guidonia Montecelio RM, IT
(74) MIHAILOVIĆ, Mila, Hilandarska 5/I, 11000 Beograd

(51) ***G01R 19/25*** (2006.01) **(11) 65705 B1**
G01R 31/08 (2020.01)
G01R 31/44 (2020.01)
(21) **P-2024/0757** (22) 10.12.2018.

(86) WO 10.12.2018. PCT/HR2018/000022
(87) WO 18.06.2020. WO 2020/121002
(96) 10.12.2018. 18836494.7
(97) 24.04.2024. EP3894873 B 2024/17 EN
(54) SEKVENCIJALNO MERENJE STATUSA LED RASVETE I OSTALIH POTROŠAČA POVEZANIH NA LINIJI ZA RASVETU I PRIKAZ NJIHOVOG STATUSA I TAČNE GPS POZICIJE
SEQUENTIAL MEASUREMENT OF STATUS OF LED LIGHTING AND OTHER APPARATUS CONNECTED TO AN ELECTRICAL POWER LINE AND DISPLAY OF THE STATUS AND THE EXACT GPS POSITION THEREOF
(73) MAGIC, Zvonko, Dravska 15, 42000 Varazdin, HR
(72) MAGIC, Zvonko, Dravska 15, 42000 Varazdin, HR
(74) ŽIVKOVIĆ, Zoran, Alekse Nenadovića 16, 11000 Beograd

---

(51) ***G02B 6/00*** (2006.01) **(11) 65672 B1**
F21V 8/00 (2006.01)
G02F 1/13357 (2006.01)
(21) **P-2024/0719** (22) 27.04.2022.
(30) DE 05.05.2021. 102021204507
(96) 27.04.2022. 22170358.0
(97) 05.06.2024. EP4086674 B 2024/23 DE
(54) SKLOP ZA UGRADNJU U POZADINSKO OSVETLJENJE DISPLEJA
ASSEMBLY FOR MOUNTING IN A DISPLAY BACKLIGHT
(73) CONTINENTAL AUTOMOTIVE TECHNOLOGIES GMBH, Continental-Plaza 1, 30175 Hannover, DE
(72) KALENDER, Sait, 60488 Frankfurt am Main, DE; THOMAS, Jörg, 60488 Frankfurt am Main, DE; JAKOBY, Oliver, 60488 Frankfurt am Main, DE; ARNOLD, Nils, 60488 Frankfurt am Main, DE
(74) ŽIVKOVIĆ, Zoran, Alekse Nenadovića 16, 11000 Beograd

---

(51) ***G03B 15/06*** (2021.01) **(11) 65678 B1**
(21) **P-2024/0731** (22) 02.04.2020.
(30) KR 16.04.2019. 20190044038
(86) WO 02.04.2020. PCT/KR2020/004524
(87) WO 22.10.2020. WO 2020/213859
(96) 02.04.2020. 20791371.6
(97) 10.04.2024. EP3958053 B 2024/15 EN
(54) LAKO SKLOPIVI SOFTBOKS
EASILY-FOLDABLE SOFT BOX
(73) KIM, Jong Seok, 1532 Nakdong-daero, Sasang-gu, Busan 46901, KR
(72) KIM, Jong Seok, 1532 Nakdong-daero, Sasang-gu, Busan 46901, KR
(74) BOGDANOVIĆ, Dejan, Vlajkovićeva 28, 11000 Beograd

---

(51) ***G10C 3/166*** (2019.01) **(11) 65636 B1**
G10C 3/20 (2006.01)
(21) **P-2024/0583** (22) 18.10.2018.
(30) SI 24.10.2017. 201700286
(86) WO 18.10.2018. PCT/SI2018/050033
(87) WO 02.05.2019. WO 2019/083462
(96) 18.10.2018. 18815367.0
(97) 06.03.2024. EP3701517 B 2024/10 EN
(54) UREĐAJ I POSTUPAK ZA PRIGUŠIVANJE ALIKVOTNIH TONOVA
DEVICE AND METHOD FOR DAMPING OF ALIQUOT TONES
(73) MERKOCI, Antun, Solska ulica 1, 2277 Sredisce ob Dravi, SI; BRACIC, Ales, Modrinjakova ulica 6, 2277 Sredisce ob Dravi, SI
(72) MERKOCI, Antun, Solska ulica 1, 2277 Sredisce ob Dravi, SI; BRACIC, Ales, Modrinjakova ulica 6, 2277 Sredisce ob Dravi, SI
(74) ĆOSOVIĆ, Dragoljub, Bulevar Mihajla Pupina 10v/VI/620, 11000 Beograd

---

(51) ***H01M 4/36*** (2006.01) **(11) 65675 B1**
B32B 15/04 (2006.01)
B32B 15/082 (2006.01)
B32B 15/20 (2006.01)
B32B 27/20 (2006.01)
B32B 27/30 (2006.01)
C09D 127/16 (2006.01)
C09D 127/22 (2006.01)
H01G 11/28 (2013.01)
H01G 11/70 (2013.01)
H01M 4/134 (2010.01)
H01M 4/38 (2006.01)
H01M 4/62 (2006.01)
H01M 6/14 (2006.01)
H01M 6/16 (2006.01)
H01M 10/052 (2010.01)
(21) **P-2024/0726** (22) 14.02.2017.
(30) EP 19.02.2016. 16156507
(86) WO 14.02.2017. PCT/EP2017/053225
(87) WO 24.08.2017. WO 2017/140649
(96) 14.02.2017. 17704029.2
(97) 10.04.2024. EP3417501 B 2024/15 EN
(54) VIŠESLOJNI SKLOP
MULTILAYER ASSEMBLY
(73) SOLVAY SPECIALTY POLYMERS ITALY S.P.A., Viale Lombardia, 20, 20021 Bollate (MI), IT
(72) HAMON, Christine, Via Riccardo Zandonai, 15, 20021 Bollate (MI), IT; DAMEN, Libero, Via S. Allende 3, 20020 Arese (MI), IT; ABUSLEME, Julio A., 5 Via Bergamo, 21047 Saronno (Varese), IT; PIERI, Riccardo, Via Santa Croce 1, 20122 Milano (MI), IT
(74) ŽIVKOVIĆ, Zoran, Alekse Nenadovića 16, 11000 Beograd

(51) ***H01R 43/052*** (2006.01) **(11) 65653 B1**
(21) **P-2024/0685** (22) 30.07.2018.
(96) 30.07.2018. 18186379.6
(97) 22.05.2024. EP3605752 B 2024/21 DE
(54) UREĐAJ ZA IZMENU KABLOVA I POSTUPAK ZA BLOKIRANJE REŠETKE ZA KABLOVE PO VISINI, KOJA JE PODESIVA PO VISINI U ODNOSU NA UREĐAJ ZA DOVOĐENJE KABLOVA
CABLE CHANGING DEVICE AND METHOD FOR LOCKING A CABLE RAKE ADJUSTABLE IN HEIGHT RELATIVE TO A CABLE FEEDING DEVICE
(73) KOMAX HOLDING AG, Industriestrasse 6, 6036 Dierikon, CH
(72) KISER, Markus, Liechtershalten 3, 6382 Büren, CH; GISLER, Adrian, Eschenpark 6, 6274 Eschenbach, CH; STOCKER, Martin, Hörnligarten 3, 6403 Küssnacht, CH
(74) ŽIVKOVIĆ, Zoran, Alekse Nenadovića 16, 11000 Beograd

(51) ***H04L 9/40*** (2022.01) **(11) 65628 B1**
G06F 21/32 (2013.01)
G06F 21/34 (2013.01)
G06F 21/62 (2013.01)
G06F 21/64 (2013.01)
H04L 9/00 (2006.01)
H04L 9/32 (2006.01)
(21) **P-2024/0692** (22) 19.04.2019.
(30) IN 20.04.2018. 201811015112
IN 29.09.2018. 201811036931
IN 14.12.2018. 201811047339
IN 01.03.2019. 201911008056
(86) WO 19.04.2019. PCT/IB2019/053263
(87) WO 24.10.2019. WO 2019/202563
(96) 19.04.2019. 19787660.0
(97) 20.03.2024. EP3782058 B 2024/12 EN
(54) DECENTRALIZOVANI MEHANIZAM ZA VERIFIKACIJU DOKUMENATA I ENTITETA
DECENTRALIZED DOCUMENT AND ENTITY VERIFICATION ENGINE
(73) GUPTA, Vishal, 21 Sunder Nagar 2nd Floor, Delhi 110003, IN
(72) GUPTA, Vishal, 21 Sunder Nagar 2nd Floor, Delhi 110003, IN
(74) BOGDANOVIĆ, Dejan, Vlajkovićeva 28, 11000 Beograd

(51) ***H04N 19/463*** (2014.01) **(11) 65679 B1**
H04N 19/124 (2014.01)
H04N 19/176 (2014.01)
H04N 19/436 (2014.01)
H04N 19/50 (2014.01)
H04N 19/61 (2014.01)
(21) **P-2024/0739** (22) 27.02.2012.
(96) 27.02.2012. 22187097.5
(97) 10.04.2024. EP4114002 B 2024/15 EN
(54) UREĐAJ ZA KODIRANJE SLIKE, POSTUPAK ZA KODIRANJE SLIKE, PROGRAM ZA ISTE, UREĐAJ ZA DEKODIRANJE SLIKE, POSTUPAK ZA DEKODIRANJE SLIKE I PROGRAM ZA ISTE
IMAGE CODING APPARATUS, METHOD FOR CODING IMAGE, PROGRAM THEREFOR, IMAGE DECODING APPARATUS, METHOD FOR DECODING IMAGE, AND PROGRAM THEREFOR
(73) CANON KABUSHIKI KAISHA, 30-2, Shimomaruko 3-chome, Ohta-ku, Tokyo 146-8501, JP
(72) MAEDA, Mitsuru, Toyko, 146-8501, JP
(74) ŽIVKO MIJATOVIĆ AND PARTNERS DOO BEOGRAD, Studentski trg 4, 11000 Beograd

ОБЈАВА ПАТЕНАТА У ИЗМЕЊЕНОМ ОБЛИКУ / PUBLICATION OF THE AMENDED PATENTS

(51) ***C07K 16/40*** (2006.01)
A61K 31/22 (2006.01)
A61K 31/366 (2006.01)
A61K 31/40 (2006.01)
A61K 31/405 (2006.01)
A61K 31/44 (2006.01)
A61K 31/47 (2006.01)
A61K 31/505 (2006.01)
A61K 31/66 (2006.01)
A61K 39/00 (2006.01)
A61K 39/395 (2006.01)
A61K 45/06 (2006.01)
A61P 3/06 (2006.01)
C12N 15/113 (2010.01)

(11) 54756 B2

(21) **P-2016/0312** (22) 22.08.2008.
(30) US 23.08.2007. 957668 P
US 21.12.2007. 8965 P
US 09.01.2008. 10630 P
US 04.08.2008. 86133 P
(86) WO 22.08.2008. PCT/US2008/074097
(87) WO 26.02.2009. WO 2009/026558
(96) 22.08.2008. 08798550.3
(97) 24.02.2016. EP2215124 B 2016/08 EN

(54) ANTIGEN VEZUJUĆI PROTEINI ZA PROPROTEIN KONVERTAZU SUBTILIZIN KEKSIN TIP 9 (PCSK9)
ANTIGEN BINDING PROTEINS TO PROPROTEIN CONVERTASE SUBTILISIN KEXIN TYPE 9 (PCSK9)
(73) AMGEN INC., One Amgen Center Drive, Thousand Oaks, CA 91320-1799, US
(72) JACKSON, Simon, Mark, 2071 Birch Avenue, San Carlos, CA 94070, US; WALKER, Nigel, Pelham, Clinton, 20 Howland Hill Lane, Burlingame, CA 94010-6033, US; PIPER, Derek, Evan, 675 Giannini Drive, Santa Clara, CA 95051, US; SHAN, Bei, 349 Quay Lane, Redwood City, CA 94065, US; SHEN, Wenyan, 60 Pugh Road, Wayne, PA 19087, US; CHAN, Joyce, Chi, Yee, 314 College Avenue, San Francisco, CA 94112, US; KING, Chadwick, Terence, 1325 Moody AvenueNorth Vancouver, British Columbia V7L 3T5, CA; KETCHEM, Randal, Robert, 6332 152nd St. Se, Snohomish, WA 98296, US; MEHLIN, Christopher, 2806 Northwest 61st Street, Seattle, WA 98107, US; CARABEO, Teresa, Arazas, 1 Christopher Street, Apt. 8A, New York, NY 10014, US; CAO, Qiong, 582 King Drive, Apt. 6, Dalt City, CA 94015, US
(74) ŽIVKOVIĆ,Zoran, Alekse Nenadovića 16, 11000 Beograd

ПРЕСТАНАК ВАЖНОСТИ РЕГИСТРОВАНОГ ПАТЕНТА / Termination of validity of Registered Patents

Истеком законског рока од 20 година у периоду 16.06.2024. - 12.07.2024. године:

Патент број **50000** чији је носилац Šutilo Ivan, Brđanska 249, 11232 Ripanj, RS, престао је да важи дана 29.06.2024. године.

Патент број **50154** чији је носилац SNECMA SERVICES, 2,B.du Gen.Martial Valin, 75015 Paris, FR; SNECMA MOTEURS, 2,B.du Gen.Martial Valin, 75015 Paris, FR, престао је да важи дана 03.07.2024. године.

Патент број **51295** чији је носилац BOEHRINGER INGELHEIM INTERNATIONAL GmbH, Binger Strasse 173, 55216 Ingelheim, DE, престао је да важи дана 24.06.2024. године.

Патент број **51873** чији је носилац MERCK SHARP & DOHME LLC, 126 East Lincoln Avenue, 07065 Rahway, New Jersey, US, престао је да важи дана 19.06.2024. године.

Патент број **51879** чији је носилац POLICHEM S.A., 50 Val Fleuri, Luxembourg, LU, престао је да важи дана 16.06.2024. године.

Патент број **52769** чији је носилац CELLTECH R & D, INC., 1631 220th Street SE, Bothell, WA 98021, US, престао је да важи дана 16.06.2024. године.

Због неплаћања таксе за одржавање права у периоду 16.12.2023. - 12.01.2024. године:

Патент број **51172** чији је носилац GNOSIS S.p.A., Via Lavoratori, Autobianchi, 1, 20033 Desio (MI), IT, престао је да важи дана 30.12.2023. године.

Патент број **51866** чији је носилац SIGMA-TAU INDUSTRIE FARMACEUTICHE RIUNITE S.P.A., Viale Shakespeare 47, I-00144 Roma, IT, престао је да важи дана 28.12.2023. године.

Патент број **52343** чији је носилац PHARMA MAR S.A., Avda. de los Reyes, 1 Polígono Industrial La Mina-Norte, 28770 Colmenar Viejo Madrid, ES, престао је да важи дана 20.12.2023. године.

Патент број **52602** чији је носилац VIB VZW, Rijvisschestraat 120, 9052 Zwijnaarde, BE; VRIJE UNIVERSITEIT BRUSSEL, Pleinlaan 2, 1050 Brussel, BE, престао је да важи дана 23.12.2023. године.

Патент број **52876** чији је носилац ALTAMED ORGANIC d.o.o. Stara Pazova, Jovana Popovića 84, 22300 Stara Pazova, RS, престао је да важи дана 26.12.2023. године.

Патент број **52923** чији је носилац INVERSIONES HIKI6, S.L., C/ Cardenal Belluga, parc. 24/23, Y 24/22, 30169 San Ginés Murcia, ES, престао је да важи дана 17.12.2023. године.

Патент број **53001** чији је носилац LES LABORATOIRES SERVIER, 35, rue de Verdun, 92284 Suresnes Cedex, FR, престао је да важи дана 05.01.2024. године.

Патент број **53016** чији је носилац DSM IP ASSETS B.V., Het Overloon 1, 6411 TE Heerlen, NL, престао је да важи дана 07.01.2024. године.

Патент број **53140** чији је носилац PHARMA MAR S.A., Avda. de los Reyes, 1 Polígono Industrial La Mina-Norte, 28770 Colmenar Viejo Madrid, ES, престао је да важи дана 20.12.2023. године.

Патент број **54180** чији је носилац TAKEDA PHARMACEUTICAL COMPANY LIMITED, 1-1 Doshomachi 4-chome Chuo-ku, Osaka-shi, Osaka 541-0045, JP, престао је да важи дана 18.12.2023. године.

Патент број **54495** чији је носилац ASTEX THERAPEUTICS LIMITED, 436 Cambridge Science Park, Milton Road, Cambridge CB4 0QA, GB, престао је да важи дана 22.12.2023. године.

Патент број **54572** чији је носилац PRVULOVIĆ, Zoran, Radoja Dakića 49/36, 18000 Niš, RS, престао је да важи дана 18.12.2023. године.

Патент број **54772** чији је носилац MERIAL, INC., 3239 Satellite Boulevard Bldg. 500, Duluth, GA 30096, US, престао је да важи дана 17.12.2023. године.

Патент број **54987** чији је носилац HAOMAMEDICA LIMITED, 1 Brewery House Brook Street Wivenhoe, Colchester, Essex CO7 9DS, GB, престао је да важи дана 23.12.2023. године.

Патент број **55096** чији је носилац LES LABORATOIRES SERVIER, 35, rue de Verdun, 92284 Suresnes, FR, престао је да важи дана 05.01.2024. године.

Патент број **56508** чији је носилац CORTEVA AGRISCIENCE LLC, 9330 Zionsville Road, IN 46268, US, престао је да важи дана 17.12.2023. године.

Патент број **56558** чији је носилац INNOVA PATENT GMBH, Konrad-Doppelmayr-Strasse 1, 6922 Wolfurt, AT, престао је да важи дана 23.12.2023. године.

Патент број **56564** чији је носилац INNOCOLL PHARMACEUTICALS LIMITED, Unit 9, Block D, Monksland Business Park, Monksland, Athlone, Co. Roscommon, IE, престао је да важи дана 10.01.2024. године.

Патент број **56669** чији је носилац SAMUMED, LLC, 9381 Judicial Drive, Suite 160, San Diego, California 92121, US, престао је да важи дана 16.12.2023. године.

Патент број **56714** чији је носилац TSETI, Ioulia, 13 Pavlou Mela Street, 145 61 Kifissia Attikis, GR, престао је да важи дана 20.12.2023. године.

Патент број **57105** чији је носилац CORTEVA AGRISCIENCE LLC, 9330 Zionsville Road, IN 46268, US, престао је да важи дана 17.12.2023. године.

Патент број **57178** чији је носилац COMPAGNIE GÉNÉRALE DES ETABLISSEMENTS MICHELIN, 12 Cours Sablon, 63000 Clermont-Ferrand, FR, престао је да важи дана 18.12.2023. године.

Патент број **57198** чији је носилац GABRIJEL REJC GMBH & CO. KG, Falkenstraße 46, 84036 Landshut, DE, престао је да важи дана 24.12.2023. године.

Патент број **57270** чији је носилац COMPAGNIE GÉNÉRALE DES ETABLISSEMENTS MICHELIN, 12 Cours Sablon, 63000 Clermont-Ferrand, FR, престао је да важи дана 18.12.2023. године.

Патент број **57272** чији је носилац DSM IP ASSETS B.V., Het Overloon 1, 6411 TE Heerlen, NL, престао је да важи дана 23.12.2023. године.

Патент број **57605** чији је носилац ALUK S.A., 42-44, avenue de la Gare, 1610 Luxembourg, LU, престао је да важи дана 18.12.2023. године.

Патент број **57642** чији је носилац NOVARTIS AG, Lichtstrasse 35, 4056 Basel, CH, престао је да важи дана 19.12.2023. године.

Патент број **57794** чији је носилац NORMA GERMANY GMBH, Edisonstrasse 4, 63477 Maintal, DE, престао је да важи дана 23.12.2023. године.

Патент број **57821** чији је носилац INSTITUTO POLITECNICO NACIONAL, U.P. Adolfo López Mateos, Zacatenco, Del. Gustavo A. Madero, 07738 México D.F., MX, престао је да важи дана 18.12.2023. године.

Патент број **57954** чији је носилац ILLUMINA CAMBRIDGE LIMITED, Chesterford Research Park, Little Chesterford Nr Saffron Walden, Essex CB10 1XL, GB, престао је да важи дана 09.01.2024. године.

Патент број **57993** чији је носилац COMPAGNIE GÉNÉRALE DES ETABLISSEMENTS MICHELIN, 12 Cours Sablon, 63000 Clermont-Ferrand, FR, престао је да важи дана 18.12.2023. године.

Патент број **58053** чији је носилац NOVARTIS AG, Lichtstrasse 35, 4056 Basel, CH, престао је да важи дана 19.12.2023. године.

Патент број **58118** чији је носилац NORMA GERMANY GMBH., Edisonstrasse 4, 63477 Maintal, DE, престао је да важи дана 23.12.2023. године.

Патент број **58269** чији је носилац UNITED UTILITIES PLC., Grasmere House First Floor, Lingley Mere Business Park, Lingley Green Avenue, Great Sankey, Warrington WA5 3LP, GB, престао је да важи дана 06.01.2024. године.

Патент број **58428** чији је носилац ARAGON PHARMACEUTICALS, INC., 12780 El Camino Real, Suite 301, San Diego, CA 92130, US, престао је да важи дана 18.12.2023. године.

Патент број **58477** чији је носилац ZAVALA, José, Av. Francisco I. Madero N°1316, Col. Centro, 58000 Morelia - Michoacan, MX; DAMIAN, Gabriel, C., Av. Francisco I. Madero N°1316, Col. Centro, 58000 Morelia - Michoacan, MX, престао је да важи дана 20.12.2023. године.

Патент број **58691** чији је носилац MERIAL INC., 3239 Satellite Boulevard, Duluth, GA 30096-4640, US, престао је да важи дана 17.12.2023. године.

Патент број **58935** чији је носилац INNOCOLL PHARMACEUTICALS LIMITED, Unit 9, Block D,

Monksland Business Park, Monksland, Athlone, Co. Roscommon, IE, престао је да важи дана 10.01.2024. године.

Патент број **59060** чији је носилац PRENATAL INTERNATIONAL GMBH, Habichtsfang 8, 06126 Halle (Saale), DE, престао је да важи дана 05.01.2024. године.

Патент број **59126** чији је носилац NORMA GERMANY GMBH, Edisonstrasse 4, 63477 Maintal, DE, престао је да важи дана 23.12.2023. године.

Патент број **59320** чији је носилац DOSTANIĆ, Slobodan, Proleterska 7, 22204 Salaš Noćajski, RS, престао је да важи дана 29.12.2023. године.

Патент број **59447** чији је носилац JANSSEN VACCINES & PREVENTION B.V., Archimedesweg 4, 2333 CN Leiden, NL, престао је да важи дана 16.12.2023. године.

Патент број **59463** чији је носилац LANG YUZER OTOMOTIV YAN SANAYI VE TICARET ANONIM SIRKETI, OSB GOP Mh. 1 Cd. No:141, 59501 Cerkezkoy/Tekirdag, TR, престао је да важи дана 26.12.2023. године.

Патент број **59545** чији је носилац NOVARTIS AG, Lichtstrasse 35, 4056 Basel, CH, престао је да важи дана 17.12.2023. године.

Патент број **59556** чији је носилац W & D INNOVATIONS B.V., Voltastraat 100, 5223 CP 's-Hertogenbosch, NL; TRIPLED B.V., Van Noordstraat 9, 5151 MJ Drunen, NL, престао је да важи дана 28.12.2023. године.

Патент број **59836** чији је носилац IMMATICS BIOTECHNOLOGIES GMBH, Paul-Ehrlich-Strasse 15, 72076 Tübingen, DE, престао је да важи дана 17.12.2023. године.

Патент број **59897** чији је носилац LLEIDANETWORKS SERVEIS TELEMÀTICS S.A., Parque Tecnólogico Agroalimentario, Edificio H1, 2ª planta, 25003 Lleida, ES, престао је да важи дана 29.12.2023. године.

Патент број **60664** чији је носилац ABBVIE BIOTHERAPEUTICS INC., 1500 Seaport Boulevard, Redwood City, CA 94063, US, престао је да важи дана 16.12.2023. године.

Патент број **60718** чији је носилац MEDIVATION TECHNOLOGIES LLC, 235 East 42nd Street, New York, NY 10017, US, престао је да важи дана 01.01.2024. године.

Патент број **60820** чији је носилац SMS GROUP GMBH, Eduard-Schloemann-Str. 4, 40237 Düsseldorf, DE, престао је да важи дана 10.01.2024. године.

Патент број **60831** чији је носилац MEREAL BIOMETRICS, 141 bis rue de Saussure, 75017 Paris, FR, престао је да важи дана 17.12.2023. године.

Патент број **60899** чији је носилац BIOGEN MA INC., 225 Binney Street, Cambridge, MA 02142, US; BIOGEN INTERNATIONAL NEUROSCIENCE GMBH, Neuhofstrasse 30, 6340 Baar, CH, престао је да важи дана 21.12.2023. године.

Патент број **61198** чији је носилац VISITECH AS, P.O.Box 616 Strømsø, 3003 Drammen, NO, престао је да важи дана 31.12.2023. године.

Патент број **61283** чији је носилац CORTEVA AGRISCIENCE LLC, 9330 Zionsville Road, IN 46268, US, престао је да важи дана 19.12.2023. године.

Патент број **61506** чији је носилац ZOGENIX INTERNATIONAL LIMITED, Siena Court Broadway, Maidenhead, Berkshire SL6 1NJ, GB, престао је да важи дана 21.12.2023. године.

Патент број **61726** чији је носилац INNOCOLL PHARMACEUTICALS LIMITED, Unit 9, Block D, Monksland Business Park, Monksland, Athlone, Co. Roscommon, IE, престао је да важи дана 10.01.2023. године.

Патент број **61939** чији је носилац THEMIS BIOSCIENCE GMBH, Muthgasse 11/2, 1190 Vienna, AT, престао је да важи дана 24.12.2023. године.

Патент број **62050** чији је носилац ARZUM ELEKTRIKLI EV ALETLERI SAN. VE TIC. A.S., Otakçilar Caddesi No:78 Kat:1 B Blok No:B1b, 34050 Istanbul, TR, престао је да важи дана 08.01.2024. године.

Патент број **62237** чији је носилац IMMATICS BIOTECHNOLOGIES GMBH, Paul-Ehrlich-Straße 15, 72076 Tübingen, DE, престао је да важи дана 17.12.2023. године.

Патент број **62360** чији је носилац JANSSEN VACCINES & PREVENTION B.V., Archimedesweg 4, 2333 CN Leiden, NL, престао је да важи дана 16.12.2023. године.

Патент број **62448** чији је носилац IMMATICS BIOTECHNOLOGIES GMBH, Paul-Ehrlich-Straße 15, 72076 Tübingen, DE, престао је да важи дана 17.12.2023. године.

Патент број **62508** чији је носилац IMMATICS BIOTECHNOLOGIES GMBH, Paul-Ehrlich-Strasse 15, 72076 Tübingen, DE, престао је да важи дана 17.12.2023. године.

Патент број **62575** чији је носилац IMMATICS BIOTECHNOLOGIES GMBH, Paul-Ehrlich-Straße 15, 72076 Tübingen, DE, престао је да важи дана 17.12.2023. године.

Патент број **62626** чији је носилац MERCK PATENT GMBH, Frankfurter Strasse 250, 64293 Darmstadt, DE, престао је да важи дана 17.12.2023. године.

Патент број **62759** чији је носилац SIEGFRIED AG, Untere Brühlstrasse 4, 4800 Zofingen, CH; CONTRAF-NICOTEX-TOBACCO GMBH, Herbststraße 8, 74072 Heilbronn, DE, престао је да важи дана 19.12.2023. године.

Патент број **62768** чији је носилац BEIJING INNOCARE PHARMA TECH CO., LTD., Building 8 No.8 Life Park Road, ZGC Life Science Park, Changping District, Beijing 102206, CN, престао је да важи дана 29.12.2023. године.

Патент број **62939** чији је носилац RUBIUS THERAPEUTICS, INC., 399 Binney Street, Cambridge, MA 02139, US, престао је да важи дана 12.01.2024. године.

Патент број **62973** чији је носилац CERAMTEC GMBH, CeramTec-Platz 1-9, 73207 Plochingen, DE, престао је да важи дана 12.01.2024. године.

Патент број **63049** чији је носилац REVIRAL LIMITED, Stevenage Bioscience Catalyst, Gunnels Wood Road, Stevenage, Hertfordshire SG1 2FX, GB, престао је да важи дана 22.12.2023. године.

Патент број **63179** чији је носилац GENOMTEC SA, Bierutowska 57-59, 51-317 Wroclaw, PL, престао је да важи дана 21.12.2023. године.

Патент број **63206** чији је носилац MATERIE PLASTICHE PISANE S.R.L., Via della Vecchia Stazione 1, 56031 Bientina (Pisa), IT, престао је да важи дана 23.12.2023. године.

Патент број **63786** чији је носилац MEDICELL TECHNOLOGIES, LLC, 5845 Avenida Encinas, Suite 130, Carlsbad, CA 92008, US, престао је да важи дана 16.12.2023. године.

Патент број **64017** чији је носилац SIEGFRIED AG, Untere Brühlstrasse 4, 4800 Zofingen, CH; CONTRAF-NICOTEX-TOBACCO GMBH, Herbststraße 8, 74072 Heilbronn, DE, престао је да важи дана 19.12.2023. године.

Патент број **65078** чији је носилац ARCTURUS THERAPEUTICS, INC., 10628 Science Center Drive Suite 250, San Diego, CA 92121, US, престао је да важи дана 21.12.2023. године.

ПРОШИРЕНИ ЕВРОПСКИ ПАТЕНТИ И ЕВРОПСКИ ПАТЕНТИ КОЈИ СУ ОГЛАШЕНИ НИШТАВИМ / Extended European patents and European patents which are revoked

од 16.06.2024. до 12.07.2024. године

Европски патент EP2606891 и пријава на којој је он заснован, а који је уписан у Регистар патената под бројем 53783, носиоца TEVA BRANDED PHARMACEUTICAL PRODUCTS, INC., 425 Privet Road, Horsham 19044 PA, US, нису имали дејства од почетка.

Европски патент EP2488158 и пријава на којој је он заснован, а који је уписан у Регистар патената под бројем 53883, носиоца JAGOTEC AG, Eptingerstrasse 61, 4132 Muttenz, CH, нису имали дејства од почетка.

Европски патент EP2325199 и пријава на којој је он заснован, а који је уписан у Регистар патената под бројем 54049, носиоца AMGEN, INC., One Amgen Center Drive, Thousand Oaks, CA 91320, US, нису имали дејства од почетка.

Европски патент EP2603693 и пријава на којој је он заснован, а који је уписан у Регистар патената под бројем 54827, носиоца WOBBEN PROPERTIES GMBH, Borsigstrasse 26, 26607 Aurich, DE, нису имали дејства од почетка.

Европски патент EP2559705 и пријава на којој је он заснован, а који је уписан у Регистар патената под бројем 55100, носиоца AMGEN INC., One Amgen Center Drive, Thousand Oaks, CA 91320-1799, US, нису имали дејства од почетка.

Европски патент EP2843011 и пријава на којој је он заснован, а који је уписан у Регистар патената под бројем 57619, носиоца ESMALGLASS, SAU, Ctra. CV-20 km 2.3, Aptdo. 194, 12540 Villarreal (Castellon de La Plana), ES, нису имали дејства од почетка.

Европски патент EP2991671 и пријава на којој је он заснован, а који је уписан у Регистар патената под бројем 58039, носиоца NOVO NORDISK A/S, Novo Allé, 2880 Bagsværd, DK, нису имали дејства од почетка.

Европски патент EP3078752 и пријава на којој је он заснован, а који је уписан у Регистар патената под бројем 57837, носиоца VERINATA HEALTH, INC., 800 Saginaw Drive, Redwood City CA 94063, US, нису имали дејства од почетка.

Европски патент EP3017811 и пријава на којој је он заснован, а који је уписан у Регистар патената под бројем 58699, носиоца BRISTOL-MYERS SQUIBB HOLDINGS IRELAND UNLIMITED COMPANY, Hinterbergstrasse 16, 6312 Steinhausen, CH; PFIZER INC., 235 East 42nd Street, New York, NY 10017, US, нису имали дејства од почетка.

Европски патент EP2833909 и пријава на којој је он заснован, а који је уписан у Регистар патената под бројем 58480, носиоца ZOETIS SERVICES LLC, 10 Sylvan Way, Parsippany, NJ 07054, US, нису имали дејства од почетка.

Европски патент EP2833910 и пријава на којој је он заснован, а који је уписан у Регистар патената под бројем 58481, носиоца ZOETIS SERVICES LLC, 10 Sylvan Way, Parsippany, NJ 07054, US, нису имали дејства од почетка.

Европски патент EP3253237 и пријава на којој је он заснован, а који је уписан у Регистар патената под бројем 58662, носиоца JT INTERNATIONAL SA, 8 rue Kazem Radjavi, 1202 Geneva, CH, нису имали дејства од почетка.

Европски патент EP2344141 и пријава на којој је он заснован, а који је уписан у Регистар патената под бројем 59201, носиоца EGIS GYÓGYSZERGYÁR ZRT., Keresztúri út 30-38, 1106 Budapest, HU, нису имали дејства од почетка.

Европски патент EP3042073 и пријава на којој је он заснован, а који је уписан у Регистар патената под бројем 59138, носиоца WOBBEN PROPERTIES GMBH, Borsigstrasse 26, 26607 Aurich, DE, нису имали дејства од почетка.

Европски патент EP3257500 и пријава на којој је он заснован, а који је уписан у Регистар патената под бројем 59576, носиоца BRISTOL-MYERS SQUIBB HOLDINGS IRELAND UNLIMITED COMPANY, Hinterbergstrasse 16, 6312 Steinhausen, CH; PFIZER INC., 235 East 42nd Street, New York, NY 10017, US, нису имали дејства од почетка.

Европски патент EP3251660 и пријава на којој је он заснован, а који је уписан у Регистар патената под бројем 59593, носиоца BRISTOL-MYERS SQUIBB HOLDINGS IRELAND UNLIMITED COMPANY, Hinterbergstrasse 16, 6312 Steinhausen, CH; PFIZER INC., 235 East 42nd Street, New York, NY 10017, US, нису имали дејства од почетка.

Европски патент EP3246021 и пријава на којој је он заснован, а који је уписан у Регистар патената под бројем 59810, носиоца BRISTOL-MYERS SQUIBB HOLDINGS IRELAND UNLIMITED COMPANY, Hinterbergstrasse 16, 6312 Steinhausen, CH; PFIZER INC., 235 East 42nd Street, New York, NY 10017, US, нису имали дејства од почетка.

Европски патент EP3414104 и пријава на којој је он заснован, а који је уписан у Регистар патената под бројем 61432, носиоца OBERTHUR FIDUCIAIRE SAS, 7 avenue de Messine, 75008 Paris, FR, нису имали дејства од почетка.

СЕРТИФИКАТ О ДОДАТНОЈ ЗАШТИТИ / Supplementary Protection Certificate

ПРИЗНАТИ СЕРТИФИКАТИ О ДОДАТНОЈ ЗАШТИТИ / Supplementary Protection Certificate Granted

(21) SDZ-2022/0007 **(11) 83**
(22) 27.9.2022. **(13) I2**
(73) E. I. DU PONT DE NEMOURS AND COMPANY, Chestnut Run Plaza, 974 Center Road, P.O. Box 2915, Wilmington, DE 19805, US
(74) BOGDANOVIĆ, Dejan, Vlajkovićeva 28, 11000 Beograd, RS
(68) 56355
(54) FUNGICIDNA JEDINJENJA I SMEŠE
(92) 321-01-01851/2021-11 29/03/2022 RS
(95) OKSATIAPIPROLIN ILI NJEGOV N-OKSID ILI SO I AMISULBROM
(94) 5 godina

(21) SDZ-2022/0012 **(11) 84**
(22) 22.12.2022. **(13) I2**
(73) E. I. DU PONT DE NEMOURS AND COMPANY, Chestnut Run Plaza, 974 Center Road, P.O. Box 2915, Wilmington, DE 19805, US
(74) BOGDANOVIĆ, Dejan, Vlajkovićeva 28, 11000 Beograd, RS
(68) 56355
(54) FUNGICIDNA JEDINJENJA I SMEŠE
(92) 321-01-1027/2022-11 12/07/2022 RS
(95) OKSATIAPIPROLIN ILI NJEGOV N-OKSID ILI NJEGOVA SO I MANDIPROPAMID
(94) 5 godina

МАЛИ ПАТЕНТИ / Petty Patents

(51) ***B23K 20/12*** (2006.01) **(11) 1816 U1**
(21) **P-2024/0002** (22) 22.01.2024.
(54) ALAT ZA ZAVARIVANJE TRENJEM ALATOM SA KERAMIČKOM PREVLAKOM I HLADNJAKOM
TOOL FOR FRICTION STIR WELDING WITH CERAMIC COATING AND A COOLER
(73) VELJIĆ, Darko, Branka Ćopića 13/1, 11050 Beograd, RS
(72) VELJIĆ, Darko, Branka Ćopića 13/1, 11050 Beograd, RS; MEĐO, Bojan, Pukovnika Petra Mišića 10, 11030 Beograd, RS; RADOVIĆ, Nenad, Bulevar Zorana Đinđića 123A/36, 11070 Novi Beograd, RS

(51) ***G01N 21/13*** (2006.01) **(11) 1818 U1**
G01J 3/44 (2006.01)
G01N 21/65 (2006.01)
(21) **P-2023/0029** (22) 08.05.2023.
(54) APARATURA ZA VERTIKALNO POZICIONIRANJE UZORAKA ZA RAMANSKU SPEKTROSKOPIJU
APPARATUS FOR THE VERTICAL POSITIONING OF SAMPLES IN RAMAN SPECTROSCOPY
(73) INSTITUT ZA NUKLEARNE NAUKE VINČA, INSTITUT OD NACIONALNOG ZNAČAJA ZA REPUBLIKU SRBIJU, UNIVERZITET U BEOGRADU, Mike Petrovića Alasa 12-14, 11351 Beograd, RS
(72) DRAMIĆANIN, Miroslav, Bulevar Zorana Đinđića 123b, 11070 Beograd, RS; ĆIRIĆ, Aleksandar, 25. маја 28, 19350 Knjaževac, RS; MEDIĆ, Mina, Lješka 84, 11030 Beograd, RS; ANTIĆ, Željka, Nikole Pašića 72, 11351 Beograd, RS; ĐORĐEVIĆ, Vesna, Pere Todorovića 26, 11030 Beograd, RS; DRAMIĆANIN, Tatjana, Bulevar Zorana Đinđića 123b, 11070 Beograd, RS; ZEKOVIĆ, Ivana, Danteova 3, 11000 Beograd, RS

(51) ***H01M 10/20*** (2006.01) **(11) 1817 U1**
H01M 10/00 (2006.01)
H02J 7/00 (2006.01)
(21) **P-2024/0017** (22) 29.04.2024.
(54) UREĐAJ ZA POVEĆANJE AUTONOMIJE I VEKA TRAJANJA AKUMULATORSKIH BATERIJA SA ČOPERIMA POVEZANIM U GRUPE
DEVICE FOR INCREASING THE AUTONOMY AND LIFETIME OF ACCUMULATORY BATTERIES WITH CHOPPERS CONNECTED IN GROUPS
(73) TODOROVIĆ, Andreja, Lole Ribara 17/8, 38220 Kosovska Mitrovica, RS
(72) TODOROVIĆ, Andreja, Lole Ribara 17/8, 38220 Kosovska Mitrovica, RS

ПРЕСТАНАК ВАЖЕЊА РЕГИСТРОВАНОГ МАЛОГ ПАТЕНТА / Termination of Validity of Registred Petty Patents

Престанак важења малог патента истеком законског рока 16.06.2024. – 12.07.2024. године

Мали патент број **1392** чији је носилац ALIENO, Bjanka, Gospodara Vučića 22a, I ulaz, I sprat, stan br. 5, 11000 Beograd, RS, престао је да важи дана 18.06.2024. године.

Мали патент број **1396** чији је носилац ALUPLAST D.O.O., Sonje Marinković 5, 25260 Apatin, RS, престао је да важи дана 05.07.2024. године.

ЖИГОВИ / Trademarks

Међународни кодови за идентификацију библиографских података о жиговима према - WIPO St. 60		Recommendation concerning bibliographic data relating to trademarks - WIPO St. 60
Регистарски број	**(111)**	Number of the registration
Датум регистрације	**(151)**	Date of the registration
Очекивани датум престанка важења жига	**(181)**	Expected expiration date of the registration
Број пријаве	**(210)**	Number of the application
Датум подношења пријаве	**(220)**	Date of filing of the application
Подаци о изложбеном праву првенства	**(230)**	Data concerning exhibitions
Подаци о праву првенства на основу Париске конвенције	**(300)**	Data relating to priority under the Paris Convention
Датум објаве пријаве жига	**(442)**	Date of making information available to the public regarding the examined application
Списак роба и услуга према Ничанској класификацији роба и услуга	**(511)**	List of goods and services according the Nice Classification of Goods and Service
Изјава подносиоца пријаве да не тражи ексклузивно право за поједине нединстиктивне елементе знака	**(526)**	Disclaimer
Опис фигуративних елемената жига према Бечкој класификацији	**(531)**	Description of figurative elements of the marks according to the Vienna Classification
Изглед знака	**(540)**	Reproduction of the mark
Назнака о природи или врсти знака	**(550)**	Indication relating to the nature or kind of mark
Назначење да се ради о пријави колективног или жига гаранције	**(551)**	Indication to the effect that the mark is a collective mark, a certification mark or a guarantee mark
Тродимензионални знак	**(554)**	Indication to the effect that the mark is a collective mark, a certification mark or a guarantee mark
Информација о затраженим бојама на знаку	**(591)**	Information concerning the colors claimed
Име и адреса пријавиоца или носиоца жига	**(730)**	Name and address of the applicant or the holder of the registration
Име и адреса пријавиоца	**(731)**	Name and address of the applicant
Име и адреса носиоца жига	**(732)**	Name and address of the holder of the registration
Име и адреса пуномоћника	**(740)**	Name and address of the representative

ОБЈАВА ПРИЈАВА ЖИГОВА / Publication of Trademarks Applications

(210) Ж- 2023-1079 (220) 14.06.2023.
(442) 31.07.2024.
(731) **Mlekara Šabac a.d. Šabac**, Крсмановача б.б., 15000, Шабац, RS
(740) АОД МСА ИП – Милојевић Секулић адвокати, Карађорђева 65, 11000, Београд
(540)

(531) 05.03.13; 05.03.15; 05.09.17; 08.01.06; 19.03.01; 27.05.01; 27.05.10; 29.01.15
(591) љубичаста, бела, црвена, плава, зелена, браон
(511) 29 сир.

---

(210) Ж- 2023-1373 (220) 27.07.2023.
(442) 31.07.2024.
(731) **Александар Николић**, Милоја Закића 36/17, 11030, Београд, RS
(740) Бранислав С. Цветковић,
Видиковачки венац 96, ул. 2/21, 11090, Београд
(540)

ALPHA ADRENALINE

(511) 16 хартија и картон; штампане ствари; фотографије; канцеларијски материјал и канцеларијски прибор, осим намештаја; пластични омотачи, фолије и кесе за умотавање и паковање.
25 одећа; обућа; покривала за главу.
35 оглашавање: вођење, организовање и управљање пословањем; канцеларијски послови.
38 услуге телекомуникација.

---

(210) Ж- 2023-1434 (220) 03.08.2023.
(442) 31.07.2024.
(731) **Јовић Никола**, Новосељански пут 108, 26 000, Панчево, RS
(740) Цветановић Никола, Илариона Руварца 8, 26000, Панчево
(540)

geppetto

(531) 12.01.09; 26.01.16; 26.01.24; 27.05.01; 27.05.17; 29.01.02; 29.01.06; 29.01.08
(591) окер-златна, бела и црна.
(511) 35 сортирање разних производа, за рачун трећих лица, искључујући њихов транспорт; услуге оглашавања, маркетинга и промоције, на пример: развијање концепата оглашавања; писање и објављивање рекламних текстова; уређење излога.
39 услуге друмског транспорта робе са једног места на друго; услуге изнајмљивања које се односе на складиштење.

---

(210) Ж- 2023-1436 (220) 04.08.2023.
(442) 31.07.2024.
(731) **Sytnik Liviu**, Independentsey Str. 4/2, apt. 71, Chisinau, MD
(740) Гордана Поповић, Таковска 19, 11000, Београд
(540)

БРОЈАНИЦА

(531) 28.05.00
(511) 32 пиво; безалкохолна пића; минералне и содне воде; воћни напици и воћни сокови; сирупи и други препарати за производњу пића; аперитиви, безалкохоли; јечмено вино (пиво); газирана вода; литијум вода; селтзер вода; сода вода; вода (пића); минерална вода (пиће); стоне воде; квас; коктели, безалкохолни; коктели на бази пива; лимунаде; безалкохолни напици од сушеног воћа; изотоници; безалкохолни напици на бази меда; напици на бази пиринча, који нису замена за млеко; напици на бази соје, који нису замена за млеко; безалкохолна пића од алое вера; пића од сурутке; напици за спортисте обогаћени протеинима; освежавајућа безалкохолна пића; безалкохолни напици са укусом кафе; безалкохолни напици са укусом чаја; безалкохолни воћни напици; енергетска пића; воћни нектари, безалкохолни; оргеат (бадемов сируп); але пиво од

ђумбира; сладно пиво; прашкови за газирање пића; сарсапарила (безалкохолни напитак); сирупи за лимунаду; сирупи за напитке; смутис; парадајз сок (напитак); сок од јабуке, безалкохолни; сокови од поврћа (напици); воћни сокови; безалкохолни препарати за прављење напитака; препарати за прављење газиране воде; шира; шира од грожђа, неферментисана; пивски слад; сладовина; пастиле за газирање пића; шербети (пића); безалкохолни воћни екстратки; екстракти хмеља за производњу пива; концентрати који се користе за припрему безалкохолних пића.

(210) Ж- 2023-1779 (220) 28.09.2023.
(442) 31.07.2024.
(731) **EMONA**, Paskuqan, Koder e Kuqe, Rruga Azem Hajdari, Godina nr. 30, Tirane, AL
(740) Влаховић Слободан, Радоја Дакића 35/32, 11070, Београд
(540)

EMONA

(511) 30 кафа; какао; шећер; пиринач; тапиока; палмино брашно; вештачка кафа; брашно и производи од житарица, хлеб, колачи, кондиторски производи и пецива; креме за пуњење пецива; мед, меласа; квасац, прашак за пециво; со, сенф; сирће, сосови и други додаци јелу; зачини; (замрзнута вода).
35 оглашавање било којим средствима за оглашавање; маркетинг; пружање комерцијалних информација свим средствима објављивања и оглашавања, укључујући интернет; организација догађаја у промотивне сврхе; пословно управљање; барови, ресторани; пословно управљање хотелима; канцеларијске функције, и административне услуге, а нарочито организовање изложби за привредне или рекламне потребе у вези продаје хране и пића, осим чаја.

(210) Ж- 2023-1781 (220) 28.09.2023.
(442) 31.07.2024.
(731) **EMONA**, Paskuqan, Koder e Kuqe, Rruga Azem Hajdari, Godina nr. 30, Tirane, AL
(740) Влаховић Слободан, Радоја Дакића 35/32, 11070, Београд
(540)

EMONA BRAND

(511) 30 кафа; какао; шећер; пиринач; тапиока; палмино брашно; вештачка кафа; брашно и производи од житарица, хлеб, колачи, кондиторски производи и пецива; креме за пуњење пецива; мед, меласа; квасац, прашак за пециво; со, сенф; сирће, сосови и други додаци јелу; зачини; (замрзнута вода).
35 оглашавање било којим средствима за оглашавање; маркетинг; пружање комерцијалних информација свим средствима објављивања и оглашавања, укључујући интернет; организација догађаја у промотивне сврхе; пословно управљање; барови, ресторани; пословно управљање хотелима; канцеларијске функције, и административне услуге, а нарочито организовање изложби за привредне или рекламне потребе у вези продаје хране и пића, осим чаја.

(210) Ж- 2023-1902 (220) 17.10.2023.
(442) 31.07.2024.
(731) **BATNESTO LTD**, Poseidonos 1, Flat/Office 201, Aglantzia 2101, Nicosia, CY
(740) Плавша & Плавша доо Београд, Струмичка 51, 11000, Београд
(540)

(531) 26.01.24; 26.07.01; 26.07.04; 27.05.01; 27.05.10; 27.05.15; 27.05.17
(511) 35 производња рекламних филмова; прикупљање статистичких података; оптимизација саобраћаја за веб странице.
41 пружање забавних информација у вези са коњским тркама, наиме тркачким коњима; пружање информација које се односе на спорт; пружање информација које се односе на мото спорт; пружање информација које се односе на трке; пружање забавних информација у вези са коњским тркама, наиме џокејима; услуге пружања информација у вези трка; одређивање степена хендикепа за одговарајуће спортске догађаје; забава у виду кошаркашких утакмица; забава у виду хокејашких утакмица; забава у виду игара америчког фудбала; забава у виду фудбалских утакмица; забава у виду аутомобилских трка; забава у виду гимнастичких наступа; забава у виду такмичења у боксу; забава у виду бејбзбол утакмица; забава у виду трка јахти; забава у виду такмичења у голфу; забава у виду такмичења у рвању; забава у виду тениских турнира; услуге разоноде у виду клизачких догађаја; услуге разоноде у виду утакмица хокеја на леду; забава у виду такмичења у дизању тегова; забава у виду атлетских такмичења; пружање вести и информација у вези са рвањем путем глобалне рачунарске мреже; услуге пружања спортских резултата; информације о рекреацији.
42 рачунарско програмирање; дизајнирање рачунарског софтвера; изнајмљивање рачунарског софтвера; изнајмљивање рачунарског софтвера и програма; изнајмљивање и одржавање рачунарског софтвера; израда и одржавање веб сајтова; израда и одржавање веб страница за друге; пружање информација у вези са рачунарским технологијама и

програмирањем путем веб страница; одржавање рачунарског софтвера; ажурирање и одржавање рачунарског софтвера.

(210) Ж- 2023-1955 (220) 24.10.2023.
(442) 31.07.2024.
(731) **NR Class 3, LLC**, 300 West 23rd Street, PH-B, New York New York 10011, US
(740) Петошевић доо Београд, Булевар ослобођења 87, 11040, Београд
(540)

NARCISO RODRIGUEZ

(511) 3 парфеми, парфемска вода, колоњска вода, тоалетна вода; козметика, козметичке креме; млеко за тело за козметичке потребе; лосиони и креме за лице и тело; козметички препарати за негу тела и лица; гелови за купање; гелови за туширање; лосиони за купање; дезодоранси за личну употребу; препарати за негу косе, креме за негу косе; гелови за обликовање косе; лакови за косу; лосиони за косу; сапуни за негу тела; парфимисани сапуни; течни сапуни за руке, лице и тело; комади тоалетног сапуна; сапуни за личну употребу; уља за купке; освеживачи за кожу за козметичку употребу; препарати за негу ноктију; марамице натопљене козметичким средствима; козметички серуми; спрејеви за тело за козметичке потребе; козметичке оловке; сјајеви за усне; руменило; оловке за очи; средства за уклањање лака за нокте; маскаре; сенке за очи; компактни пудер за пудријере; пудер за шминкање; балзами за усне; ружеви за усне; лакови и премази за нокте; пене за купање за козметичке потребе; перлице за купање за козметичке потребе; соли за купање за козметичке потребе; миришљаве воде; миришљава уља; етарска уља за личну употребу; уља за козметичку употребу; млеко за чишћење за тоалетну употребу; креме за негу коже и скидање шминке за козметичке потребе; лосиони за скидање шминке; лосиони за козметичку употребу; козметички препарати за купање; козметички препарати за мршављење; препарати за сунчање [козметички]; козметичке маске; пенушаве купке; немедицински шампони за косу; лосиони после бријања; балзами после бријања.

(210) Ж- 2023-2105 (220) 16.11.2023.
(442) 31.07.2024.
(731) **NID KOMPANIJA NOVOSTI AD BEOGRAD (STARI GRAD)**, Трг Николе Пашића 7, 11000, Београд, RS
(740) Николина Вујиновић, адвокат, Влајковићева 13, 11000, Београд
(540)

(531) 26.04.19; 26.04.22; 26.04.24; 27.05.01; 27.05.10; 27.05.17; 27.05.24; 29.01.01; 29.01.06
(591) црвена, бела
(511) 16 хартија, картон ; штампане ствари – новине, часопис; уметнички материјали; кичице; штампарска слова.
38 услуге новинских агенција.
41 организовање и реализација забавних, спортских и културних активности; пружање информација које се односе на спорт; пружање информација које се односе на спортске догађаје; пружање информација о спортским активностима; пружање информација о спортским и културним активностима; пружање информација о спорту путем интернет странице; пружање информација у вези спорта и спорских догађаја; спортске активности; спортске инструкције.

(210) Ж- 2023-2145 (220) 22.11.2023.
(442) 31.07.2024.
(731) **GenoMAX DOO Novi Sad**, Тихомира Остојића 4/ПП2, 21000, Нови Сад, RS
(740) Невена Тепавац, адвокат, Јована Цвијића 9, 21000, Нови Сад
(540)

(531) 26.01.18; 26.03.01; 26.03.23; 26.03.24; 26.07.03; 27.05.01; 27.05.04; 27.05.10; 27.05.17; 29.01.05; 29.01.06
(591) љубичаста, сива, сребрна.
(511) 5 фармацеутски препарати; витамински препарати; дијететске супстанце прилагођене за медицинску употребу; додаци исхрани; протеини као додатак исхрани; додаци исхрани са козметичким дејством; дијететски додаци (додаци исхрани) за људе; квасац као додатак исхрани; беланчевине као дијететски додаци.
32 напици за спортисте обогаћени протеинима.
35 рекламирање преко плаката; дистрибуција рекламног материјала; непосредно оглашавање

путем поште; дистрибуција узорака; објављивање рекламних текстова; оглашавање; рекламирање; рекламирање на радију; рекламирање преко телевизије; маркетиншка истраживања; рекламирање слањем наруџбеница; онлајн рекламирање на рачунарској мрежи; презентација производа путем средстава комуникације, у сврху продаје на мало; пружање комерцијалних савета и информација потрошачима при избору роба и услуга; писање рекламних текстова; маркетинг; оглашавање плаћањем по клику [пау пер цлицк оглашавање]; пружање пословних информација путем интернет странице; обезбеђивање онлајн тржишта за купце и продавце роба и услуга; развој концепта оглашавања; циљни маркетинг; оглашавање на отвореном.

(210) Ж- 2023-2257 (220) 05.12.2023.
(442) 31.07.2024.
(731) **KOBEX DOO REPROMATERIJALI ZA DRVNU INDUSTRIJU, RUMENKA**,
Арсенија Чарнојевића бр. 25, 21201, Руменка, RS
(740) Јелена Пекез, адвокат, Футошка бр. 34/1/А4, 21000, Нови Сад
(540)

KITCHEN Expert

(531) 26.11.02; 26.11.08; 27.05.01; 27.05.09; 27.05.10; 27.05.17; 29.01.02; 29.01.04
(591) плава, жута
(511) 35 услуге велепродаје кухиња, кухињске опреме и беле технике: услуге малопродаје кухиња, кухињске опреме и беле технике.

(210) Ж- 2023-2270 (220) 06.12.2023.
(442) 31.07.2024.
(731) **FeJuice Doo Sremska Kamenica**,
Бранка Ћопића 28,
21208, Сремска Каменица-Нови Сад, RS
(740) АОД МОРАВЧЕВИЋ ВОЈНОВИЋ И ПАРТНЕРИ, Булевар војводе Бојовића 6-8, 11000, Београд
(540)

FeJuice

(511) 5 витамински препарати; додаци исхрани; дијететски суплементи за људе; дијететска храна прилагођена за медицинске намене; дијететске супстанце прилагођене за медицинску употребу; дијететски напици прилагођени за медицинску употребу; минерални додаци храни; дијететски и хранљиво обогаћени прехрамбени производи прилагођени за медицинске потребе; замене за оброке у форми прашка за медицинске потребе; замене за оброке у форми прашка за медицинске потребе; замене за оброке у форми прашка за медицинске потребе; замене за оброке у форми пића за медицинске потребе; замене за оброке у форми пића за медицинске потребе; замене за оброке и додаци исхрани у виду мешавине за пиће за медицинске потребе; замене за оброке у форми шејка за медицинску употребу.
9 рачунарски софтвер, снимљени; апликације за рачунарске софтвере које се могу преузимати.
29 супе; сушено воће и поврће; чорбе.
32 безалкохолна пића; освежавајућа безалкохолна пића; сирупи за пића; воћни сокови; смутис [кашасти напици од воћа или поврћа].

(210) Ж- 2023-2277 (220) 07.12.2023.
(442) 31.07.2024.
(731) **Штампа систем д.о.о. Београд**,
Милутина Миланковића 19, Београд-Нови Београд, RS
(540)

G-STORE

(531) 26.04.18; 26.04.24; 26.11.01; 26.11.08; 27.05.01; 27.05.17; 27.05.24; 29.01.01; 29.01.06; 29.01.08
(591) црна, бела, црвена
(511) 16 хартија картон, штампане ствари, књиговезачки материјал, фотографије, канцеларијски материјал и канцеларијски прибор, осим намештаја, уметнички материјали и материјали за цртање, кичице, материјали за обуку и наставу, пластични омотачи, фолије и кесе за умотавање и паковање, штампарска слова, клишеи.
25 одећа, обућа, покривала за главу.
35 оглашавање; вођење послова; пословно управљање; канцеларијски послови.
38 транспортне услуге; паковање складиштење робе; организовање путовања.
41 образовне услуге; припремање обуке; разонода; спортске и културне активности.
43 услуге обезбеђивања хране и пића; привремени смештај.
45 правне услуге, услуге обезбеђивања ради физичке заштите материјалне имовине и лица, индивидуалне и друштвене услуге које пружају други, ради задовољавања потребе појединаца, а нарочито услуге које пружају правници, правни заступници и адвокати индивидуалним лицима, групама, организацијама и привредним друштвима и услуге истраживања и надгледања које се односе на физичку сигурност лица и сигурност материјалне имовине.

(210) Ж- 2023-2492 (220) 27.12.2023.
(442) 31.07.2024.
(731) **Светлана Дубовска and Давор Бречић**, Амброзија Шарчевића 19, 25000, Сомбор, RS и Амброзија Шарчевића 19, 25000, Сомбор, RS
(540)

(531) 25.01.25; 27.05.01; 27.05.17
(526) RUSKI ELIKSIR
(511) 3 чај за купање за козметичке сврхе; ароматична уља [етарска уља]; балзами, осим за медицинске сврхе; гелови за масажу, који нису за медицинску употребу; етарска уља за ароматерапију; козметика за децу; козметички препарати за купање; козметички препарати за негу коже; фитокозметички препарати.
5 биљни скстракти за медицинске намене; биљни екстракти за фармацеутске намене; биљни чајеви за медицинске сврхе; гелови за масажу за медицинску употребу; дијететски суплементи за људе; додаци исхрани; лековито биље; марамице натопљене фармацеутским посионима; медицинске бомбоне; медицински чај; мелеми за медицинску употребу; препарати за бронходилатацију; препарати за лечење опекотина; препарати за хемороиде; средства за одстрањивање цревних глиста; таблете антиоксиданти; таблете за мршављење; терапеутски препарати за купање; фитотерапеутски препарати за медицинске намене; чај за асматичаре; чај за купање за терапеутске сврхе.
30 биљни чајеви; напици од чаја: немедицински биљни чајеви; чај; екстракти чаја за кување; капсуле с чајем, пуне; мешавине за припрему чаја; бомбоне; пастиле [бомбоне].

(210) Ж- 2024-53 (220) 15.01.2024.
(442) 31.07.2024.
(731) **Марко Петровић**, Ђорђа Рајковића 29/20, 21000, Нови Сад, RS
(540)

(531) 02.09.01; 03.06.03; 27.03.03; 27.05.01; 27.05.17; 29.01.03
(591) тамно зелена, светло зелена.
(511) 5 пелене за кућне љубимце; дезинфекциона средства; дезодоранси за посуде са песком за кућне љубимце; упијајуће подлоге за једнократну употребу за облагање кутија за кућне љубимце; хигијенске подлоге за једнократну употребу за тренирање кућних љубимаца чистоћи.
21 козметички прибор за кућне љубимце; кутије простирке за кућне љубимце; посуде за кућне љубимце.

(210) Ж- 2024-82 (220) 18.01.2024.
(442) 31.07.2024.
(731) **FRUVITA DOO BEOGRAD**, Трг Николе Пашића 5, спрат 6, Београд, RS
(540)

SQUEZZY

(511) 29 конзервисано, замрзнуто, сушено и кувано воће; желеи; џемови.
32 воћни напици и воћни сокови.

(210) Ж- 2024-214 (220) 08.02.2024.
(551) Колективни жиг (442) 31.07.2024.
(731) **EKOSTAR PAK DOO BEOGRAD**, 13. октобра 1, 11000, Београд, RS
(540)

(531) 01.01.14; 24.15.02; 24.15.21; 24.17.19; 26.01.10; 26.01.13; 26.01.16
(511) 1 хемијски производи за употребу у индустрији, науци, фотографији, као и у пољопривреди, хортикултури и шумарству; непрерађене вештачке смоле, непрерађене пластичне материје; смеше за гашење пожара и за спречавање пожара; препарати за каљење и заваривање; материје за штављење животињске коже; лепљиве супстанце за употребу у индустрији; гитови и друга пуњења у облику пасте; компост, природна ђубрива, вештачка ђубрива; биолошки препарати за употребу у индустрији и науци.
2 боје, фирнајзи, лакови; средства за заштиту од рђе и труљења дрвета; супстанце за бојење, боје; мастила

за штампање, обележавање и гравирање; сирове природне смоле; метали у облику листова и праха за сликање, декорисање, штампање и уметност.
3 немедицинска козметика и тоалетни препарати; немедицинска средства за чишћење зуба; парфимеријски производи, етарска уља; средства за бељење и друге супстанце за прање веша; препарати за чишћење, полирање, рибање и абразивни препарати.
4 индустријска уља и масти, восак; мазива; једињења за скупљање, влажење и везивање прашине; горива и материје за осветљавање; свеће и фитиљи за осветљавање.
5 фармацеутски, медицински и ветеринарски препарати; санитарни препарати за употребу у медицини; дијететска храна и супстанце прилагођене за употребу у медицини или ветеринарску употребу, храна за бебе; дијететски додаци [додаци исхрани] за људе и животиње; фластери, материјали за превијање; материјали за пломбирање зуба, зубарска смола; дезинфекциона средства; препарати за уништавање животињских штеточина; фунгициди, хербициди.
6 обични метали и њихове легуре, руде; метални материјали за грађевинарство и конструисање; металне преносиве конструкције; неелектрични каблови и жице од обичног метала; ситна гвожђарска роба; метални контејнери за складиштење или транспорт; сефови.
7 машински алати, електрични алати; мотори, осим за копнена возила; машинске спојнице и трансмисиони елементи, осим за копнена возила; пољопривредне справе, осим ручних алата који се покрећу ручно; инкубатори за јаја; аутоматске машине за продају.
8 ручни алати и справе, којима се ручно управља; прибор за јело; ручно оружје, осим ватреног оружја; бријачи.
9 апарати и инструменти научни, истраживачки, навигациони, геодетски, фотографски, кинематографски, аудиовизуелни, оптички, за вагање, мерење, сигнализацију, откривање, тестирање, инспекцију, спасавање и наставу; апарати и инструменти за провођење, прекид, трансформацију, акумулацију, регулисање или контролу дистрибуције или употребе електричне енергије; апарати и инструменти за снимање, преношење, репродуковање или обрађивање звука, слике или података; подаци који су снимљени и који се могу преузети, рачунарски софтвер, празни носачи података за дигитално или аналогно снимање и складиштење; механизми за апарате који се покрећу кованицама; регистар касе, уређаји за рачунање; рачунари и периферни рачунарски уређаји; одела за роњење, маске за роњење, чепови за уши за рониоце, штипаљке за нос за рониоце и пливаче, рукавице за рониоце, апарати за дисање за подводно пливање; апарати за гашење пожара.
10 хируршки, медицински, зубарски и ветеринарски апарати и инструменти; вештачки удови, очи и зуби; ортопедски артикли; хируршки материјали за зашивање; терапеутски и помоћни уређаји за особе са инвалидитетом; апарати за масажу; апарати, уређаји и производи за дојење; апарати, уређаји и производи за сексуалне активности.
11 апарати и инсталације за осветљавање, грејање, хлађење, производњу паре, кување, сушење, вентилацију, снабдевање водом и за санитарне сврхе.
12 возила; апарати за кретање по земљи, ваздуху или води.
13 ватрено оружје; муниција и пројектили; експлозиви; средства за ватромет.
14 драгоцени метали и њихове легуре; накит, драго и полудраго камење; часовничарски и хронометријски инструменти.
15 музички инструменти; сталци за ноте и постоља за музичке инструменте; диригентске палице.
16 хартија и картон; штампане ствари; књиговезачки материјал; фотографије; канцеларијски материјал и канцеларијски прибор, осим намештаја; лепкови за канцеларијске и кућне потребе; материјали за цртање и материјали за уметнике; кичице; материјали за обуку и наставу; пластични омотачи, фолије и кесе за умотавање и паковање; штампарска слова, клишеи.
17 непрерађена и полупрерађена гума, гутаперка, каучук, азбест, лискун и замене свих ових материјала; пластика и смоле у екструдираном облику за употребу у производњи; материјали за непропусно затварање, заптивање и изоловање; савитљиве неметалне цеви и црева.
18 кишобрани и сунцобрани; штапови за ходање; бичеви, сарачка и седларска опрема; огрлице, повоци и одећа за животиње; кожа и имитација коже; животињске коже и крзна; пртљажне и торбе за ношење.
19 грађевински материјали, неметални; круте цеви за градњу , неметалне; асфалт, смола, катран и битумен; преносиве конструкције, неметалне; споменици, неметални.
20 намештај, огледала, оквири за слике; контејнери, не од метала, за складиштење или транспорт; необрађена или полу-обрађена кост, рог, китова кост или седеф; шкољке; сепиолит; ћилибар.
21 кућни или кухињски прибор и посуде; посуђе и прибор за јело, осим виљушака, ножева и кашика; чешљеви и сунђери; четке, изузев кичица; материјали за прављење четки; прибор за чишћење; необрађено или полуобрађено стакло, осим грађевинског стакла; стакларија, порцелан и грнчарија.
22 конопци и узице; мреже; шатори и цираде; надстрешнице, цираде од текстила или синтетичког материјала; једра; џакови за транспорт и

складиштење материјала без амбалаже у ринфузу; материјали за постављање и пуњење, осим папира, картона, гуме или пластике; сирови влакнасти текстилни материјали и замене за њих.
23 прађа и конац за текстилну употребу.
24 текстил и замене за текстил; кућни текстил; завесе од текстила или пластике.
25 одећа, обућа, покривала за главу.
26 чипка, узице и вез, и позамантеријске траке и врпце; дугмад, копче и петље, шпенадле и игле; вештачко цвеће; украси за косу; вештачка коса.
27 теписи, асуре, простирке и отирачи, линолеум и други материјали за покривање подова; прекривачи за зидове, нетекстилни.
28 игре, играчке и предмети за игру; апарати за видео игре; гимнастички и спортски артикли; украси за јелке.
29 месо, риба, живина и дивљач; месни екстракти; конзервисано, замрзнуто, сушено и кувано воће и поврће; желеи, џемови, компоти; јаја; млеко, сир, путер, јогурт и други млечни производи; уља и масти за исхрану.
30 кафа, чај, какао и њихове замене; пиринач, тестенина и резанци; тапиока и саго; брашно и производи од житарица; хлеб, пецива и кондиторски производи; чоколада; сладоледи, сорбеи и други јестиви лед; шећер, мед, меласа; квасац, прашак за пециво; со, додаци јелима, зачини, конзервисано зачинско биље; сирће, сосови и други додаци јелу; лед [замрзнута вода].
31 сирови и непрерађени пољопривредни, аквакултурни, хортикултурни и шумарски производи; сирово и непрерађено зрневље и семење; свеже воће и поврће, свеже зачинско биље; природне биљке и цвеће; цветне луковице, саднице и семе за садњу; живе животиње; храна и пића за животиње; слад.
32 пиво; безалкохолни напици; минералне и содне воде; воћни напици и воћни сокови; сирупи и други препарати за прављење безалкохолних напитака.
33 алкохолна пића, изузев пива; алкохолни препарати за прављење напитака.
34 дуван и замена за дуван; цигарете и цигаре; електронске цигарете и орални вапоризатори за пушаче; артикли за пушаче; шибице.
35 оглашавање; вођење, организовање и управљање пословањем; канцеларијски послови.
36 финансијске, монетарне и банкарске услуге; услуге осигурања; услуге у вези са некретнинама.
37 грађевинске услуге; вађење руде, бушење нафте и гаса.
38 услуге телекомуникација.
39 транспортне услуге; паковање и складиштење робе; организовање путовања.
40 обрађивање отпадних материјала; прерада отпада и ђубрета; пречишћавање ваздуха и обрада воде; услуге штампања; конзервисање намирница и пића.
41 образовне услуге; припремање обуке; разонода; спортске и културне активности.
42 научне и технолошке услуге, као и услуге истраживања и пројектовања у вези са њима; услуге индустријских анализа, индустријског истраживања и индустријског дизајна; услуге контроле квалитета и аутентификације; пројектовање и развој рачунарског хардвера и софтвера.
43 услуге обезбеђивања хране и пића; привремени смештај.
44 медицинске услуге; ветеринарске услуге; хигијенска заштита и нега лепоте за људе или животиње; услуге пољопривреде, аквакултуре, хортикултуре и шумарства.
45 правне услуге; услуге обезбеђења ради физичке заштите материјалне имовине и лица; услуге упознавања, услуге онлајн друштвених мрежа; погребне услуге; услуге чувања деце код куће.

(210) Ж- 2024-243 (220) 14.02.2024.
(442) 31.07.2024.
(731) **The Ritz-Carlton Hotel Company, L.L.C.**,
7750 Wisconsin Avenue, Bethesda, Maryland 20814, US
(740) Петошевић доо Београд, Булевар ослобођења 87, 11040, Београд
(540)

RITZ-CARLTON

(511) 41 образовне услуге, наиме, припрема и вођење семинара, радионица, часова, конференција и симпозијума у областима развоја лидерства, људских ресурса, корисничких сервиса, задовољства и лојалности купаца и запослених, регрутације запослених, оријентације, обуке и развоја запослених, кувања, уметности, страних језика, бонтона, уметности и заната, природе и очувања; пружање забавних, спортских и културних активности; обезбеђивање улазница и резервација за представе и друге забавне догађаје; услуге клубова здравља и фитнес клубова, наиме, пружање услуга, објеката, обуке и опреме у областима фитнеса и физичког вежбања; пружање рекреативних садржаја, обуке и опреме за базене, бициклизам, голф, спортове на води, јахање, скијање и приступ плажама; услуге голф клубова, голф терена и обуке за голф; стављање на располагање игралишта и опреме за тенис, изнајмљивање тениских терена и обука у тенису; пружање услуга аутомата за аркадне игрице; услуге планирања свадбених пријема; услуге планирања и управљања догађајима, наиме припремање, организовање, заказивање и осмишљавање посебних догађаја у сврхе друштвене забаве; организовање конференција и организовање изложби у културне и образовне сврхе; услуге казина; услуге игара на срећу; услуге кабареа; услуге

ноћних клубова; пружање образовних и информација о забави гостима хотела у вези са локалним знаменитостима и занимљивостима у близини хотелских објеката и дистрибуција материјала у вези са тим; услуге везане за уметничке изложбе.
43 услуге хотела; услуге ресторана, кетеринга, барова и коктел салона; услуге смештаја у одмаралишту; обезбеђивање опреме и простора опште намене за састанке, конференције и изложбе; обезбеђивање опреме и простора за банкете и друштвене догађаје за посебне прилике; услуге резервације хотелског смештаја за друге.
44 спа услуге, наиме, пружање третмана лица, косе, коже и тела, услуге маникира и педикира, услуге масаже, услуге депилације тела воском и услуге козметичких салона.

---

(210) Ж- 2024-247 (220) 14.02.2024.
(442) 31.07.2024.
(731) **The Ritz-Carlton Hotel Company, L.L.C.**,
7750 Wisconsin Avenue, Bethesda, Maryland 20814, US
(740) Петошевић доо Београд, Булевар ослобођења 87, 11040, Београд
(540)

THE RITZ-CARLTON

(531) 03.01.01; 03.01.02; 03.01.16; 03.01.24; 24.09.02; 24.09.21; 27.05.01; 27.05.17
(511) 41 образовне услуге, наиме, припрема и вођење семинара, радионица, часова, конференција и симпозијума у областима развоја лидерства, људских ресурса, корисничких сервиса, задовољства и лојалности купаца и запослених, регрутације запослених, оријентације, обуке и развоја запослених, кувања, уметности, страних језика, бонтона, уметности и заната, природе и очувања; пружање забавних, спортских и културних активности; обезбеђивање улазница и резервација за представе и друге забавне догађаје; услуге клубова здравља и фитнес клубова, наиме, пружање услуга, објеката, обуке и опреме у областима фитнеса и физичког вежбања; пружање рекреативних садржаја, обуке и опреме за базене, бициклизам, голф, спортове на води, јахање, скијање и приступ плажама; услуге голф клубова, голф терена и обуке за голф; стављање на располагање игралишта и опреме за тенис, изнајмљивање тениских терена и обука у тенису; пружање услуга аутомата за аркадне игрице; услуге планирања свадбених пријема; услуге планирања и управљања догађајима, наиме припремање, организовање, заказивање и осмишљавање посебних догађаја у сврхе друштвене забаве; организовање конференција и организовање изложби у културне и образовне сврхе; услуге казина; услуге игара на срећу; услуге кабареа; услуге ноћних клубова; пружање образовних и информација о забави гостима хотела у вези са локалним знаменитостима и занимљивостима у близини хотелских објеката и дистрибуција материјала у вези са тим; услуге везане за уметничке изложбе.
43 услуге хотела; услуге ресторана, кетеринга, барова и коктел салона; услуге смештаја у одмаралишту; обезбеђивање опреме и простора опште намене за састанке, конференције и изложбе; обезбеђивање опреме и простора за банкете и друштвене догађаје за посебне прилике; услуге резервације хотелског смештаја за друге.
44 спа услуге, наиме, пружање третмана лица, косе, коже и тела, услуге маникира и педикира, услуге масаже, услуге депилације тела воском и услуге козметичких салона.

---

(210) Ж- 2024-272 (220) 19.02.2024.
(442) 31.07.2024.
(731) **Ана Јовановић Петровић**,
Тадије Сондермајера 2, 11073, Нови Београд, RS
(740) Вељко Г. Вуковић, адвокат, Топличин венац 19а, Београд
(540)

TRAVEL BOUTIQUE

(531) 03.09.18; 03.09.24; 05.05.20; 05.05.21; 17.02.06; 26.11.06; 26.11.12; 27.05.01; 27.05.17
(591) Pantone 7647C, HEX#A83D72; Pantone 222C, HEX #6C1D45; Pantone P1-1C, HEX#f8f7f2
(511) 35 пословно управљање хотелима;организовање сајмова; управљање програмима за путнике који често лете авионом.
36 изнајмљивање некретнина; управљање непокретностима; најам апартмана; изнајмљивање пољопривредних газдинстава; услуге агенција за изнајмљивање смештаја [станова издавање пословног простора [непокретности]; давање попуста трећим лицима у објектима кроз употребу чланских карти; услуге у вези са некретнинама; услуге повереништва; фидуцијарни послови; услуге финансирања; финансијско управљање; здравствено осигурање; поморско осигурање; финансијске

анализе; финансијске консултације; консултације о осигурању; пружање информација о осигурању; финансијска процена интелектуалне својине; припрема понуда за потребе процене трошкова; групно финансирање; услуге плаћања електронским новчаником; управљање финансијским пословима; пословно посредовање; финансијско саветовање.
39 пратња путника; ваздушни превоз; изнајмљивање аутомобила; аутомобилски превоз; аутобуски превоз; превоз излетничким бродовима; изнајмљивање чамаца; посредовање у вези са бродовима; организовање крстарења; услуге превоза за туристичка разгледања; транспортне услуге; организовање превоза за туристичка путовања; превоз путника; резервисање места за путовања; превоз туриста; резервација превоза; изнајмљивање ваздухоплова; изнајмљивање путничких аутобуса; уговарање услуга путничког превоза за друге коришћењем мрежне апликације; припремање путних виза и путних исправа за лица која путују у иностранство; превоз бродом; услуге спашавања (транспорт); такси превоз; поморски превоз; превоз блиндираним колима; пружање информација у вези са услугама складиштења; пружање информација о транспорту; изнајмљивање ронилачких звона; изнајмљивање атмосферских ронилачких одела; изнајмљивање контејнера за складиштење; путничке резервације; пружање информација о саобраћају; изнајмљивања мотора ваздухоплова; превоз драгоцености уз обезбеђење; изнајмљивање навиогационих система; пружање упутстава о вожњи у сврху путовања; лоцирање и праћење терета за потребе транспорта; свемирски транспорт.
41 услуге разоноде; услуге забављача; организовање такмичења [образовних или забавних]; снабдевање опремом за рекреацију; услуге дискотека; стављање на располагање игралишта и опреме за голф; услуге забаве које пружају кампови за одмор; планирање забава [забава]; организовање такмичења у лепоти; организовање балова; услуге ноћних клубова [забава]; организовање модних ревија за забавне сврхе; садо обука (подучавање о чајној церемонији); академије [образовне]; услуге забавних паркова; услуге пружања обуке; пружање услуга казина [игре на срећу]; пружање услуга у области забаве и разоноде; организовање изложби за културне или образовне потребе; услуге игара на срећу; услуге клубова здравља (здравствено и фитнес вежбање); извођење представа уживо; услуге биоскопа; приказивање филмова у биоскопима; организовање спортских такмичења ; практична настава [обука путем демонстрације); пружање информација које се односе на рекреативне активности; издавање лаке ронилачке опреме; издавање спортске опреме, осим возила; услуге спортских кампова; припрема и вођење симпозијума; организовање и вођење радионица [обука]; организовање лутрије; организовање представа, свечаности [услуге импресарија]; организовање и спровођење концерата; обука [тренирање]; изнајмљивање спортских терена; услуге професионалне преквалификације; изнајмљивање уметничких дела; организовање тура пењања са водичем; организовање костимираних забавних догађаја; културне, образовне или забавне услуге које пружају уметничке галерије; пренос знања и искуства [обучавање]; пружање корисничких прегледа у забавне и културне сврхе; пружање корисничких оцена у забавне и културне сврхе; пружање корисничких оцена у забавне и културне сврхе; пренос пословног знања као и техничког знања и искуства [обучавање]; пружање обуке и образовне провере знања у сврху сертификације; производња подкаста.
43 пансионске услуге; услуге хотелског смештаја; услуге резервисања хотела; услуге кампова за одмор [смештај]; обезбеђење услова за камповање; услуге изнајмљивања кућа за одмор; резервисање пансиона; пансион за животиње; услуге мотела; изнајмљивање смештаја за одмор; изнајмљивање смештаја за одмор.
45 планирање и организовање венчања; менаџмент ауторских права; услуге онлајн друштвених мрежа.

(210) Ж- 2024-364 (220) 04.03.2024.
(442) 31.07.2024.
(731) **UNICO 888 d.o.o. Beograd**,
Јурија Гагарина 89/150, Нови Београд, RS
(740) Сретко Шево, адвокат,
Архимандирта Герасима Зелића 8, 11000, Београд
(540)

(531) 05.05.01; 26.04.15; 26.04.16; 26.04.18; 26.04.24; 27.03.11; 27.05.01; 27.05.09; 27.05.10; 29.01.04; 29.01.06
(591) тамно плава, бела
(511) 18 кожа и имитација коже, женске ташне, школске торбе, футроле (етуи) за визиткарте, кожни каишеви, кишобрани, руксаци, џепни новчанивци, актен ташне, ручне торбице, спортске торбе, торбе; животињска кожа, крзно; кофери и путне торбе; кишобрани, сунцобрани и штапови за ходање; бичеви, сарачка и седларска опрема.
24 тканине за домаћинство, прекривачи за кревете, јастучнице, текстилне пешкире; папирну постељину; врећа за спавање, унутрашње пресвлаке за врећа за спавање, мреже за комарце, прекривачи за кревете и столове.
25 одећа, обућа, покривала за главу.

(210) Ж- 2024-373 (220) 05.03.2024.
(442) 31.07.2024.
(731) **CHONGQING CHANGAN AUTOMOBILE CO., LTD.**, 260 Jianxin East Road, Jiangbei District, Chongqing, CN
(740) Ђосовић М. Драгољуб, Булевар Михајла Пупина 10в/VI/620, 11000, Београд
(540)

DEEPAL S07

(531) 27.05.01; 27.05.17; 27.07.01; 27.07.17
(511) 12 електрична возила; камиони; аутомобили; моторни аутомобили; амортизери за аутомобиле; погонски мотори за копнена возила; мотори, електрични, за копнена возила; квачила за копнена возила; моторне куће; каросерије аутомобила.

---

(210) Ж- 2024-383 (220) 01.03.2024.
(442) 31.07.2024.
(731) **Privredno društvo za proizvodnju čokolade, bombona i peciva Pionir d.o.o. Beograd**, Пожешка 65б, Београд, RS
(540)

(531) 05.07.14; 05.07.21; 05.07.22; 08.01.09; 08.01.10; 25.01.01; 27.05.01; 27.05.09; 27.05.10; 29.01.15
(591) тамно љубичаста, тамноплава, црвена, прљаворозе, зелена, тамнобраон, окер, бела
(511) 30 кекс.

---

(210) Ж- 2024-398 (220) 08.03.2024.
(442) 31.07.2024.
(731) **Dve Kule d.o.o. Bačinci**, Бена б.б., 22225, Бачинци-Шид, RS
(740) Ђорђе Попић, адвокат, Жоржа Клеменсоа 3/3, Стари град, 11000, Београд
(540)

DVE KULE
Resort & Winery

(531) 07.01.01; 07.01.24; 07.01.25; 24.17.25; 27.05.01; 27.05.10
(511) 33 воћни екстракти, алкохолни; вино; алкохолна пића која садрже воће; напици на бази вина; алкохолни шприцери.
43 услуге агенција за смештај [хотелски, пансионски]; услуге кафеа; изнајмљивање привременог смештаја; пансионске услуге; услуге хотелског смештаја; услуге ресторана; услуге мотела; изнајмљивање просторија за састанке; услуге пријема за привремени смештај [организовање долазака и одлазака]; услуге рецепције за привремени смештај [предаја кључева]; изнајмљивање смештаја за одмор.
44 услуге јавних купатила за хигијенске сврхе; услуге турских купатила; услуге салона лепоте; услуге медицинских клиника; киропрактика; услуге фризерских салона; услуге центара за рехабилитацију; здравствена нега; масажа; медицинска помоћ; физикална терапија; физиотерапија; услуге сауне; услуге соларијума; бањске услуге; услуге улепшавања; терапеутске услуге; услуге алтернативне медицине; депилирање воском; услуге центара за опоравак; услуге виноградарства; консултантске услуге у области виноградарства; услуге регенеративне медицине; услуге процене здравља; пружање објеката за рехабилитацију менталног здравља; пружање објеката за физичку рехабилитацију.

---

(210) Ж- 2024-480 (220) 18.03.2024.
(442) 31.07.2024.
(731) **Диана Петровић**, Ђорђа Рајковића 29, 21000, Нови Сад, RS
(540)

(531) 01.01.09; 01.03.01; 01.05.24; 11.03.02; 26.01.13; 26.01.16; 26.01.21; 26.11.13; 27.05.01; 29.01.13
(591) тамно плава, краљевско плава, светло плава, тиркизна, розе, љубичаста
(511) 30 ароме за пића, изузев етарских уља; ицед теа ледени чај; напици од чаја; коцке леда; чоколадице пуњене ликером; јестиво злато за декорацију хране и напитака.
32 пиво; але пиво од ђумбира; безалкохолни воћни напици; воћни сокови; воде [пића]; минерална вода [пиће]; лимунаде; безалкохолна пића; газирана вода;

аперитиви, безалкохолни; коктели, безалкохолни; сок од јабуке, безалкохолни; безалкохолна пића од алое вера; освежавајућа безалкохолна пића; енергетска пића; безалкохолно пиво.
33 битери [горка алкохолна пића]; дестилована пића; јабуковача; коктели; куракао дигестиви [ликери и жестока пића]; вино; џин; ликери; жестока пића; бранду бренди; алкохолна пића, изузев пива рум; водка; помешана алкохолна пића, која нису на бази пива; алкохолна пића на бази шећерне трске; напици на бази вина; алкохолни шприцери.

(210) Ж- 2024-520 (220) 20.03.2024.
(442) 31.07.2024.
(731) **Књаз Милош а.д. Аранђеловац**,
Крћевачки пут 26, 34300, Аранђеловац, RS
(740) Адријана Деспотовић , Крћевачки пут 26, 34300, Аранђеловац
(540)

CUBE

(511) 25 обућа, одећа, покривала за главу.
32 пиво; минералне и содне воде и друга безалкохолна пића; воћни напици и воћни сокови; сирупи и други препарати за производњу пића.
33 алкохолна пића (изузев пива).

(210) Ж- 2024-589 (220) 28.03.2024.
(442) 31.07.2024.
(731) **Evapify d.o.o. Beograd-Novi Beograd**,
Партизанске авијације 10, 11070, Нови Београд, RS
(740) Никола Живановић, адвокат, Доситејева 1/1, 11000 Београд, Београд
(540)

(531) 25.01.18; 25.05.25; 26.04.07; 27.05.01; 27.05.17; 29.01.01; 29.01.06; 29.01.08
(591) црна, бела, сива, црвена, розе
(511) 34 електронске цигарете.

(210) Ж- 2024-590 (220) 28.03.2024.
(442) 31.07.2024.
(731) **Evapify d.o.o. Beograd-Novi Beograd**,
Партизанске авијације 10, 11070, Нови Београд, RS
(740) Никола Живановић, адвокат, Доситејева 1/1, 11000 Београд, Београд
(540)

(531) 25.01.18; 25.05.25; 26.04.07; 27.05.01; 27.05.17; 29.01.03; 29.01.06; 29.01.08
(591) црна, бела, сива, зелена
(511) 34 електронске цигарете.

(210) Ж- 2024-627 (220) 02.04.2024.
(442) 31.07.2024.
(731) **Имре Ароксалаши**, Маријина 2, 24400, Сента, RS
(740) Владимир Радоњић, адвокат, Бошка Југовића 12/8, 24400, Сента
(540)

(531) 22.01.15; 26.11.03; 26.11.09; 26.11.12; 27.05.01; 27.05.17
(511) 11 инсталације за купатила, опрему за купатила, водоводне инсталације за купатила.
25 одећа, обућа, покривала за главу.
43 услуге обезбеђивања хране и пића.

(210) Ж- 2024-740 (220) 12.04.2024.
(442) 31.07.2024.
(731) **Inpharm Co. d.o.o.**,
Батајнички друм 17. део, број 5, 11080, Београд, RS

(540)

(531) 27.05.01; 27.05.10; 27.05.17
(511) 5 фармацеутски, медицински и ветеринарски препарати; санитарни препарати за употребу у медицини; дијететска храна и супстанце прилагођене за употребу у медицини или ветеринарску употребу, храна за бебе; дијететски додаци (додаци исхрани) за људе и животиње; фластери, материјали за завијање; материјали за пломбирање зуба, зубарска смола; дезинфекциона средства; препарати за уништавање животињских штеточина; фунгициди, хербициди.

(210) Ж- 2024-752 (220) 15.04.2024.
(442) 31.07.2024.
(731) **Sunmart Trading FZCO**, 5WA 219, Second Floor, 5 West A, Dubai Airport Freezone, Dubai, AE
(740) Ћосовић М. Драгољуб, Булевар Михајла Пупина 10в/VI/620, 11000, Београд
(540)

(531) 27.05.01; 27.05.17
(511) 5 хигијенски улошци; пелене за бебе; пелене-гаћице за бебе; хигијенске гаћице; менструални улошци; простирке за пресвлачење пелена, за једнократну употребу, за бебе; пелене за пливање, за једнократну употребу, за бебе; пелене за пливање, за вишекратну употребу, за бебе; пелене за инконтиненцију; панталоне, упијајуће, за инконтиненцију; менструални тампони; пелене за кућне љубимце; улошци за сваки дан [санитарни]; марамице импрегниране дезинфекционим средствима за хигијенске намене; грудни улошци за дојење; антисептици; анти-уринарни препарати; дијететска храна прилагођена за употребу у медицини; храна за бебе; лаксативи.

(210) Ж- 2024-761 (220) 17.04.2024.
(442) 31.07.2024.
(731) **Снежана Борјан**, Јована Бошковића 91, 11283, Београд, RS
(740) Адвокат Вања Д. Ћосовић, Булевар Михајла Пупина 10в/VI/620, 11070, Београд

(540)

(531) 24.09.02; 24.09.03; 24.09.14; 27.05.01; 27.05.10; 27.05.17; 27.05.22
(511) 44 услуге салона лепоте; услуге фризерских салона; услуге улепшавања; услуге козметичара; масажа; маникирање; педикир; шминкање; депилирање; надоградња косе (екстензије); имплантација косе; услуге бојења косе; услуге фарбања косе; услуге соларијума; све напред наведено као услуге које се пружају у стационарним и покретним салонима за пружање наведених услуга.

(210) Ж- 2024-762 (220) 17.04.2024.
(442) 31.07.2024.
(731) **Preduzeće za trgovinu, zastupanje i usluge Agera d.o.o. Beograd**, Баба Вишњина 9/2, 11111, Београд, RS
(540)

(531) 24.15.21; 26.03.23; 27.05.01; 27.05.17; 29.01.06
(591) сива
(511) 8 маказе; баштенске маказе; велике маказе; вишенаменске маказе; кројачке маказе; кућне маказе; кухињске маказе; маказе за вез; маказе за вуну; маказе за децу; маказе за живину; маказе за икебану; маказе за нокте; маказе за папир; маказе за порубљивање; маказе за шивење; маказе за шишање; оштрице маказа; сечива за маказе; сечиво маказа; џепне маказе; маказе за резање метала [маказе за лим]; кухињске маказе за живину; маказе дугог дохвата; маказе за високе гране; маказе за драње животиња; маказе за кресање воћа; маказе за кућну употребу; маказе за кухињску употребу; маказе за резање грана; маказе за траву [ручни алат]; маказе, ручно покретане; ручне маказе за шишање животиња; цик-цак маказе; маказе за шишање животиња за ручну употребу.

14 накит; амајлије [накит]; брезлетне [накит]; бронзани накит; брошеви [накит]; дијамантски накит; драгоцени накит; златни накит; игле [накит]; камеје [накит]; клоазоне накит; ковчежићи за накит; копче за накит; крстови [накит]; кутије за накит; кутијице за накит; ланчићи [накит]; материјали за накит; медаљони [накит]; накит за главу; накит за жене; накит за мушкарце; накит за ципеле; накит за шешире; накит на децу; наруквице [накит]; огрлице [накит]; перле [накит]; перлице за накит; привесци за накит; привесци [накит]; прстење [накит]; сребрни накит; торбице за накит; украсни накит; драго камење за накит; дрвене кутије за накит; 'златне нити као накит; златне нити [накит]; идентификацијске наруквице [накит]; кожне кутије за накит; копче за шалове као накит; ланчићи као накит; металне кутије за накит; музичке кутије за накит; накит, драго камење; накит за кућне љубимце; накит за пирсинг на телу; накит израђен по поруџбини; накит обложен племенитим металима; накит од ахата; накит од бисера; накит од бронзе; накит од дрвених перлица; накит од жада; накит од жутог ћилибара; накит од злата; накит од кристала; накит од платине; накит од слоноваче; накит од сребра; накит од стакла; накит од стерлинг сребра; прстење као накит; путне футроле за накит; распећа као накит; сатови као накит; сребрна жица [накит]; сребрни конац [накит]; сребрни украси као накит; украси за уши као накит; украсне игле за ревере [накит]; украсне игле-накит за шешире; украсне чиоде [накит]; украсни брошеви [накит]; жица од племенитих метала, накит; ковчежићи за накит од неплеменитих метала; ковчежићи за накит од племенитих метала; конац од племенитих метала, накит; кутије за накит, од неплеменитих метала; кутије за накит од племенитих метала; кутијице за накит, од неплеменитих метала; наруквице од везеног текстила [накит]; нити од племенитих метала, накит; прстење [накит], од неплеменитих метала; прстење [накит], од племенитих метала; футроле са преграцима за накит за путовања; амајлије од племенитих метала или обложен е њима [накит]; идентификационе наруквице од племенитих метала [накит]; идентификационе плочице од племенитих метала као накит; кутије за накит [ковчежићи], од неплеменитих метала; кутије за накит [ковчежићи], од племенитих метала; кутије за накит, које нису од метала; мале кутије за накит од племенитих метала; распећа од драгоцених метала, која нису накит.

35 оглашавање; директно оглашавање; непосредно оглашавање; оглашавање на отвореном; оглашавање плаћањем по клику [pay per click оглашавање]; пружање и изнајмљивање простора за оглашавање и простора за спољно оглашавање; изнајмљивање термина за оглашавање у биоскопима; израда материјала за оглашавање; непосредно оглашавање путем поште; оглашавање и промотивна продаја услуга; оглашавање према категоријама; оглашавање путем банера; преговарање везано за уговоре о оглашавању; припремање услужног оглашавања за друге; процена утицаја оглашавања на публику; развој концепта оглашавања; рекламне, маркетиншке и услуге оглашавања; рекламне услуге и оглашавање; саветовање у вези са оглашавањем; услуге дигиталног оглашавања; услуге оглашавања на интернету; услуге планирања за оглашавање; услуге посредовања везане за оглашавање; изнајмљивање простора за оглашавање на интернету путем оглашавања упражњених места; анализирање одзива на оглашавање и истраживање тржишта; дељење рекламног, маркетиншког и материјала за оглашавање; састављање колумни за потребе медијског оглашавања; услуге агенција за оглашавање на радио каналима; дељење материјала за оглашавање путем електронске поште; индексирање интернет сајтова за комерцијалне намене или намене оглашавања; консултантске услуге које се односе на оглашавање; обезбеђивање и изнајмљивање огласног простора и материјала за оглашавање; оглашавање и промотивна продаја у вези са робом и услугама; оглашавање фармацеутских производа и ин виво снимљених производа; пословно саветовање који се односи на оглашавање; рекламне услуге и оглашавање преко телевизије, радија или поште; саветовање које се односи на пословно оглашавање; услуге агенције која се бави телевизијским оглашавањем; услуге оглашавања за промоцију посредовања акција и осталих обвезница; услуге оглашавања за стварање идентитета бренда за друге; услуге оглашавања и рекламних информација пружених преко интернета; дељење рекламних материјала и материјала за оглашавање [флајера, брошура, летака и узорака]; дистрибуција и дељење материјала за оглашавање [летака, проспеката, штампаних материјала и узорака]; издавање штампаног материјала који се односи на услуге оглашавања; консултантске услуге које се односе на рекламирање, оглашавање и маркетинг; оглашавање и промотивна продаја у вези са робом и услугама доступним на интернету; промоција добара и услуга других путем оглашавања на интернет страницама; саветовање из области оглашавања, маркетинга и промотивних активности, саветодавне услуге и асистенција; услуге директног оглашавања поштом путем специјализованих компанија за слање писама и реклама; услуге оглашавања које пружају радио и телевизијске рекламне службе; услуге оглашавања, промоције и маркетинга које се односе на возила; услуге посредовања у вези са изнајмљивањем времена и простора за оглашавање; непосредно оглашавање поштом у циљу привлачења нових купаца и

одржавања постојеће базе купаца; оглашавање услуга како би се подигла свест јавности о питањима и иницијативама везаним за животну средину, услуге онлајн продаје робе наведене у класама 8 и 14.

(210) Ж- 2024-763 (220) 17.04.2024.
(442) 31.07.2024.
(731) **Pharmathen S.A.**, 6, Dervenakion Street, 15351, Pallini, Attikis, GR
(740) Никола Клиска , адвокат " Карановић & Партнерс" ОАД, Ресавска 23, 11000 Београд
(540)

MATEVER

(511) 5 фармацеутски и ветеринарски препарати за употребу у медицини; санитарни препарати за употребу у медицини; дијететске супстанце прилагођене за употребу у медицини; материјали за пломбирање зуба, зубарска смола; дезинфекциона средства; препарати за уништавање животињских штеточина; фунгициди, хербициди.
42 научне и технолошке услуге у вези са медицинском, фармацеутском, хигијенском и козметичком негом; научне и индустријске анализе и услуге истраживања; дизајн и развој рачунарског софтвера за фармацеутску индустрију и здравствене раднике.
44 медицинске и фармацеутске услуге; услуге хигијенске и козметичке неге; ветеринарске и пољопривредне услуге; здравствене услуге; информативне услуге у вези са здрављем, наиме пружање информација о производима и услугама путем глобалних рачунарских мрежа за здравствене информације; пружање информација о фармацеутским услугама путем онлајн рачунарске мреже.

(210) Ж- 2024-765 (220) 17.04.2024.
(442) 31.07.2024.
(731) **Марија Станојковић ПР производња имитације накита Студио за израду накита Mikrokosmos jewellery Младеновац**, Гајеви 3, 11410, Младеновац, RS
(540)

MIKROKOSMOS

(511) 14 имитације драгог камења за прављење накита; комади накита; кутије за накит; кутије за накит, које нису од метала; кутије за накит, од неплеменитих метала; кутије прилагођене за држање накита; кутијице за накит; ланчићи [накит]; мале кутије за накит од племенитих метала; накит; накит израђен по поруџбини; накит од бисера; накит од ахата; накит од кристала; накит од стерлинг сребра; наруквице [накит]; огрлице [накит]; перле [накит]; прстење [накит]; прстење [накит], од племенитих метала; прстење [накит], од неплеменитих метала; сребрни накит; сребрни украси као накит; украси за уши као накит; украси од племенитих метал у виду накита; украсни брошеви [накит]; златни накит; амајлије [накит].
19 уметничка дела од камена, бетона или мермера.
20 хватачи снова [украс]; завеса од перли, украсна.

(210) Ж- 2024-767 (220) 18.04.2024.
(442) 31.07.2024.
(731) **VODAVODA DOO MIONICA**, Горња Топлица б.б., 14242, Мионица, RS
(740) Адвокат Вања Д. Ћосовић, Булевар Михајла Пупина 10в/VI/620, 11070, Београд
(540)

(531) 26.04.18; 27.05.01; 27.05.17; 27.05.22; 29.01.06
(591) сива, бела
(511) 32 минерална вода (пиће); газирана вода.

(210) Ж- 2024-770 (220) 18.04.2024.
(442) 31.07.2024.
(731) **Елена Седлић**, Хаџи Мелентијева бр. 025/14, 11000, Београд, RS
(740) Стеван Костић, адвокат, Бирчанинова 44, 11000, Београд
(540)

slobodno pevaj

(511) 41 академије [образовне];услуге разоноде;настава, обука;образовне услуге;услуге пружања обуке;пружање услуга у области образовања;пружање услуга у области забаве и разоноде;организовање изложби за културне или образовне потребе; професионално усмеравање [саветовање у вези са образовањем или обуком]; услуге образовања које пружају школе;услуге помоћи у образовању за особе са индивидуалним потребама;истраживања у области образовања; организовање и вођење радионица [обука];услуге пружања обуке;извођење представа уживо;практична настава [обука путем демонстрације];обука [тренирање] подучавање; организовање и вођење образовних форума уживо; услуге музичког образовања.
44 терапеутске услуге;говорна терапија;терапија уметношћу;музикотерапија.

(210) Ж- 2024-771 (220) 18.04.2024.
(442) 31.07.2024.
(731) **SMEXX 0009 d.o.o. Pančevo**, Белебитска 1, 26000, Панчево, RS
(540)

SMEXX

(531) 27.05.01; 27.05.17
(511) 21 боце и пиће за спортове.
25 одећа за спорт односно: женски спортски топ, женске спортске боксерице, мушке спортске боксерице, мушке спортске мајице, женске спортске мајице, мушке чарапе, женске чарапе, мушки доњи веш, женски доњи веш, женски шортсеви, мушки шортсеви, женске тренерке, мушке тренерке, капе (качкети).
28 лопте; спортска опрема и реквизити.

(210) Ж- 2024-772 (220) 16.04.2024.
(442) 31.07.2024.
(731) **Vip mobil d.o.o.**, Фрушкогорска 35, Нови Сад, RS
(540)

WEWO

(531) 27.05.01; 27.05.17; 29.01.01
(591) црвена
(511) 9 блицеви за паметне телефоне; заштита за екран паметних телефона; навлаке за паметне телефоне; пуњачи за паметне телефоне; склопиви паметни телефони; смартфони [паметни телефони];стабилизатори за паметне телефоне; футроле за паметне телефоне; држачи прилагођени за мобилне телефоне и паметне телефоне; футроле са тастатуром за паметне телефоне; прстен светла за снимање селфија за паметне телефоне; подметачи за инструмент табле прилагођени за држање мобилних телефона и паметних телефона; периферна опрема за рачунаре и опрему за обраду података; регистар касе, калкулатори, опрема за обраду података, рачунари; рачунарски сталци посебно пројектовани за држање рачунара, штампача и додатне опреме; ова класа обухвата, нарочито: апарате и инструменте за контролу и праћење летелица, пловила и беспилотних возила, на пример навигационе инструменте, трансмитере, компасе за мерење, GPS апарате, апарате за аутоматско управљање за возила.

(210) Ж- 2024-773 (220) 18.04.2024.
(442) 31.07.2024.
(731) **Strong media networks d.o.o.**, Милутина Миланковића 1К, 11070, Београд, RS
(540)

Health Up

(531) 24.13.09; 24.13.22; 24.13.24; 24.17.07; 27.05.01; 29.01.04; 29.01.06
(591) плава, бела
(511) 16 хартија и картон; штампане ствари; књиговезачки материјал; фотографије; канцеларијски материјал и канцеларијски прибор, осим намештаја; лепкови за канцеларијске и кућне потребе; материјали за цртање и материјали за уметнике; кичице; материјали за обуку и наставу; пластични омотачи, фолије и кесе за умотавање и паковање; штампарска слова, клишеи.
41 образовне услуге; припремање обуке; разонода; спортске и културне активности.
42 научне и технолошке услуге, као и услуге истраживања и пројектовања у вези са њима; услуге индустријских анализа, индустријског истраживања и индустријског дизајна; услуге контроле квалитета и аутентификације; пројектовање и развој рачунарског хардвера и софтвера.

(210) Ж- 2024-785 (220) 19.04.2024.
(442) 31.07.2024.
(731) **Tee Turtle, LLC**, 6200 Pershall Rd., Hazelwood, MO 63042, US
(740) Живко Мијатовић & Партнерс доо Београд, Студентски трг 4, 11000, Београд
(540)

DRUŽINA OŠTRICE

(511) 28 игре, играчке и предмети за игру; друштвене игре; карте за игру; игре коцкицама; забавне игре; пуњене и плишане играчке; стоне игре; фигуре играчке.

(210) Ж- 2024-786 (220) 19.04.2024.
(442) 31.07.2024.
(731) **ŽARKO ZDRAVKOVIĆ PR ZANATSKA MESARSKA UGOSTITELJSKO TRGOVINSKA RADNJA BIG ČUDESA OD MESA BEOGRAD-ZEMUN**, Гетеова 1а, 11080, Београд, RS
(740) Ненад Д. Живановић, адвокат, Балканска 40/3, 11000, Београд
(540)

big
čudesa od mesa.

(531) 24.17.20; 24.17.25; 25.07.21; 26.01.16; 26.01.24; 26.11.05; 26.11.07; 27.05.01; 27.05.09; 29.01.01; 29.01.06; 29.01.08
(591) црна, црвена, бела
(511) 29 месо, месне прерађевине, храна на бази меса, нарочито: производња занатског роштиљ меса; ћевапи, пљескавице, пуњене пљескавице, гурманске пљескавице; роштиљске кобасице, кобасице са сиром, јунеће кобасице, јунеће кобасице са сиром; занатске виршле; димљени врат; димљена вешалица; димљена сланина.
43 услуге обезбеђивања хране и пића; услуге кетеринга хране и пића, услуге припремања и обезбеђивања хране и пића у ресторанима; припремање јела са роштиља и фритезе.

(210) Ж- 2024-788 (220) 18.04.2024.
(442) 31.07.2024.
(731) **HOLDING KOMPANIJA ANDRIJAŠEVIĆ DOO**, Индустријска 37б, 22400, Рума, RS
(540)

(531) 26.11.01; 27.01.13; 27.05.01; 27.05.17; 29.01.01; 29.01.06
(591) црвена, бела
(511) 20 душеци; јастуци; прекривачи; јоргани.
24 јастучнице; навлаке за душеке; постељина; простирке за кревете; чаршави за кревет; прекривачи.

(210) Ж- 2024-789 (220) 22.04.2024.
(442) 31.07.2024.
(731) **Бојан Чортан**, Светосавска 56, 22300, Стара Пазова, RS
(540)

(531) 05.03.13; 05.13.11; 27.05.01; 27.05.04; 27.05.17; 29.01.01; 29.01.03; 29.01.07
(591) нарандзаста, браон, зелена
(511) 5 дијететска храна прилагођена за медицинске намене; додаци исхрани; лековито биље.
29 уља за исхрану.
31 полен [сировина]; поморанџе, свеже.

(210) Ж- 2024-790 (220) 22.04.2024.
(442) 31.07.2024.
(731) **GOODWE TECHNOLOGIES CO., LTD.**, No, 90 Zijin Rd., Suzhou, CN
(740) Влаховић Слободан, Радоја Дакића 35/32, 11070, Београд
(540)

(531) 24.17.20; 26.03.23; 26.11.02; 26.11.06; 26.11.25
(511) 9 рачунарски програми, снимљени; електродинамички апарати за даљинско управљање сигналима; апарати за обраду података; трансформатори [за струју]; фотонапонски инвертери; инвертори струје; исправљачи струје; електрични апарати за комутацију; аутоматизовани системи за електране; батерије, електричне (батерије за складиштење електричне енергије).

(210) Ж- 2024-791 (220) 22.04.2024.
(442) 31.07.2024.
(731) **Japan Tobacco Inc.**, 1-1, Toranomon 4-chome, Minato-ku, Tokyo, JP
(740) Ристић & Малешевић доо Београд, Македонска 32, 11000, Београд
(540)

WINCHESTER

(511) 34 дуван, било да је прерађен или непрерађен; дуван за пушење, дуван за лулу, дуван за ручно увијање, дуван за жвакање, снус дуван; цигарете, електронске цигарете, течност за електронске цигарете, вапоризатор дувана, цигаре, цигарилоси; бурмут; артикли за пушаче укључени у класу 34; папири за цигарете, тубе за цигарете и шибице.

(210) Ж- 2024-792 (220) 22.04.2024.
(442) 31.07.2024.
(731) **Goodwill Pharma d.o.o. Subotica**, Сегедински пут 80, 24000, Суботица, RS
(540)

FORTACELL

(511) 5 фармацеутски и ветеринарски препарати; санитарни препарати за употребу у медицини; дијететска храна и супстанце прилагођене за употребу у медицини или ветеринарску употребу,

храна за бебе; дијететски додаци (додаци исхрани) за људе и животиње; фластери, материјали за завијање; материјали за пломбирање зуба, зубарска смола; дезинфекциона средства; препарати за уништавање животињских штеточина; фунгициди, хербициди.

(210) Ж- 2024-794 (220) 22.04.2024.
(442) 31.07.2024.
(731) **DOO Bomax, Subotica**,
Пут Едварда Кардеља 13/А, 24000, Суботица, RS
(740) Ћосовић М. Драгољуб, Булевар Михајла Пупина 10в/VI/620, 11000, Београд
(540)

(531) 27.05.01; 27.05.17; 29.01.01; 29.01.06; 29.01.08
(591) црна, бела, црвена
(511) 9 калеми, електрични; рефлектујуће плоче на одећи, за спречавање незгода; одећа за заштиту од несрећа, радијације и пожара; батерије, електричне, за возила; кућишта за батерије; акумулаторске посуде; кућишта за акумулаторе; кутије за батерије; мерач киселине за батерије; хидрометри; плоче за батерије; звиждећи аларми; акустични аларми; звучни аларми; акустични цевоводи; електромагнетни калемови; апарати за анализу ваздуха; електрични апарати за даљинско паљење; електрични апарати за паљење са удаљености; батерије за паљење; мерачи висине; аноде; анодне батерије; високонапонске батерије; антене; наочаре против заслепљивања; визири за шлемове; уређаји против ометања [за струју]; трансформатори [за струју]; разводни ормани [за струју]; инструменти за геодетско мерење; магнетне траке; пуњачи за електричне акумулаторе; разводна кутија [струјна]; жмигавци [светлосна сигнализација]; сигнална звона; кутије за микроскопска стакла; електрични колектори; електричне инсталације за даљинско управљање индустријским процесима; разводне кутије [за струју]; електрични проводници; електрични цевоводи; затварачи струјног кола; конектори [струјни]; разводна кућишта [узидне дозне][струја]; разводне табле; контакти, електрични; прекидачи, електрични; лимитатори [за струју]; електрични утикачи; исправљачи струје; редуктори, ослабљивачи [за струју]; батеријски прекидачи [за струју]; прекидачи струјног кола; индикатори губитка струје; индикатори губитка струје; мерни инструменти, електрични; електрични каблови; електрични водови; контролне табле [за струју]; галванске ћелије; контакти за електричне линије; електричне спојнице; релеји, електрични; преносници електронских сигнала; предајни уређаји [телекомуникациони]; идентификациони конци за електричне жице; идентификационе облоге за електричне каблове; индуктори [за струју]; јонизациони апарати, не за пречишћавање ваздуха или воде; батерије, електричне; акумулатор, електрични; оптичка влакна; каблови за стартовање мотора; мрежни трансформатори; соларне плоче за производњу електричне енергије.
11 апарати и инсталације за осветљавање, грејање, хлађење, производњу паре, кување, сушење, вентилацију, снабдевање водом и за санитарне сврхе, а нарочито лед сијалице; лед уградне светиљке и розетне; лед филаменти обични и украсни; лед панели; лед тубе, уђишта и светиљке; лед траке и неон; лед рефлектори; лед плафоњере; индустријска и улична расвета; висилице, сијалична грла и адаптери; спољна и зидна расвета; лед пуњиве и соларне лампе; вентилатори за купатило; инсталације за климатизацију; сијалице; сијалице, електричне; лампе са светлосним луком; електричне лампе; грејачи за купатила; клима уређаји; расипачи, дифузори светла; плафонска светла; нити за електричне сијалице; лед диоде, уређаји за осветљење; подне лампе; паметне сијалице.
35 малопродаја и велепродаја, увоз и извоз робе: калеми, електрични; рефлектујуће плоче на одећи, за спречавање незгода; одећа за заштиту од несрећа, радијације и пожара; батерије, електричне, за возила; кућишта за батерије; акумулаторске посуде; кућишта за акумулаторе; кутије за батерије; мерач киселине за батерије; хидрометри; плоче за батерије; звиждећи аларми; акустични аларми; звучни аларми; акустични цевоводи; електромагнетни калемови; апарати за анализу ваздуха; електрични апарати за даљинско паљење; електрични апарати за паљење са удаљености; батерије за паљење; мерачи висине; аноде; анодне батерије; високонапонске батерије; антене; наочаре против заслепљивања; визири за шлемове; уређаји против ометања [за струју]; трансформатори [за струју]; разводни ормани [за струју]; инструменти за геодетско мерење; магнетне траке; пуњачи за електричне акумулаторе; разводна кутија [струјна]; жмигавци [светлосна сигнализација]; сигнална звона; кутије за микроскопска стакла; електрични колектори; електричне инсталације за даљинско управљање индустријским процесима; разводне кутије [за струју]; електрични проводници; електрични цевоводи; затварачи струјног кола; конектори [струјни]; разводна кућишта [узидне дозне][струја]; разводне табле; контакти, електрични; прекидачи, електрични; лимитатори [за струју]; електрични утикачи; исправљачи струје; редуктори, ослабљивачи [за струју]; батеријски прекидачи [за струју]; прекидачи струјног кола; индикатори

губитка струје; индикатори губитка струје; мерни инструменти, електрични; електрични каблови; електрични водови; контролне табле [за струју]; галванске ћелије; контакти за електричне линије; електричне спојнице; релеји, електрични; преносници електронских сигнала; предајни уређаји [телекомуникациони]; идентификациони конци за електричне жице; идентификационе облоге за електричне каблове; индуктори [за струју]; јонизациони апарати, не за пречишћавање ваздуха или воде; батерије, електричне; акумулатор, електрични; оптичка влакна; каблови за стартовање мотора; мрежни трансформатори; соларне плоче за производњу електричне енергије; апарати и инсталације за осветљавање, грејање, хлађење, производњу паре, кување, сушење, вентилацију, снабдевање водом и за санитарне сврхе, а нарочито лед сијалице; лед уградне светиљке и розетне; лед филаменти обични и украсни; лед панели; лед тубе, уђишта и светиљке; лед траке и неон; лед рефлектори; лед плафоњере; индустријска и улична расвета; висилице, сијалична грла и адаптери; спољна и зидна расвета; лед пуњиве и соларне лампе; вентилатори за купатило; инсталације за климатизацију; сијалице; сијалице, електричне; лампе са светлосним луком; електричне лампе; грејачи за купатила; клима уређаји; расипачи, дифузори светла; плафонска светла; нити за електричне сијалице; лед диоде, уређаји за осветљење; подне лампе; паметне сијалице.

(210) Ж- 2024-795 (220) 22.04.2024.
(442) 31.07.2024.
(731) **Balkan Visa d.o.o.**, Цара Лазара 5-7, 11000, Београд, RS
(740) Живко Мијатовић & Партнерс доо Београд, Студентски трг 4, 11000, Београд
(540)

(531) 03.13.04; 03.13.24; 05.05.20; 05.05.21; 27.05.01; 27.05.17; 29.01.01; 29.01.03; 29.01.06
(591) црвена, бела, тамно зелена
(511) 29 месо, риба, живина и дивљач; месни екстракти; конзервисано, замрзнуто, сушено и кувано воће и поврће; желеи, џемови, компоти; јаја; млеко, сир, путер, јогурт и други млечни производи; уља и масти за исхрану.
30 кафа, чај, какао и њихове замене; пиринач, тестенина и резанци; тапиока и саго; брашно и производи од житарица; хлеб, пецива и кондиторски производи; чоколада; сладоледи, сорбеи и други јестиви лед; шећер, мед, меласа; квасац, прашак за пециво; со, додаци јелима, зачини, конзервисано зачинско биље; сирће, сосови и други додаци јелу; лед (замрзнута вода).
31 сирови и непрерађени пољопривредни, аквакултурни, хортикултурни и шумарски производи; сирово и непрерађено зрневље и семење; свеже воће и поврће, свеже зачинско биље; природне биљке и цвеће; цветне луковице, саднице и семе за садњу; живе животиње; храна и пиће за животиње; слад.
35 агенције за увоз и извоз робе нарочито, свежег воћа и поврћа, меда, мармеладе, џемова, посластица, зачина, органског свежег воћа и поврћа, упаковане органске хране.

(210) Ж- 2024-796 (220) 23.04.2024.
(442) 31.07.2024.
(731) **ЂОРЂЕ МАРКОВИЋ ПР ОБРАДА ПОДАТАКА С КЛИК 24 ОСТРУЖНИЦА**, Буљубаше Ранка Урошевића 19а, 11251, Остружница - Чукарица, RS
(740) Вања Ђекић, адвокат, Мутапова 30а, 11000, Београд
(540)

(531) 24.15.07; 24.15.21; 26.04.04; 26.04.18; 27.05.01; 27.05.17; 27.07.01; 27.07.17; 29.01.01; 29.01.04
(591) црвена, плава
(511) 35 оглашавање; вођење, организовање и управљање пословањем; канцеларијски послови.
38 услуге телекомуникација.
42 научне и технолошке услуге, као и услуге истраживања и пројектовања у вези са њима; услуге индустријских анализа, индустријског истраживања и индустријског дизајна; услуге контроле квалитета и аутентификације; - пројектовање и развој рачунарског хардвера и софтвера.

(210) Ж- 2024-798 (220) 23.04.2024.
(442) 31.07.2024.
(731) **SKY TOWERS INFRASTRUCTURE d.o.o. Beograd**, Булевар Уметности 16 спрат 3, 11070, Београд-Нови Београд, RS
(740) Ксенија Иветић, адвокат, Крунска 73, 11000, Београд
(540)

Connectis Tower

(511) 36 услуге у вези са некретнинама; убирање најамнине (станарине); изнајмљивање некретнина.

37 грађевински надзор; изградња; пружање информација у вези са изградњом; одржавање и поправка сефова.
38 емитовање кабловске телевизије; комуникације мобилним телефонима; комуникација преко мреже оптичких влакана; телефонске комуникације; услуге електронског билтена (текомуникационе услуге); пренос факсимилом; услуге геолокације (телекомуникационе услуге); слање порука; пејџинг услуге, радиом, телефоном или другим видом електронског комуницирања; обезбеђивање приступа блокчејн мрежама; пружање информација у области телекомуникација; обезбеђивање телекомуникационих веза са глобалном рачунарском мрежом; изнајмљивање телекомуникационе опреме; сателитски пренос; услуге телекомуникационог усмеравања и повезивања; телефонске услуге; услуге говорне поште; бежично емитовање.

(210) Ж- 2024-800 (220) 23.04.2024.
(442) 31.07.2024.
(731) **Елеонора Предин**, Милеве Марић 3, 21000, Нови Сад, RS
(740) Филип Никачевић, адвокат, Краљице Наталије 23а, 11000, Београд
(540)

VIVA by ELA

(531) 27.05.01; 27.05.09; 27.05.10; 27.05.17; 29.01.02
(591) златна
(511) 3 серуми за козметичке намене; козметичке креме; препарати од алое вера за козметичке намене; бадемово млеко за козметичку употребу; креме базиране на етарским уљима за арома терапију; препарати за сунчање; помаде за козметичку употребу; козметички препарати за негу коже.
5 серуми, алое вера препарати за фармацеутске намене; соли за купке од минералне воде; фармацеутски препарати; лосиони за фармацеутске намене; миришљаве соли; фармацеутски препарати за негу коже; помаде за фарацеутску употребу; препарати за третман акни.

(210) Ж- 2024-801 (220) 24.04.2024.
(442) 31.07.2024.
(731) **FARMALOGIST DOO BEOGRAD**, Мирјевски булевар 3, 11060, Београд, RS
(740) Павловић Ј. Зорица, адвокат, Немањина 36/3/8, 11000, Београд
(540)

Pomergolid

(511) 5 фармацеутски препарати, хемијско-фармацеутски препарати, лекови за медицинску употребу, хемијски препарати за фармацеутску употребу, лекови за људску употребу, хемијски препарати за медицинску употребу, фармацеутски препарати.

(210) Ж- 2024-802 (220) 24.04.2024.
(442) 31.07.2024.
(731) **Remedica Limited, Cyprus**, Limassol Industrial Estate, Aharnon St. Limassol, 3508, Limassol, CY
(740) Павловић Ј. Зорица, адвокат, Немањина 36/3/8, 11000, Београд
(540)

Rexanib

(511) 5 фармацеутски препарати хемијско-фармацеутски препарати, лекови за медицинску употребу хемијски препарати за фармацеутску потребу лекови за људску употребу хемијски препарати за медицинску употребу фармацеутски препарати.

(210) Ж- 2024-803 (220) 24.04.2024.
(442) 31.07.2024.
(731) **Remedica Limited, Cuprys**, Limassol Industrial Estate, Aharnon St. Limassol, 3056, Limassol, CY
(740) Павловић Ј. Зорица, адвокат, Немањина 36/3/8, 11000, Београд
(540)

Remevia

(511) 5 фармацеутски препарати хемијско-фармацеутски препарати лекови за медицинску употребу хемијски препарати за фармацеутску употребу лекови за људску употребу хемијски препарати за медицинску употребу фармацеутски препарати.

(210) Ж- 2024-805 (220) 24.04.2024.
(442) 31.07.2024.
(731) **DIS EKSPORT-IMPORT DRUŠTVO SA OGRANIČENOM ODGOVORNOŠĆU IVANJICA**, Шуме б.б., 32250, Ивањица, RS
(740) Јована Томић, адвокат, Булевар краља Александра бр. 26/6, 11000, Београд
(540)

ROBERTO BARESSI

(531) 27.05.01; 27.05.10; 27.05.17; 27.05.21; 29.01.03
(591) зелена

(511) 14 наки; привесци; минђуше; наруквице; ланчићи; шнале за кравате.
18 кожа и имитација коже; животињска кожа; кишобрани.
24 текстил ; прекривачи за кревете и столове.
25 кошуље, блузе, хаљине; јакне- капути, комбинезони; комплети, костими; мантили; панталоне; прслуци; сакои; шорцеви; сукње; трикотажа; капе; ешарпе; каишеви; шапови; тунике; кравате; лептир машне; трегери за панталоне; дугмад за манжетне; шалови; марамица.

---

(210) Ж- 2024-808 (220) 25.04.2024.
(442) 31.07.2024.
(731) **Creaticon d.o.o. Zagreb**, Ulica Blaža Šoštarića, 10000, Zagreb, HR
(740) Милинко Мијатовић, адвокат, Крунска 6а, 11000, Београд (Врачар)
(540)

(531) 27.05.01; 27.05.17; 27.05.22; 29.01.01
(591) руж црвена
(511) 3 производи за бријање; балзами (нелековити); импрегниране марамице за козметичку употребу; козметички препарати с пантенолом; козметички препарати с кератином; козметички препарати за лице; козметички препарати за негу тела; козметика; козметика и козметички препарати; козметички производи; козметички производи с хијалуронском киселином; нелековити козметички производи; немедицинска козметика; органска козметика; природна козметика; импрегниране марамице за чишћење [нелековите, за личну употребу]; козметичке креме за негу лица и тела; козметички производи за кожу; марамице натопљене есенцијалним уљима, за козметичку примену; марамице натопљене препаратима за уклањање шминке; марамице за бебе натопљене средствима за чишћење; марамице за лице; маске за лице и тело; маске за чишћење лица; балзам за чишћење; дерматолошке креме [које нису медицинске]; хидратантне креме за употребу након сунчања; козметичке креме за руке; козметичке маске; козметички препарати за сунчање; козметички препарати за заштиту од сунца; козметика за негу коже; крема за лице; крема за лице (немедицинска); крема за заштиту од сунца [козметика]; креме након бријања; креме за кожу [немедицинске]; креме за лице; креме за лице [козметичке]; креме за лице за козметичку употребу; креме за негу коже [козметичке]; креме за чишћење; креме за негу коже, осим за медицинску употребу; креме за негу коже за козметичке потребе; креме за светлу пут; креме за тело [козметика]; креме за заштиту од сунца; креме за заштиту од сунца [козметика]; лосион за чишћење коже; лосиони за бријање; лосиони за козметичку употребу; лосиони за негу лица и тела; лосиони за негу коже [козметички]; лосиони за чишћење; лосиони за лице [козметички]; лосиони за заштиту од сунца [за козметичку примену]; маска за тело у креми; маске [козметичке] за лице; маске за чишћење; млеко за чишћење за негу коже; млеко [козметичко]; млеко за чишћење за козметичке сврхе; немедицинске креме за негу коже главе; освеживачи за кожу; пена за чишћење; пена за негу коже [козметички производ]; препарати за чишћење лица [козметички]; препарати за заштиту од сунца; препарати за заштиту од сунца [козметика]; препарати за негу лица; ретинол крема за козметичке потребе; руж за заштиту од сунца [козметика]; серуми за лице за козметичку употребу; средства за чишћење коже [козметичка]; средства за чишћење лица [козметика]; средство за заштиту од сунца; тоалетно млеко за чишћење; уља за сунчање за козметичку употребу; уље за чишћење; заштита од сунца; заштите од сунца за усне [козметика]; зрна за чишћење лица; шминкање (производи за шминкање); сапуни; сапуни за лице; шампони; млеко за чишћење лица; немедицински препарати за купање; креме за бријање; пене за бријање.
5 додаци прехрани; додаци прехрани и дијететски препарати; додаци прехрани за немедицинске потребе; медицински лосиони за кожу; медицински лосиони након бријања; медицински лосиони за косу; медицински шампони; фармацеутски производи против перути; препарати за лечење акни; термалне воде; додаци прехрани за људе, не за медицинске потребе; додаци прехрани с козметичким учинком.
25 боди [женски одевни предмети]; боксерице; ципеле; чарапе; чарапе које упијају зној; чарапе против знојења; чарапе с гаћицама [хулахопке]; чизме; доколенице [гамаше]; доње рубље; доње рубље које упија зној; џемпери [пуловери]; џерсеј [одевни предмет]; гаћице; гаћице за новорођенче [доње рубље]; грудњаци; хаљине; панталоне; капе за главу; капуљаче [одевни предмети]; капути; кимона; комбинезони [доње женско рубље]; комбинезони [одећа]; кошуље; кошуље с кратким рукавима; кратке блузе; кратке чарапе [сокне]; кратке панталоне; кућне хаљине; кућни купаћи огртачи; бадемантили; купаћи костими; купање (огртачи за купање); маске за спавање; мушке купаће гаће;

мушки огртачи; јапанке [обућа] ; јапанке за купање [обућа]; обућа; обућа за плажу; одећа (горња одећа) [огртачи]; одећа; одећа од имитације коже; одећа за плажу; одевни предмети; огртачи [одевни предмети]; папуче; папуче за купање; пиџаме; плетена одећа; појасеви [одевни предмети]; покривала за главу; покривала за уши [одевни предмет]; поткошуље; поткошуље за жене; прслуци; прслуци уз тело; спортска обућа; спортске ципеле; спортске гећице; сукње; сукње-панталоне; свилене марамице [мараме]; свилене мараме за главу; шалови; шешири, хеланке; хеланке [панталоне]; тее-схиртс [мајице]; врпце за главу [одевни предмети]; женске поткошуље.
26 машне за косу; шпанге; шпенадле; траке за косу; укоснице; украсни предмети за косу; врпце за косу.

(210) Ж- 2024-809 (220) 25.04.2024.
(442) 31.07.2024.
(731) **Creaticon d.o.o. Zagreb**, Ulica Blaža Šoštarića, 10000, Zagreb, HR
(740) Милинко Мијатовић, адвокат, Крунска 6а, 11000, Београд (Врачар)
(540)

Skinlick

(511) 3 производи за бријање; балзами (нелековити); импрегниране марамице за козметичку употребу; козметички препарати с пантенолом; козметички препарати с кератином; козметички препарати за лице; козметички препарати за негу тела; козметика; козметика и козметички препарати; козметички производи; козметички производи с хијалуронском киселином; нелековити козметички производи; немедицинска козметика; органска козметика; природна козметика; импрегниране марамице за чишћење [нелековите, за личну употребу]; козметичке креме за негу лица и тела; козметички производи за кожу; марамице натопљене есенцијалним уљима, за козметичку примену; марамице натопљене препаратима за уклањање шминке; марамице за бебе натопљене средствима за чишћење; марамице за лице; маске за лице и тело; маске за чишћење лица; балзам за чишћење; дерматолошке креме [које нису медицинске]; хидратантне креме за употребу након сунчања; козметичке креме за руке; козметичке маске; козметички препарати за сунчање; козметички препарати за заштиту од сунца; козметика за негу коже; крема за лице; крема за лице (немедицинска); крема за заштиту од сунца [козметика]; креме након бријања; креме за кожу [немедицинске]; креме за лице; креме за лице [козметичке]; креме за лице за козметичку употребу; креме за негу коже [козметичке]; креме за чишћење; креме за негу коже, осим за медицинску употребу; креме за негу коже за козметичке потребе; креме за светлу пут; креме за тело [козметика]; креме за заштиту од сунца; креме за заштиту од сунца [козметика]; лосион за чишћење коже; лосиони за бријање; лосиони за козметичку употребу; лосиони за негу лица и тела; лосиони за негу коже [козметички]; лосиони за чишћење; лосиони за лице [козметички]; лосиони за заштиту од сунца [за козметичку примену]; маска за тело у креми; маске [козметичке] за лице; маске за чишћење; млеко за чишћење за негу коже; млеко [козметичко]; млеко за чишћење за козметичке сврхе; немедицинске креме за негу коже главе; освеживачи за кожу; пена за чишћење; пена за негу коже [козметички производ]; препарати за чишћење лица [козметички]; препарати за заштиту од сунца; препарати за заштиту од сунца [козметика]; препарати за негу лица; ретинол крема за козметичке потребе; руж за заштиту од сунца [козметика]; серуми за лице за козметичку употребу; средства за чишћење коже [козметичка]; средства за чишћење лица [козметика]; средство за заштиту од сунца; тоалетно млеко за чишћење; уља за сунчање за козметичку употребу; уље за чишћење; заштита од сунца; заштите од сунца за усне [козметика]; зрна за чишћење лица; шминкање (производи за шминкање); сапуни; сапуни за лице; шампони; млеко за чишћење лица; немедицински препарати за купање; креме за бријање; пене за бријање.
5 додаци прехрани; додаци прехрани и дијететски препарати; додаци прехрани за немедицинске потребе; медицински лосиони за кожу; медицински лосиони након бријања; медицински лосиони за косу; медицински шампони; фармацеутски производи против перути; препарати за лечење акни; термалне воде; додаци прехрани за људе, не за медицинске потребе; додаци прехрани с козметичким учинком.
25 боди [женски одевни предмети]; боксерице; ципеле; чарапе; чарапе које упијају зној; чарапе против знојења; чарапе с гећицама [хулахопке]; чизме; доколенице [гамаше]; доње рубље; доње рубље које упија зној; џемпери [пуловери]; џерсеј [одевни предмет]; гећице; гећице за новорођенче [доње рубље]; грудњаци; хаљине; панталоне; капе за главу; капуљаче [одевни предмети]; капути; кимона; комбинезони [доње женско рубље]; комбинезони [одећа]; кошуље; кошуље с кратким рукавима; кратке блузе; кратке чарапе [сокне]; кратке панталоне; кућне хаљине; кућни купаћи огртачи; бадемантили; купаћи костими; купање (огртачи за купање); маске за спавање; мушке купаће гаће; мушки огртачи; јапанке [обућа] ; јапанке за купање [обућа]; обућа; обућа за плажу; одећа (горња одећа) [огртачи]; одећа; одећа од имитације коже; одећа за плажу; одевни предмети; огртачи [одевни предмети];

папуче; папуче за купање; пиџаме; плетена одећа; појасеви [одевни предмети]; покривала за главу; покривала за уши [одевни предмет]; поткошуље; поткошуље за жене; прслуци; прслуци уз тело; спортска обућа; спортске ципеле; спортске гаћице; сукње; сукње-панталоне; свилене марамице [мараме]; свилене мараме за главу; шалови; шешири, хеланке; хеланке [панталоне]; тее-схиртс [мајице]; врпце за главу [одевни предмети]; женске поткошуље.
26 машне за косу; шпанге; шпенадле; траке за косу; укоснице; украсни предмети за косу; врпце за косу.

(210) Ж- 2024-813 (220) 25.04.2024.
(442) 31.07.2024.
(731) **Zulum d.o.o. Beograd**, Добановачки пут 101а, 11080, Земун-Београд, RS
(740) Лидија Лабудовић, адвокат, Ужичка 19, 11000, Београд
(540)

(531) 03.13.24; 25.07.08; 26.11.03; 26.11.25; 27.05.01; 27.05.04; 27.05.17
(511) 9 рачунарски софтвери, нарочито: софтвери за рачунарске игре који се могу преузети, софтвер за видео игре, софтвер за игре виртуелне реалности, софтвери за рачунарске игре снимљени, рачунарске игре које се могу преузети, програми за рачунарске игре који се могу преузети преко интернета, програми за рачунарске игре који се могу преузети са глобалне рачунарске мреже, програми за рачунарске игре који се могу преузети преко глобалне рачунарске мреже и бежичних уређаја; интерактивни мултимедијални софтвер за игре, програми за електронске игре; програми за интерактивне видео игре, снимљени програми за рачунарске игре, софтвер за електронске игре, софтвер за електронске игре за бежичне уређај е, софтвер за електронске игре за мобилне телефоне, софтвер за електронске игре за ручне електронске уређаје; заштитне навлаке за паметне телефоне; футроле за паметне телефоне; мелодије за мобилне телефоне које се могу преузимати; графички елементи за мобилне телефоне који се могу преузети са интернета; звуци звона и графике за мобилне телефоне који се могу преузети; видео филмови; цртани филмови; уређаји и кациге за виртуелну стварност направљени за играње видео игрица.
41 приказивање и изнајмљивање снимака звука и слике; услуге снимања звука и пружања забавних видео садржаја.
42 услуге техничке подршке за рачунарски софтвер; ажурирање, одржавање, развој и изнајмљивање рачунарског софтвера, нарочито: дизајн и развој софтвера за рачунарске игре, дизајн и развој софтвера за рачунарске игре и софтвера за виртуелну реалност.

(210) Ж- 2024-814 (220) 23.04.2024.
(442) 31.07.2024.
(731) **Јасмина Вукашиновић Тубић**, Бранка Миљковића 17, 21132, Шетроварадин-Нови Сад, RS
(740) Срђан Ковачевић, Јована Ђорђевића 11, 21000, Нови Сад
(540)

Jasmin A Maslina

(511) 35 оглашавање; вођење послова; пословно управљање; канцелријски послови.
43 услуге обезбеђивања хране и пића; привремени смештај.

(210) Ж- 2024-815 (220) 25.04.2024.
(442) 31.07.2024.
(731) **Fiksni online**, Булевар војводе Бојовића 4в, 11000, Београд, RS
(540)

(531) 24.01.05; 26.05.16; 26.05.18; 26.05.24; 27.05.01; 27.05.17; 27.05.21; 29.01.04
(591) рojал плава, азурно плава, сафирно плава
(511) 42 услуге рачунарског програмирања ради заштите софтвера; софтвер као услугу (SaaS); платформа као услугу (PaaS); пројектовање и развој рачунарских хардвера и софтвера; инсталирање, одржавање и ажурирања рачунарских софтвера; рачунарске и технолошке услуге за обезбеђивање рачунарских података и информација о личности и финансијама и за откривање неовлашћеног приступа подацима и информацијама, на пример, услуге заштите од рачунарских вируса, електронског надгледања података о заштити личности ради откривања крађе идентитета путем интернета; консултанске услуге у области рачунарске и интернет сигурности и услуге шифровања података.

(210) Ж- 2024-817 (220) 26.04.2024.
(442) 31.07.2024.

(731) **Вања Пушкар**, Првомајска 61, 11306, Гроцка, RS
(740) Борис Баклаја, Господар Јевремова 47, 11000 Београд
(540)

NBC I NewBalkanCuisine

(531) 26.11.01; 26.11.08; 27.05.01; 27.05.11; 29.01.15
(591) црвена, тамно зелена, жута, плава, наранџаста, светло зелена, сива, браон
(511) 7 електрични миксер; електрични мултипрактик; електрична месорезница; електрични млин за кафу; електрични соковник.
8 прибор за јело.
29 месо, риба, живина и дивљач; месне прерађевине; конзервисано, сушено и кувано воће и поврће; желеи, џемови, компоти; јаја, млеко и млечни производи; јестива уља и масти.
30 кафа, чај, какао, шећер, пиринач, тапиока, саго, замена кафе; брашно и производи од житарица, хлеб, пецива, посластице, сладоледи; мед, меласа; квасац, прашак за пециво; со, сенф; сирће, сосови (као зачини); зачини; лед.
32 пиво; минералне и содне воде и друга безалкохолна пића; пића од воћа и воћни сокови; сирупи и други препарати за производњу пића.
33 алкохолна пића (изузев пива).
35 услуге продаје на мало у области хране и пића; вођење, организовање и управљање пословањем; канцеларијски послови; оглашавање.
38 комуникацијске услуге у вези са преносом података, звука или слике; мултимедијалне комуникацијске услуге; телекомуникацијске услуге; услуге емитовања радио, телевизијског, сателитског и кабловског програма, услуге новинских агенција; пренос, посредовање и приказивање информација за пословне или кућне намене смештене одложене у рачунарској бази података; емитовање уживо наступа и догађаја; унајмљивање; услуге емитовања претплатничке телевизије; изнајмљивање места на Web серверима; све услуге у овој класи у вези са интернетом или које се баве са интернетом или које су доступне директно са интернета; давање и ширење информација у вези са горе наведеним услугама.
41 производња и снимање радио, телевизијског, видео и кабловског програма; услуге забаве и услуге образовања; организација, приказивање, продукција и снимање наступа уживо.
43 услуге обезбеђивања хране и пића.

(210) Ж- 2024-818 (220) 26.04.2024.
(442) 31.07.2024.
(731) **Институт за нуклеарне науке Винча, Институт од националног значаја за Републику Србију, Универзитет у Београду**, Мике Петровића Аласа 12-14, 11351, Винча-Београд, RS
(540)

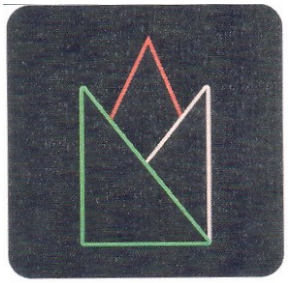

(531) 24.09.03; 26.03.04; 26.03.07; 26.03.24; 26.04.04; 26.04.11; 26.04.16; 26.04.24; 29.01.01; 29.01.03; 29.01.06; 29.01.08
(591) црна, црвена, зелена, бела
(511) 3 гелови за козметичку употребу: гелови за успоравање старења за козметичке потребе; гелови за чишћење зуба; козметика; козметичке креме за лице и тело; козметичке креме за негу; козметичке креме за негу коже; козметичке креме за негу тела; козметичке креме и гелови за лице, руке и тело; козметичке маске за лице; козметички гелови; козметички и тоалетни производи; козметички препарати; козметички препарати за лице; козметички препарати за негу и третирање коже; козметички препарати за негу лица; козметички препарати за негу уста и зуба; козметички препарати за обнављање коже: козметички препарати за умањење бора за локалну фацијалну употребу: козметички производи за употребу на кожи; козметички производи и препарати за личну негу; креме за кожу; креме за кожу за козметичке потребе.
5 антибактеријски гелови; антиинфламаторни гелови: аигиинфламаторни препарати; антимикробна средства за дерматолошку употребу: биљне креме за медицинске потребе; биљни екстракти, осим етарских уља за медицинске намене; биљни препарати; гелови, креме и раствори за дерматолошку употребу.

(210) Ж- 2024-819 (220) 26.04.2024.
(442) 31.07.2024.
(731) **Институт за нуклеарне науке Винча, Институт од националног значаја за Републику Србију, Универзитет у Београду**, Мике Петровића Аласа 12-14, 11351, Винча-Београд, RS
(540)

SAgELas
Nature's Wisdom
Modern Science

(531) 27.05.01; 27.05.10; 27.05.17
(591) црна, црвена, зелена, бела
(511) 3 гелови за козметичку употребу: гелови за успоравање старења за козметичке потребе; гелови за чишћење зуба; козметика; козметичке креме за лице и тело; козметичке креме за негу; козметичке креме за негу коже; козметичке креме за негу тела; козметичке креме и гелови за лице, руке и тело; козметичке маске за лице; козметички гелови; козметички и тоалетни производи; козметички препарати; козметички препарати за лице; козметички препарати за негу и третирање коже; козметички препарати за негу лица; козметички препарати за негу уста и зуба; козметички препарати за обнављање коже: козметички препарати за умањење бора за локалну фацијалну употребу: козметички производи за употребу на кожи; козметички производи и препарати за личну негу; креме за кожу; креме за кожу за козметичке потребе.
5 антибактеријски гелови; антиинфламаторни гелови: аигиинфламаторни препарати; антимикробна средства за дерматолошку употребу: биљне креме за медицинске потребе; биљни екстракти, осим етарских уља за медицинске намене; биљни препарати; гелови, креме и раствори за дерматолошку употребу.

(210) Ж- 2024-820 (220) 26.04.2024.
(442) 31.07.2024.
(731) **Институт за нуклеарне науке Винча, Институт од националног значаја за Републику Србију, Универзитет у Београду**, Мике Петровића Аласа 12-14, 11351, Винча-Београд, RS
(540)

(531) 27.05.01; 27.05.10; 27.05.17
(511) 3 гелови за козметичку употребу: гелови за успоравање старења за козметичке потребе; гелови за чишћење зуба; козметика; козметичке креме за лице и тело; козметичке креме за негу; козметичке креме за негу коже; козметичке креме за негу тела; козметичке креме и гелови за лице, руке и тело; козметичке маске за лице; козметички гелови; козметички и тоалетни производи; козметички препарати; козметички препарати за лице; козметички препарати за негу и третирање коже; козметички препарати за негу лица; козметички препарати за негу уста и зуба; козметички препарати за обнављање коже: козметички препарати за умањење бора за локалну фацијалну употребу: козметички производи за употребу на кожи; козметички производи и препарати за личну негу; креме за кожу; креме за кожу за козметичке потребе.
5 антибактеријски гелови; антиинфламаторни гелови: аигиинфламаторни препарати; антимикробна средства за дерматолошку употребу: биљне креме за медицинске потребе; биљни екстракти, осим етарских уља за медицинске намене; биљни препарати; гелови, креме и раствори за дерматолошку употребу.

(210) Ж- 2024-826 (220) 26.04.2024.
(442) 31.07.2024.
(731) **Марија Мрвошевић**, Димитрија Туцовића 153/8, 11000, Београд, RS
(740) Тања Божиновић, адвокат, Господара Вучића 128, Београд
(540)

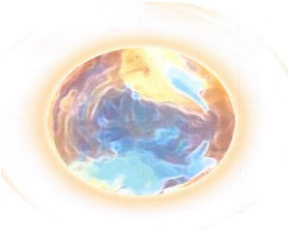

(531) 01.05.23; 25.12.03; 25.12.25; 26.01.13; 26.01.16; 29.01.02; 29.01.04; 29.01.07
(591) браон, плава, жута
(511) 9 подаци који су снимљени и који се могу преузети, рачунарски софтер.
38 услуге телекомуникације: пренос видео садржаја; пренос дигиталних фајлова и електронске поште; пружање услуга причаоница и форума на Интернету; обезбеђење корисничког приступа глобалној рачунарској мрежи.
41 разонода: електронско издаваштво; услуге забаве и разоноде људи; услуге онлајн играња.

(210) Ж- 2024-830 (220) 26.04.2024.
(442) 31.07.2024.
(731) **Atlantic Štark d.o.o. Beograd**, Булевар Пека Дапчевића 29, 11000, Београд, RS
(540)

(531) 05.07.01; 05.07.02; 05.07.06; 08.01.09; 08.01.10; 25.01.01; 25.05.02; 27.05.01; 27.05.09; 27.05.10; 29.01.15
(591) беж, окер,смеђа, црвена, бела, браон
(511) 30 бисквити.

(210) Ж- 2024-831 (220) 26.04.2024.
(442) 31.07.2024.
(731) **Atlantic Štark d.o.o. Beograd**,
Булевар Пека Дапчевића 29, 11000, Београд, RS
(540)

(531) 05.07.01; 05.07.02; 08.01.09; 08.01.10; 25.01.01; 25.05.02; 27.05.01; 27.05.09; 27.05.10; 27.05.17; 29.01.15
(591) беж, смеђа, зелена, црвена, бела, браон
(511) 30 бисквити.

(210) Ж- 2024-834 (220) 29.04.2024.
(442) 31.07.2024.
(731) **PRIVREDNO DRUŠTVO SHENG YI JIY FANG DOO BEOGRAD (NOVI BEOGRAD)**,
Јурија Гагарина 91 лок. 47, 11070, Нови Београд, RS
(540)

BLOOMY

(511) 24 ћебад за кревете; ћебад за бебе; вунена ћебад; вунена ћебад; ћебад за кревете од вештачких влакана; ћебад за употребу на отвореном; ћебад за повијање беба; ћебад за кревете од памука; вунена ћебад за кревете; постељина; јоргани [постељина]; постељина и столњаци; постељине за децу; постељине за новорођенчад; везени јоргани [постељина]; заштитна постељина за дечје кревеце; заштитне навлаке за душеке [постељина]; једнократна постељина од папира; једнократна постељина од текстил а; постељина са украсни м воланима; декоративна тканина за постељину, замена за јастук; постељина од не плетених текстилних материјала; текстилна роба за употребу као постељина; текстилна роба за употребу у изради постељине; столњаци од текстила; столњаци од тканине; чаршави за кревет; чаршав и за кревеце; креветски чаршави од коже; украсни креветски чаршави; чаршави за дечје кревете; чаршави за кревет рађени по мери; чаршави по мери за кревете за кућне љубимце; винилне завесе; завесе за врата; завесе за прозоре; завесе за тушеве; мрежасте завесе; пластичне завесе; тканине за завесе; декоративне набране завесе; драперије [тешке завесе]; завесе од текстила или пластике; завесе од текстилних материјала; набране завесе [декорација за прозоре]; унутрашње и спољне завесе; држачи завеса од текстилних материјала; туш завесе од текстил а или пластике; украсни волани за драперије [текстилне завесе]; текстил и замене за текстил; текстил за купање; банери од текстила; етикете од текстила; заставе од текстила или пластике; зидна таписерија од текстил а; зидне декорације од текстил а; кухињски убруси од текстила; марамице од текстила; материјал за филтрирање од текстила; пешкири за лице од текстила; пешкири од текстила; подметачи за чаше од текстила; подметачи од текстила; салвете од текстил а; салвете од текстила, стоне; стони подметачи од текстила; таписерија [зидна] од текстил а; таписерије од текстила; троугаоне заставице од текстил а; етикете од текстил а за бар кодове; плетена или не плетена тканина од текстил а; подлоге од текстил а за пивске чаше; појединачни стони подметачи од текстила; самолепљиве етикете од текстила за торбе; стони подметачи за јело од текстил а; транспаренти [банери] од текстил а или пластике; украсне заставице од текстила или пластике; етикете од текстила за означавање одевних предмета; етикете од текстил а које се пришивају на одећу; заштитне оградице од текстила за кревеце, универзалне; навлаке од текстил а за седишта WC шоље; надстолњаци од пластике као замене за текстил; подметачи за чаше од пластике као замене за текстил; подметачи од пластике као замене за текстил; постери за вежбање или гимнастику од текстила или пластике; стони подметачи од винила [замена за текстил]; држачи за винске флаше од пластике као замене за текстил; стони подметачи за сервирање од пластике као замене за текстил; памучни пешкири; пешкири за децу; пешкири за јогу; пешкири за купање; пешкири за плажу; памучни пешкири за руке; памучни пешкири за лице; велики пешкири за купање; украсне плахте за кревет; декоративни прекривачи; прекривачи за јастуке; прекривачи за кревете; прекривачи за намештај; прекривачи за путовања; прекривачи за футон; прекривачи за футоне; пачворк прекривачи од фротира; пластични прекривачи за намештај; прекривачи за кревете и столове; прекривачи за кревете од папира; прекривачи за кревет од паперја; прекривачи за намештај [непричвршћени]; прекривачи за намештај, пластични; прекривачи за путовања [за покривање колена]; прекривачи од трикотаже; текстил ни прекривачи за намештај;

текстилни прекривачи за штампаче; текстилни прошивени прекривачи; баршунасте тканине; вунене тканине; газа [тканина]; груба тканина; гумирана тканина; деним тканине; еластичне тканине; замене за тканину; зефир тканина; зефир [тканина]; креп [тканине]; ланене тканине; марабу [тканина]; молескин [тканина]; мрежасте тканине; најлонска тканина; неткане тканине; памучне тканине; плетене тканине; полувунена тканина; решеткаста тканина; свилене тканине; тафт [тканина]; ткане тканине; тканина за везење; тканине за домаћинство; фланел [тканине]; фулар [тканина]; гумирана водоотпорна тканина; димити, лагана памучна тканина; еластична тканина за одећу; заставице од тканине; ланена тканина за везење; мешана тканина на бази свиле; мешане тканине на бази памука; молескин тканина за текстилну употребу; надстољаци од тканине; неткане тканине и филц; памучне тканине, платно; пластични материјали [замена за тканине]; порхет, груба памучна тканина; рекламне заставице од тканине; тканина за умотавање поклона; тканина од еспарта; тканина од конопље; тканина од пашмине; тканине за декорацију ентеријера; тканине за женско рубље; тканине за намештај и тапацирање; тканине за столове, текстилне; тканине од вештачке свиле; тканине од вунене прђе; тканине од јуте; тканине од конопље; тканине од металних влакана; тканине од мешавине вуне; тканине од мешаних влакана; тканине од отпадног памука; тканине од полиестера; тканине од полусинтетичких влакана; тканине од предене свиле; тканине од синтетичких влакана; тканине од стаклених влакана; тканине од филца; тканине од хемијских влакана; тканине од чешљане вуне; украсне заставице од тканине; унапред одсечена тканина за шивење; уско ткане тканине; шевиот [вунена тканина]; штампане памучне тканине; поркивачи за поклопац WC шоље по мери израђени од тканине или замене за тканину; гасно непропустљиве тканине за аеронаутичке балоне; кутије од тканине за поклоне за госте; кутије од тканине за чување честитки; мешовите тканине од еластичне прђе; подлоге од тканине за пресвлачење беба; свилене тканине за штампање шара, мустри; тканина са мешавином хемијских влакана; тканине израђене од синтетичких материјала; тканине од мешавине вуне и памука; тканине од мешавине свиле и вуне; тканине од мешавине свиле и памука; тканине од мешаних неорганских влакана; тканине од фибергласа за текстилну употребу; тканине са имитацијом животињске коже; фриз [чупава тканина од вуне]; фукуса [јапанска церемонијална тканина за обмотавање]; прекривачи за намештај од тканине који нису по мери; тканина од покривене гумене прђе за текстилну употребу; тканине обложене воском за умотавање хране за вишекратну употребу; тканине са прђом од регенерисаних влакана; украсне пресвлаке за доњи део кревета од тканине; текстилни материјал; жерсеј материјал за одећу; текстилни материјали за израду одеће.

---

(210) Ж- 2024-835 (220) 29.04.2024.
(442) 31.07.2024.
(731) **HAO YU PREDUZEĆE ZA PROIZVODNJU, TRGOVINU I USLUGE DOO PANČEVO**, Бранка Радичевића 39а, 26000, Панчево, RS
(540)

JUMP & FISH

(511) 18 ранчеви, школски ранчеви, ранчеви за планинарење, актен ташне, женске ташне, женске торбе, вишенаменске торбе, ручне торбе, торбе на раме, школске торбе, путне торбе, кожне торбе, новчаници, кофери, торбе за куповину са точкићима, торбе од имитације коже, платнене торбе, вечерње торбице, пословне торбе, мушке торбе.
25 јакне, мантили, капути, прслуци, мајице, дуксерице, панталоне, фармерке, сукње, џемпери, капе, шалови, патине, ципеле, чизме, сандале, папуче, чарапе, гаће, поткошуље, пиџаме, спаваћице, грудњаци.

---

(210) Ж- 2024-840 (220) 30.04.2024.
(442) 31.07.2024.
(731) **Yasmin Levy**, Arlozorov 127, 6215712, Tel Aviv-Jaffa, IL
(740) Реља Мирков, адвокат и овлашћени заступник у поступку заштите индустријске својине, Мишарска 8, 11000, Београд
(540)

Yasmin Levy

(511) 35 оглашавање; вођење, организовање и управљање пословањем; канцеларијски послови; све наведено укључујући и рекламирање, рекламирање преко интернета, рекламирање преко плаката, услуге рекламирања у штампи, маркетиншке услуге преко интернета, рекламирање преко свих јавних средстава комуникације, рекламирање на интернету за потребе других лица, промотивно рекламирање производа и услуга трећим лицима путем договора о спонзорству и договора о уступању лиценци у вези са музичким догађајима, услуге он-лие малопродаје дигиталне музике која се преузима са интернета, промотивно рекламирање производа и услуга трећим лицима путем договора о спонзорству и договора о уступању лиценци у вези са спортским, музичким и осталим догађајима из области културе, директно оглашавање, непосредно оглашавање, филмско оглашавање, оглашавање плаћањем по клику (рау рер цлицк оглашавање), оглашавање путем банера, рекламне, маркетиншке и услуге оглашавања, услуге

онлајн малопродаје мелодије звона које се преузимају са интернета, услуге онлајн малопродаје претходно снимљене музике који се преузимају са интернета.
38 услуге телекомуникација укључујући и емитовање радио програма (радиодифузија), обезбеђивање телекомуникационих веза са глобалном рачунарском мрежом, обезбеђење корисничког приступа глобалној рачунарској мрежи, форуми (причаонице) на друштвеним мрежама, омогућавање приступа рачунарским базама података, пренос дигиталних датотека, стреаминг (проток) података, пренос видео садржаја на захтев, пренос дигиталне музике, достава дигиталне музике путем телекомуникација, пренос звука и визуелних записа путем мрежа.
41 образовне услуге; припремање обуке; разонода; спортске и културне активности; све наведено укључујући и писање песама, компоновање музике, услуге студија за снимање музике, омогућавање коришћења онлајн видео записа [који се не могу преузимати], омогућавање коришћења онлајн музике [која се не може преузимати], планирање забава, организовање и спровођење концерата, изнајмљивање аудио снимака, информације из области забаве и разоноде, изнајмљивање аудио опреме, услуге агенција за продају карата за концерте и наступе [разонода], организовање и спровођење концерата, услуге дј-а [диск џокеја], продукција и објављивање музике; услуге уређивања у пост-продукцији у области музике, видеа и филма.

(210) Ж- 2024-845 (220) 30.04.2024.
(442) 31.07.2024.
(731) **INTERNATIONAL TRADE HOUSE DOO**, Бајчи Жилинског 5а, 21000, Нови Сад, RS
(540)

(531) 04.02.20; 04.03.19; 27.05.01; 27.05.17; 29.01.01; 29.01.06
(591) наранџаста, бела
(511) 3 марамице за бебе натопљене препаратима за чишћење.
5 пелене за инконтиненцију; пелене за бебе; пелене гаћице за бебе.
16 тоалет папир; хигијенски папир.

(210) Ж- 2024-846 (220) 30.04.2024.
(442) 31.07.2024.
(731) **Ивана Нешовић**, Венизелосона 29г/23, Београд, RS
(740) Нада Симић, адвокат, Тошин бунар 272г, 11070, Нови Београд
(540)

(531) 27.05.01; 27.05.10; 27.05.22
(511) 44 медицинске услуге; ветеринарске услуге; хигијенска заштита и нега лепоте за људе или животиње; услуге пољопривреде, аквакултуре, хортикултуре и шумарства.

(210) Ж- 2024-848 (220) 30.04.2024.
(442) 31.07.2024.
(731) **МАКСИЋ, Дарко / Дарко Максић ПР Винарија Моравски ВАЛ, Мала Сугубина**, Мала Сугубина б.б., 37246, Трстеник, RS
(540)

(531) 01.01.03; 24.03.07; 26.01.16; 26.01.18; 26.01.21; 26.01.24; 26.04.16; 26.04.18; 26.11.03; 27.05.01; 27.05.10; 27.05.17
(511) 21 чаше за пиће.
33 алкохолна есенције; алкохолна пића која садрже воће; алкохолна пића, изузев пива; алкохолни екстракти; воћни екстракти, алкохолни; битери [горка алкохолна пића]; помешана алкохолна пића, која нису на бази пива; дестилована пића; дигестиви [ликери и жестока пића]; жестока пића; вино; џин; виски; пикет; бренди; медовина; киршч, вишњевача; ликери; аперитиви; рум; водка.
43 кетеринг хране и пића; услуге кафеа; услуге кафетерија; услуге мотела; услуге пријема за привремени смештај [организовање долазака и одлазака]; услуге ресторана; изнајмљивање привременог смештаја.

(210) Ж- 2024-849 (220) 07.05.2024.
(442) 31.07.2024.
(731) **Dresslier and Company (Australia) Pty Ltd**, 42 Stradbroke Road, Newton, South Australia, 5074, AU
(740) АОД МСА ИП – Милојевић Секулић адвокати, Карађорђева 65, 11000, Београд
(540)

DAVROE

(511) 3 производи за негу косе; шампони за косу; средства за испирање косе; балзами за косу; лосиони за обликовање косе; гелови за косу; пене за обликовање косе; лакови за косу; помаде за козметичку употребу; производи за обликовање косе; производи за учвршћивање косе; креме за косу; лосиони за трајну ондулацију косе; боје за косу; фарбе за косу.

(210) Ж- 2024-851 (220) 07.05.2024.
(442) 31.07.2024.
(731) **Guangzhou Magi-wap Culture Articles Co., Ltd.**, No.2 Tiancheng Road, Liangtian Development Zone, Zhongluotan Town, Baiyun District, Guangzhou, Guangdong, CN
(740) Митровић Предраг, Аласка 36, 11080, Београд
(540)

ART RANGERS

(511) 2 растворљиве супстанце за бојење; фиксири за водене боје; гумигут, жута смола за сликање; супстанце за бојење; фарбе; пигменти; титанијум диоксид [пигмент]; водене боје за употребу у уметности; штампарско мастило; метали у праху за употребу у сликању, декорисању, штампању и уметности; акрилне боје за уметнике; боје за уметнике; уљане боје за сликање; средства за бојење текстила; акварел боје; темпера боје на бази јаја; пигменти за боје; акрилне боје; уљане боје.
16 фигурице направљене од кашираног папира; кутије за оловке; кутије за оловке; маркери [писаћи прибор]; папир за сликање и калиграфију; папир за цртање; бележнице; индијско мастило; мастило; оловке; четкице за сликаре; оловке за цртање; сликарске четкице; четкице за писање; воштане бојице; ногаре за сликаре [штафелаји]; табле за цртање; посуде за водене боје за уметнике; кутије са бојама [школски материјал]; посуде за боје; кутије за боје; пастелне боје [креде у боји]; уљане пастелне боје.

(210) Ж- 2024-852 (220) 07.05.2024.
(442) 31.07.2024.
(731) **British American Tobacco (Brands) Inc.**, 251 Little Falls Drive, Suite 100, Wilmington DE 19808-1674, US
(740) Живко Мијатовић & Партнерс доо Београд, Студентски трг 4, 11000, Београд
(540)

(531) 01.15.09; 03.01.02; 23.05.05; 24.09.06; 24.09.09; 26.11.02; 26.11.06; 27.05.01; 27.05.17
(511) 34 цигарете; дуван, сиров или прерађен; резани дуван; дуван за луле; производи од дувана; замене за дуван (које нису за употребу у медицини); цигаре; цигарилоси; упаљачи за цигарете за пушаче; упаљачи за цигаре за пушаче; шибице; производи за пушаче; папир за цигарете; тубе за цигарете; филтери за цигарете; џепне машинице за мотање цигарета; ручне машинице за пуњење папирних туба дуваном; електронске цигарете; течност за електронске цигарете; производи од дувана који се загревају; електронски уређаји и њихови делови који служе за загревање дувана.

(210) Ж- 2024-855 (220) 07.05.2024.
(442) 31.07.2024.
(731) **EICHER MOTORS LIMITED**, 3rd Floor, Select Citywalk, A-3 District Centre, Saket 110017, New Delhi, IN
(740) Живко Мијатовић & Партнерс доо Београд, Студентски трг 4, 11000, Београд
(540)

ROYAL ENFIELD FLYING FLEA

(511) 12 мотоцикли; мотори, скутери; мопеди; моторизована возила на два точка; електрични мотоцикли; електрични мотори; електрични скутери; електрични мопеди; електрична моторизована возила на два точка; делови и опрема за све горе наведено.
25 одећа; покривала за главу; обућа; јакне [одећа]; дресови [одећа]; хаљине на трегере; пуловери; џемпери; одећа од имитације коже; грејачи ногу; хеланке [панталоне]; панталоне; ланена одећа; конфекцијска постава [делови одеће]; рукавице [одећа]; каишеви [одећа]; одећа за мотоциклисте.

(210) Ж- 2024-856 (220) 07.05.2024.
(442) 31.07.2024.

(731) **PFIZER INC.**, 66 Hudson Boulevard East, New York, NY 10001-2192, US
(740) Петошевић доо Београд, Булевар ослобођења 87, 11040, Београд
(540)

(531) 26.01.03; 26.03.04; 26.03.24; 26.07.25; 26.15.07
(511) 5 фармацеутски и ветеринарски препарати; санитарни препарати за употребу у медицини; дијететска храна и супстанце прилагођене за употребу у медицини или ветеринарску употребу, храна за бебе; дијететски додаци за људе и животиње; фластери, материјали за завијање; материјали за пломбирање зуба, зубарска смола; дезинфекциона средства; препарати за уништавање животињских штеточина; фунгициди, хербициди.

(210) Ж- 2024-857 (220) 07.05.2024.
(442) 31.07.2024.
(731) **Shanghai Spacesail Technologies Co., Ltd.**, Room 502-2 Block 6, No. 1158 Jiuting Zhongxin Road, Jiuting Town, Songjiang District, Shanghai, CN
(740) Живко Мијатовић & Партнерс доо Београд, Студентски трг 4, 11000, Београд
(540)

(531) 25.03.25; 26.11.03; 26.11.12; 26.13.25
(511) 9 преносници електронских сигнала; радио апарати; антене; навигациони инструменти; модеми; навигациони апарати за возила [путни рачунари]; апарати за сателитску навигацију; апликације за рачунарске софтвере које се могу преузимати; мрежни комуникациони уређаји; рачунарске софтверске апликације за паметне телефоне, које се могу преузимати.
38 слање порука; комуникација преко рачунарских терминала; пренос порука и слика посредством рачунара; пружање информација у области телекомуникација; изнајмљивање уређаја за слање порука; комуникација преко мреже оптичких влакана; изнајмљивање телекомуникационе опреме; сателитски пренос; обезбеђивање телекомуникационих веза са глобалном рачунарском мрежом; омогућавање приступа рачунарским базама података; пренос дигиталних датотека; стриминг [проток] података; радио комуникације; услуге геолокације [телекомуникационе услуге]; услуге пружања интернетских услуга [isp]; услуге електронске размене података [edi]; пренос електронских порука; пренос звука, слике и података у виду сигнала; изнајмљивање комуникационе опреме; услуге телекомуникацијског приступа; пружање "frame relay" услуга повезивања ради преноса података; услуге бежичне широкопојасне комуникације; комуникацијске услуге путем рачунарских мрежа; услуге електронске комуникације; пренос података; сателитски пренос података, звука и слике; емитовање радио програма [радиодифузија]; консултантске услуге у вези са телекомуникацијама; пружање услуга онлајн форума; аеронаутичке телекомуникацијске услуге; нумеричко слање порука; услуге телекомуникацијског портала; бежичне услуге приватних телефонских централа [pbx].
42 истраживања у области технологије телекомуникација; дизајнирање, одржавање и ажурирање рачунарског софтвера; софтвер као услуга [saas]; услуге подршке у области информационе технологије [it] [решавање проблема са софтвером]; услуге кодирања податка; чување резервне копије података ван мреже; електронско похрањивање података; платформа као услуга [paas]; развој рачунарских платформи; дизајн и развој софтвера из области мобилних апликација.

(210) Ж- 2024-858 (220) 07.05.2024.
(442) 31.07.2024.
(731) **Shanghai Spacesail Technologies Co., Ltd.**, Room 502-2 Block 6, No. 1158 Jiuting Zhongxin Road, Jiuting Town, Songjiang District, Shanghai, CN
(740) Живко Мијатовић & Партнерс доо Београд, Студентски трг 4, 11000, Београд
(540)

SPACESAIL

(531) 27.05.01; 27.05.17
(511) 9 преносници електронских сигнала; радио апарати; антене; навигациони инструменти; модеми; навигациони апарати за возила [путни рачунари]; апарати за сателитску навигацију; апликације за рачунарске софтвере које се могу преузимати; мрежни комуникациони уређаји; рачунарске софтверске апликације за паметне телефоне, које се могу преузимати.

38 слање порука; комуникација преко рачунарских терминала; пренос порука и слика посредством рачунара; пружање информација у области телекомуникација; изнајмљивање уређаја за слање порука; комуникација преко мреже оптичких влакана; изнајмљивање телекомуникационе опреме; сателитски пренос; обезбеђивање телекомуникационих веза са глобалном рачунарском мрежом; омогућавање приступа рачунарским базама података; пренос дигиталних датотека; стриминг [проток] података; радио комуникације; услуге геолокације [телекомуникационе услуге]; услуге пружања интернетских услуга [isp]; услуге електронске размене података [edi]; пренос електронских порука; пренос звука, слике и података у виду сигнала; изнајмљивање комуникационе опреме; услуге телекомуникацијског приступа; пружање "frame relay" услуга повезивања ради преноса података; услуге бежичне широкопојасне комуникације; комуникацијске услуге путем рачунарских мрежа; услуге електронске комуникације; пренос података; сателитски пренос података, звука и слике; емитовање радио програма [радиодифузија]; консултантске услуге у вези са телекомуникацијама; пружање услуга онлајн форума; аеронаутичке телекомуникацијске услуге; нумеричко слање порука; услуге телекомуникацијског портала; бежичне услуге приватних телефонских централа [pbx].
42 истраживања у области технологије телекомуникација; дизајнирање, одржавање и ажурирање рачунарског софтвера; софтвер као услуга [saas]; услуге подршке у области информационе технологије [it] [решавање проблема са софтвером]; услуге кодирања податка; чување резервне копије података ван мреже; електронско похрањивање података; платформа као услуга [paas]; развој рачунарских платформи; дизајн и развој софтвера из области мобилних апликација.

(210) Ж- 2024-859 (220) 07.05.2024.
(442) 31.07.2024.
(731) **Shanghai Spacesail Technologies Co., Ltd.**, Room 502-2 Block 6, No. 1158 Jiuting Zhongxin Road, Jiuting Town, Songjiang District, Shanghai, CN
(740) Живко Мијатовић & Партнерс доо Београд, Студентски трг 4, 11000, Београд
(540)

(531) 25.03.25; 26.11.03; 26.11.06; 26.11.12; 26.13.25; 27.05.01; 27.05.17
(511) 9 преносници електронских сигнала; радио апарати; антене; навигациони инструменти; модеми; навигациони апарати за возила [путни рачунари]; апарати за сателитску навигацију; апликације за рачунарске софтвере које се могу преузимати; мрежни комуникациони уређаји; рачунарске софтверске апликације за паметне телефоне, које се могу преузимати.
38 слање порука; комуникација преко рачунарских терминала; пренос порука и слика посредством рачунара; пружање информација у области телекомуникација; изнајмљивање уређаја за слање порука; комуникација преко мреже оптичких влакана; изнајмљивање телекомуникационе опреме; сателитски пренос; обезбеђивање телекомуникационих веза са глобалном рачунарском мрежом; омогућавање приступа рачунарским базама података; пренос дигиталних датотека; стриминг [проток] података; радио комуникације; услуге геолокације [телекомуникационе услуге]; услуге пружања интернетских услуга [isp]; услуге електронске размене података [edi]; пренос електронских порука; пренос звука, слике и података у виду сигнала; изнајмљивање комуникационе опреме; услуге телекомуникацијског приступа; пружање "frame relay" услуга повезивања ради преноса података; услуге бежичне широкопојасне комуникације; комуникацијске услуге путем рачунарских мрежа; услуге електронске комуникације; пренос података; сателитски пренос података, звука и слике; емитовање радио програма [радиодифузија]; консултантске услуге у вези са телекомуникацијама; пружање услуга онлајн форума; аеронаутичке телекомуникацијске услуге; нумеричко слање порука; услуге телекомуникацијског портала; бежичне услуге приватних телефонских централа [pbx].
42 истраживања у области технологије телекомуникација; дизајнирање, одржавање и ажурирање рачунарског софтвера; софтвер као услуга [saas]; услуге подршке у области информационе технологије [it] [решавање проблема са софтвером]; услуге кодирања податка; чување резервне копије података ван мреже; електронско похрањивање података; платформа као услуга [paas]; развој рачунарских платформи; дизајн и развој софтвера из области мобилних апликација.

(210) Ж- 2024-860 (220) 07.05.2024.
(442) 31.07.2024.
(731) **ADAMA Agan Ltd.**, P.O. Box 262, Northern Industrial Zone, Ashdod 7710201, IL
(740) Живко Мијатовић & Партнерс доо Београд, Студентски трг 4, 11000, Београд

(540)

ZETAREON

(511) 5 хербициди.

(210) Ж- 2024-861 (220) 07.05.2024.
(442) 31.07.2024.
(731) **Mondo Inc d.o.o.**, Обилићев Венац 4/3 спрат, 11000, Београд, RS
(740) Јасмина Ј. Микић, адвокат, Милутина Бојића 3, 11000, Београд
(540)

(531) 26.04.22; 26.04.24; 27.05.01; 27.05.17; 27.05.24
(591) Pantone: 350, CMYK:72 40 80 34, RGB:65 95 63#415F3F, 1555C, CMYK:0 37 45 0, RGB:249 175 138 #F9AF8A
(511) 35 оглашавање; истраживање тржишта; рекламирање; рекламирање на радију; рекламирање преко телевизије; рекламне услуге и оглашавање преко телевизије, радија или поште; маркетиншка истраживања; изнајмљивање огласног простора; испитивање јавног мњења; изнајмљивање времена за рекламирање у средствима комуникације; маркетинг; промоција продаје за друге; дизајнирање рекламног материјала; писање текстова за рекламне намене.
38 телекомуникације; телекомуникације, нарочито телевизијска емисија колажног типа; аудио емитовање; бежично емитовање; видео емитовање; дигитално аудио емитовање; емитовање радио програма (радиодифузија); емитовање телевизијских програма; емитовање телевизијских програма путем интернета; емитовање и пренос телевизијских програма; емитовање кабловске телевизије; емитовање и пренос програма кабловске телевизије; емитовање тв програма, филмова и осталих аудио-визуелних и мултимедијалних садржаја; емитовање аудио-визуелних и мултимедијалних садржаја путем интернета; радијско емитовање путем интернета; кабловско емитовање радио и телевизијских програма; услуге телевизијског емитовања за мобилне телефоне; сателитско телевизијско емитовање; емитовање радио и телевизијског програма путем сателита; емитовање мултимедијалних садржаја путем интернета; комуникације мобилним телефонима; комуникација преко мреже оптичких влакана; пренос видео садржаја на захтев; сателитски пренос; стриминг (проток) података; пружање услуга телекомуникационих канала за услуге телешопинга; бежично емитовање; радио комуникације; пренос видео садржаја на захтев; емитовање телевизијских програма који се плаћају по гледању; емитовање и пренос телевизијских програма који се плаћају по гледању; видео емитовање и пренос кинематографских филмова и филмова путем интернета; емитовање видео записа путем интернета и других комуникационих мрежа; емитовање радио и телевизијских програма путем кабловских или бежичних мрежа; емитовање програма путем глобалне рачунарске мреже; комуникације путем виртуелне приватне мреже (впн); омогућавање приступа платформама и порталима на интернету; сателитси, кабловски и мрежни пренос звука, сигнала, слике и података; услуге преноса телевизије путем интернета (иптв); пренос, емитовање и пријем аудио садржаја, видео садржаја, непокретних и покретних слика, текста и података, пренос звука, слике и података путем интернета.
41 образовне услуге; припремање обуке; разонода; телевизијска забава; спортске и културне активности; услуге разоноде, нарочито пружање забаве путем телевизије, радија, биоскопа, кабловске телевизије, сателитске телевизије и интернета; продукција и дистрибуција телевизијског програма; продукција и дистрибуција радијских програма; продукција програма кабловске телевизије; продукција емисија и филмова; продукција звучних и видео снимака; компиловање, продукција, управљање и извођење радио, телевизијских, аудиовизуелних, музичких, забавних и позоришних програма; продукција филмова и видео трака; услуге продукције забавних догађаја уживо; организовање, представљање и продукција емисија и наступа уживо; организовање, продукција и представљање догађаја за образовне, културне или забавне потребе; издавање мултимедијалног материјала онлајн; организовање спортских, културних, музичких и образовних догађаја; организација сајмова и изложби у културне сврхе; обезбеђивање информације на пољу шоу бизниса, забаве, радио и телевизијских програма, филмова, културе, образовања, забаве и спорта; услуге објављивања; производња филмова, који нису рекламни филмови; продукција радио и телевизијских програма; телевизијска забава; забава посредством радија; услуге студија за снимање; изнајмљивање опреме за осветљавање позоришних и телевизијских студија; услуге репортерског извештавања; услуге стављања на располагање филмова, који се не могу преузимати, путем видео

записа на захтев; услуге стављања на располагање телевизијских програма, који се не могу преузимати, путем видео записа на захтев; омогућавање коришћења онлајн видео записа, који се не могу преузимати; дистрибуција филмова; услуге тонске технике за манифестације; услуге монтаже видео записа за манифестације; услуге технике осветљења за манифестације; прављење фотографских, филмских и видео извештаја; фотографсање; фотографске репортаже.

(210) Ж- 2024-862 (220) 07.05.2024.
(442) 31.07.2024.
(731) **Alcon Inc.**, Rue Louis-d'Affry 6, 1701 Fribourg, CH
(740) АОД МСА ИП – Милојевић Секулић адвокати, Карађорђева 65, 11000, Београд
(540)

UNITY

(511) 10 медицински и хируршки апарати и инструменти.

(210) Ж- 2024-863 (220) 07.05.2024.
(442) 31.07.2024.
(731) **Спортско удружење BODY CONCEPT ЈП**, Милутина Миланковића 84, 11070, Нови Београд, RS
(740) Лазар Радаковић, адвокат, Господар Јованова 65, 11000, Београд
(540)

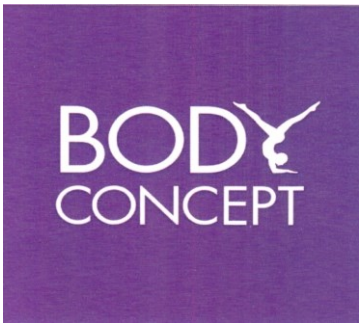

(531) 02.03.08; 02.03.16; 26.04.14; 26.04.22; 26.04.24; 27.05.01; 27.05.17; 27.05.24; 29.01.05; 29.01.06
(591) љубичаста, бела
(511) 41 услуге личног тренера, фитнес тренинг; вођење часова фитнеса.
44 услуге козметичара; масажа; услуге салона лепоте; дијететски и нутриционистички савети.

(210) Ж- 2024-867 (220) 07.05.2024.
(442) 31.07.2024.
(731) **Chr. Hansen A/S**, Bøge Allé 10-12, 2970 Hørsholm, DK
(740) Живко Мијатовић & Партнерс доо Београд, Студентски трг 4, 11000, Београд
(540)

LA-5

(511) 29 млеко и млечни производи, укључујући ферментисане млечне производе; сир и производи од сира; јогурт; препарати за прављење јогурта, изузев за смрзнути јогурт; напици на бази бадема, соје, кокоса, пиринча, конопље, кикирикија, јечма, овса, спелте, лупина, грашка, индијских ораха, лешника, ораха, чиа семена, ланеног семена, квиноје, сусама, семена сунцокрета или семена конопље који се користе као млеко и замене за ферментисано млеко.

(210) Ж- 2024-868 (220) 08.05.2024.
(442) 31.07.2024.
(731) **XGIMI TECHNOLOGY CO., LTD.**, BUILDING A4, NO.1129, CENTURY CITY ROAD, HIGH-TECH ZONE, CHENGDU, PILOT FREETRADE ZONE, SICHUAN, CN
(740) Митровић Предраг, Аласка 36, 11080, Београд
(540)

XGIMI

(531) 26.11.03; 26.11.09; 27.05.01; 27.05.17
(511) 6 подупирачи од метала; метални носачи у виду конзоле; метални држачи за плафоне; жице од обичних метала.
9 сталци за микрофоне; пројекциони екрани; 3d наочаре; даљински управљачи за пројекторе; електрични адаптери; микрофони; стерео уређаји; каблови за пренос података; апликације рачунарских програма за паметне телефоне које се могу преузети; мултимедијални пројектори.
35 агенције за извоз и увоз; обезбеђивање онлајн тржишта за купце и продавце роба и услуга; услуге набавке за трећа лица [куповина производа и услуга за друге пословне субјекте]; услуге промоције и производа за друге; комерцијална администрација за лиценце роба и услуга трећих лица; оглашавање; помоћ у пословном управљању; пружање услуга у вези продаје робе; промоција продаје уз помоћ аудиовизуелних медија; презентација производа.

(210) Ж- 2024-869 (220) 08.05.2024.
(442) 31.07.2024.
(731) **TOYOTA JIDOSHA KABUSHIKI KAISHA (also trading as Toyota Motor Corporation)**, 1, Toyota-cho, Toyota-shi, Aichi-ken, JP
(740) Петошевић доо Београд, Булевар ослобођења 87, 11040, Београд

(540)

ES350e

(511) 12 аутомобили и њихови саставни, структурни делови.

(210) Ж- 2024-870 (220) 08.05.2024.
(442) 31.07.2024.
(731) **PT SINAR MAS AGRO RESOURCES AND TECHNOLOGY Tbk**, Sinar Mas Land Plaza, Menara 2, 28 – 30th Floor, Jl. M.H. Thamrin No. 51, Jakarta 10350, ID
(740) Петошевић доо Београд, Булевар ослобођења 87, 11040, Београд
(540)

I-SOC

(531) 26.11.01; 26.11.08; 27.05.01; 27.05.17
(511) 29 кокосов путер; путер крем; уље репице за исхрану; кукурузно уље; јестива уља; кокосова маст; уље из клица кукуруза; уља за кување; месо; сардине у конзерви; живина, нежива; дивљач, нежива; кобасице; џемови; кикирики путер; јогурт; млеко; производи од млека; напици од млека, у којима млеко преовлађује; уље палминих коштица за исхрану; палмино уље за исхрану; премази за кришке хлеба на бази масноћа; замена за какао путер; сусамово уље; кокосово уље за исхрану; јестиве масти; путер; маргарин; масноће; палмино уље за кулинарску употребу; преливи за исхрану од овсеног млека, млека на бази орашастих плодова и уља палминих коштица; уља и масти за исхрану, укључујући палмино уље; путер од бадема; млаћеница; замене за путер; путер са биљем; прочишћени путер; сир, путер, јогурт и остали производи од млека; намази на бази маргарина и намази на бази масти; маргарин; замене за маргарин; ги путер; бадемово уље; животињска уља за кулинарску употребу; животињска уља за исхрану; уље уљане репице - канола уље; сунцокретово уље за кулинарску употребу; уље за кување на биљној бази у спреју; јестива уља и масти; јестива павлака; органска павлака; намирнице, наиме уља која представљају намирнице за људску исхрану; спреј за кување на бази уља; уља за исхрану; јестива уља за кулинарску употребу; храна и грицкалице од прерађеног уља, масти и орашастих плодова; храна од прерађеног уља, масти и орашастих плодова.

(210) Ж- 2024-871 (220) 08.05.2024.
(442) 31.07.2024.
(731) **MOONSHAIN DOO Čačak**, Др Драгише Мишовића 69, 32000, Чачак, RS
(740) Владимир Шећеров, дипл. правник, Илије Огњановића 1, 21000, Нови Сад
(540)

MOONSHAIN

(531) 01.15.15; 26.01.13; 26.01.24; 26.04.18; 26.04.24; 27.05.01; 27.05.17; 29.01.02; 29.01.08
(591) црна - #000000, златна - #ffcc14, жута - #fdee19
(511) 9 софтвер; процесори података; платформе рачунарског софтвера; хуманоидни роботи са вештачком интелигенцијом за припрему напитака; хуманоидни роботи са вештачком интелигенцијом за употребу у научним истраживањима; апарати за дестилацију за научне потребе; рачунари и периферни рачунарски уређаји; хидрометри, аерометри, мерачи јачине алкохола, контролни инструменти за котлове; штампана кола; регулациони апарати, електрични; дензиметри; мерачи [инструменти за мерење]; апарати за мерење; мерни инструменти електрични; рефрактометри; апарати за ферментацију за лабораторијску употребу; рачунарски програми, снимљени; мерне сонде за научне сврхе; дестилацијске посуде за лабораторијске експерименте; дензитометри, не за медицинске намене; рачунарски софтвери, снимљени; интерфејси за рачунаре; рачунарски програми, који се могу преузимати; специјална одећа за лабараторије; апликације за рачунарске софтвере које се могу преузимати; интерактивни терминали са екранима осетљивим на додир;рачунарске софтверске платформе; скупови података, снимљени или који се могу преузети; биореактори за лабораторије; електрични актуатори.
11 уређаји за дестилацију, за ненаучну примену; уређаји за дестилацију; апарати за дестилацију; колоне за дестилацију; казани за дестилацију; котлови, који нису делови машина; инсталације и машине за хлађење; калемови, намотаји [делови инсталација за дестилацију, грејање или хлађење]; дестилатори*; апарати за ферментацију за индустријску употребу; машине за прављење пива, електричне, за употребу у домаћинству; биореактори за обраду отпада.
33 жестока пића; дестилована жестока пића; бренди; бренди за кување; ракија; ракија од воћа; дестилована пића; алкохолна пића која садрже воће; вино.
42 креирање софтвера; дизајн софтвера; развој софтвера; софтверски инжењеринг; прилагођавање рачунарског софтвера; развој софтвера по

наруџбини; дизајнирање рачунарског софтвера; пројектовање управљачких софтвера [драјвера]; одржавање рачунарског софтвера; ажурирање рачунарског софтвера; услуге софтверског инжењерства за обраду података; саветовање у области дизајна и развоја рачунарског хардвера;технолошка истраживања; рачунарско програмирање; саветовање у области дизајна и развоја рачунарског хардвера; истраживање и развој нових производа за друге; хостинг рачунарских веб страница; саветовање у области рачунарског софтвера; софтвер у виду сервиса [саас]; научна истраживања; саветодавне услуге из области технологије; платформа као услуга [паас]; саветовање у области вештачке интелигенције.

(210) Ж- 2024-872 (220) 08.05.2024.
(442) 31.07.2024.
(731) **PT SINAR MAS AGRO RESOURCES AND TECHNOLOGY Tbk**, Sinar Mas Land Plaza, Menara 2, 28 – 30th Floor, Jl. M.H. Thamrin No. 51, Jakarta 10350, ID
(740) Петошевић доо Београд, Булевар ослобођења 87, 11040, Београд
(540)

MITRA

(531) 27.05.01; 27.05.17
(511) 29 кокосов путер; путер крем; уље репице за исхрану; кукурузно уље; јестива уља; кокосова маст; уље из клица кукуруза; уља за кување; месо; сардине у конзерви; живина, нежива; дивљач, нежива; кобасице; џемови; кикирики путер; јогурт; млеко; производи од млека; напици од млека, у којима млеко преовлађује; уље палминих коштица за исхрану; палмино уље за исхрану; премази за кришке хлеба на бази масноћа; замена за какао путер; сусамово уље; кокосово уље за исхрану; јестиве масти; путер; маргарин; масноће; палмино уље за кулинарску употребу; преливи за исхрану од овсеног млека, млека на бази орашастих плодова и уља палминих коштица; уља и масти за исхрану, укључујући палмино уље; путер од бадема; млаћеница; замене за путер; путер са биљем; прочишћени путер; сир, путер, јогурт и остали производи од млека; намази на бази маргарина и намази на бази масти; маргарин; замене за маргарин; ги путер; бадемово уље; животињска уља за кулинарску употребу; животињска уља за исхрану; уље уљане репице - канола уље; сунцокретово уље за кулинарску употребу; уље за кување на биљној бази у спреју; јестива уља и масти; јестива павлака; органска павлака; намирнице, наиме уља која представљају намирнице за људску исхрану; спреј за кување на бази уља; уља за исхрану; јестива уља за кулинарску употребу; храна и грицкалице од прерађеног уља, масти и орашастих плодова; храна од прерађеног уља, масти и орашастих плодова.

(210) Ж- 2024-873 (220) 08.05.2024.
(442) 31.07.2024.
(731) **DEXY CO DOO BEOGRAD**, Тошин бунар 272, 11070, Београд, RS
(740) Срђан Дуран, адвокат , Марка Пола 7, 11077, Београд
(540)

Hygge SMALL JOYS OF LIFE

(531) 26.01.21; 26.02.07; 27.05.01; 27.05.10; 27.05.17; 29.01.11
(591) окер
(511) 21 кућни или кухињски прибор и посуде; посуђе и прибор за јело, осим виљушака, ножева и кашика; чешљеви и сунђери; четке, изузев кичица; материјали за прављење четки; прибор за чишћење; необрађено или полуобрађено стакло, осим грађевинског стакла; стакларија, порцелан и грнчарија.
24 текстил и замена за текстил; текстилни производи за домаћинство; завесе од текстила или пластике.
25 одећа; обућа; покривала за главу.

(210) Ж- 2024-874 (220) 09.05.2024.
(442) 31.07.2024.
(731) **Li Jiang**, Shuijunda Lane 16, 325100, selo Cangpo, grad Yantou, CN
(740) Душан Матијашевић, Хомољска 2, Палилула, 11060, Београд
(540)

ЗКК

(531) 26.11.01; 26.11.12; 27.05.01; 27.05.04; 27.05.17
(511) 9 футроле са тастатуром за паметне телефоне; микрофони; кутије за звучнике; звучници; телевизијски апарати; опрема за звучнике; преносиви мултимедијални читачи, плејери; аудио миксете; слушалице за комуникацију на даљину; касетофони; слушалице; видео рекордери; ДВД плејери; аудио и видео пријемници; електронски нумерички дисплеји; пуњачи батерија; батерије, електричне; мегафони.

11 инсталације за климатизацију; вентилатори [за климатизацију]; уређаји за стерилизацију ваздуха; електрични вентилатори као делови климатизационих инсталација за домаћинства; електрични вентилатори за климатизацију; овлаживачи ваздуха; исушивачи ваздуха; филтери за климатизацију; апарати за дезодорисање ваздуха; апарати и машине за пречишћавање ваздуха.
21 машине за резанце, ручне; четке; чешљеви за животиње; свињска длака [чекиње] за четке; длака за четке; животињска длака [четкарска роба]; четкице за зубе; четкице за зубе, електричне; главе за електричне четкице за зубе; кавези за кућне љубимце; посуде за храну за кућне љубимце; утични распршивачи за средства против комараца; апарати на воду за чишћење зуба и десни; уређаји за уклањање длачица са одеће, електрични и неелектрични; инструменти за чишћење, ручни; кутије за чешљеве; корита за пиће.

(210) Ж- 2024-877 (220) 09.05.2024.
(442) 31.07.2024.
(731) **TOYOTA JIDOSHA KABUSHIKI KAISHA (also trading as Toyota Motor Corporation)**, 1, Toyota-cho, Toyota-shi, Aichi-ken, JP
(740) Петошевић доо Београд, Булевар ослобођења 87, 11040, Београд
(540)

ES500e

(511) 12 аутомобили и њихови саставни, структурни делови.

(210) Ж- 2024-878 (220) 09.05.2024.
(442) 31.07.2024.
(731) **ZOETIS SERVICES LLC**, 10 Sylvan Way, Parsippany, New Jersey, US
(740) Петошевић доо Београд, Булевар ослобођења 87, 11040, Београд
(540)

CYTOPOINT

(511) 5 ветеринарски препарати за лечење атопијског дерматитиса код паса.

(210) Ж- 2024-879 (220) 09.05.2024.
(442) 31.07.2024.
(731) **TIRTIR Inc.**, 5, Jandari-ro 3an-gil, Mapo-gu, Seoul, KR
(740) Поповић Борис, Таковска 19, 11000, Београд
(540)

TIRTIR

(531) 27.05.01; 27.05.17
(511) 3 козметика, парфеми; серуми за лепоту; козметички кремови; лосиони за лице; лосиони за кожу; лосиони за хидратацију коже (козметички); козметички препарати за негу тела; козметичка уља.

(210) Ж- 2024-880 (220) 09.05.2024.
(442) 31.07.2024.
(731) **PPF a.s.**, Evropska 2690/17, 16041, Prag 6, CZ
(740) Милица С. Миленковић, адвокат, Трг Николе Пашића 12, 11000, Београд
(540)

Yettel. Sve što te povezuje

(511) 9 научни, наугички, геодетски, фотографски, кинематографски уређаји и инструменти, оптички уређаји и инструменти за вагање, мерење, сигнализацију, проверу (надзор), спасавање укључени у ову класу и наставни уређаји и инструменти, уређаји и инструменти за спровођење, пребацивање, трансформисање, акумулирање, регулацију или контролу електричне струје, уређаји за снимање, претварање, пренос или репродукцију звука или слике, магнетни медији за податке, оптички медији за податке, дискови за снимање, SD картице, микро SD картице, USB флеш дискови, меморијске картице, хард дискови, механизми за уређаје на кованице, рачунарске машине, уређаји и рачунари за обраду података, уређаји за пренос звука и слике, телекомуникациони уређаји, мобилни телекомуникациони уређаји, комплети за мобилне телекомуникације, рачунарски хардвер, рачунарски софтвер, рачунарски софтвер за преузимање са интернета, мултимедијалне апликације, ПДА (лични дигитални асистент), џепни рачунари, мобилни телефони, преносни рачунари, уређаји телекомуникационе мреже, управљачки софтвер за телекомуникационе мреже и телекомуникационе уређаје, видео рекордери, камере, MP3 и MP4 уређаји за репродукцију, електронске публикације (које се могу преузети), периодична издања у електронском облику, електронске базе података и производи база података, информације и подаци у електронском облику, подаци, информације и базе података који се могу преузети снимљени на носачима података, електронским носачима података, рачунару и комуникационим мрежама свих врста, маске за мобилне телефоне и рачунаре, заштитни филмови и футроле прилагођени за мобилне телефоне и рачунаре, делови и додаци за сву поменугу робу.
16 штампана грађа, етикете, штампани обрасци, брошуре, штампани каталози, штампани приручници, штампане референце, кориснички и други приручници, одштампана упутства и

одштампани приручници за кориснике; документација у вези са корисничким упутствима за рачунарску, телекомуникациону и техничку опрему и уређаје.
35 оглашавање, рекламне и промотивне активности, маркетинг, изнајмљивање времена за оглашавање оглашивачима, пружање комерцијалних или рекламних информација и података, пружање комерцијалних услуга путем ' Интернета или путем других медија, претраживање података у компјутерским датотекама за друге, оглашавање путем Интернета, посредовање у области пословних односа, оглашавања, рекламних и промотивних активности, помоћ у вођењу пословања, пословна администрација, канцеларијско пословање, малопродајне и велепродајне услуге у вези са научним, наутичким, геодетским, фотографским, кинематографским уређајима и инструментима, оптичким уређајима и инструментима за вагање, мерење, сигнализацију, проверу (надзор), спасавање укљученим у ову класу и наставним уређајима и инструментима, уређајима и инструментима за спровођење, пребацивање, трансформацију, акумулацију, регулацију или контролисање електричне струје, уређајима за снимање, претварање, пренос или репродукцију звука или слике, магнетним медијима за податке, оптичким медијима за податке, дисковима за снимање, SD картицама, микро SD картицама, USB флеш дисковима, меморијским картицама, хард дисковима, механизмима за уређаје на кованице, рачунарским машинама, уређајима и рачунарима за обраду података, уређајима за пренос звука и слике, телекомуникационим уређајима, мобилним телекомуникационим уређајима, комплетима за мобилне телекомуникације, рачунарским хардвером, рачунарским софтвером, рачунарским софтвером који се може преузети са Интернета, мултимедијалним апликацијама, ПДА (лични дигитални асистент), џепним рачунарима, мобилним телефонима, преносним рачунарима, телекомуникационим мрежним уређајима, оперативним софтвером за телекомуникационе мреже и за телекомуникационе уређаје, видео рекордерима, камерама, MP3 и MP4 плејерима, електронским публикацијама (које се могу преузети), периодичним издањима у електронском облику, електронским базама података и производима база података, информацијама и подацима у електронском облику, подацима, информацијама и базама података који се могу преузети снимљеним на носачима података, електронским носачима података, рачунару и комуникационим мрежама свих врста, маскама за мобилне телефоне и рачунаре, заштитним фолијама и футролама прилагођеним за мобилне телефоне и рачунаре, деловима и прибором за све наведене производе, услуге малопродаје и велепродаје путем интернета у вези са научним, наутичким, геодетским, фотографским, кинематографским уређајима и инструментима, оптичким уређајима и инструментима за вагање, мерење, сигнализацију, проверу (надзор), спасавање укљученим у ову класу и наставним уређајима и инструментима, уређајима и инструментима за спровођење, пребацивање, трансформацију, акумулацију, регулацију или контролисање електричне струје, уређајима за снимање, претварање, пренос или репродукцију звука или слике, магнетним медијима за податке, оптичким медијима за податке, диско вима за снимање, SD картицама, микро SD картицама, USB флеш дисковима, меморијским картицама, хард дисковима, механизмима за уређаје на кованице, рачунарским машинама, уређајима и рачунарима за обраду података, уређајима за пренос звука и слике, телекомуникационим уређајима, мобилним телекомуникационим уређајима, комплетима за мобилне телекомуникације, рачунарским хардвером, рачунарским софтвером, рачунарским софтвером који се може преузети са Интернета, мултимедијалним апликацијама, ПДА (лични дигитални асистент), џепним рачунарима, мобилним телефонима, преносним рачунарима, телекомуникационим мрежним уређајима, оперативним софтвером за телекомуникационе мреже и за телекомуникационе уређаје, видео рекордерима, камерама, MP3 и MP4 плејерима, електронским публикацијама (које се могу преузети), периодичним издањима у електронском облику, електронским базама података и производима база података, информацијама и подацима у електронском облику, подацима, информацијама и базама података који се могу преузети снимљеним на носачима података, електронским носачима података, рачунару и комуникационим мрежама свих врста, маскама за мобилне телефоне и рачунаре, заштитним фолијама и футролама прилагођеним за мобилне телефоне и рачунаре, деловима и прибором за све наведене производе; пословно посредовање у промету научних, наутичких, геодетских, фотографских, кинематографских уређаја и инструмената, оптичких уређаја и инструмената за вагање, мерење, сигнализацију, проверу (надзор), спасавање укључених у ову класу и наставних уређаја и инструмената, уређаја и инструмената за спровођење, пребацивање, трансформацију, акумулацију, регулацију или контролисање електричне струје, уређаја за снимање, претварање, пренос или репродукцију звука или слике, магнетних медија за податке, оптичких медија за податке, дискова за снимање, SD картица, микро SD картица, USB флеш дискова, меморијских картица, хард

дискова, механизама за апарате на кованице, рачунарских машина, уређаја и рачунара за обраду података, уређаја за пренос звука и слике, телекомуникационих уређаја, мобилних телекомуникационих уређаја, комплета за мобилне телекомуникације, рачунарског хардвера, рачунарског софтвера, рачунарског софтвера који се може преузети са Интернета, мултимедијалних апликација, ПДА (личног дигиталног асистента), џепних рачунара, мобилних телефона, преносних рачунара, телекомуникационих мрежних уређаја, управљачког софтвера за телекомуникационе мреже и телекомуникационе уређаје, видео рекордера, камера, МП3 и МП4 плејера, електронских публикација (за преузимање), периодичних публикација у електронском облику, електронских база података и производа база података, информација и података у електронском облику, података, информација и база података који се могу преузети снимљеним на носачима података, електронским носачима података, рачунару и комуникационим мрежама свих врста, маски за мобилне телефоне и рачунаре, заштитних фолија и футрола прилагођеним мобилним телефонима и рачунарима, делова и прибора за све наведене производе; компјутеризована обрада података, систематизација информација у компјутерске базе података; истраживање тржишта и анализа тржишта, промоција електронским путем, укључујући и путем Интернет претраживача, консултантске услуге у области Интернет маркетинга, изнајмљивање рекламних простора, ширење рекламног материјала, испитивање јавног мњења, прикупљање, класификација, разврставање и ажурирање података, администрирање и управљање базама података које садрже маркетиншке информације; пружање пословних информација, укључујући и путем средстава Интернета, кабловске мреже или другим облицима преноса података, информативне, консултантске и саветодавне услуге у вези с горе наведеним услугама у овој класи, пружање информација о истраживању тржишта и потрошачким производима другим лицима од стране брокера и других професионалних пружалаца информација.

36 банкарство, факторинг, услуге финансирања, финансирање откупа, финансијска анализа, финансијска процена (осигурање, банкарство, некретнине), финансијске информације, финансијско саветовање, финансијско управљање, финансијско спонзорство, финансијске клириншке куће, финансијски клиринг, хипотекарно банкарство, улагање средстава, капиталне инвестиције, брокерске услуге, посредовање у вези са деоницама и обвезницама, посредовање у вези са хартијама од вредности, интернет банкарство, консултантске услуге у осигурању, пружање финансијских информација путем веб странице, давање рабата у другим организацијама које учествују у раду помоћу чланске карте, зајмови (финансирање), зајмови у ратама, позајмљивање за осигурање, финансијска истраживања, процена пријаве осигурања, осигурање од пожара, осигурање од незгоде, здравствено осигурање, животно осигурање, посредовање у осигурању и реосигурању.

37 услуге у вези са надзором изградње објеката у погледу индустријских комплекса и стамбених зграда, изградња, монтажа у вези са инсталацијом, одржавање и поправка телекомуникационе опреме, радио-комуникационе опреме и опреме и уређаја за обраду података, инсталација, монтажа у вези са инсталацијом, одржавање и поправка домаће и иностране телекомуникационе опреме и друге опреме, уградња, монтажа у вези са инсталацијом, одржавање и поправка електричних машина, уређаја и опреме, инсталација, услуге монтаже у вези са инсталацијом, одржавање и поправка мерне и контролне опреме.

38 бежично емитовање, услуге електронске огласне табле (телекомуникационе услуге), информације о телекомуникацијама, комуникација оптичким мрежама, комуникација мобилним телефонима, комуникација 'рачунарским терминалима, пренос честитки у електронској форми, позивање (радио, телефон или друга средства електронске комуникације), пружање интернет причаоница, обезбеђивање интернет форума, омогућавање приступа базама података, омогућавање телекомуникационих прикључака на глобалну рачунарску мрежу, пружање телекомуникационих канала за услуге телешопа, омогућавање корисничког приступа глобалним рачунарским мрежама, изнајмљивање времена приступа глобалним рачунарским мрежама, изнајмљивање факс апарата, изнајмљивање модема, изнајмљивање опреме за пренос порука, изнајмљивање телефона, изнајмљивање телекомуникационе опреме, пренос дигиталних датотека, пренос електронске поште, факсимил пренос, пренос телеграма, пренос видеа на захтев, рачунарски подржан пренос порука и слике, радио комуникација, радио емитовање, сателитски пренос, услуге говорне поште, услуге новинских агенција, телекомуникационе услуге рутирања и спајања, проток података, телефонска комуникација, телефонске услуге, телеграфска комуникација, телеграфске услуге, услуге телеконференција, телевизијско емитовање, телекс услуге, услуге видеоконференција, емитовање кабловске телевизије, услуге размена порука, комуникације (телекомуникације), мрежне услуге, мобилне телекомуникационе услуге, телекомуникационе услуге које се пружају путем интернет портала,

пружање приступа мобилним телекомуникационим мрежама, услуге У пољу телекомуникација, мобилне телекомуникације и услуге преноса података, телекомуникационе услуге фиксне телефоније, пружање телекомуникационог широкопојасног приступа, бежичне широкопојасне комуникационе услуге, услуге емитовања, услуге телевизијског емитовања, услуге емитовања у вези са ИП/ТВ или засноване на ИП/ТВ, услуге приступа ИП/ТВ-у, услуге емитовања телевизијског програма које се пружају путем технологије интернет протокола укључујући ИП/ТВ, телевизију и ИП/ТВ; услуге приступа Интернету, услуге е-поште, текстуалних и мултимедијалних порука, услуге у вези са пружањем приступа рачунарским мрежама, посебно осигурању, обезбеђивању и изнајмљивању времена приступа мрежама података и базама података, посебно Интернету, пружање приступа рачунарским базама података и комуникационим услугама У вези с тим, саветодавне услуге у вези са изнајмљивањем телекомуникационе опреме, пружање приступа информацијама путем мрежа података, стручно саветовање у области телекомуникација и услугама у вези са подацима, информисање, саветовање и саветодавне услуге у вези са горе наведеним услугама из ове класе, изнајмљивање телекомуникационих уређај а, изнајмљивање уређаја за пренос података, изнајмљивање телекомуникационих уређаја и инсталација.

41 издаваштво и писање текстова, изузев рекламних текстова, образовање и обука, услуге обуке, забава, спортске и културне активности, услуге интерактивне забаве, услуге електронских игара које се пружају путем рачунарске мреже или комуникационе мреже, услуге забаве и информисања у вези са горе наведеним услугама које се пружају путем телекомуникационих мрежа, услуге новинара, услуге телевизијске забаве, пружање забаве путем телевизије и ИП/ТВ, информативне, консултантске и саветодавне услуге у вези са горе наведеним услугама у овој класи.

42 развој база података, ажурирање рачунарског софтвера, анализа рачунарског система, рачунарство у облаку, дигитализација докумената (скенирање), електронско надгледање података о личној идентификацији ради откривања крађе идентитета путем Интернета, електронско праћење активности кредитних картица ради откривања преваре путем интернета, сигурносна копија података, графички дизајн промотивних материјала, веб сајт хостинг услуге, инсталација рачунарског софтвера; конверзија рачунарских програма и података осим физичке конверзије, умножавање компјутерских програма, опоравак рачунарских података, откључавање мобилних телефона, платформа као услуга, рачунарско програмирање, консултантске услуге у области информационих технологија (ИТ), Консултације о интернет безбедности, консултантске услуге у пројектовању и развоју рачунарског хардвера, консултантске услуге о дизајну веб сајтова, консултантске услуге о компјутерском софтверу, консултантске услуге у области рачунарске технологије, услуге шифровања података, консултантске услуге у области телекомуникацијске технологије, консултантске услуге у области безбедности података, консултантске услуге у области компјутерске безбедности, пружање информација о рачунарској технологији и програмирању путем веб странице, услуге у вези информационих технологија које се пружају на основу спољног ангажовања, изнајмљивање компјутерског софтвера, изнајмљивање рачунара и опреме за обраду података, изнајмљивање веб сервера, анкетирање, пружање претраживачаза интернет, хостинг сервера, праћење рачунарских система за откривање неовлашћеног приступа или повреде података, праћење рачунарских система ради откривања кварова, софтвер као услуга, пројектовање рачунарског софтвера, пројектовање рачунарског система, одржавање рачунарског софтвера, развој рачунарских платформи, развој софтвера у оквиру издавања софтвера, истраживања у области телекомуникационих технологија, праћење рачунарских система даљинским приступом, научне и технолошке услуге и истраживање и развој у вези са тим, индустријске анализе и истраживања, истраживања у области телекомуникација, услуге података и телекомуникациона технологија, пројектовање, развој и анализа рачунарских, телекомуникационих и система података, изнајмљивање рачунара и уређаја и инсталација за обраду података, праћење телекомуникационих и система података, техничке консултантске услуге у области информационих технологија, рачунарска технологија и технологија података, инжењерске услуге у области информационих, телекомуникацијских технологија и технологије података, пројектовање и развој рачунарског хардвера и софтвера, информационе технологије, услуге компјутерског програмирања, услуге програмирања, опоравак рачунарских података, консултантске услуге у области рачунарског софтвера, консултантске услуге у пројектовању и развоју рачунарског хардвера, прављење резервних копија и копирање рачунарских програма, изнајмљивање компјутера, креирање, пројектовање и развој рачунарског софтвера, инсталација и одржавање рачунарског софтвера, ажурирање рачунарског софтвера, изнајмљивање компјутерског софтвера и хардвера, конверзија података или докумената са физичких на електронске медије, конверзија података и компјутерских програма (не

физичка конверзија), креирање и одржавање веб страница за друге, веб хостинг, услуге планирања и пројектовања у области телекомуникационе опреме, информативне, консултантске и саветодавне услуге у вези са горе наведеним услугама у овој класи.

(210) Ж- 2024-881 (220) 09.05.2024.
(442) 31.07.2024.
(731) **PPF a.s.**, Evropska 2690/17, 16041, Prag 6, CZ
(740) Милица С. Миленковић, адвокат,
Трг Николе Пашића 12, 11000, Београд
(540)

Јеттел. Све што те повезује

(531) 28.05.00
(511) 9 научни, наугички, геодетски, фотографски, кинематографски уређаји и инструменти, оптички уређаји и инструменти за вагање, мерење, сигнализацију, проверу (надзор), спасавање укључени у ову класу и наставни уређаји и инструменти, уређаји и инструменти за спровођење, пребацивање, трансформисање, акумулирање, регулацију или контролу електричне струје, уређаји за снимање, претварање, пренос или репродукцију звука или слике, магнетни медији за податке, оптички медији за податке, дискови за снимање, SD картице, микро SD картице, USB флеш дискови, меморијске картице, хард дискови, механизми за уређаје на кованице, рачунарске машине, уређаји и рачунари за обраду података, уређаји за пренос звука и слике, телекомуникациони уређаји, мобилни телекомуникациони уређаји, комплети за мобилне телекомуникације, рачунарски хардвер, рачунарски софтвер, рачунарски софтвер за преузимање са интернета, мултимедијалне апликације, ПДА (лични дигитални асистент), џепни рачунари, мобилни телефони, преносни рачунари, уређаји телекомуникационе мреже, управљачки софтвер за телекомуникационе мреже и телекомуникационе уређаје, видео рекордери, камере, MP3 и MP4 уређаји за репродукцију, електронске публикације (које се могу преузети), периодична издања у електронском облику, електронске базе података и производи база података, информације и подаци у електронском облику, подаци, информације и базе података који се могу преузети снимљени на носачима података, електронским носачима података, рачунару и комуникационим мрежама свих врста, маске за мобилне телефоне и рачунаре, заштитни филмови и футроле прилагођени за мобилне телефоне и рачунаре, делови и додаци за сву поменугу робу.
16 штампана грађа, етикете, штампани обрасци, брошуре, штампани каталози, штампани приручници, штампане референце, кориснички и други приручници, одштампана упутства и одштампани приручници за кориснике; документација у вези са корисничким упутствима за рачунарску, телекомуникациону и техничку опрему и уређаје.
35 оглашавање, рекламне и промотивне активности, маркетинг, изнајмљивање времена за оглашавање оглашивачима, пружање комерцијалних или рекламних информација и података, пружање комерцијалних услуга путем ' Интернета или путем других медија, претраживање података у компјутерским датотекама за друге, оглашавање путем Интернета, посредовање у области пословних односа, оглашавања, рекламних и промотивних активности, помоћ у вођењу пословања, пословна администрација, канцеларијско пословање, малопродајне и велепродајне услуге у вези са научним, наутичким, геодетским, фотографским, кинематографским уређајима и инструментима, оптичким уређајима и инструментима за вагање, мерење, сигнализацију, проверу (надзор), спасавање укљученим у ову класу и наставним уређајима и инструментима, уређајима и инструментима за спровођење, пребацивање, трансформацију, акумулацију, регулацију или контролисање електричне струје, уређајима за снимање, претварање, пренос или репродукцију звука или слике, магнетним медијима за податке, оптичким медијима за податке, дисковима за снимање, SD картицама, микро SD картицама, USB флеш дисковима, меморијским картицама, хард дисковима, механизмима за уређаје на кованице, рачунарским машинама, уређајима и рачунарима за обраду података, уређајима за пренос звука и слике, телекомуникационим уређајима, мобилним телекомуникационим уређајима, комплетима за мобилне телекомуникације, рачунарским хардвером, рачунарским софтвером, рачунарским софтвером који се може преузети са Интернета, мултимедијалним апликацијама, ПДА (лични дигитални асистент), џепним рачунарима, мобилним телефонима, преносним рачунарима, телекомуникационим мрежним уређајима, оперативним софтвером за телекомуникационе мреже и за телекомуникационе уређаје, видео рекордерима, камерама, MP3 и MP4 плејерима, електронским публикацијама (које се могу преузети), периодичним издањима у електронском облику, електронским базама података и производима база података, информацијама и подацима у електронском облику, подацима, информацијама и базама података који се могу преузети снимљеним на носачима података, електронским носачима података, рачунару и комуникационим мрежама свих врста, маскама за мобилне телефоне и рачунаре, заштитним фолијама и футролама прилагођеним за

мобилне телефоне и рачунаре, деловима и прибором за све наведене производе, услуге малопродаје и велепродаје путем интернета у вези са научним, наутичким, геодетским, фотографским, кинематографским уређајима и инструментима, оптичким уређајима и инструментима за вагање, мерење, сигнализацију, проверу (надзор), спасавање укљученим у ову класу и наставним уређајима и инструментима, уређајима и инструментима за спровођење, пребацивање, трансформацију, акумулацију, регулацију или контролисање електричне струје, уређајима за снимање, претварање, пренос или репродукцију звука или слике, магнетним медијима за податке, оптичким медијима за податке, диско вима за снимање, SD картицама, микро SD картицама, USB флеш дисковима, меморијским картицама, хард дисковима, механизмима за уређаје на кованице, рачунарским машинама, уређајима и рачунарима за обраду података, уређајима за пренос звука и слике, телекомуникационим уређајима, мобилним телекомуникационим уређајима, комплетима за мобилне телекомуникације, рачунарским хардвером, рачунарским софтвером, рачунарским софтвером који се може преузети са Интернета, мултимедијалним апликацијама, ПДА (лични дигитални асистент), џепним рачунарима, мобилним телефонима, преносним рачунарима, телекомуникационим мрежним уређајима, оперативним софтвером за телекомуникационе мреже и за телекомуникационе уређаје, видео рекордерима, камерама, MP3 и MP4 плејерима, електронским публикацијама (које се могу преузети), периодичним издањима у електронском облику, електронским базама података и производима база података, информацијама и подацима у електронском облику, подацима, информацијама и базама података који се могу преузети снимљеним на носачима података, електронским носачима података, рачунару и комуникационим мрежама свих врста, маскама за мобилне телефоне и рачунаре, заштитним фолијама и футролама прилагођеним за мобилне телефоне и рачунаре, деловима и прибором за све наведене производе; пословно посредовање у промету научних, наутичких, геодетских, фотографских, кинематографских уређаја и инструмената, оптичких уређаја и инструмената за вагање, мерење, сигнализацију, проверу (надзор), спасавање укључених у ову класу и наставних уређаја и инструмената, уређаја и инструмената за спровођење, пребацивање, трансформацију, акумулацију, регулацију или контролисање електричне струје, уређаја за снимање, претварање, пренос или репродукцију звука или слике, магнетних медија за податке, оптичких медија за податке, дискова за снимање, SD картица, микро SD картица, USB флеш дискова, меморијских картица, хард дискова, механизама за апарате на кованице, рачунарских машина, уређаја и рачунара за обраду података, уређаја за пренос звука и слике, телекомуникационих уређаја, мобилних телекомуникационих уређаја, комплета за мобилне телекомуникације, рачунарског хардвера, рачунарског софтвера, рачунарског софтвера који се може преузети са Интернета, мултимедијалних апликација, ПДА (личног дигиталног асистента), џепних рачунара, мобилних телефона, преносних рачунара, телекомуникационих мрежних уређаја, управљачког софтвера за телекомуникационе мреже и телекомуникационе уређаје, видео рекордера, камера, МП3 и МП4 плејера, електронских публикација (за преузимање), периодичних публикација у електронском облику, електронских база података и производа база података, информација и података у електронском облику, података, информација и база података који се могу преузети снимљеним на носачима података, електронским носачима података, рачунару и комуникационим мрежама свих врста, маски за мобилне телефоне и рачунаре, заштитних фолија и футрола прилагођеним мобилним телефонима и рачунарима, делова и прибора за све наведене производе; компјутеризована обрада података, систематизација информација у компјутерске базе података; истраживање тржишта и анализа тржишта, промоција електронским путем, укључујући и путем Интернет претраживача, консултантске услуге у области Интернет маркетинга, изнајмљивање рекламних простора, ширење рекламног материјала, испитивање јавног мњења, прикупљање, класификација, разврставање и ажурирање података, администрирање и управљање базама података које садрже маркетиншке информације; пружање пословних информација, укључујући и путем средстава Интернета, кабловске мреже или другим облицима преноса података, информативне, консултантске и саветодавне услуге у вези с горе наведеним услугама у овој класи, пружање информација о истраживању тржишта и потрошачким производима другим лицима од стране брокера и других професионалних пружалаца информација.

36 банкарство, факторинг, услуге финансирања, финансирање откупа, финансијска анализа, финансијска процена (осигурање, банкарство, некретнине), финансијске информације, финансијско саветовање, финансијско управљање, финансијско спонзорство, финансијске клириншке куће, финансијски клиринг, хипотекарно банкарство, улагање средстава, капиталне инвестиције, брокерске услуге, посредовање у вези са деоницама и обвезницама, посредовање у вези са хартијама од

вредности, интернет банкарство, консултантске услуге у осигурању, пружање финансијских информација путем веб странице, давање рабата у другим организацијама које учествују у раду помоћу чланске карте, зајмови (финансирање), зајмови у ратама, позајмљивање за осигурање, финансијска истраживања, процена пријаве осигурања, осигурање од пожара, осигурање од незгоде, здравствено осигурање, животно осигурање, посредовање у осигурању и реосигурању.

37 услуге у вези са надзором изградње објеката у погледу индустријских комплекса и стамбених зграда, изградња, монтажа у вези са инсталацијом, одржавање и поправка телекомуникационе опреме, радио-комуникационе опреме и опреме и уређаја за обраду података, инсталација, монтажа у вези са инсталацијом, одржавање и поправка домаће и иностране телекомуникационе опреме и друге опреме, уградња, монтажа у вези са инсталацијом, одржавање и поправка електричних машина, уређаја и опреме, инсталација, услуге монтаже у вези са инсталацијом, одржавање и поправка мерне и контролне опреме.

38 бежично емитовање, услуге електронске огласне табле (телекомуникационе услуге), информације о телекомуникацијама, комуникација оптичким мрежама, комуникација мобилним телефонима, комуникација 'рачунарским терминалима, пренос честитки у електронској форми, позивање (радио, телефон или друга средства електронске комуникације), пружање интернет причаоница, обезбеђивање интернет форума, омогућавање приступа базама података, омогућавање телекомуникационих прикључака на глобалну рачунарску мрежу, пружање телекомуникационих канала за услуге телешопа, омогућавање корисничког приступа глобалним рачунарским мрежама, изнајмљивање времена приступа глобалним рачунарским мрежама, изнајмљивање факс апарата, изнајмљивање модема, изнајмљивање опреме за пренос порука, изнајмљивање телефона, изнајмљивање телекомуникационе опреме, пренос дигиталних датотека, пренос електронске поште, факсимил пренос, пренос телеграма, пренос видеа на захтев, рачунарски подржан пренос порука и слике, радио комуникација, радио емитовање, сателитски пренос, услуге говорне поште, услуге новинских агенција, телекомуникационе услуге рутирања и спајања, проток података, телефонска комуникација, телефонске услуге, телеграфска комуникација, телеграфске услуге, услуге телеконференција, телевизијско емитовање, телекс услуге, услуге видеоконференција, емитовање кабловске телевизије, услуге размена порука, комуникације (телекомуникације), мрежне услуге, мобилне телекомуникационе услуге, телекомуникационе услуге које се пружају путем интернет портала, пружање приступа мобилним телекомуникационим мрежама, услуге У пољу телекомуникација, мобилне телекомуникације и услуге преноса података, телекомуникационе услуге фиксне телефоније, пружање телекомуникационог широкопојасног приступа, бежичне широкопојасне комуникационе услуге, услуге емитовања, услуге телевизијског емитовања, услуге емитовања у вези са ИП/ТВ или засноване на ИП/ТВ, услуге приступа ИП/ТВ-у, услуге емитовања телевизијског програма које се пружају путем технологије интернет протокола укључујући ИП/ТВ, телевизију и ИП/ТВ; услуге приступа Интернету, услуге е-поште, текстуалних и мултимедијалних порука, услуге у вези са пружањем приступа рачунарским мрежама, посебно осигурању, обезбеђивању и изнајмљивању времена приступа мрежама података и базама података, посебно Интернету, пружање приступа рачунарским базама података и комуникационим услугама У вези с тим, саветодавне услуге у вези са изнајмљивањем телекомуникационе опреме, пружање приступа информацијама путем мрежа података, стручно саветовање у области телекомуникација и услугама у вези са подацима, информисање, саветовање и саветодавне услуге у вези са горе наведеним услугама из ове класе, изнајмљивање телекомуникационих уређај а, изнајмљивање уређаја за пренос података, изнајмљивање телекомуникационих уређаја и инсталација.

41 издаваштво и писање текстова, изузев рекламних текстова, образовање и обука, услуге обуке, забава, спортске и културне активности, услуге интерактивне забаве, услуге електронских игара које се пружају путем рачунарске мреже или комуникационе мреже, услуге забаве и информисања у вези са горе наведеним услугама које се пружају путем телекомуникационих мрежа, услуге новинара, услуге телевизијске забаве, пружање забаве путем телевизије и ИП/ТВ, информативне, консултантске и саветодавне услуге у вези са горе наведеним услугама у овој класи.

42 развој база података, ажурирање рачунарског софтвера, анализа рачунарског система, рачунарство у облаку, дигитализација докумената (скенирање), електронско надгледање података о личној идентификацији ради откривања крађе идентитета путем Интернета, електронско праћење активности кредитних картица ради откривања преваре путем интернета, сигурносна копија података, графички дизајн промотивних материјала, веб сајт хостинг услуге, инсталација рачунарског софтвера; конверзија рачунарских програма и података осим физичке конверзије, умножавање компјутерских програма, опоравак рачунарских података, откључавање мобилних телефона, платформа као

услуга, рачунарско програмирање, консултантске услуге у области информационих технологија (ИТ), Консултације о интернет безбедности, консултантске услуге у пројектовању и развоју рачунарског хардвера, консултантске услуге о дизајну веб сајтова, консултантске услуге о компјутерском софтверу, консултантске услуге у области рачунарске технологије, услуге шифровања података, консултантске услуге у области телекомуникацијске технологије, консултантске услуге у области безбедности података, консултантске услуге у области компјутерске безбедности, пружање информација о рачунарској технологији и програмирању путем веб странице, услуге у вези информационих технологија које се пружају на основу спољног ангажовања, изнајмљивање компјутерског софтвера, изнајмљивање рачунара и опреме за обраду података, изнајмљивање веб сервера, анкетирање, пружање претраживачаза интернет, хостинг сервера, праћење рачунарских система за откривање неовлашћеног приступа или повреде података, праћење рачунарских система ради откривања кварова, софтвер као услуга, пројектовање рачунарског софтвера, пројектовање рачунарског система, одржавање рачунарског софтвера, развој рачунарских платформи, развој софтвера у оквиру издавања софтвера, истраживања у области телекомуникационих технологија, праћење рачунарских система даљинским приступом, научне и технолошке услуге и истраживање и развој у вези са тим, индустријске анализе и истраживања, истраживања у области телекомуникација, услуге података и телекомуникациона технологија, пројектовање, развој и анализа рачунарских, телекомуникационих и система података, изнајмљивање рачунара и уређаја и инсталација за обраду података, праћење телекомуникационих и система података, техничке консултантске услуге у области информационих технологија, рачунарска технологија и технологија података, инжењерске услуге у области информационих, телекомуникацијских технологија и технологије података, пројектовање и развој рачунарског хардвера и софтвера, информационе технологије, услуге компјутерског програмирања, услуге програмирања, опоравак рачунарских података, консултантске услуге у области рачунарског софтвера, консултантске услуге у пројектовању и развоју рачунарског хардвера, прављење резервних копија и копирање рачунарских програма, изнајмљивање компјутера, креирање, пројектовање и развој рачунарског софтвера, инсталација и одржавање рачунарског софтвера, ажурирање рачунарског софтвера, изнајмљивање компјутерског софтвера и хардвера, конверзија података или докумената са физичких на електронске медије, конверзија података и компјутерских програма (не физичка конверзија), креирање и одржавање веб страница за друге, веб хостинг, услуге планирања и пројектовања у области телекомуникационе опреме, информативне, консултантске и саветодавне услуге у вези са горе наведеним услугама у овој класи.

(210) Ж- 2024-882 (220) 09.05.2024.
(442) 31.07.2024.
(731) **PPF a.s.**, Evropska 2690/17, 16041, Prag 6, CZ
(740) Милица С. Миленковић, адвокат,
Трг Николе Пашића 12, 11000, Београд
(540)

Yettel. Everything connected to you

(511) 9 научни, наугички, геодетски, фотографски, кинематографски уређаји и инструменти, оптички уређаји и инструменти за вагање, мерење, сигнализацију, проверу (надзор), спасавање укључени у ову класу и наставни уређаји и инструменти, уређаји и инструменти за спровођење, пребацивање, трансформисање, акумулирање, регулацију или контролу електричне струје, уређаји за снимање, претварање, пренос или репродукцију звука или слике, магнетни медији за податке, оптички медији за податке, дискови за снимање, SD картице, микро SD картице, USB флеш дискови, меморијске картице, хард дискови, механизми за уређаје на кованице, рачунарске машине, уређаји и рачунари за обраду података, уређаји за пренос звука и слике, телекомуникациони уређаји, мобилни телекомуникациони уређаји, комплети за мобилне телекомуникације, рачунарски хардвер, рачунарски софтвер, рачунарски софтвер за преузимање са интернета, мултимедијалне апликације, ПДА (лични дигитални асистент), џепни рачунари, мобилни телефони, преносни рачунари, уређаји телекомуникационе мреже, управљачки софтвер за телекомуникационе мреже и телекомуникационе уређаје, видео рекордери, камере, MP3 и MP4 уређаји за репродукцију, електронске публикације (које се могу преузети), периодична издања у електронском облику, електронске базе података и производи база података, информације и подаци у електронском облику, подаци, информације и базе података који се могу преузети снимљени на носачима података, електронским носачима података, рачунару и комуникационим мрежама свих врста, маске за мобилне телефоне и рачунаре, заштитни филмови и футроле прилагођени за мобилне телефоне и рачунаре, делови и додаци за сву поменугу робу.
16 штампана грађа, етикете, штампани обрасци, брошуре, штампани каталози, штампани

приручници, штампане референце, кориснички и други приручници, одштампана упутства и одштампани приручници за кориснике; документација у вези са корисничким упутствима за рачунарску, телекомуникациону и техничку опрему и уређаје.

35 оглашавање, рекламне и промотивне активности, маркетинг, изнајмљивање времена за оглашавање оглашивачима, пружање комерцијалних или рекламних информација и података, пружање комерцијалних услуга путем ' Интернета или путем других медија, претраживање података у компјутерским датотекама за друге, оглашавање путем Интернета, посредовање у области пословних односа, оглашавања, рекламних и промотивних активности, помоћ у вођењу пословања, пословна администрација, канцеларијско пословање, малопродајне и велепродајне услуге у вези са научним, наутичким, геодетским, фотографским, кинематографским уређајима и инструментима, оптичким уређајима и инструментима за вагање, мерење, сигнализацију, проверу (надзор), спасавање укљученим у ову класу и наставним уређајима и инструментима, уређајима и инструментима за спровођење, пребацивање, трансформацију, акумулацију, регулацију или контролисање електричне струје, уређајима за снимање, претварање, пренос или репродукцију звука или слике, магнетним медијима за податке, оптичким медијима за податке, дисковима за снимање, SD картицама, микро SD картицама, USB флеш дисковима, меморијским картицама, хард дисковима, механизмима за уређаје на кованице, рачунарским машинама, уређајима и рачунарима за обраду података, уређајима за пренос звука и слике, телекомуникационим уређајима, мобилним телекомуникационим уређајима, комплетима за мобилне телекомуникације, рачунарским хардвером, рачунарским софтвером, рачунарским софтвером који се може преузети са Интернета, мултимедијалним апликацијама, ПДА (лични дигитални асистент), џепним рачунарима, мобилним телефонима, преносним рачунарима, телекомуникационим мрежним уређајима, оперативним софтвером за телекомуникационе мреже и за телекомуникационе уређаје, видео рекордерима, камерама, MP3 и MP4 плејерима, електронским публикацијама (које се могу преузети), периодичним издањима у електронском облику, електронским базама података и производима база података, информацијама и подацима у електронском облику, подацима, информацијама и базама података који се могу преузети снимљеним на носачима података, електронским носачима података, рачунару и комуникационим мрежама свих врста, маскама за мобилне телефоне и рачунаре, заштитним фолијама и футролама прилагођеним за мобилне телефоне и рачунаре, деловима и прибором за све наведене производе, услуге малопродаје и велепродаје путем интернета у вези са научним, наутичким, геодетским, фотографским, кинематографским уређајима и инструментима, оптичким уређајима и инструментима за вагање, мерење, сигнализацију, проверу (надзор), спасавање укљученим у ову класу и наставним уређајима и инструментима, уређајима и инструментима за спровођење, пребацивање, трансформацију, акумулацију, регулацију или контролисање електричне струје, уређајима за снимање, претварање, пренос или репродукцију звука или слике, магнетним медијима за податке, оптичким медијима за податке, диско вима за снимање, SD картицама, микро SD картицама, USB флеш дисковима, меморијским картицама, хард дисковима, механизмима за уређаје на кованице, рачунарским машинама, уређајима и рачунарима за обраду података, уређајима за пренос звука и слике, телекомуникационим уређајима, мобилним телекомуникационим уређајима, комплетима за мобилне телекомуникације, рачунарским хардвером, рачунарским софтвером, рачунарским софтвером који се може преузети са Интернета, мултимедијалним апликацијама, ПДА (лични дигитални асистент), џепним рачунарима, мобилним телефонима, преносним рачунарима, телекомуникационим мрежним уређајима, оперативним софтвером за телекомуникационе мреже и за телекомуникационе уређаје, видео рекордерима, камерама, MP3 и MP4 плејерима, електронским публикацијама (које се могу преузети), периодичним издањима у електронском облику, електронским базама података и производима база података, информацијама и подацима у електронском облику, подацима, информацијама и базама података који се могу преузети снимљеним на носачима података, електронским носачима података, рачунару и комуникационим мрежама свих врста, маскама за мобилне телефоне и рачунаре, заштитним фолијама и футролама прилагођеним за мобилне телефоне и рачунаре, деловима и прибором за све наведене производе; пословно посредовање у промету научних, наутичких, геодетских, фотографских, кинематографских уређаја и инструмената, оптичких уређаја и инструмената за вагање, мерење, сигнализацију, проверу (надзор), спасавање укључених у ову класу и наставних уређаја и инструмената, уређаја и инструмената за спровођење, пребацивање, трансформацију, акумулацију, регулацију или контролисање електричне струје, уређаја за снимање, претварање, пренос или репродукцију звука или слике, магнетних медија за податке, оптичких медија за податке,

дискова за снимање, SD картица, микро SD картица, USB флеш дискова, меморијских картица, хард дискова, механизама за апарате на кованице, рачунарских машина, уређаја и рачунара за обраду података, уређаја за пренос звука и слике, телекомуникационих уређаја, мобилних телекомуникационих уређаја, комплета за мобилне телекомуникације, рачунарског хардвера, рачунарског софтвера, рачунарског софтвера који се може преузети са Интернета, мултимедијалних апликација, ПДА (личног дигиталног асистента), џепних рачунара, мобилних телефона, преносних рачунара, телекомуникационих мрежних уређаја, управљачког софтвера за телекомуникационе мреже и телекомуникационе уређаје, видео рекордера, камера, МП3 и МП4 плејера, електронских публикација (за преузимање), периодичних публикација у електронском облику, електронских база података и производа база података, информација и података у електронском облику, података, информација и база података који се могу преузети снимљеним на носачима података, електронским носачима података, рачунару и комуникационим мрежама свих врста, маски за мобилне телефоне и рачунаре, заштитних фолија и футрола прилагођеним мобилним телефонима и рачунарима, делова и прибора за све наведене производе; компјутеризована обрада података, систематизација информација у компјутерске базе података; истраживање тржишта и анализа тржишта, промоција електронским путем, укључујући и путем Интернет претраживача, консултантске услуге у области Интернет маркетинга, изнајмљивање рекламних простора, ширење рекламног материјала, испитивање јавног мњења, прикупљање, класификација, разврставање и ажурирање података, администрирање и управљање базама података које садрже маркетиншке информације; пружање пословних информација, укључујући и путем средстава Интернета, кабловске мреже или другим облицима преноса података, информативне, консултантске и саветодавне услуге у вези с горе наведеним услугама у овој класи, пружање информација о истраживању тржишта и потрошачким производима другим лицима од стране брокера и других професионалних пружалаца информација.

36 банкарство, факторинг, услуге финансирања, финансирање откупа, финансијска анализа, финансијска процена (осигурање, банкарство, некретнине), финансијске информације, финансијско саветовање, финансијско управљање, финансијско спонзорство, финансијске клириншке куће, финансијски клиринг, хипотекарно банкарство, улагање средстава, капиталне инвестиције, брокерске услуге, посредовање у вези са деоницама и обвезницама, посредовање у вези са хартијама од вредности, интернет банкарство, консултантске услуге у осигурању, пружање финансијских информација путем веб странице, давање рабата у другим организацијама које учествују у раду помоћу чланске карте, зајмови (финансирање), зајмови у ратама, позајмљивање за осигурање, финансијска истраживања, процена пријаве осигурања, осигурање од пожара, осигурање од незгоде, здравствено осигурање, животно осигурање, посредовање у осигурању и реосигурању.

37 услуге у вези са надзором изградње објеката у погледу индустријских комплекса и стамбених зграда, изградња, монтажа у вези са инсталацијом, одржавање и поправка телекомуникационе опреме, радио-комуникационе опреме и опреме и уређаја за обраду података, инсталација, монтажа у вези са инсталацијом, одржавање и поправка домаће и иностране телекомуникационе опреме и друге опреме, уградња, монтажа у вези са инсталацијом, одржавање и поправка електричних машина, уређаја и опреме, инсталација, услуге монтаже у вези са инсталацијом, одржавање и поправка мерне и контролне опреме.

38 бежично емитовање, услуге електронске огласне табле (телекомуникационе услуге), информације о телекомуникацијама, комуникација оптичким мрежама, комуникација мобилним телефонима, комуникација 'рачунарским терминалима, пренос честитки у електронској форми, позивање (радио, телефон или друга средства електронске комуникације), пружање интернет причаоница, обезбеђивање интернет форума, омогућавање приступа базама података, омогућавање телекомуникационих прикључака на глобалну рачунарску мрежу, пружање телекомуникационих канала за услуге телешопа, омогућавање корисничког приступа глобалним рачунарским мрежама, изнајмљивање времена приступа глобалним рачунарским мрежама, изнајмљивање факс апарата, изнајмљивање модема, изнајмљивање опреме за пренос порука, изнајмљивање телефона, изнајмљивање телекомуникационе опреме, пренос дигиталних датотека, пренос електронске поште, факсимил пренос, пренос телеграма, пренос видеа на захтев, рачунарски подржан пренос порука и слике, радио комуникација, радио емитовање, сателитски пренос, услуге говорне поште, услуге новинских агенција, телекомуникационе услуге рутирања и спајања, проток података, телефонска комуникација, телефонске услуге, телеграфска комуникација, телеграфске услуге, услуге телеконференција, телевизијско емитовање, телекс услуге, услуге видеоконференција, емитовање кабловске телевизије, услуге размена порука, комуникације (телекомуникације), мрежне услуге, мобилне

телекомуникационе услуге, телекомуникационе услуге које се пружају путем интернет портала, пружање приступа мобилним телекомуникационим мрежама, услуге У пољу телекомуникација, мобилне телекомуникације и услуге преноса података, телекомуникационе услуге фиксне телефоније, пружање телекомуникационог широкопојасног приступа, бежичне широкопојасне комуникационе услуге, услуге емитовања, услуге телевизијског емитовања, услуге емитовања у вези са ИП/ТВ или засноване на ИП/ТВ, услуге приступа ИП/ТВ-у, услуге емитовања телевизијског програма које се пружају путем технологије интернет протокола укључујући ИП/ТВ, телевизију и ИП/ТВ; услуге приступа Интернету, услуге е-поште, текстуалних и мултимедијалних порука, услуге у вези са пружањем приступа рачунарским мрежама, посебно осигурању, обезбеђивању и изнајмљивању времена приступа мрежама података и базама података, посебно Интернету, пружање приступа рачунарским базама података и комуникационим услугама У вези с тим, саветодавне услуге у вези са изнајмљивањем телекомуникационе опреме, пружање приступа информацијама путем мрежа података, стручно саветовање у области телекомуникација и услугама у вези са подацима, информисање, саветовање и саветодавне услуге у вези са горе наведеним услугама из ове класе, изнајмљивање телекомуникационих уређај а, изнајмљивање уређаја за пренос података, изнајмљивање телекомуникационих уређаја и инсталација.

41 издаваштво и писање текстова, изузев рекламних текстова, образовање и обука, услуге обуке, забава, спортске и културне активности, услуге интерактивне забаве, услуге електронских игара које се пружају путем рачунарске мреже или комуникационе мреже, услуге забаве и информисања у вези са горе наведеним услугама које се пружају путем телекомуникационих мрежа, услуге новинара, услуге телевизијске забаве, пружање забаве путем телевизије и ИП/ТВ, информативне, консултантске и саветодавне услуге у вези са горе наведеним услугама у овој класи.

42 развој база података, ажурирање рачунарског софтвера, анализа рачунарског система, рачунарство у облаку, дигитализација докумената (скенирање), електронско надгледање података о личној идентификацији ради откривања крађе идентитета путем Интернета, електронско праћење активности кредитних картица ради откривања преваре путем интернета, сигурносна копија података, графички дизајн промотивних материјала, веб сајт хостинг услуге, инсталација рачунарског софтвера; конверзија рачунарских програма и података осим физичке конверзије, умножавање компјутерских програма, опоравак рачунарских података, откључавање мобилних телефона, платформа као услуга, рачунарско програмирање, консултантске услуге у области информационих технологија (ИТ), Консултације о интернет безбедности, консултантске услуге у пројектовању и развоју рачунарског хардвера, консултантске услуге о дизајну веб сајтова, консултантске услуге о компјутерском софтверу, консултантске услуге у области рачунарске технологије, услуге шифровања података, консултантске услуге у области телекомуникацијске технологије, консултантске услуге у области безбедности података, консултантске услуге у области компјутерске безбедности, пружање информација о рачунарској технологији и програмирању путем веб странице, услуге у вези информационих технологија које се пружају на основу спољног ангажовања, изнајмљивање компјутерског софтвера, изнајмљивање рачунара и опреме за обраду података, изнајмљивање веб сервера, анкетирање, пружање претраживачаза интернет, хостинг сервера, праћење рачунарских система за откривање неовлашћеног приступа или повреде података, праћење рачунарских система ради откривања кварова, софтвер као услуга, пројектовање рачунарског софтвера, пројектовање рачунарског система, одржавање рачунарског софтвера, развој рачунарских платформи, развој софтвера у оквиру издавања софтвера, истраживања у области телекомуникационих технологија, праћење рачунарских система даљинским приступом, научне и технолошке услуге и истраживање и развој у вези са тим, индустријске анализе и истраживања, истраживања у области телекомуникација, услуге података и телекомуникациона технологија, пројектовање, развој и анализа рачунарских, телекомуникационих и система података, изнајмљивање рачунара и уређаја и инсталација за обраду података, праћење телекомуникационих и система података, техничке консултантске услуге у области информационих технологија, рачунарска технологија и технологија података, инжењерске услуге у области информационих, телекомуникацијских технологија и технологије података, пројектовање и развој рачунарског хардвера и софтвера, информационе технологије, услуге компјутерског програмирања, услуге програмирања, опоравак рачунарских података, консултантске услуге у области рачунарског софтвера, консултантске услуге у пројектовању и развоју рачунарског хардвера, прављење резервних копија и копирање рачунарских програма, изнајмљивање компјутера, креирање, пројектовање и развој рачунарског софтвера, инсталација и одржавање рачунарског софтвера, ажурирање рачунарског софтвера, изнајмљивање компјутерског софтвера и хардвера, конверзија података или

докумената са физичких на електронске медије, конверзија података и компјутерских програма (не физичка конверзија), креирање и одржавање веб страница за друге, веб хостинг, услуге планирања и пројектовања у области телекомуникационе опреме, информативне, консултантске и саветодавне услуге у вези са горе наведеним услугама у овој класи.

(210) Ж- 2024-883 (220) 09.05.2024.
(442) 31.07.2024.
(731) **Yason d.o.o.**, Стратимировићева 1, 21000, Нови Сад, RS
(540)

(531) 24.17.02; 27.05.01; 27.05.09; 27.05.10; 27.05.13; 27.05.17; 29.01.04; 29.01.08
(591) плава, црна
(511) 9 наочаре за сунце; кутије за наочаре за вид и за наочаре за сунце; ланчићи за наочаре за вид и наочаре за сунце; наочаре [оптика]; оквири за наочаре за вид и за наочаре за сунце.

(210) Ж- 2024-884 (220) 09.05.2024.
(442) 31.07.2024.
(731) **Profi nails d.o.o.**, Новосељански пут 139, 26000, Панчево, RS
(540)

(531) 14.03.02; 27.03.15; 27.05.01; 27.05.17; 29.01.06
(591) антрацит сива, светло сива, бела, црна
(511) 6 бодљикава жица; бодљикаве жице; анкер завртњи од метала; везивне нити од метала за употребу у пољопривреди; вијци [равни]; врата са мрежом од метала; гвожђарија [ситна метална роба); гвоздена жица; грађевински материјали, од метала; грађевински метални панели; густо испреплетене жичане мреже; делови за врата од метала; ексери; жица за лемљење од метала; жице; жице за балирање; жице од обичних метала; жичане ограде; завртњи од метала; затезачи; капије од метала; клапне од метала; клизачи за врата од метала; куке [метална роба]; материјали за ојачавање, од метала, за бетон; матице за шрафове, металне; металне жичане ограде, металне заковице, крампони и ексери; металне капије и ограде; металне ограде за грађевинарство; металне решеткасте ограде; металне решетке за ограде; металне спојнице; металне шарке за врата; металне шарке за врата и прозоре; металне шарке за прозоре; метални ексери, метални завртњи; метални затезачи; метални панели за ограде; метални стубови за ограде; метални точкићи; обујмица за цеви од метала; ограде од метала; палисаде од метала; подлошке од метала; резе за врата, металне; светле челичне шипке; топло ваљане челичне шипке; точкићи од метала за врата; челик, прерађен или полупрерађен; челик у лимовима, шипкама, летвама или полугама; челична жица; челичне шине; челичне шипке; шарке од метала; шине од метала; шрафови од метала; неелектрична жица са више нити.
8 алат за резање [ручни алат]; алат за резање стакла; алат за стругање, ручни; алат за стругање [ручни алат]; алати за бушење рупа [ручни алат]; алати за вађење ексера, ручно покретани; алати за гравирање и утискивање [ручни алат]; алати за извлачење ексера [ручни алати]; ашови за ручну употребу; ашови [ручни алат]; баштенске маказе; баштенски алат [ручни]; баштенски закривљени ножеви; бризгалице за распршиваче инсектицида; брусилице, ручно управљане; брусне подлоге за ручне брусилице; брусни сунђери; брусни точкови за ножеве и сечива; бургије за дрво[ручни алат]; бургије за ручну употребу; бушачи рупа за стубове, ручни; ваздушне пумпе, ручне; велике маказе; виле за употребу у пољопривреди [ручни алат]; виле [пољопривредни алат]; виљушкасти кључеви; вишенаменске маказе; глетерице [ручни алати]; грабуље за ручну употребу; грабуље [ручни алат]; дворучне тестере; длета; длета [ручни алати]; затезачи жице и металних трака [ручни алати]; затезачи за металне жице [ручни алати]; зглобна клешта за резање жице и металних ланаца [ручни алати]; зидарски чекић; зидарски чекићи; извлакачи ексера [ручни алат]; инбус кључеви; инструменти за сечење цеви; инструменти за стругање [ручни]; калуп за сечење под углом [ручни алат]; камење за оштрење; клешта; клешта за ексере; клешта за кримповање [ручни алати]; клешта за постављање; клешта за резање [комбинована клешта]; клешта за ручну употребу; клешта за скидање изолације са жица; кљешта за резање; кљешта за скидање изолације са жица [ручни алат]; кључеви за вијке, ручно управљани; кључеви за одвијање матица; кључеви за свећице; кључеви за филтере за уље; кључеви за цеви; кључеви [ручни алати]; кључеви са покретном главом; кључеви чегртаљке [ручни алат]; косе за траву; крампови; кримп клешта; кружни листови за тестере; кућне маказе; листови за ручне тестере; листови тестера [делови ручног алата]; лопате за ручну употребу; лопате за снег; лопате [ручни алат]; лопатице за жито [ручни алат]; маказе за високе гране; маказе за резање грана; маказе за

резање метала [маказе за лим]; маказе за траву [ручни алат]; маказе, ручно покретане; мотике [ручни алат]; мотокултиватори, ручно управљани; мултифункционални ручни алати; нарезнице [ручни алат]; насадни кључ са чегртальком [ручни алати]; насадни одвијач [ручни алати]; наставци за ручне бушилице; ножеви за хоби [скалпели]; одвијачи [шрафцигери], не- електрични; окасти кључеви; пиштољи за хефтање, ручно управљани; пиштољи за силикон, ручно управљани; пиштољи за заптивање, неелектрични; пиштољи [ручни алат]; подесиви кључеви; ручне бушилице; ручне бушилице [ручни алат]; ручне бушилице, ручно покретане; ручни алати и справе [којима се ручно управља]; ручни алат, руком покретан; секачи [ручни алат]; секачи, ручно покретани; секире; сечице; скалпели; скалпери; стеге [ручни алат); стеге; тестере за бушење; тестере за метал; стругачи [ручни алат]; тесла [алат]; тестере (ручни алати]; тримери за живу ограду [ручни алати]; турпије [алати]; турпије [ручни алат]; убодне тестере, ручне; убодне тестере [ручни алати]; чекићи за вађење ексера; чекићи [ручни алат].
35 услуге велепродаје металне галантерије; услуге велепродаје везане за металну галантерију; услуге о нлајн велепродаје металне галантерије; услуге велепродаје у вези са металном галантеријом; услуге велепродаје везане за ручне алате за грађевинарство; услуге велепродаје ручног алата који се користи у грађевинарству; услуге малопродаје алата за баштованство; услуге малопродаје грађевинске опреме; услуге малопродаје ручног алата за грађевинарство; услуге малопродаје у вези са ручним алатом за грађевинарство; услуге онлајн малопродаје ручног алата који се користи у грађевинарству; услуге онлајн малопродаје металне галантерије; услуге малопродаје везане за металну галантерију.

(210) Ж- 2024-889 (220) 10.05.2024.
(442) 31.07.2024.
(731) **AD POLET IGK NOVI BEČEJ**, Железничка 13, 23272, Нови Бечеј, RS
(740) АОД МСА ИП – Милојевић Секулић адвокати, Карађорђева 65, 11000, Београд
(540)

Crepko Krović

(511) 19 бетон; бетон (грађевински елементи од бетона); цемент; креп, неметални; креп, жљебасти, неметални; цигла, шљунак; гредице, неметалне; подне плочице, неметалне; зидне плочице, неметалне.

(210) Ж- 2024-890 (220) 10.05.2024.
(442) 31.07.2024.
(731) **AD POLET IGK NOVI BEČEJ**, Железничка 13, 23272, Нови Бечеј, RS
(740) АОД МСА ИП – Милојевић Секулић адвокати, Карађорђева 65, 11000, Београд
(540)

(531) 04.05.02; 07.01.24; 07.01.25; 07.03.11; 07.15.08; 29.01.15
(554) Тродимензионални знак
(591) зелена, црвена, бела, браон, црна, беж
(511) 19 бетон; бетон (грађевински елементи од бетона); цемент; креп, неметални; креп, жљебасти, неметални; цигла, шљунак; гредице, неметалне; подне плочице, неметалне; зидне плочице, неметалне.

(210) Ж- 2024-895 (220) 13.05.2024.
(442) 31.07.2024.
(731) **Milena Trišić pr Trišić Studio za negu lica i tela**, Евгенија Кумичића 41, 24000, Суботица, RS
(740) Давид Јакопчевић, адвокат,
Јурија Гагарина 14е/47,
11070, Београд - Нови Београд
(540)

Trishic Piercing Academy
MIGRAINE & SHEN MEN

(531) 02.09.06; 24.17.25; 27.05.01; 27.05.10; 29.01.13
(591) пинк, црна, бела
(511) 8 стерилни инструменти за пирсинг тела; апарат за бушење ушију; игле за бушење ушију; пиштољи за бушење ушиљу.
14 накит за пирсинг на телу, нарочито накит за пирсинг тела од нерђајућег челика и титанијумски накит; прстенови за пирсинг на телу; украси за уши као накит.
44 пирсинг тела.

(210) Ж- 2024-896 (220) 13.05.2024.
(442) 31.07.2024.
(731) **RAGNAR WELDING d.o.o.**, Омладинска 2, 72220, Завидовићи, BA

(740) Тијана Владисављевић, Шавничка 43Д/13, 11000, Београд
(540)

(531) 26.04.22; 26.04.24; 27.05.01; 27.05.10; 27.05.17; 27.05.24; 29.01.01; 29.01.06; 29.01.08
(591) црна, наранџаста, бела
(511) 1 заштитни гасови за заваривање; апарати за заваривање, гасни; препарати за сагоревање [хемијски додаци за моторна горива]; лепкови за индустријску употребу; соли за конзервисање, осим за храну; помоћне течности које се користе са абразивима; убрзавачи вулканизације; раствори против стварања пене за батерије; раствори против стварања пене за акумулаторе; ацетати [хемикалије]*; ацетат целулозе, непрерађен; бактериолошки препарати за ацетификацију; сирћетни анхидрид; ацетон; ацетилен; ацетилен тетрахлорид; киселине; хемијски препарати за кондензацију; хемијска једињења отпорна на киселине; препарати за финалну обраду у производњи челика; актинијум; хемијски додаци за муљеве нафтних бушотина; додаци, хемијски, за муљеве нафтних бушотина; хемијски додаци за моторна горива; детерџентни додаци за бензин; детерџентни адитиви за бензин; лепљиве материје за хируршке завоје; препарати за омекшавање воде; трагакант гума за индустријске намене; активни угаљ; потисни гасови за аеросоле; редукциони агенси за употребу у фотографији; лепкови за плакате; агар-агар за индустријску употребу; аглутинанти, спајачи за бетон; пољопривредне хемикалије, изузев фунгицида, хербицида, инсектицида и паразитицида; смесе за поправљање унутрашњих гума; албумин [животињски или биљни, си ров]; јодизовани албумен; беланчевине слада; албуминизовани папир; алкали; каустични алкали; земно-алкални метали; алкохол; етил алкохол; алдехиди; морске алге [ђубриво]; морска трава [ђубриво]; хемијске супстанце за конзервирање намирница; хемијски препарати за лакше легирање метала; глиница, алумин; алуминијумова стипса; алуминијум хидрат; алуминијум силикат; алуминијум хлорид; алуминијум јодид; стипса; хемикалије за припрему земљишта; америцијум; скроб за индустријску употребу; хемикалије за претварање скроба у течност [агенси за одлепљивање]; амонијум соли [нишадор]; сона киселина; амонијачне соли; амонијак; амонијак алдехид; амонијачна стипса; амил ацетат; амил алкохол; безводни амонијак; анхидриди; животињски угаљ; животињске беланчевине [си ров материјал]; антранилна киселина; супстанце против детонација за моторе са унутрашњим сагоревањем; антифриз; средства против стврдњавања; антимон; антимон оксид; антимон сулфид; туткало за употребу у хемијској индустрији; гума арабика за индустријску употребу; лепљиви препарати за калемљење дрвета; препарати за пуњење шупљина на дрвећу [у шумарству]; раствори сребрне соли за посребривање; аргон; олово арсенат; арсеник; арсенова киселина; астатин; гориво за нуклеарне реакторе; хемикалије за декарбонизацију мотора; самотонирајући папир [фотографски]; хемикалије за избељивање текстила; азот; азот субоксид; азотна ђубрива; азотна киселина; енолошки бактерициди [хемијски препарати који се користе у прављењу вина]; фиксири за фотографију; купке за галванизацију; раствори за тонирање [фотографски]; натријум карбонат [кал цини рана сода]; баријум; баријум оксид, барит; баријумов папир; једињења баријума; средства за спречавање пуцања женских. чарапа; базна једињења, базе [хемијски препарати]; хемикалије за производњу емајл а, изузев пигмената; боксит; бентонит; киселине на бази бензола; деривати бензола; бензоева киселина; бензоев сулфид; сахарин; беркелијум; хемикалије за аерацију бетона; средства за конзервацију бетона, изузев боја и уља; калајев бихлорид; калијум бихромат; бихромат соде; агенси за избистравање и конзервисање пива; биохемијски катализатори; калијум диоксалат; манган диоксид; бизмут; базни галат бизмута; препарати за влажење који се користе у избељивању; хемикалије за избељивање воска; дрвена смола; алкохол из дрвета; дрвена пулпа; ацетатна киселина; сирћетна киселина; боракс; борна киселина за индустријску употребу; муљ нафтних бушотина; препарати за лемљење; хемикалије за спречавање кондензовања; катеху, екстракт индијског дрвета; каинит; калцијум цијанамид [вештачко ђубриво]; калифорнијум; супстанце за пластифицирање; заштитна средства за гуму; карбонати; магнезијум карбонат; угљеник [карбон]; угљеник дисулфид; угљена [карбонска] киселина; карбиди; калцијум карбид; лутецијум [касиопиум]; касиопиум [лутецијум]; катализатори; целулоза; папирна пулпа; вискова: металуршки цемент; фермиум; керамичке глазуре; церијум; соли ретких земних метала; цезијум; кетон; препарати од угља животињског порекла; угљеник за филтере; угаљ од костију; крвни угаљ; препарати за очување угља; лепак за чизме и ципеле; кречни ацетат; кречни карбонат; кречни хлорид; хемикалије за чишћење димњака; хемикалије за обнављање коже;

индустријске хемикалије; хемијски препарати за научну употребу, осим за медицинску или ветеринарску употребу; хемијски реагенси, који нису за медицинску или ветеринарску употребу; модераторит [успоривачи] за нуклеарне реакторе; фисиони хемијски елементи; хемијске супстанце за лабораторијске анализе, не за медицинску или ветеринарску; употребу; хемијски препарати за лабораторијске анализе, не за медицинску или ветеринарску употребу; хлорати; хлор; хидрохлорати: хлороводонична киселина; холна киселина; хромати; стипса од хрома; хром оксид; соли хрома; хромна киселина; мастика за кожу; лепак за пнеуматике; цемент за поправку сломљених предмета; хемикалије за водоотпорност цемента, изузев боја; средства за конзервирање цемента, изузев боја и уља; течности за хидрауличне системе; восак за калемљење дрвећа; лимунска киселина за индустријску употребу; препарати за бистрење шире; туткала за фину обраду и пуњење; лепкови за тапете; супстанце за бистрење вина; колодијум; соли за бојење метала; раствори за натапање коже; премази, изузев уља, за кожу заштитна средства за цвеће; конзерванси за употребу у фармацеутској индустрији; хемијски препарати за употребу у фотографији; сензибилисане тканине за фотографију; фотоосетљиве плоче; корозивни препарати; препарати за штављење коже; препарати за штављење сирове коже; тартар крем за хемијске намене; кротон алдехид; криогени препарати; лепак за кожу; хемикалије за преливање коже; хемикалије за импрегнацију коже; бакар сулфат [плави витриол]; плави витриол; киријум; раствори за цијанидне отиске; цијаниди [прусијати]; цијаниди; фероцијаниди; цимен; препарати за одмашћивање у производним процесима; препарати за уклањање масти за употребу у процесу производње; препарати за одлепљивање и раздвајање; препарати за одлепљивање и одвајање; препарати за одлепљивање; дисперзанти уља; растварачи смоле; препарати за одстрањивање смоле; дефолијанти; препарати за одвајање од калупа; супстанце за уклањање политуре; препарати за дехидрацију за индустријску употребу; дезинкрустанти, средства против стварања коре; детерџенти за употребу у производним процесима; декстрин [лепа к]; дијагностички препарати, не за медицинску или ветеринарску употребу; дијастазе [ензими] за индустријску употребу; диазо папир; средства за обнављање грамофонских плоча; дестилована вода; доломит за ИНДУСТРИЈСКУ употребу; препарати за стврдњавање метала; диспрозијум; вода са електролитима за пуњење батерија;закисељена вода за пуњење акумулатора; глицерин за индустријску употребу; тешка вода; средства за бистрење; препарати за бистрење; јоноизмењивачи [хемијски препарати]; средства за флеш-лампе; препарати за уштеду горива; реагенсни папир, не за медицинску или ветеринарску употребу; антистатички препарати, осим за употребу у домаћинству; соли за галванске батерије; соли за галванске ћелије; препарати за непрозирност емајла; препарати за затамњење стакла; хемикалије за бојење емајла; фотографске емулзије; емулгатори; сензиблилисане фотографске плоче; препарати за лепљење; ђубрива; ензимски препарати за индустријску употребу; ензими за индустријску употребу; епоксидне смоле, непрерађене; препарати за пречишћавање гаса; ербијум; алкохолни раствор сирћета [разређена сирћетна киселина]; тест папир, хемијски; естери*; етан; етри*; етил етар; гликол етар; метил етар; диетил етар; хемикалије за спречавање стварања мрља на тканинама; еуропијум; смеше за гашење ватре; брашно за индустријску употребу; соли гвожђа; ферменти за хемијску употребу; феротипске плоче [фотографске] препарати за ђубрење; препарати за заштиту од ватре; смеше за резање навоја; препарати за филтрирање у индустрији пића; фисиони материјал за нуклеарну енергију; фиксирни раствори [фотографски]; сумпор у праху за употребу у хемији; супстанце за гашење креча; флуорини; једињења флуорита; флуороводонична киселина; графит за индустријску употребу; везивна средства за ливење; препарати за калупљење у ливницама; хемијски додаци за инсектициде; хемијски додаци за фунгициде; мрављa киселина; мрављи алдехид за употребу у хемији; препарати за израду сукна који се користе у текстилној индустрији; препарати за израду сукна; франциј; кочиона течност; чађ за индустријску употребу; хемијски препарати за димљење меса; гадолинијум; гал шишарке [биљне структуре које формирају инсекти]; галова киселина за производњу мастила; галијум; фотографски папир; галотанинска киселина; препарати за галванизацију; гамбир; заштитни гасови за заваривање; згуснути гасови за индустријску употребу; желатин за употребу у фотографији; желатин за индустријску употребу; камена со; гетери [хемијски активне супстанце]; суви лед [угљен-диоксид]; лепак за хватање птица; глукозиди; глицериди; гликол; хемикалије за избељивање масти; масне киселине; мастика за калемљење дрвећа; гуано; гурјун смола за употребу у производњи лака хелијум; холмијум; хормони за убрзано сазревање воћа; хемикалије у хортикултури, изузев фунгицида, хербицида, инсектицида и паразитицида; уља за конзервирање намирница; уља за припрему коже у процесу производње; уља за потамњивање коже; адитиви за дисперзију нафте; адитиви за дисперзију уља; хемикалије за бељење уља; хемикалије за пречишћавање уља; хумус; хидрати; угљени хидрати; хидразин; хидроген; хипохлорит соде;

хипосулфити; хемикалије за водоотпорност текстил а; хемикалије за импрегнацију текстила; хемикалије за водоотпорност коже; јод за хемијску употребу; јодизоване соли; јодна киселина; јод за индустријску употребу; изотопи за индустријску употребу; кинеска иловача; кинеска глина; каолин; кизелгур, инфузоријска земља; криптон; млечна киселина; млечни ферменти за хемијску употребу; лантан; препарати за спречавање тамњења сочива; литијум оксид; литијум; зидарски конзерванси, изузев боја и уља; конзерванси за зидове, изузев боја и уља; магнезит; магнезијум хлорид; манганат; кора мангровог дрвета за индустријску употребу; хемикалије за матирање стакла; жива; живине соли; живин оксид; металоиди; соли племенитих метала за индустријску употребу; препарати за жарење метала; метан; хемијски препарати за спречавање настанка буђи; минералне киселине; соли за индустријску употребу; препарати за влажење за употребу при бојењу; нафталин; неодимијум; неон; нептуниум; неутрализатори отровних гасова; хемијски препарати за заштиту; пшенице од кукоља; хемијски препарати за спречавање појаве кукоља пшенице; уранијум нитрати; сензибилисане плоче за офсет штампу; олеинска киселина; оливин [силикатни минерал]; соли од злата; кисела со; оксалати; оксална киселина; кисеоник за употребу у индустрији; хидроген пероксид за индустријске намене; паладијум хлорид; папир од нитрата; фотометрички папир; сензибилисан папир; лакмус папир; пектин [фотографски]; сода перборат; перкарбонати; перхлорати; персулфати; персумпорна киселина; фенол за индустријску употребу; фосфати [ђубрива]; шљака [ђубрива]; фосфатиди; фосфор; суперфосфати [ђубрива]; папир за шеме; фосфорна киселина; платна за шеме; фотографски развијачи; фотографски сензибилизатори; пикринска киселина; пластика, непрерађена; пластисоли; олово ацетат; олово оксид; плутонијум; полонијум; кромпирово брашно за индустријску употребу; тресетне подлоге за хортикултуру; поташа; калијум; калијумова вода; празеодијум; прометијум; n ротактинијум; протеини [сировина]; пирогална киселина; квебрако за индустријску употребу; синтетичке смоле, непрерађене; вештачке смоле, непрерађене; радиоактивни елементи за научну употребу; радон; радијум за научну употребу; расхлађивачи; нус-производи прераде житарица за индустријску употребу; акрилне смоле, непрерађене; ренијум; рендгенски филмови, сензибилисани али неосветљени; смесе за поправку пнеуматика; смесе за поправку гума; рубидиум; ливачки песак; салицилна киселина; шалитра; самаријум; ума ци за прераду дувана; сапун [метални] за индустријску употребу; скандијум; себацинска киселина; соли [хемијски препарати]; со, сирова; хромне соли; соли [ђубрива]; селен; супстанце за очување семена; силикати; силикон; силикони; натријум; сулфиди; хемикалије за лемљење; хемикалије за заваривање; калцинирана сода; каустици за индустријску употребу; каустична сода за индустријску употребу; натријумове соли [хемијска једињења]; сумпор; бизмут субнитрат за хемијску употребу; баријум сулфат, барит; спинел [минерал оксида]; стеаринска киселина; стронцијум;чађ за индустријску или пољопривредну употребу; течности за уклањање сулфата из батерија; течности за уклањање сулфата из акумулатора; сулфонска киселина; сумпораста киселина; сумпорна киселина; сумак за употребу у шта вљењу; хемикалије за употребу у шумарству, изузев фунгицида, хербицида, инсектицида и паразитицида; талк [магнезијум силикат]; препарати за штављење; танин; материје за штављење; соли калцијума; танинска киселина; брашно од тапиоке за индустријску употребу; та рта р, који није за фармацеутску употребу; тартарска киселина; техницијум; телуријум; површински активни хемијски агенси; напонски активни агенси; тербијум; хемикалије за бојење стакла; препарати за спречавање тамњења стакла; хемикалије против замагљивања прозора; земља за узгајање биљака; фулерова земља за употребу у текстилној индустрији; ретка земља; иловача; угљеник тетрахлорид; тетрахлориди; препарати за влажење који се користе у текстилној индустрији; препарати за влажење за употребу у текстилној индустрији; талијум; тиокарбанилид; тулијум; торијум; титанијум диоксид за индустријску употребу; тита нит; толуен; толуол; тресет [ђубриво]; средства за конзервацију керамичких плочица, изузев боја и уља; тунгуска, волфрамова, киселина; уранијум; уранијум оксид; водено стакло [топљиво стакло]; омекшивачи меса за индустријску употребу; хемијски прпарати за спречавање болести винове лозе; вински алкохол; соли за тонирање [фотографски]; препарати за вулканизацију; витерит; ксенон; итербијум; итријум; хлориди; сулфати; цирконијум-диоксид; препарати за побољшање кувања, за индустријску употребу; испарљиви алкали [амонијака] за индустријску употребу; амонијак [испарљиви алкали] за индустријску употребу; алкални јодиди за индустријску употребу; алкални метали; соли алкалних метала; алкалоиди; алгинати за индустријске намене; алуминијум ацетат; пасте за штиркање [лепљиве], осим за канцеларијску или употребу у домаћинству; соли амонијака; угаљ животињског порекла; сребро нитрат; хемикалије за избељивање боје за индустријску употребу; препарати против клијања за биљке; нитрати; лепкови за зидне плочи це; баријум сулфат; хемикалије за производњу боја; метил бензол; мети л бензен; сода бикарбона за хемијску употребу;

биолошки препарати [осим за употребу у медицини или ветерини]; препарати за бељење [уклањање боје] за индустријску употребу; средства за уклањање боја за индустријску употребу; сензибилисани филмови, неосветљени; препарати за дестилацију дрвеног алкохола; топитељи за тврдо лемљење; топитељи за меко лемљење; бром за хемијску употребу; карболинеум за заштиту биљака; флокуланти; лецитин [сировина]; супстрати за узгајање без земље [за употребу у пољопривреди]; естри целулозе за индустријску употребу; казеин за индустријску употребу целулозни деривати [хемикалије] етри целулозе за индустријску употребу; бактеријски препарати, осим за употребу у медицини и ветерини бактериолошки препарати, осим за медицинску и ветеринарску; употребу; културе микроорганизама, осим за медицинску или ветеринарску употребу; угљена чађ за индустријску употребу; кинематографски филмови, сензибилизирани али неосветљени кинематографски филм, сензибилисан али неосветљен кобалт оксид за индустријску употребу; лепак за индустријску употребу уља за штављење коже; креозот за употребу у хемији смеше за производњу грамофонских плоча препарати за издвајање масти; распршивачи за пластику растварачи за лакове; вештачки заслађивачи [хемијски препарати]; хемикалије за пречишћавање воде омекшивачи за индустријску употребу; материјали за филтрирање од непрерађене пластике материјали од хемијских; супстанци за филтрирање; материјали од минералних супстанци за филтрирање; материјали од биљних супстанци за филтрирање; глукоза за индустријску употребу; глутен [лепак], осим за канцеларијску или употребу у домаћинству; смоле [лепкови] за индустријске намене; хемикалије за спречавање влаге у зидарству, изузев боја; рибље туткало, изузев за употребу у канцеларијама, домаћинству или у прехрани; агенси за конзервирање пива; синтетички материјали за упијање уља; керамички материјали у форми честица, за филтритање; компост; смеше за производњу техничке керамике; дијатомејска земља; средства за нагризање метала; препарати за регулацију раста биљака; препарати за уклањање каменца, осим за употребу у домаћинству; морска вода за индустријску употребу; препарати од микроелемената за биљке; камфор, за индустријску употребу; хемијски појачивачи за папир; хемијски појачивачи за гуму; хумус за ђубриво; магнетне течности за индустријску употребу; течност за серво управљање; трансмисионе течности; препарати против прегрејавања расхладних средстава за моторе; керамичке смесе за печење [грануле и прах]; расхладна средства за моторе возила; хемијска средства за испирање радијатора; гит за каросерију аутомобила; маса за пуњење каросерије аутомобила; елеткрофорензични гелови; стакларски гит; експандирана глина за хидропонски раст биљака [супстрат]; препарати за уклањање тапета; хемијски адитиви за уља; уљани цемент [гит]; гени семена за пољопривредну производњу; матичне ћелије, које нису за медицинске или ветеринарске намене; културе биолошких ткива, осим за медицинске или ветеринарске намене; ђубриво од рибљег брашна; ензимски препарати за индустрију хране; ензими за индустрију хране; глукоза за индустрију хране; лецити н за индустрију хране; лецитин за употребу у индустрији; пектин за индустрију хране; пектин за употребу у индустрији; тартар крем за прехрамбену индустрију; тартар крем за индустријску употребу; алгинати за индустрију хране; глутен за индустрију хране; глутен за индустријске намене; лактоза за индустрију хране; лактоза за индустријске намене; лактоза [сировина]; млечни ферменти за прехрамбену ндустрију; млечни ферменти за индустријске намене; казеин за прехрамбену индустрију; шпиритуси амонијум хлорида; хемикалије за производњу пигмената; препарати микроорганизама, осим за медицинску или ветеринарску употребу; баштенска земља; препарати за каљење метала; глутаминска киселина за индустријску употребу; екстракти чаја за употребу у производњи фармацеутских препарата; екстракти чаја за употребу у индустрији хране; органска биомаса [ђубриво]; екстракти чаја за употребу у производњи козметике; колаген за индустријске намене; силицијум карбид [сировина]; помоћна средства [ађуванти], која нису за медицинске и ветеринарске намене; витамини за употребу у производњи додатака исхрани; витамини за прехрамбену индустрију; антиоксиданти за употребу у производњи; антиоксиданти за употребу у производњи козметике; антиоксиданти за употребу у производњи фармацеутских препарата; антиоксиданти за употребу у производњи додатака исхрани; протеини за употребу у производњи; протеини за употребу у производњи додатака исхрани; протеини за прехрамбену индустрију; амонијум нитрат; витамини за употребу у поризводњи фармацеутских препарата; витамини за употребу у производњи козметике; флавоноиди [фенолна једињења] за индустријску намену; тимол за индустријску намену; горњи слој земљи шта [црница]; уље за преноснике; смоле полимера, непрерађене; хемијски премази за офтамолошка сочива; каломел [живин хлорид]; животињско ђубриво; ксилол; ксилен; бензен; бензол; графен; гипс за употребу као ђубриво; нано прах за индустријске намене; пол имери на бази дендримера за употребу у производњи фармацеутских капсула; хемијски препарати за спречавање болести житарица; биостимулатори за биљке; проводљиве

смоле, непрерађене; проводљиви лепкови; алкална вода за прехрамбену индустрију; квасац за научне потребе; квасац за употребу у производњи; биогорива; термалне пасте; дијагностичке траке за тестирање мајчиног млека, које нису за медицинску и ветеринарску употребу; биљни екстракти за употребу у производњи хране; биљни екстракти за прехрамбену индустрију; биљни екстракти за употребу у производњи козметике; биљни екстракти за производњу фармацеутских препарата; активни хемијски састојци.

6 жица за лемљење од метала; челик, прерађен или полупрерађен; легуре челика; челик у тракама; челик у колутовима; челична жица; ливени челик; челични јарболи; ролетне од челика; челичне плоче; челичне цеви; цеви од челика; машински метални причвршћивач ремења; скретнице железничке пруге; железничке скретнице; млазнице [распршивачи] од метала; никал сребро; алуминијум; бронза; луминијумска жица; везне плоче; анкерне плоче; металне млазнице; кваке са резом од метала; катарке од метала; стубови, мотке од метала; замке за дивље животиње; споне од метала за управљање теретом; подупирачи, споне од метала за манипулисање теретом; анти-фрикциони метал, против трења; метални штитници дрвећа; касице за новац [металне или неметалне]; сребрни лем; посребрене легуре калаја; материјали за ојачавање, од метала, за бетон; сефови [метални или неметални]; сигурносне касе [металне или неметалне]; метални заустављачи [стопери] за прозоре; метални граничници за заустављање врата; подлошке од метала; прстенови од метала; заптивни прстенови од метала; металне шарке за велика врата; подне плочице од метала; бодљикава жица; шипке за металне ограде; берилијум; ланци за стоку; наковњи; бели метал; оклоп на заштита од метала; блиндирање металом; затварачи за кутије од метала; завртњи од метала; боце [контејнери] металне за сабијени гас или течни ваздух; идентификационе наруквице од метала; гвоздене плоче; легуре за лемљење; ободи, бандажи од метала [заптивне затеге, венци или спојке]; споменици од бронзе за гробове; бронза за надгробне плоче; уметничка дела од бронзе; каблови за жичану железницу; обручи, карике, од метала за конопце; спојнице за каблове од метала, неелектричне; спојнице каблова од метала, неелектричне; кадмиум; метални катанци, осим електронских; подметачи; прстенови од метала за штапове за ходање; контејнери од метала за складиштење киселина; сигурносне касе за готовину; хафнијум [келтијум]; келтијум [хафнијум]; ланци од метала*; сигурносни ланци од метала; спојнице, карике од метала за ланце; рамови за грађевинарство од метала; металне прозорске ременице; металне ременице за прозорске оквире; цеви од метала за инсталације централног грејања; цеви од метала за инсталације за централно грејање; ексери за потковице; клинови од метала; хром; хроми рано гвожђе; руда хрома; расцепке, клинови, од метала; метални кључеви; ексери; ексери [тапетарски]; тапетарски ексери, без главе; типлови од метала; кобалт [сирови]; материјал за железнице пруге од метала; метални стубови за грађевинарство; цеви за воду од метала; прстенови, обручи [метал на роба]; конзерве; контејнери од метала [складишни, транспортни]; заштитне шине, браници, за железничке пруге, од метала; хладни калупи [ливачки]; наковњи; кровни опшиви од лима; метална колена за цеви; врата од метала; метални носачи за траке; крампони од метала; куке за подуђе; резе за прозорске оквире; куке [метална роба]; окови за прозоре; жице од обичних метала; бакар, непрерађен или полупрерађен; бакарни прстенови, колутови; облоге од метала; контејнери од метала за компримовани гас или течни ваздух; стругачи блата са обуће; одводне цеви од метала; гвожђе, сирово или полупрерађено; шинске спојнице; шрафови од метала; амбалажа од лима; поштански сандучићи од метала; звона на вратима, метална [неелектрична]; мамузе; металне ограде за грађевинарство; степениште од метала; метални затварачи за прозоре; цеви од метала; шине од метала; делови од метала за прозоре; гвоздени обручи; гвоздене траке; гвоздена жица; ливено гвожђе, непрерађено или полупрерађено; гвоздена руда; метални затварачи врата, неелектрични; затварачи врата од метала [неелектрични]; молибденово гвожђе; силиконско гвожђе; титанијумско гвожђе; феротитанијум; волфрамово гвожђе; делови од метала за грађевине; игле [гвожђарске]; прстенасти завртњи; браве од метала, осим електричних; галенит [сулфид олова, руда]; оловни поклопци; германијум; показивачи ветра од метала; ветрокази од метала; де резе [крампони за пењање]; калупи за лед, од метала; млазнице за подмазивање; роштиљи од метала; металне решетке; опруге за браве; индиум; амблеми за возила, метални; жалузине од метала; месинг, кован или полукован; спољни застори од метала; платформе за лансирање ракета, металне; летве од метала; опиљци од метала; греде од метала [делови степеништа]; лимонит; полуге од обичних метала; греде над вратима и прозорима, металне; точкићи за кревете од метала; кваке од метала; блумови [металуршки]; магнезијум; преносиве грађевине [конструкције], металне; карике од метала за кваке; метални муфови за цеви; манган; платформе од метала за претовар робе транспортне плоче од метала; мердевине [металне]; метални тремови, стрехе [конструкције]; звекири за врата, метални; лисице; обичан метал, непрерађен или полупрерађен; руде метала; жичана тка нина; жичана газа; самозапаљиви метали у нуклеарним реакторима

[пирофорни метали]; точкићи од метала за намештај; потпорни стубови од метала; стубови од метала; молибден; споменици од метала; куке за стеге од метала; металне зидне оплате за грађевинарство; никл; ниобијум; опшиви од метала за грађевине; кућни бројеви од метала, несветлећи; капци, затварачи, од метала; палисаде од метала; корпе од метала; сигнал не табле од метала, несветлеће и немеханичке; металне зидне облоге за грађевинарство; куке за одећу од метала; метална клизалишта [конструкције]; резе за браве; греде од метала; опруге [метална роба]; металне ременице [који нису за машине]; кочићи за шаторе од метала; плафони од метала; подови од метала; металне облоге за грађевинарство; скретнице [железничке]; црепови од метала; олово, непрерађено или полупрерађено; даске за скокове у воду, металне; рукохвати на вратима, метални; закивци од метала; капије од метала; плоче за врата, металне; резе за врата, металне; метални прстенови за кључеве; телефонски стубови од метала; цинк; металне греде; металне носеће греде; пролазне капије обртне, рампе за пролаз: постоља, платформе, прерађене, од метала; гвожђарија* [ситна метална роба]; ситна метална роба; метални знаци за путеве, несветлећи и немеханички; металне спојнице за цеви; носачи каблова [везе за затезање]; контејнери за паковање од метала; танкови, метални; резервоари од метала; прагови од метала; знаци од метала, несветлећи и немеханички; стаклене баште од метала, преносиве; браве за возила од метала; клапне од метала; силоси, метални; звона за животиње; звона; жица за лемљење од метала; вентили од метала, који ниёу делови машина; статуе од обичних метала; железнички прагови од метала; железничке везе од метала; тантал [метал]; вијци [равни]; наковњи [преноси ви]; затезачи; титан; кровне конструкције од метала; томбак; гробнице од метала; окретне рампе [обрнавраташца], метална; решетке од метала; металне украсне решетке; тунгстен; цеваста роба од метала; ванадијум; крилни прозори од метала; заптивне карике од метала; метални кавези за птице [конструкције]; цирконијум; лопте од челика; грађевински челик; металне арматуре за цеви са компримованим ваздухом; жице од легура обичних метала [изузев жица за осигураче]; легуре од обичних метала; алуминијумска фолија; стубови од метала за усидрење; пливајући докови од метала за сидрење чамаца; сидра [котве]; ламперија од метала; појачани материјали од метала за цеви; појачани материјали од метала за грађевине; металне арматуре за машинско ремење; уметничка дела од обичних метала; корита од метала за мешање малтера; "кадице за птице [конструкције] од метала"; упозоравајуће ознаке од метала, несветлеће; носачи гвоздених трака [затезачи]; траке за увијање и спајање од метала; ремени и појасеви од метала за везивање; нити од метала за везивање; бачве од метала; обручи за бурад од метала; бурад од метала; базен и за пливање [конструкције] од метала; грађевински материјали од метала; металне оплате за бетон; метални сталци за паркирање бицикла; блокови за поплочавање од метала; кутије од обичног метала; запушачи од метала; затварачи од метала; копче од обичних метала затварачи за флаше, метални; затварачи за боце од метала; дугмад од метала; шипке за варење од метала; шипке од метала за лемљење и. заваривање; шипке од метала за заваривање; ремење од метала за пренос терета; ремење од метала за ношење терета; ужад од метала за пренос терета; бисте од обичних метала; кабине од метала; металне коморе за бојење распршивањем; металне кабине за бојење распршивањем; каблови од метала, неелектрични; металне спојнице за причвршћивање цеви; металне карике за цеви и каблове; шрафови за везивање каблова, од метала; рамови за прозоре од метала; рамови за стаклене баште од метала; платформе за стајање од метала; облоге за димњаке од метала; везивне нити од метала за употребу у пољопривреди; метални отварачи врата, неелектрични; плочице од метала за грађевинарство; металне подне плочице; гробнице од метала; метални делови за сандуке [погребну опрему]; платформе за утовар од метала; утоварне металне шипке за железничке вагоне шарке од метала; оквири грађевинских конструкција од метала; рамови, кућишта, за врата од метала; оквири врата од метала; метални материјали за жичану железницу, успињаче; поклопци за димњаке од метала; кровни олуци од метала; сифони [вентили] од метала; преграде од метала; црева од метала за нафтне бушотине; контејнери, цистерне од метала за течна горива; грађевине од метала; плутајући контејнери од метала, бове; ужад од метала; украсне лајсне у грађевинарству, металне; метални калупи за украсне лајсне у грађевинарству; гвоздени профили од метала; прозори од метала; окови за врата; клизачи за врата од метала; поклопци шахтова од метала; кровни покривачи од метала; металне куке за кровне покриваче од шкриљаца; куке од метала за вешалице за одећу; бакарна жица, неизолована; бачве од метала; гази шта за степенице, метал на; металне цеви за олуке; калемови од метала, немеханички, за намотавање савитљивих црева; фиксиран и држачи за пешкире, метални; вентили за цеви за воду, од метала; скеле од метала; мердевине, металне; покретне степенице, металне, за укрцавање путника; спојнице од метала; матице за шрафове, металне; метални стубови за водове електричне енергије; металне бандере за електричне ВОДОВЕ1; рачвасте цеви од метала; металне ограде за гробнице; ограде од метала; калеми од метала за намотавање,

немеханички, за еластична црева; плоче са натписима, металне; подупирачи од метала; калај; бели лим, листови калаја; калајна фолија; листови и плоче од метала; бравице од метала за торбе; делови од метала за намештај; грађевински метални панели; фигурине од обичних метала; статуете од обичних метала; носачи за металне траке [затезне везе]; ливачки калупи, од метала; металне надгробне плоче; метални надгробни споменици; плоче за надгробне споменике од метала; надгробни стећци, споменици од метала; меморијалне плоче од метала; металне решетке за жар на пећима; постоља за бурад од метала; делови од метала за кревете; делови за врата од метала; затварачи од метала за посуде; везива за снопље од метала; ограде, од метала, за заштиту од судара на путевима; ковчези од метала; индентификационе плочице од метала; металне плочице са именом; регистарске таблице од метала; регистарске табле од метала; металокерамика; металне славине за бурад; огласне табле од метала; бове за сидрење од метала; димњаци, од метала; металне цеви за димњаке; метални цевоводи за инсталацију вентила ције и климатизације; фолије за паковање и завијање од метала; златни лем; левци од метала, немеханички; бројеви и слова, од обичних метала, изузев штампаних; разводници за цевоводе, метални; цевоводи под притиском, метални; телефонске кабине од метала; телефонске говорнице од метала; металне кутије за алат, празне; сандуци за алат, од метала, празни; кућице за пилиће, од метала; стезачи и споне за точкове [капице]; жичано уже; метални комарници; метални клинови; метална постоља за огревно дрво у камину; металне направе за одбијање птица које се покрећу помоћу ветра; метални кавези за дивље животиње; метали у прашкастом облику; ватростални метални грађевински материјали; сенице у баштама [конструкције] од метала; металне штале; метални свињци; металне монтажне куће; метални послужавници; метални улични одводи; метални навојни затварачи за флаше; метални механизми за отварање прозора, неелектрични; метални механизми за затварање прозора, неелектрични; зидне плочице од метала; металне плоче за поплочавање; металне плоче за грађевинарство; степеник-столице од метала; метални кровови са уграђеним фотонапонским ћелијама; блиндирана метална врата; метални рукохвати за каду; метални дозатори за врећице за псећи измет, фиксни; метали у облику фолије или праха за ЗД штампаче; метални граничници за прозорске оквире; метални граничници за врата; метални црепови; металне балустраде; металне оплате за грађење; топло ваљане челичне шипке; светле челичне шипке; огољене металне шипке; суве и полиране металне шипке; метални држачи ташни; метални носачи за намештај; металне етикете; метални канистери; метални штапови за подупирање биљака и дрвећа; јарболи за заставе [конструкције] од метала; металне копче за затварање торби; метални клинови за ципеле; метални типлови за ципеле; сефови, електронски; хармоника врата од метала; украсне лајсне од метала за; грађевинарство; украсне металне лајсне за; грађевинарство; метални оквири камина [полице над камином]; металне рампе за возила; распећа од обичног метала, која нису накит; свинг врата од метала; посуде за одвод уља, од метала; ручна копља за заставе, од метала; чепови од метала; хармониника врата од метала; металне решетке за ками н; металне кабине са звучном; изолацијом, преносиве; акустични панели од метала; рамови од метала за стакленике и пластенике; хладни рамови од метала; зип везице од метала; везице за каблове, металне; контејнери за отпад од метала, који нису за медицинску употребу; комеморативни пехари у облику статуе од обичних метала; наградни пехари од обичних метала; кућишта посебно израђена за руковање и транспорт металних боца за компресовани гас; канте за рециклажу од метала; етикете од метала које се пришивају на одећу; самолепљиве етикете од метала за торбе; даске од метала за пливајући под.

7 електричне машине за заваривање; вратила спојнице [ма шине]; апарати за чишћење, ацетиленски; конвертори, претварачи, за челичане машине за наношење лепљивих трака; ваздушне пумпе за акваријуме; ваздушни кондензатори; мешачи; пољопривредне машине; пољопривредне дизалице; филтери за чишћење расхлађеног ваздуха, за моторе; ваздушни кондензатори; апарати за точење пива под притиском; машине за сечење по мери, за индустријске намене; парни ваљци; ваљак за путеве; напајачи карбуратора; уређаји за паљење мотора са унутрашњим сагоревањем; алтернатори; вентили [делови машина]; осовине за машине; коленаста вратила; преносне осовине [које нису за сувоземна возила]; лифтови, изузев ски¬лифтова; елеватори [лифтови]; машине за мешање; самоподмазујући лежајеви; плугови; авионски мотори; машине за избељивање; масне карике [делови машина]; делови клипова; клипни прстенови; четкице за динамо машине за чишћење путева, самоходне; постоља за тестерисање [делови машина]; траке за транспортере; тракасти транспортери [преносници]; буђкалице за маслац; добоши [делови машина]; кућишта [делови машина]; постоља за машине; млинови [машине]; машине за вршидбу, вршалице; машине за мешање; машине за мешање бетона; машине за муђење путера; динамо за бицикле; спојнице за машине и моторе; куглични лежајеви; машине за прављење битумена; машине за жетву; машине за брање и кошење; машине за

везивање снопова; калемови за ткачке разбоје машине за обраду дрвета; апарати за прављење газираних пића; разбоји за чарапе; апарати за повезивање сена; апарати за везивање сена; машине за вађење и скупљање блата; грејачи за дизел моторе; машине за нарезивање навоја; машине за испирање; машине за пуњење флаша; машине за прање флаша; машине за пиво; добоши за машине за вез; четкице [делови машина]; булдожери; копачи, механички; машине за дубљење; машине за љуштење; бродски чекрк; аутоматске чакље за употребу у морнарици; ремење за машине; заштитни поклопци [део машина]; заштитни поклопци [делови машина]; словослагачке машине [штампарске]; убризгавачи за моторе; карбуратори; рашчешљавач тканина [делови машина за рашчешљавање]; ножеви као делови машина; кутије за штампарске матрице; машине за сејање пепела; сепаратори млека/павлаке; центрифугалне машине за сушење; веша [без грејања]; мазалице [делови машина]; центрифугалне машине; центрифугални млинови; центрифугалне пумпе; љуштилице за житарице; љуштилице кукуруза; машине за скидање љуски са кукуруза и жита; машине за глодање [глодалице]; носећи подупирачи за машине; држачи [делови машина]; угљене четкице [електрична енергија]; машине за дробљење угља; теретне дизалице; рампе за утовар; носачи за машине за штрикање; клизачи за машине за штрикање; стругови [машински алат]; ременице; раоници; делови за моторне котлове; винске пресе; машине за цигарете за индустријску употребу; машине за савијање; шишачи, електрични; маказе, електричне; длета за машине; једносмерни вентили [делови машина]; филтер пресе; колектори каменца за котлове; машина; педални покретачи за шивање; машине; машине за фотокомпозицију; компресори [машине]; турбокомпресори; кондензатори паре [делови машина]; инсталације за кондензацију; ременице [делови машина]; спојнице [делови мотора]; заптивни спојеви [делови мотора]; машине за прављење конопца; машина за слагање одливака; шишачи [машине]; секачи [машине]; струјни генератори; главе за бушење, сврдла [делови машина]; ремење за динамо машине; ремење за дизалице; ремење за лифтове; шивање машине; ваздушни јастуци као опрема за покретање терета; лежајеви [делови машина]; ножеви; електрични дизалице за зупчасте полуге и зупчанике; инсталације за просејавање; дизалице [машине]; машине за прераду коже; главе цилиндара за моторе; мотокултиватори [машине]; цилиндри за машине штампарски цилиндри; кружни цилиндри за млевење; машине за сортирање за индустрију; механички истоваривачи; машине за сечење; одзрачивачи напојне воде; плугови за уклањање траве; одмашћивачи [машине]; стартери за моторе; машине за прављење чипки; машине за раздвајање, сепарацију, паре/уља; дезинтегратори, уништавачи; умањивачи притиска [делови машина]; апарати за намотавање, механичко машине за скидање коже, машине за дренажу; машине за порубљивање апарати за обраду поруба; апарати за порубљивање; динамо; пулверизатори отпадних вода; апарати за прављење газиране воде; машине за минерализацију пијаће воде; грејачи воде који су делови машина; машина за уклањање поткожног; ткива и меса при штављењу; машине за нарезивање навоја; машине за нарезивање наврткі; сепаратори стабљика [машине]; машине за одвајање жита; избијачи; генератори електричне енергије; уређаји за подизање ковачке машине; квачила, изузев за копнена возила; апарати за бојење за штампарске машине; пунилице, снабдевачи [делови машина]; машине за умотавање; покретне степенице; пумпе [делови машина и мотора]; машине за печаћење; машине за калупно ковање; машине за етикетирање; машине за извлачење метала; багери; апарати за извлачење [рударски]; апарати за извлачење руда; машине за окретање сена; сита [машине или делови машина]; ножеви за косилице; сечива, делови машина; машина за предење; точкови за предење; машине за филтрирање; машине за завршну обраду; стезне главе [делови машина]; пресе за сточну храну; ливачке машине; клипови за цилиндре; заптивне кутије [делови машина]; издувне машине за компресију, избацивање и пренос гасова; косилице травњака [машине]; машине за катранисање, машине за дување или вентилатори за компресију, усисавање и пренос зрна; машине за компресију, усисавање и пренос зрна, дувалице вентилатори за компресију, усисавање и пренос зрна; кутије за подмазивање [делови машина]; пумпе за подмазивање; машине за утискивање; машине за гравирање; урезивачи [машински алат]; вођице за машине; секачи плеве; секачи сламе; машине за сецкање меса, електричне; зупчаници за ткачке разбоје; дрљаче; машине за распршивање; распршивачи [машине]; хидраулични турбине; штампарске машине за штампање на металним листовима; штампарске плоче штампарске машине штампарске пресе штампарски ваљци, за машине; машине за производњу млечних производа; сечива за резаче плеве; вратила или горњи конуси разбоја машине за брушење сечива; машине за оштрење [брушење] сечива; оштрице тестере, делови машина држачи сечива [делови машина] кружни млинови; термички секачи [машине]; курбле [делови машина]; машине за прање судова; апарати за прање; машине за прање веша; инсталације за прање возила; машине за прање које се покрећу кованицама; апарати за дизање машине за цеђење веша; пресе за пеглање; погонски мотори, изузев за копнена возила; парне машине; машински алати; магнетни индуктори

за паљење; приручни апарати за утовар и истовар; механизми за улагање папира [штампање]; чекићи [делови машина]; чекићи на струју; пнеуматски чекићи; тежак ковачки чекић; покретне бродске дизалице; пропулзиони механизми, изузев за сувоземна возила; преносни механизми, осим за сувоземна возила; регулатори [делови машина]; машине за прераду дувана; кухињске дробилице; електричне мембране пумпи; машине за обраду метала; разбоји; рамови за предење; воденични камен; машине за млевење; рударске бушилице; машине за прераду руда; машине за млевење брашна; мешалице [ма шине]; вршалице; машине за кошење и везивање снопља; вршалице и млатилице; дизалице железничких вагона; млазни мотори, осим за копнена возила; уређаји за спречавање загађења за моторе; клипови за моторе; регулатор брзине за машине, моторе и погонске моторе; калупи [делови машина]; млинови за употребу у домаћинству, којима се неуправља ручно; машине за калупљење; једносмерна квачила, изузев за копнена возила; чункови [делови машина]; машине и апарати за чишћење, електрични машине за усисавање за индустријску употребу; машине за порубљивање; ручни алат на механичко покретање; алати [делови машина]; уређаји за држање машинских алата; отварачи за конзерве, електрични; отварачи за конзерве, електрични; машине за сечење хлеба; кућишта за осовине [делови машина]; лежајеви за преносна вратила; машине за прављење папира; каландери; справе за ваљање рубља; машине за паковање, машине за мешање, мешалице; машине за производњу тестинина, електричне; машине за фарбање; пиштољи за бојење распршивањем; машине за бушење; електричне ручне бушилице; машине за обраду камена; клипови [делови машина и мотора]; типографске пресе; пнеуматски транспортери; пробијачи за машине за машине за пробадање; млинови за бибер, изузев оних којима се управља ручно; машине и апарати за полирање [електрични]; пумпе [машине]; ваздушне пумпе [инсталације за гараже]; пумпе за инсталације за грејање; вакумске пумпе [машине]; покретне дизалице за мостове; лепљиве траке за ременице; машине, електромеханичке, за припремање пића; пресе [машине за индустријску употребу]; регулатори притиска [делови машина]; вентили под притиском [делови машина]; машине за пудловање; сепаратори паре; машине за равнање; машине за постављање шина; грабуље за машине за грабуљање; машине за скупљање; машине за обрубљивање; машине за центрирање, књиговезачке машине и апарати за индустријску употребу; машине за пеглање; машине за штоповање; опруге [делови машина]; уређаји за повлачење завеса, електрично покретани; машине за закивање; славине [делови машина или мотора]; ротационе штампарске пресе; машина за израду замајаца; машински лежајеви машински летећи лежајеви; ваљкасти лежајеви; куглице за лежајеве; машине за прављење путева; машине за изградњу путева; тестере [машинске]; рударске машине; ремење за моторе; машине за вађење корова; машине за сатинирање; машине за прављење кобасица; машине за печаћење за индустријску употребу; сејачице [ма шине]; електричне машине за заваривање; мехови, дувалице [делови машина]; ковачки мехови; обућарски калупи за ципеле [делови машина]; машине за пуњење; статори [делови машина]; машине за штампање са клишеом; машине за производњу шећера; прегрејачи; компресори; обртне плоче за машине, предња плоча струга [делови машина]; предња плоча струга, делови машина; машине за бојење; машине за рашчешљавање; подупирачи [делови машина]; коленаста вратила [делови машина]; машине за млекарство; капице за виме код машина за мужу; преносници за машине; цевни водови, пнеуматски; машине за пренос; машине за уплитање; дизалице, чекрци; машине за плетење; турбине, изузев оних за копнена возила; калеми, механички, за еластична; црева; тимпани [делови штампарских машина]; типографске машине; вејалице; мотори за возила на ваздушни јастук; вентилатори за моторе; машине за обраду стакла; машине за израду шина; апарати за вулканизацију; спојнице, осим за сувоземна возила; аеронаутички мотори; машине за оштрење; пољопривредно справе, осим оних којима се ручно управља; точкови за оштрење [делови машина]; брусеви [делови машине]; пумпе за пиво; компресорски мотори; компресорске машине; компресорске пумпе; свећице за моторе са унутрашњим саогевањем; клипови пригушивача [делови машина]; клипови амортизера; клип са ваздушним или уљним јастуком [део машине]; подлоге против трења за машине; копачи [машине]; машине за усисавање ваздуха; апарати за уштеду горива за моторе; бродски мотори; мотори за бродове; миксери, електрични; хидраулични клипови [машине]; кочионе облоге, изузев за возила папучице за кочнице, изузев за возила; делови кочница, који нису за возила; витла или калемови [делови машина]; кутије мењача, изузев за копнена возила; машине за запушавање боца машине за затварање флаша машине за печаћење боца; четке, које се покрећу електричном струјом [делови машина]; дробилице отпада; млинови за кафу, којима се не управља ручно; димњаци за моторни котао, машине за померање земље; машине за пресовање смећа; машине за цепање за индустријску употребу; грнчарски точкови; приручне машине, аутоматске [манипулатори]; индустријски роботи; машине за прераду хране, електромеханичке; улошци за

машине за филтрирање; погонски ланци, осим за копнена возила; хидро трансформатори, изузев за сувоземна возила; преносни ланци, осим за копнена возила; главе за бушилице [делови машина]; котлови за парне машине; напајачи машинских котлова; машине за шишање животиња; машине за сечење длаке на животињама; шишачи за животиње, машине; мотори, осим за сувоземна возила; контролни каблови за машине или моторе; контролни механизми за машине и моторе; матрице које се користе при штампању; компресори за фрижидере; сепаратори воде; испусне славине; машине за шивење; каишеви вентилатора за моторе; инкубатори за јаја; зупчаници, који нису за сувоземна возила; мешалице, електричне, за кућну употребу; кухињске машине, електричне; цилиндри за моторе; редуктори зупчастог преносника, осим за копнена возила; машине за раздвајање; резачи, сврдла за бургије [делови машина]; размењивачи топлоте [делови машина]; издувни лонци мотора; мотори, електрични, који нису за сувоземна возила; кранови [апарати за подизање]; машине за сејање; машине за стругање површа; пиштољи на компримимовани ваздух за истискивање кита; филтери који су делови машина или мотора; плугови за копање ровова; брисачи електрични, за кућну употребу; пресе за воће, електричне, за употребу у домаћинству; хидраулични мотори; опрема за бушење, плутајућа и неплутајућа; апарати за конверзију горива за моторе са унутрашњим сагоревањем; радијатори за хлађење мотора; цеви за котлове [делови машина]; хидрауличне контроле за машине и моторе; пнеуматске контроле за машине и моторе; картери, за машине, моторе и погонске моторе; прерађивачи хране, електрични; електрични пиштољи са леп ком; пиштољи [алати са употребом експлозивних патрона]; машине за извлачење мрежа [за риболов]; универзални [кардански] зглобови кружне парне пресе, преносиве, за платна машине и апарати за шампонирање тепиха, електрични; каталитички претварачи инсталације за централно усисавање; моторна тестера; уређаји за чишћење који користе пару; бренери, на гас; инсталације за извлачење прашине у циљу чишћења; инсталације за уклањање прашине, у сврхе чишћења; електрични чекићи; електромеханичке машине за хемијску индустрију; ланци елеватора [делови машина]; агрегати за резервно напајање; експанзионе посуде [делови машина]; стклорезачки дијамант [делови машина]; машине за прање под високим притиском; машине за текстилну индустрију; испусне разводне цеви за моторе; машине за прераду уља пакирне машине; електрични апарати за полирање паркета воском; машине за полирање ципела, електричне; плугови за снег; апарати за заваривање; гасни апарати за лемљење, на гас; цеви за заваривање, на гас; алат за лемљење, гасни; наставци за усисаваче за распршивање парфема и дезинфекционих средстава; црева за усисиваче; усисивачи за прашину; вибратори [ма шине] за индустријску употребу; електричне машине и апарати за полирање воском; машине за напињање жица на рекетима; монтажне машине за бицикле; мотокултиватори; ваздушне четке за наношење боје; отварачи врата, хидраулични; кик-стартери за мотоцикле; механизоване сточне хранилице; покретне стазе; пригушивачи за моторе; отварачи врата, пнеуматски; кесе за усисиваче плинске летлампе; турбине на ветар; кочионе плочице, осим за возила; електроде за машине за заваривање; електрични апарати за заваривање; апарати за лемљење, електрични; лемилице, електричне; апарати за заваривање са електричним луком, електролучно заваривање; апарати за електролучно резање; плинске лет-лампе, лемилице; пресе за грожђе; машине за дување, мехови машине за галваностегију, пресвлачење металом; апарати за галванизацију; аутоматске машине за продају; електрични затварачи врата; електрични отварачи врата; уређаји за управљање лифтовима; апарати за управљање лифтовима; електрични апарати за затварање, паковање пластике; пумпе за точење горива на сервисним станицама; самоподешавајуће пумпе за гориво; машине за прераду пластике; механизми за отварање прозора, електрични механизми за затварање прозора; електрични механизми за отварање прозора; хидраулични механизми. за затварање прозора; хидраулични механизми за отварање прозора; пнеуматски механизми за затварање прозора; пнеуматски затварачи врата; хидраулични затварачи врата; пнеуматски кухињски млинови; електрични пнеуматске дизалице; 3D штампачи; машине за просејавање носачи мотора; осим за копнена возила; електрични алати за вађење ексера; алати за вађење ексера, електрични; четке за усисиваче; електрични алати за оштрење ивица скија; машине дробилице, набијачи [машине] усисне папуче усисивача; чистачи цевовода соковници, електрични одвијачи, електрични; командне ручице [џојстици] као делови машина, изузев за машине за играње; брегаста вратила за моторе возила; гуме не гусенице као делови гусеничара на грађевинским машинама; гуме не гусенице као делови гусеничара на машинама и апаратима за утовар-истовар; гумене гусенице као делови гусеничара на пољопривредним машинама; гумене гусенице као делови гусеничара на машинама за руднике; гуме не гусенице као делови гусеничара на плуговима за снег; пнеуматске посуде за одвод уља; пумпе за пливање у контра струји воденог тока; оловке за 3Д штампање; машине за орање у пољопривреди; справе за спирално сечење површа, електричне; пумпе за хидроген на бензинским

станицама; индустријски инк-џет штампачи подни парочистачи; роботизована ексоскелетонска одела за медицинску употребу покретне дизалице; плутајући објекти за производњу, складиштење и истовар [FPSO], машина за сечење сира, електрична; љуштилице за поврће, електричне елеватори за житарице машине за прање веша са интегрисаним бубњем за сушење; преносиви ултразвучни уређаји за прање веша; сецкалице поврћа, електричне ренда за поврће, електрична машине за производњу гаса електролизом; бесконтактни стационарни усисивачи; биореактори за употребу у производњи биофармацеутских препарата; пнеуматски или хидраулични линеарни актуатори, осим за копнена возила; машине за наношење апретуре; 3Д биоштампачи; преносиви ласерски штампачи за гравирање; кућни роботи за чишћење и прање веша са вештачком интелигенцијом.

9 маске за заваривање; рукавице за заштиту од несрећа; калеми, електрични; убризгивачи честица; рефлектујуће плоче на одећи, за спречавање незгода; заштитни уређаји за личну; употребу у случају несреће; одећа за заштиту од несрећа, радијације и пожара; батерије, електричне, за возила акумулатори, електрични, за возила; кућишта за батерије; акумулаторске посуде; кућишта за акумулаторе; кутије за батерије; мерач киселине за батерије; хидрометри; плоче за батерије; звиждећи аларми; акустични аларми; звучни аларми; акустични цевоводи; дискови за снимање звука; грамофонске плоче; говорне цеви; актинометри; машине за рачунање, аерометри; апарати за увећавање [фотографски]; електродинамички апарати за даљинску контролу железничке пруге; магнети; електромагнетни калемови; апарати за анализу ваздуха; аларми; алкометри; алхидаде [део теодолита,геодетског инструмента]; апарати за нализирање хране; електрични апарати за даљинско паљење; електрични апарати за паљење са удаљености; батерије за паљење; мерачи висине; азбестне рукавице за заштиту од несреће; азбестна одећа за заштиту од ватре; амперметри; појачала; електронске цеви за појачавање појачавачке цеви; ветромери [анемометри]; прстенови за калибрацију; справе за гашење ватре; аноде; анодне батерије; високонапонске батерије; антене; наочаре против заслепљивања; визири за шлемове; уређаји против ометања [за струју]; трансформатори [за струју]; апертометри [оптика], машине за бројање и сортирање новца; разводни ормани [за струју]; инструменти за геодетско мерење; ланци за премер земљи шта; сочива за астрофотографију; термионске цеви термионски вентили; аудиовизуелни апарати за обуку; музички аутомати који се покрећу кованицама [џубокс]; џубокс музички механизми за апарате који се покрећу кованицама механизми за апарате који се покрећу бројачем; шестар за узимање спољашњих и унутрашњих мера; компаратор; противпожарни аларми, аутоматски индикатори ниског притиска У гума ма возила; заштитна одела за авијатичаре; алармна звона, електрична; резонатори за откривање подземних вода; скеле за спашавање; ваге; метеоролошки балони; апарати за демагнетизацију магнетних трака; магнетофони; магнетне траке; барометри; машине за мерење тежине; теретна вага за возила или животиње; справе за гашење пожара; пуњачи за електричне акумулаторе бетатрони, издавачи карата; кутије за звучнике; close-up сочива; терминали, електрични индикатори притиска за вентиле; галванометри; тастери за звона; разводна кутија [струјна]; ручице за грамофоне; мерачи јачине алкохола; машине са перфорираним картицама за канцеларије; оплате за електричне каблове; оквири за дијапозитиве у фотографији; кружни логаритмар; клизни лењир; рачунске машине; клизни шестари; матрице [мерни инструменти] апарати за цртање шема; кинематографске камере; капиларне цеви за лабораторијску употребу; тонски носачи звука; заштитне кациге; респираторне маске, које нису за вештачко дисање; маске за заваривање; ланчићи за наочаре; апарат за регулисање топлоте; мрачне коморе [фотографске], контролни инструменти за котлове; сталци за сушење [фотографски]; уређаји за монтажу; кинематографских филмова; штампана кола; жмигавци [светлосна сигнализација]; сигнална звона, кутије за микроскопска стакла; електрични колектори; електричне инсталације за даљинско управљање индустријским процесима; разводне кутије [за струју]; комутатори; морнарички компаси; окулари; бројачи навоја; бројачи корака; бројачи; справе за мерење; метрономи; кондензатори: електрични проводници; електрични цевоводи; затварачи струјног кола; конектори [струјни]; разводна кућишта [узидне дозне][струја]; разводне табле; контакти, електрични апарати за проверу поштанских марака; апарати за проверу франкирања; регулациони апарати, електрични; апарати за праћење, који нису за употребу у медицини; апарати за проверу брзине возила; електрични претварачи; фотокопир апарати [фотографски, електростатички, термички]; узице за наочаре; реторте; постоља за реторте; корективна сочива [оптичка]; објективи [сочива] [оптичка]; космографски инструменти; ронилачка одела; електрични апарати за комутацију; прекидачи, електрични лимитатори [за струју]; електрични утикачи; исправљачи струје; редуктори, ослабљивачи [за струју]; батеријски прекидачи [за струју]; кројачки метар; ватростално стакло [лабораторијско]; посуде за чишћење племенитих метала [лабораторијске]; уређаји за мерење дебљине коже; циклотрони; детектори фалсификованог новца;

затварач бленде [фотографски]; дензиметри; цртани филмови; лабораторијске посуде; метал детектори за индустријску или војну примену; сонари; детектори; затварачи [фотографски]; акустичне мембране; апарат за центрирање; фотографских слајдова; фотографска камера; слајдови [фотографски]; пројектори слајдова; апарати за мерење раздаљине; машине за диктирање; дифракциони апарат у микроскопији за преламање; спектра; звучници; прекидачи струјног кола; грамофони; микроскопи, апарати за мерење раздаљине; апарати за мерење удаљености; даљинометри; разводне табле [за струју]; дистрибуционе конзоле [за струју]; мерни компаси; мерачи [инструменти за мерење]; апарати за мерење; динамометри; индикатори нивоа воде; противпожарни излази; блиц лампе [фотографске]; телефонски пријемници; флуоресцентни екрани; пројектни екрани; штитови за лице за раднике; фотографски екрани; сушилице за употребу у фотографији; сушилице за фотографије; индикатори губитка струје; мерни инструменти, електрични; електрични каблови; електрични водови; контролне табле [за струју]; галванске ћелије; контакти за електричне линије; спојнице, електричне; електричне спојнице; релеји, електрични; преносници електронских сигнала; предајни уређаји [телекомуникациони]; апарати за чишћење дискова са снимљеним звуком; апарати за чишћење грамофонских плоча; траке за снимање звука; мерачи километраже за возила; калемови [фотографски], механички знаци; епидијаскопи; цеви за тестирање; апарати за балансирање; термостати; ергометри; инструменти и машине за тестирање материјала; овоскопи, електрични осветљивачи јаја; мерачи; мерачи потрошње бензина; штитници од искри; кутије посебно направљене за фотографске апарате и инструменте; апарати за тестирање који нису за медицинску употребу; рефрактометри; светломери; машине за фактурисање; апарати за ферментацију за лабораторијску употребу; железнички сигурносни уређаји; електричне жице; магнетне жице; оловна лопта виска; вискови; мреже за заштиту од несреће; сигурносне мреже; сигурносне цираде; апарати за сечење филма; филтери за респираторне маске; филтери за употребу у фотографији; пуњачи батерија; високофреквентни апарати; мерачи фреквенције; осигурачи; радио апарати, кристали галенита [детектори]; галванске батерије; рукавице за заштиту од несрећа; возачке рукавице; рукавице за заштиту од рендгенског зрачења за индустријску употребу; инструменти за испитивање гасова; гасометри [инструменти за мерење]; геодетске справе и инструменти; летве за нивелисање; [инструменти за геодетско мерење]; палице за премеравање земље [геодетски инструменти]; апарати за сушење фотографских снимака; апарати за глачање фотографских снимака; лењири [мерни инструменти]; стаклено мерно посуђе; екрани за фотогравуру; решетке за батерије; одећа за заштиту од пожара; одевни предмети за заштиту од пожара; аудио и видео пријемници; хелиографски апарат; холограми; хигрометри; идентификациони конци за електричне жице; идентификационе облоге за електричне каблове; апарати и опрема за спашавање живота; млазнице за ватрогасна црева; покретна пумпа, возило, за гашење пожара, пумпе за гашење пожара; апарат за мерење нагиба; уређаји за мерење нагиба; индикатори нагиба; таксиметри; индикатори за количину; вакум-метри; индикатори брзине; индуктори [за струју]; арматуре [за струју]; апарати за обраду података; огледала за инспекцију рада; апарати за интерну; комуникацију; носачи тамних плоча [фотографски]; инвертори струје; јонизациони апарати, не за пречишћавање ваздуха или воде; шпијунке за врата [увеличавајуће стакло]; маркери за бележавање ивица; намештај посебно прављен за лабораторије; лактодензиметри лактометри; лампе за мрачне коморе [фотографске]; оптичке лампе; магичне лампе [пројектори нацртаних слика у простору]; сигналне лампе; ласери, који нису за медицинску употребу; оптичка сочива; скале за мерење величине слова; уређај за мерење брзине пловног објекта [мерни инструмент]; дубиномери; увеличавајуће стакло [оптичко]; светлећи знаци; неонски знаци, наочаре [оптика]; наочаре; инструменти који садрже окуларе; инструменти за нивелирање; стакла за наочаре; оптичарски производи; манометри; мерачи притиска; перископи; заштитне маске, које нису за медицинску употребу; математички инструменти; телевизијски апарати који се покрећу кованицама; мегафони; рачунарска меморија, уређаји; столарски лењири; нивелатори са живом, либеле; апарати за мерење брзине [фотографски]; апарати за прецизна мерења; мерни инструменти; метеоролошки инструменти метри [мерни инструменти]; микрометарски завртњи за оптичке инструменте; микрофони; микротоми; временски прекидачи, аутоматски; оптичка огледала; апарати за дисање за подводно; пливање; наутички апарати и инструменти; апарати за поморску сигнализацију; навигациони инструменти; рамови за наочаре: оквири за наочаре батерије, електричне; акумулатор, електрични либеле [инструменти за утврђивање хоризонтале]; инструменти за нивелацију призме [оптичке]; инструменти за осматрање; октанти; омметри; уређај за мерење таласа; оптички апарати и инструменти; оптичка стакла; рачунари; рачунарски програми, снимљени; осцилографи; апарат за транспирацију кисеоника; озонизатори [озонатори]; микрометри; сигнални панели, светлећи или механички; громобрани; паркинг метри; апарати и инструменти за

астрономију; апарати за мерење дебљине коже; хидромерачи киселости; апарати и инструменти за вагање; мерачи салинитета; посуде за испирање [фотографске]; постоља за фотографске апарате; фотографски објективи; фотометри; фототелеграфски апарат; апарати и инструменти за физику; управљачки апарати, аутоматски.за возила; цвикери; лабораторијске пипете, мерне летве [геодетски инструменти]; планиметри; чепови за уши за рониоце; звона [упозоравајући уређаји]; тегови; полариметри радио-телефонски склопови; радио-телеграфски склопови; апарати за мерење притиска; индикатори притиска; апарати за пројекцију, пројектори; катодни анти-корозивни апарати; штитници за зубе; пирометри; радари; ауто-радио; адиолошки апарати за индустријску употребу; угломери [мерни инструменти]; апарати и инсталације за производњу рендгенских зрака, не за медицинску употребу; рендгенске цеви, не за медицинске намене; заштитни уређаји против рендгенског зрачења, не за медицинску употребу; телефонски апарати рафрактори; рендгенски апарати, не за медицинску употребу; спектроскопи отпорници, електрични; термометри, не за медицинску употребу; респиратори за пречишћавање ваздуха; апарати за дисање, изузев за вештачко дисање, реостати; кантари [пијачне ваге]; механички или светлећи сигнали; мерачи сахарина; мерне сонде за научне сврхе; сателити за научне сврхе; мембране за научне апарате; апарати за обуку; калемови за пригушивање; спојнице за жице [за струју]; браве, електричне; секстанти; сигнал не звиждаљке; упозоравајући троуглови за возила; електро-динамички апарати за даљинско управљање сигналима; симулатори управљања и контроле возила; сирене; апарати за пренос звука; апарати за снимање звука; апарати за репродуковање звука; звучни апарати и машине; вођице или олово за дубиномере; инструменти за лоцирање звука; спектографски апарати; мерачи површине, сферометри; стереоскопи; стереоскопски апарат; игле за грамофоне; уређаји за мерење сулфита; телепринтери; тахометри; мерачи за нарезивање шрафова; телеграфски апарати; телевизијски апарати; телеграфске жице; апарати за даљинско управљање*; стубови за бежичне антене, апарати за суфлирање [телепромптери]; телефонски преносници; телекомуникациони прекидачи; двогледи; телескопи; индикатори температуре; апарати за бележење времена; теодолити; термостати за возила; тотализатори [сатови за бодове на спортским теренима]; бројачи обртаја; регулатори брзине за грамофоне; телекомуникациони преносници; прецизне ваге; гранични мерач [столарија]; вакумске цеви [радио]; уринометри; вариометри; нонијуси, шублери; видео-траке; инструменти за мерење; вискозитета, густине; електричне инсталације за спречавање провала; регулатори напона за возила; машине за гласање; волтметри; апарати за замену игала на грамофонима; дестилацијске посуде за лабораторијске експерименте; жица за осигураче; антикатоде; звиждаљке за псе; нишански телескопи за ватрена оружја; телескопски нишани за оружје; против провални упозоравајући; апарати, инструменти за одређивање азимута; светлосна сигнализација; носачи за електричне калемове; филмови, осветљени; светлећи или механички знаци за путеве; плутаче за спасавање; сигналне бове зујалице; компаси за одређивање правца; сигнали за маглу, неексплозивни; регистар касе; радиолошки екрани за индустријску употребу; магнетне дентификационе картице; фотонапонске ћелије; дензитометри; магнетни дискови; флопи дискови; траке за чишћење глава за снимање; видео рекордери; тастатуре за рачунаре; интегрисана кола; полупроводници; чипови [интегрисана кола]; катоде; прслуци за спасавање; појасеви за спасавање; апарати и инструменти за хемију; кинематографски филм, осветљен; материјали за електричне водове [жице, каблови]; контактна сочива; кутије за контактна сочива; инкубатори за културе бактерија; соларне батерије; бакарна жица, изолована цеви са електричним пражњењем, које нису за осветљавање; фотографске мембране; апарати за дестилацију за научне потребе; дозиметри; електрична звона на вратима; кутије за наочаре; пећи за лабораторијску; употребу; оптичка влакна; телефонске жице; рендгенски филмови, осветљени; филтери за ултравиолетне зраке, за фотографију; хорне за звучнике; троношци за камере; читачи бар-кодова; панцир прслуци за заштиту од метака; плутаче за означавање; полупроводничке плочице за израду интегрисаних кола; хроматографски апарати за лабораторијску употребу; хронографи [апарати за бележење времена]; компакт дискови [аудио-видео]; оптички компакт дискови [ЦД¬ ром]; оперативни рачунарски програми, снимљени; компјутерске периферне јединице; рачунарски софтвер, снимљени; оптички кондензатори; акустичне спојнице; спојнице [опрема за обраду података]; коморе за декомпресију; плотери; ронилачке маске, електронске оловке [за видео¬дисплеје]; кодиране магнетне картице; факсимил машине; противпожарни чамци; интерфејси за рачунаре; џубокс за рачунаре; штитници за колена за раднике; регулатори јачине светла, електрични; регулатори снаге светла, електрични; магнетни носиоци података; магнетни декодери, магнетне траке за рачунаре; микрспроцесори: модеми; монитори [компјутерска према]; монитори [компјутерски програми]; миш [рачунарска периферна опрема];

оптички читачи слова, симбола; оптички носиоци података; оптички дискови; штампачи за рачунаре; процесори [централна јединица за обраду података]; централна јединица за обраду; података [процесор]; читачи [опрема за обраду података]; сигурносни појасеви, осим за седишта возила и за спортску; опрему; скенери [опрема за обраду података]; детектори дима; транзистори [електронски]; рендгенске фотографије, које нису за медицинску употребу, разводни прстенови за електричне водове; рачунаљке; електронски планери; телефонске секретарице; камкордери; касетофони; компакт диск плејери; дијагностички апарати, не за медицинску употребу; диск драјвери за рачунаре; проводне цеви за монтирање рефлектора; џепни електронски преводиоци; електронске етикете за производе; противпожарна ћебад; блицеви [фотографски]; картице са интегрисаним колима [паметне картице]; картице са интегрисаним колима [смарт картице]; мерне кашике; ноутбук рачунари; електронске табле за обавештења; џепни калкулатори; ципеле за заштиту од несрећа, радијације и пожара; системи за распршивање за противпожарну заштиту; каблови за стартовање мотора; наочаре за сунце; контролни сатови [уређаји за евиденцију времена]; видео касете; касете за видео игре; видео екрани; видео телефони; спортске наочаре; носни чепови за пливаче и рониоце; заштитне кациге за спорт, електронске публикације које се могу преузимати; рачунарски програми, који се могу преузимати; навигациони апарати за возила [путни рачунари]; украсни магнети; бежични телефони; подлоге за мишеве; вокмен; ослонци за ручни зглоб за рад са рачунарима; коаксијални каблови; каблови са оптичким влакнима; омоти за електричне утичнице; дубиномери, мерачи дубине мора: електрифициране ограде; софтвери за рачунарске игре, снимљени; слушалице; пригушивачи за осветљење; радио пејџери; апарати за сателитску навигацију; соленоидни вентили [електромагнетни прекидачи]; регулатори преоптерећења напона; воки-токи; ветроказ за одређивање правца; ветра; светлосни електронски; показивачи; лутке за реанимацију [апарати за наставу]; регулатори сценске расвете; пешчани сатови; ДНА чипови; ДВД плејери; банкомати [АТМ]; сигнална расвета у саобраћају [сигнални уређаји]; опрема за телефонирање слободних руку [хендс фри]; штитиници од азбеста за ватрогасце; кациге за јахање; специјална одећа за лабараторије; кодиране наруквице за идентификацију, магнетне; транспондери; мелодије за мобилне телефоне; које се могу преузимати; музичке датотеке, фајлови, које се могу преузимати; датотеке слика које се могу; преузимати; лутке за испитивање сигурности; при судару возила; лабораторијске центрифуге; штампане плоче; УСБ при кључци; уређаји за глобално; позиционирајући систем [GPS]; преноси ви мултимедијални; читачи, плејери; траке за мобилне телефоне; диоде које емитују светло [ЛЕД]; триоде; мрежни трансформатори; лаптоп рачунари; ватрогасна црева; торбе за лаптопове; навлаке за лаптопове; дигитални рамови за фотографије; петри посуде; питот цеви; стробоскопи; купе за саобраћајну сигнализацију; налепнице индикатори; температуре, не за медицинске; намене, апликације за рачунарске софтвере које се могу преузимати; читачи електронских књига; смартфони [паметни телефони]; тонер кертрџи, празни, за штампаче и фотокопире; уређаји за надгледање беба; видео уређаји за надгледање беба; поклопци за фотографска сочива; таблет рачунари; кодиране картице за; откључавање; ЗД наочаре; меморијске картице за машине за видео игре; одећа отпорна на метке; акцелерометри; електрични адаптери; капсуле за спасавање у случају природних катастрофа; компјутерски хардвер; соларне плоче за производњу електричне енергије; мобилни телефони; телескопски нишани за артиљерију; дигитални знаци: носиви уређаји за мерење активности; пуњачи за електронске цигарете; паметне наруквице [мерни инструменти]; навлаке за паметне телефоне; футроле за паметне телефоне; селфи штапови [ручни моноподи]; калориметри; мерачи протока; сигурносни рефлектујући прслуци; електронске огрлице за дресуру животиња; командне ручице [џојстици] за употребу са рачуна ром, осим за видео игре; паметне наочаре; паметни сатови; апарати за гашење ватре; заштитне фолије прилагођене за екране рачунара; спортски штитници за уста; штитници главе за спорт; игле за геодетске компасе; сигурносни токени [уређаји за кодирање]; инфрацрвени детектори; навлаке за PDA уређаје [личне дигиталне помоћне уређаје]; ваге за бебе; електронски системи контроле; приступа за блокирање врата; термалне камере; ваге за мерење тежине и анализу телесне масе; ваге са анализатором телесне масе; футроле за таблет рачунаре; црне кутије [за снимање података]; дигиталне метеоролошке станице; станице за пуњење електричних возила; интерактивни терминали са екранима осетљивим на додир; паметно прстење; уређаји за електричне и електронске ефекте за музичке инструменте; аудио интерфејси; еквилајзери [аудио апарати], ниско фреквентни звучници [сабвуфери]; ваге за купатила; термо-хигрометри; биочипови, заштитне фолије прилагођене за смартфоне; кациге за виртуелну стварност; електронске интерактивне табле; хуманоидни роботи са вештачком интелигенцијом за употребу у научним истраживањима; аудио миксете; батерије за електронске цигарете; електронски кључеви као даљински управљачи; електронске партитуре које се

могу преузети он-лајн; Т лењири за мерење; углови за мерење; угаони лењири за мерење; електронски нумерички дисплеји; лабораторијски роботи; роботи за наставу; роботи за сигурносни надзор; лични дигитални асистенти [PDA]; рачунарске софтверске платформе, снимљене или даунлодоване; уређаји за мерење сателитских сигнала; мерачи величине прстена; мерачи величине прста; танки клијент рачунари; камере за вожњу уназад; ручни електронски речници; симулатори за обуку оживљавања; снопови електричних жица за аутомобиле; дисаљке; спортске пиштаљке; софтвер за чување екрана на рачунару, снимљен или даунлодован; објективи за снимање селфија, графички елементи за мобилне телефоне који се могу преузети са интернета; телекомуникациони апарати у облику накита; носиви рачунари; носиви монитори са видео дисплејем; апарати за магнетну резонанцу [MRI], који нису за медицинску употребу; спасилачке ласерске сигналне ракете; кертрџи за мастило, празни, за штампаче и фотокопир апарате; wah¬wah педале; инструменти за мерење висине; лутка-главе за обуку фризера [опрема за обуку]; уређаји за пројектовање виртуелних тастатура; ћебад за преживљавање чамци за спасавање; уређаји за анализу величине наночестица; јастучићи за слушалице рукавице за виртуелну стварност; мишеви са куглицом за управљање [компјутерски периферни уређаји]; емотикони за мобилне телефоне који се могу преузети; роботи за телепрезентацију; дигитални термостати за контролу климатизације; пиезоелектрични сензори органске светлеће диоде [QLED]; светлеће диоде са квантним тачкама [QLED], капаљке за мерење, осим за медицинску и кућну употребу; електричне утичнице; софтвери за рачунарске игре, који се могу преузети; сигналне ракете, неексплозивне и које нису пиротехничке; сталци прилагођени за лаптопове; покривала за главу као заштитни шлемови; катанци, електронски појасеви за тегове за рониоце; слушалице за комуникацију на даљину; паркинг сензори за возила штампачи улазница; појасеви за тело као потпора при подизању терета; клепетуше за усмеравање стоке; видео пројектори; криптографски кључеви који се могу даунлаудовати за примање и трошење крипто-имовине; електронски новчаници који се могу преузимати; терминали за кредитне картице биометријски пасоши биометријске личне карте чворишта паметних кућа чворишта за кућну аутоматизацију; скупови података, снимљени или који се могу преузети; "хед-ап" дисплеј уређаји за возила; паметни звучници биометријске браве лопте за гашење пожара носиви звучници, преносиви ултрафини мерачи прашине; склопиви паметни телефони; блицеви за паметне телефоне; зD скенери; ултра танки звучници; бежични микрофони са звучником; скенери [уређаји] за аутомобилску дијагностику; хаптичка одела, осим за медицинске намене; прстен светла за снимање селфија за паметне телефоне; пуњачи за паметне телефоне; заштита за екран паметних телефона; знакови упозорења [светлосни]; сигурностни знаци [светлосни]; прстен-држачи за мобилни телефон; прстен-сталци за мобилни телефон; слушалице; слушалице за видео игре; рачунарски софтвер који се може преузимати за управљање криптовалутним трансакцијама који користи блокчејн технологију; уређаји за електролизу за лабораторије; апарати за производњу плина за потребе калибрације; уређаји за тестирање мајчиног млека, који нису за медицинску или ветеринарску употребу; преносиви пуњачи; појачала за серво моторе; електронски контролери за серво моторе; квантни рачунари, дигитални интерфејс контролери музичких инструмената који су аудио интерфејси; биореактори за лабораторије; биореактори за култивисање ћелија за научна истраживања; држачи прилагођени за мобилне телефоне и паметне телефоне; држачи за телефоне у аутомобилу; уређаји за видеоприказ који се носе на главу; бежични преноси ви штампачи за употребу са лаптопом и мобилним уређајима; наочаре за корекцију слепила за боје; кутијице за конактна сочива са ултразвучним чишћењем; сигурносни ваздушни јастуци за заштиту од пада; неуролошке кациге, које нису за медицинске намене; преносиви звучници алкометри; постоља за хлађење лаптоп рачунара; унутрашњи вентилатори за рачунуре; педале за ефекте за гитаре; софтвер као медицински уређај [SaMD], који се може преузети; столице за евакуацију; подметачи за инструмент табле прилагођени за држање мобилних телефона и паметних телефона; контролери за серво моторе; маске против прашине са пречишћивачем ваздуха; електрични актуатори; електрични линеарни актуатори; трбушни појасеви; хипогастрични појасеви.

20 кошнице; огласне табле; декорације од пластике за храну; жута амбра, ћилибар; пуњене животиње; лежајеви за кућне љубимце; легла и кућице за кућне љубимце; кућице за кућне љубимце; животињске канце; алке за завесе; сребрно стакло [огледала]; ормани, креденци; ормарићи за лекове; споне за цеви или каблове, неметалне; бурад од дрвета за претакање вина; китова кост, необрађена или бамбус, сиров или полупрерађен; клупе [намештај]; корпе за рибу; огради це за бебе; колевке; кревеци; полице за библиотеке; калемови од дрвета за конац, свилу, врпце; дрвени оквири за кревете; дрвене траке; плута за флаше; запушачи од плуте; сталци за боце; рамови за вез; улошци за четке; креденци за посуђе; животињски рогови; канцеларијски столови; канцеларијски намештај; постоља за костиме;

подлоге за саће у пчелињацима; делови од дрвета за кошнице намештај; славине, неметалне, за бурад; ормани за картотеке [намештај]; ормани за документа; имитација корњачине коре; заштитне преграде за камине [намештај]; мртвачки сандуци; делови за мртвачке сандуке, неметални; јеленски рогови; столице; седишта; наслоњаче, лежаљке; канабеи; плочице за име, које нису од метала; идентификационе плочице, које нису од метала; кућни бројеви који нису од метала, несветлећи; препариране птице; јастуци; јастуци на надувавање, који нису за медицинску употребу; душек од сламе; душеци, мадраци од сламе; плетена слама, изузев асуре; плетенице од сламе; сламни поруби, ивице; корпе, пекарске, за хлеб; постоља за кишобране; параван, преграда [намештај]; куке за одећу које нису од метала; завеса од перли, украсна; шаторски кочићи, који нису од метала; табле за столове; врата за намештај; шине за завесе [гарнишне]; полице за намештај; пластичне кант траке за намештај; резервоари, неметални, незидани; танкови, неметални и незидани; шипке за завесе [гарнишне]; кукице за завесе; шнале и траке за држање завеса; трска [материјал за плетење]; животињска копита; писаћи столови; столови од метала; браве, које нису од метала, за возила; радни сто, клупа; седишта од метала; софе; унутрашњи прозорски застори од папира; унутрашње прозорске ролетне од текстила; унутрашњи прозорски застори од текстила; звона за врата неметална, не¬електрична; покретне преграде [намештај]; затварачи са навојем, неметални, за флаше; звекири за врата, неметални; столови за тестерисање [намештај]; намештај на надувавање; степеник ¬столице, неметалне; рукохвати за каду, неметални; обручи, неметални, за причвршћивање цеви; кутије за излагање накита; подлоге за спавање; простирке за спавање; алке, неметалне, за кључеве; дозатори за врећице за псећи измет, фиксирани, неметални; граничници за врата, неметални и не од гуме; граничници за прозоре, не од метала или гуме; затварачи крила, неметални, за прозоре затварачи за прозоре, неметални; затварачи врата, неметални; кутије за алате, неметалне, празне сандуци за алат, неметални, празни полице; држачи ташни, неметални; пластични кључеви; носачи, неметатални, за намештај; етикете од пластике; полице за књиге; сталци за одела; канистери, неметални; кућице за птице; пластичне копче за затварање торби; штитници за дечије креветце, осим постељи не; кутије од дрвета или пластике; кревети са оградом за бебе; кревеци за бебе; плетене корпе за бебе; ноге за намештај; ногице за намештај; гардеробни ормани; табуреи; клинови за ципеле, неметални типлови за ципеле, неметални; распећа од дрвета, воска, гипса или пластике, која нису накит; посуде за одвод уља, неметалне; ваздушни кревети, не за медицинске намене; душеци за камповање; пластичне рампе за возила; столице за туш кабине; потпорни јастуци за главу бебе; јастуци против превртања беба; јастуци за позиционирање главе бебе; ручна копља за заставе, неметална; чепови, који нису од стакла, метала или гуме; механизми за затварање врата, неметални, неелектрични; опруге за затварање врата, неметалне, неелектричне; водилице, неметалне, за клизна врата; посуде за чување хране, топлотно изоловане; прахери [ручне справе]; стаклене кугле [посуде]; стаклене бочице [посуде]; животињска длака [четкарска роба]; прстенови за живину; млазнице за црева за заливање справе за заливање; справе за распршивање; четке; вртне прскалице; канте за заливање; корпе за хлеб за кућну употребу; прстенови за птице; кадице за купање птица; метле; механичке метле; стаклене боце [посуде]; кофе; канте; лавори [посуде]; комплети посуда за кување; сипачи пића [пурери]; чешагије; посуде за путер; поклопци за кутије за путер; кригле за пиво; стаклене тегле; посуде за пиће; топлотно изоловане посуде за пића; кутије за држање папирних убруса; кутије за сапун; кутије за чај; посуде [чиније]; плетени балони за пића изувачи за чизме; стаклени затварачи вадичепи, електрични и неелектрични; украсне стаклене кугле флаше [боце]; термоси; вакумиране боце; расхладне боце; отварачи за флаше, електрични и неелектрични; кухињски ражњићи од метала; ражњићи за печење, метални; четкице за нокте; четке за тоалет; четке за стаклене лампе; материјали за прављење четки; длака за четке; кадионице; флашице за уље и сирће; кафански послужавници; кавези за птице; сита [кућне посуде]; топлотно-изолационе посуде; декоративни бокали; држачи за јеловнике; шерпе; метална средства за рибање, чишћење за тигање; решетке за пепео [за употребу у домаћинству]; керамика за употребу у домаћинству; млатилице за муве; кавани, котлови; четке за ципеле; четке за коње; јасле за животиње; чешљеви за животиње; чешљеви.

---

(210) Ж- 2024-899 (220) 13.05.2024.
(442) 31.07.2024.
(731) **Sandoz AG**, Viaduktstrasse 3, 4051 Basel, CH
(740) АОД МСА ИП – Милојевић Секулић адвокати, Карађорђева 65, 11000, Београд
(540)

BAKUBYL

(511) 5 фармацеутски препарати за људску употребу.

ОБЈАВА УПИСАНИХ ПРОМЕНА У ПРИЈАВАМА ЖИГОВА\Publications of Trademarks Applications

16.06.2024. – 12.07.2024. године

Упис лиценце

За пријаву жига бр. Ж- **2024/191** уписана је лиценца на, RENTAL DOO Surčin, Аеродром Београд 59, терминал 2, локал 43, 11180 Сурчин.

РЕГИСТРОВАНИ ЖИГОВИ/ Registrated Trademarks

(111) **86746** (181) **21.12.2033.**
(210) Ж- 2023-2452 (220) 21.12.2023.
(151) 17.06.2024.
(732) **Marriott Worldwide Corporation**,
7750 Wisconsin Avenue, Bethesda, Maryland 20814, US
(740) Петошевић доо Београд, Булевар ослобођења 87, 11040, Београд
(540)

RESIDENCE INN BY MARRIOTT

(511) Кл. 35: услуге оглашавања; услуге франшизе, наиме, пружање помоћи у пословном управљању при оснивању и раду хотела, ресторана, барова, спа центара, рекреативних и фитнес центара и малопродајних објеката; услуге пословног управљања, наиме, управљање и рад хотела, ресторана, барова, рекреативних и фитнес центара и малопродајних објеката за друге; услуге малопродајних објеката, наиме, услуге продавница поклона, сувенира и готових производа; консултантске услуге у пословном управљању; пружање објеката за коришћење канцеларијске опреме и машина; услуге пословне администрације; услуге планирања пословних састанака; пружање објеката за пословне састанке; пружање објеката за конгресе и конференције; управљање, изнајмљивање и закуп пословног и малопродајног простора.
Кл. 43: хотелске услуге; услуге ресторана, кетеринга, барова и коктел салона; услуге смештаја у одмаралишту; пружање објеката опште намене за састанке, конференције и изложбе; пружање објеката за банкете и друштвене догађаје за специјалне прилике; услуге резервација хотелског смештаја за друге.

(111) **86747** (181) **05.12.2033.**
(210) Ж- 2023-2264 (220) 05.12.2023.
(151) 17.06.2024.
(732) **Proizvodnouslužno preduzeće Export-Import FLUISI CORPORATION d.o.o.**, Жујински пут 5, 17523, Прешево, RS
(540)

(531) 03.01.04; 03.01.06; 26.04.12; 26.04.18; 26.04.24; 26.13.25; 27.05.01; 27.05.10; 27.05.17; 27.05.24; 29.01.03; 29.01.06
(591) зелена, бела
(511) Кл. 32: пива; безалкохолна пића; минералне и газиране воде; воћни напици и воћни сокови; сирупи и други препарати за прављење безалкохолних пића.

(111) **86748** (181) **06.12.2033.**
(210) Ж- 2023-2272 (220) 06.12.2023.
(151) 17.06.2024.
(732) **UMBRELLA CORPORATION LTD. DOO BEOGRAD (SAVSKI VENAC)**, Хероја Милана Тепића 3 , 11000, Београд-Савски венац, RS
(740) Игор Исаиловић, адвокат, Македонска 44, 11000, Београд
(540)

(531) 26.01.04; 26.01.20; 26.02.01; 26.11.02; 26.11.12; 27.05.01; 27.05.10; 27.05.17
(511) Кл. 34: врећице за замене за дуван које се не употребљавају у медицинске сврхе.

(111) **86749** (181) **03.01.2034.**
(210) Ж- 2024-1 (220) 03.01.2024.
(151) 17.06.2024.
(732) **DOO Bomax, Subotica**,
Пут Едварда Кардеља 13/А, 24000, Суботица, RS
(740) Ћосовић М. Драгољуб,
Булевар Михајла Пупина 10в/VI/620, 11000, Београд
(540)

(531) 26.04.18; 27.05.01; 27.05.17; 29.01.01; 29.01.06
(591) наранџаста, тамно сива.
(511) Кл. 1: хемијски производи за употребу у индустрији, науци, фотографији, као и у пољопривреди, хортикултури и шумарству; полиуретанска пена; непрерађене вештачке смоле, непрерађене пластичне материје; смеше за гашење пожара и за спречавање пожара; препарати за каљење

и заваривање; материје за штављење животињске коже; лепљиве супстанце за употребу у индустрији; гитови и друга пуњења у облику пасте; компост, природна ђубрива, вештачка ђубрива; биолошки препарати за употребу у индустрији и науци.
Кл. 19: грађевински материјали, неметални; круте цеви за градњу, неметалне; асфалт, смола, катран и битумен; преносиве конструкције, неметалне.
Кл. 22: конопци и узице; мреже; шатори и цираде; тенде, надстрешнице од текстила или синтетичког материјала; једра; џакови за транспорт и складиштење материјала без амбалаже у ринфузи; материјали за постављање, облагање и пуњење, осим папира, картона, гуме или пластике; сирови влакнасти текстилни материјали и замене за њих.

(111) **86750** (181) **18.12.2033.**
(210) Ж- 2023-2417 (220) 18.12.2023.
(151) 17.06.2024.
(732) **British American Tobacco Exports Limited**, Globe House, 1 Water Street, London WC2R 3LA, UK
(740) Живко Мијатовић & Партнерс доо Београд, Студентски трг 4, 11000, Београд
(540)

(531) 05.03.13; 05.13.07; 25.01.09; 25.01.25; 26.04.10; 26.04.15; 26.04.16; 26.04.18; 26.04.24; 27.05.01; 27.05.17; 27.05.24; 29.01.04; 29.01.06
(591) плава, бела
(511) Кл. 34: цигарете; дуван, сиров или прерађен; резани дуван; дуван за луле; производи од дувана; замене за дуван (које нису за употребу у медицини); цигаре; цигарилоси; упаљачи за цигарете за пушаче; упаљачи за цигаре за пушаче; шибице; производи за пушаче; папир за цигарете; тубе за цигарете; филтери за цигарете; џепне машинице за мотање цигарета; ручне машинице за пуњење папирних туба дуваном; електронске цигарете; течност за електронске цигарете; производи од дувана који се загревају; електронски уређаји и њихови делови који служе за загревање дувана.

(111) **86751** (181) **20.12.2033.**
(210) Ж- 2023-2428 (220) 20.12.2023.
(151) 17.06.2024.
(732) **Shenzhen Tinno Mobile Technology Corp.**, 27-001, South Side of Tinno Mobile Building, Tongfa South Road, Xili Community, Xili Street, Nanshan District, Shenzhen, CN
(740) Живко Мијатовић & Партнерс доо Београд, Студентски трг 4, 11000, Београд
(540)

X-LOONG

(511) Кл. 9: електронске оловке [за видео-дисплеје]; електричне оловке; светлосне оловке; оловке за екран осетљив на додир; капацитивне оловке осетљиве на додир за уређаје са екраном осетљивим на додир; оловка са проводљивим врхом за употребу на екрану осетљивом на додир; оловка за рачунар; каблови за пренос података; батерије, електричне; usb пуњачи; слушалице.

(111) **86752** (181) **15.12.2033.**
(210) Ж- 2023-2385 (220) 15.12.2023.
(151) 17.06.2024.
(732) **TRAÇİM ÇİMENTO SANAYİ VE TİCARET ANONİM ŞİRKETİ**, Huzur Mahallesi, Maslak Ayazağa Caddesi, I Blok No:4-I, Sarıyer - İstanbul, TR
(740) Живко Мијатовић & Партнерс доо Београд, Студентски трг 4, 11000, Београд
(540)

(531) 27.05.01; 27.05.10; 27.05.17; 29.01.03; 29.01.06; 29.01.08
(591) црна, зелена, бела
(511) Кл. 19: песак, шљунак, ломљени камен, асфалт, битумен, цемент, гипс, малтер, бетон, мермерни блокови за грађевинарство, који припадају овој класи; грађевински материјали (као готови производи) од бетона, гипса, глине, грнчарске глине, камена, мермера, дрвета, пластике и синтетичких материјала за изградњу, грађевинарство, изградњу путева, који припадају овој класи: неметалне зграде, неметални грађевински материјали, стубови, неметални за далеководе, неметалне преграде; природне и синтетичке облоге у облику панела и листова, као грађевински материјали; битуменски картон за кровове; битуменски кровни покривачи; врата и прозори од дрвета и синтетичких материјала; саобраћајни знакови неметални, несветлећи и немеханички, за путеве; споменици и статуете од камена, бетона и мермера; грађевинско стакло; монтажни неметални базени (конструкције); песак за акваријуме.

(111) **86753** (181) **24.11.2033.**
(210) Ж- 2023-2181 (220) 24.11.2023.
(151) 17.06.2024.
(732) **ICI DOO BEOGRAD**, Мачванска 8, 11080, Земун, RS
(740) Владимир Шећеров, дипл. правник, Илије Огњановића 1, 21000, Нови Сад
(540)

WELD ONE®

(531) 14.01.24; 14.01.25; 27.03.15; 27.05.01; 27.05.17; 29.01.01; 29.01.08
(591) црна, наранџаста
(511) Кл. 6: жице за заваривање; шипке од метала за заваривање; шипке од метала за лемљење и заваривање; бакарна жица, неизолована; електродне жице за заваривање; додатни материјали за заваривање.
Кл. 7: апарати за заваривање са електричним луком, електролучно заваривање; електрични апарати за заваривање; електричне машине за заваривање; електроде за машине за заваривање; електроде за заваривање; опрема за производњу електрода за заваривање.
Кл. 9: варилачка одећа и рукавице за заштиту од незгода и повреда; маске за заваривање; ручне и наглавне маске за заваривање; аутоматске маске за заваривање; наочаре за заваривање.

(111) **86754** (181) **18.07.2033.**
(210) Ж- 2023-1309 (220) 18.07.2023.
(151) 17.06.2024.
(732) **СЛАВИША ВЕСИЋ ПР ПРОИЗВОДЊА КОРА И ТРГОВИНА НД САЛЕ ЛЕШНИЦА**, Владимира Мићића 2, 15307, Лешница, RS
(540)

Multi Way

(531) 05.03.13; 05.03.15; 26.04.15; 26.04.22; 27.05.01; 27.05.17; 29.01.01; 29.01.04; 29.01.06
(591) наранџаста, плава, бела
(511) Кл. 32: екстракт за прављење напитака.

(111) **86755** (181) **18.07.2033.**
(210) Ж- 2023-1310 (220) 18.07.2023.
(151) 17.06.2024.
(732) **СЛАВИША ВЕСИЋ ПР ПРОИЗВОДЊА КОРА И ТРГОВИНА НД САЛЕ ЛЕШНИЦА**, Владимира Мићића 2, 15307, Лешница, RS
(540)

Multi Way

(531) 05.03.13; 05.03.15; 26.04.15; 26.04.22; 27.05.01; 27.05.17; 29.01.01; 29.01.02; 29.01.04; 29.01.06
(591) жута, наранџаста, плава, бела
(511) Кл. 32: екстракт за прављење напитака.

(111) **86756** (181) **18.10.2033.**
(210) Ж- 2023-1913 (220) 18.10.2023.
(151) 17.06.2024.
(732) **PRIVREDNO DRUŠTVO ZA PROIZVODNJU I PROMET LEKOVA PHARMAS DOO BEOGRAD (PALILULA)**, Вилине воде б.б., 11000, Београд, RS
(540)

Roxelana

(511) Кл. 5: фармацеутски и ветеринарски препарати; хигијенски производи за употребу у медицини; дијететске супстанце за медицинске потребе, храна за одојчад; додаци исхрани; дијететски додаци исхрани за људе и животиње; фластери, материјал за превијање; материјали за пломбирање зуба и за зубне отиске; дезинфекциона средства; производи за уништавање животињских штеточина; фунгициди, хербициди.

(111) **86757** (181) **18.10.2033.**
(210) Ж- 2023-1914 (220) 18.10.2023.
(151) 17.06.2024.
(732) **PRIVREDNO DRUŠTVO ZA PROIZVODNJU I PROMET LEKOVA PHARMAS DOO BEOGRAD (PALILULA)**, Вилине воде б.б., 11000, Београд, RS
(540)

Nezallix

(511) Кл. 5: фармацеутски и ветеринарски препарати; хигијенски производи за употребу у медицини; дијететске супстанце за медицинске потребе, храна за одојчад; додаци исхрани; дијететски додаци исхрани за људе и животиње; фластери, материјал за превијање; материјали за

пломбирање зуба и за зубне отиске; дезинфекциона средства; производи за уништавање животињских штеточина; фунгициди, хербициди.

(111) **86758** (181) **19.12.2033.**
(210) Ж- 2023-2423 (220) 19.12.2023.
(151) 18.06.2024.
(732) **M&V Pharm SRB DOO**, Војводе Путника 77, 21208, Сремска Каменица, RS
(740) Никола Милинковић, адвокат, Срете Младеновића 1, 34000, Крагујевац
(540)

BisMag

(511) Кл. 5: дијететске супстанце прилагођене за медицинску употребу; хемијско фармацеутски препарати; фармацеутски препарати; нутрацеутски препарати за терапијске или медицинске намене.

(111) **86759** (181) **19.12.2033.**
(210) Ж- 2023-2424 (220) 19.12.2023.
(151) 18.06.2024.
(732) **M&V Pharm SRB DOO**, Војводе Путника 77, 21208, Сремска Каменица, RS
(740) Никола Милинковић, адвокат, Срете Младеновића 1, 34000, Крагујевац
(540)

FERTICURmag

(511) Кл. 5: дијететске супстанце прилагођене за медицинску употребу; хемијско фармацеутски препарати; фармацеутски препарати; нутрацеутски препарати за терапијске или медицинске намене.

(111) **86760** (181) **19.12.2033.**
(210) Ж- 2023-2425 (220) 19.12.2023.
(151) 18.06.2024.
(732) **M&V Pharm SRB DOO**, Војводе Путника 77, 21208, Сремска Каменица, RS
(740) Никола Милинковић, адвокат, Срете Младеновића 1, 34000, Крагујевац
(540)

FERTICURmel

(511) Кл. 5: дијететске супстанце прилагођене за медицинску употребу; хемијско фармацеутски препарати; фармацеутски препарати; нутрацеутски препарати за терапијске или медицинске намене.

(111) **86761** (181) **05.09.2033.**
(210) Ж- 2023-1666 (220) 05.09.2023.
(151) 18.06.2024.
(732) **Тамара Пајкић Трујкић**, Пере Радовановића 7/5, 19000, Зајечар, RS
(540)

AZIBI

(511) Кл. 18: актен ташне; женске ташне; козметичке торбице, празне; путне торбе; ранци; руксаци; ручне торбице.
Кл. 25: каишеви (одећа); капе; мајице; манжетне; мараме за главу; маске за лице (одећа), осим за медицинске или хигијенске намене; маске за спавање; обућа; огртачи; капути; одела; одећа; одећа од имитације коже; одећа од коже; одећа од латекса; оквири за шешире; спољна одећа; сукње; сукње-панталоне; турбани; хаљине; шалови; шешири.

(111) **86762** (181) **06.12.2033.**
(210) Ж- 2023-2289 (220) 06.12.2023.
(151) 18.06.2024.
(732) **Маријана Калајџић**, 9 Југовића 15, Лесковац, RS
(540)

DUKAFARM

(531) 24.13.25; 24.17.05; 24.17.25; 27.05.01; 27.05.17; 29.01.04
(591) плава
(511) Кл. 3: козметика; козметички препарату за негу коже.
Кл. 5: лекови за људску употребу; додаци исхрани; пастиле за фармацеутску употребу.
Кл. 35: услуге велепродаје фармацеутских, ветеринарских и хигијенских препарата и медицинских материјала; услуге малопродаје фармацеутских, ветеринарских и хигијенских препарата и медицинског материјала.

(111) **86763** (181) **16.11.2033.**
(210) Ж- 2023-2119 (220) 16.11.2023.
(151) 19.06.2024.
(732) **Оливера Перковић**, Војислава Илића 55, 11000, Београд, RS
(740) Зоран Наумовић, Булевар Ослобођења 129, 11000, Београд
(540)

ASTROLOGY & AYURVEDA

(531) 24.17.25; 25.01.05; 25.01.25; 26.04.16; 26.04.22; 26.04.24; 27.05.01; 27.05.17; 27.05.24
(511) Кл. 44: ајурведска терапија; услуге саветовања о здрављу; музикотерапија у физичке, психолошке и

когнитивне сврхе; пружа ње информација из области здравља и добробити; саветовање о животном стилу; услуге саветовања о начину живота у медицинске сврхе; саветовање у области менталног здравља и добробити; саветовање о исхрани; пружање информација о менталном здрављу и добробити.
Кл. 45: астролошко саветовање, израда хороскопа, услуга израде хороскопа путем компјутера.

(111) **86764** (181) **21.12.2033.**
(210) Ж- 2023-2451 (220) 21.12.2023.
(151) 19.06.2024.
(732) **Privredno društvo za digitalne komunikacije informacione tehnologije i konsalting GOVIRAL d.o.o.**, Кнез Михаилова 47, 11000, Београд, RS
(740) Никола Жарковић, адвокат, Нехруова 131, 11070, Београд
(540)

(531) 26.01.18; 27.05.01; 27.05.17; 27.05.21; 28.05.00
(511) Кл. 25: одећа; обућа; покривала за главу.
Кл. 41: припремаље обуке; разонода; спортске и културне активности, нарочито: организовање изложби у културне и образовне сврхе, организовање и вођење конференција, конгреса и симпозијума.

(111) **86765** (181) **20.02.2034.**
(210) Ж- 2024-287 (220) 20.02.2024.
(151) 20.06.2024.
(732) **HEMOFARM A.D. VRŠAC**,
Београдски пут б.б., 26300, Вршац, RS
(540)

OBENTRYKA

(511) Кл. 5: лекови.

(111) **86766** (181) **15.12.2033.**
(210) Ж- 2023-2404 (220) 15.12.2023.
(151) 20.06.2024.
(732) **KBD GROUP DOO**, Кнеза Михајла 004/28, 22330, Нова Пазова, RS
(740) Плавша & Плавша доо Београд, Струмичка 51, 11000, Београд
(540)

(531) 05.13.07; 24.09.01; 25.01.05; 25.01.06; 25.01.25; 27.05.01; 27.05.02; 27.05.10; 27.05.17; 29.01.02; 29.01.06; 29.01.08
(591) златна, бела, црна
(511) Кл. 32: пиво; безалкохолни напици; минералне и содне воде; воћни напици и воћни сокови; сирупи и други препарати за прављење безалкохолних напитака.
Кл. 33: алкохолна пића, изузев пива, наиме, ракије, аклохолни воћни екстракти, битери [горка алкохолна пића], аперитиви, дестилована пића, дигестиви [ликери и жестока пића], вино, џин, ликери, медовина, киршч, жестока пића, бренди, пикет, виски, алкохолне есенције, алкохолни екстракти, алкохолна пића која садрже воће, рум, водка, помешана алкохолна воћна пића, која нису на бази пива.
Кл. 43: услуге обезбеђивања хране и пића, нарочито услуге ресторана, услуге барова, коктел барова; кетеринг хране и пића, услуге кафеа; привремени смештај; консултантске услуге у области кетеринга хране и пића; пружање информација у виду рецепата за напитке; пружање савета и информација у вези са комбиновањем алкохолних пића и хране.

(111) **86767** (181) **15.12.2033.**
(210) Ж- 2023-2379 (220) 15.12.2023.
(151) 20.06.2024.
(732) **RHEI LIFE doo Beograd**,
Београдског батаљона 4, 11030 Београд, RS
(740) Бранко Јовичић, адвокат, Таковска 13, 11000, Београд
(540)

Vortimal

(511) Кл. 5: фармацеутски, медицински и ветеринарски препарати; дијететска храна и супстанце прилагођене за употребу у медицини или ветеринарску употребу; дијететски додаци (додаци исхрани) за људе и животиње.

(111) **86768** (181) **08.12.2033.**
(210) Ж- 2023-2288 (220) 08.12.2023.
(151) 21.06.2024.
(732) **FABRIKA ZA PRERADU VOĆA I POVRĆA NECTAR DOO, BAČKA PALANKA**,
Новосадски пут 9, 21400, Бачка Паланка, RS

(740) Иван Тодоровић, Змај Јовина 8-10, 11000, Београд
(540)

(531) 05.07.13; 05.07.22; 06.07.11; 06.07.25; 19.03.25; 19.07.02; 19.07.12; 27.05.01; 27.05.09; 28.05.00; 29.01.15
(591) зелена, црвена, бела, беж, браон, жута, сива
(511) Кл. 32: воћни напици и воћни сокови; безалкохолни напици; сирупи и други безалкохолни препарати за прављење напитака.

---

(111) **86769** (181) **20.12.2033.**
(210) Ж- 2023-2434 (220) 20.12.2023.
(151) 21.06.2024.
(732) **RADIO DIFUZNO PREDUZEĆE B92 DRUŠTVO SA OGRANIČENOM ODGOVORNOŠĆU BEOGRAD-ZEMUN**,
Икарбус 3 Нова 19, 11080, Београд-Земун, RS
(740) Весна Живковић, адвокат, Македонска 30, 11000, Београд
(540)

(531) 17.01.02; 17.01.07; 26.11.03; 27.03.15; 27.05.01; 27.05.17; 29.01.03; 29.01.04
(591) зелена, плава
(511) Кл. 35: оглашавање; вођење, организовање и управљање пословањем; канцеларијски послови; сортирање разних производа, за рачун трећих лица, искључујући њихов транспорт; услуге оглашавања, маркетинга и промоције; развијање концепата оглашавања, писање и објављивање рекламних текстова; уређење излога; услуге односа са јавношћу; продукцију програма телевизијске продаје; организовање трговачких сајмова и изложби за комерцијалне и рекламне потребе; оптимизацију претраживача за промоцију продаје; услуге помоћи у пословању; административне услуге које се односе на пословне трансакције и финансијске извештаје; комерцијалну администрацију за лиценце робе и услуга трећих лица: услуге које се састоје од регистрације, преписа, састављања, сакупљања или систематизације писаних саопштења и регистрација као и сакупљање математичких или статистичких података; канцеларијске послове.
Кл. 38: услуге телекомуникација; пренос видео садржаја на захтев; пренос дигиталних фајлова и електронске поште; обезбеђење корисничког приступа глобалној рачунарској мрежи; радио и телевизијско емитовање; пружање услуга причаоница и форума на интернету; услуге телефонске и гласовне поште; услуге телеконференција и видеоконференција.
Кл. 41: образовне услуге; припремање обуке; разонода; спортске и културне активности; организовање изложби у културне и образовне сврхе, организовање и вођење конференција, конгреса и симпозијума; услуге превођења и тумачења језика; издавање књига и текстова, осим рекламних текстова; услуге репортерског извештавања, репортерског фотографисања; фотографисање; услуге режирања и продукције филмова, осим рекламних филмова; културне, образовне и услуге забављања које пружају забавни паркови, циркуси, зоолошки вртови, уметничке галерије и музеји; услуге спортског и фитнес тренирања; дресуру животиња; услуге онлајн играња; услуге игара на срећу, организовање лутрије; услуге резервације карата за забавне, образовне и спортске догађаје; одређене услуге писања.

---

(111) **86770** (181) **20.12.2033.**
(210) Ж- 2023-2435 (220) 20.12.2023.
(151) 21.06.2024.
(732) **PRVA TELEVIZIJA DOO BEOGRAD**,
Икарбус 3 Нова 19, 11080, Београд-Земун, RS
(740) Весна Живковић, адвокат, Македонска 30, 11000, Београд
(540)

(531) 26.11.03; 27.05.01; 27.05.15; 27.05.17; 29.01.01; 29.01.02; 29.01.03; 29.01.04
(591) црвена, жута, плава, зелена
(511) Кл. 35: оглашавање; вођење, организовање и управљање пословањем; канцеларијски послови; сортирање разних производа, за рачун трећих лица, искључујући њихов транспорт; услуге оглашавања, маркетинга и промоције; развијање концепата оглашавања, писање и објављивање рекламних текстова; уређење излога; услуге односа са јавношћу; продукцију програма телевизијске продаје; организовање трговачких сајмова и изложби за комерцијалне и рекламне потребе; оптимизацију претраживача за промоцију продаје; услуге помоћи у пословању; административне услуге које се односе на пословне трансакције и финансијске извештаје; комерцијалну администрацију за лиценце робе и услуга трећих лица: услуге које се састоје од регистрације, преписа, састављања, сакупљања или систематизације писаних саопштења и регистрација као и сакупљање математичких или статистичких података; канцеларијске послове.
Кл. 38: услуге телекомуникација; пренос видео садржаја на захтев; пренос дигиталних фајлова и електронске поште; обезбеђење корисничког приступа глобалној рачунарској мрежи; радио и телевизијско емитовање; пружање услуга причаоница и форума на интернету; услуге телефонске и гласовне поште; услуге телеконференција и видеоконференција.
Кл. 41: образовне услуге; припремање обуке; разонода; спортске и културне активности; организовање изложби у културне и образовне сврхе, организовање и вођење конференција, конгреса и симпозијума; услуге превођења и тумачења језика; издвање књига и текстова, осим рекламних текстова; услуге репортерског извештавања, репортерског фотографисања; фотографисање; услуге режирања и продукције филмова, осим рекламних филмова; културне, образовне и услуге забављања које пружају забавни паркови, циркуси, зоолошки вртови, уметничке галерије и музеји; услуге спортског и фитнес тренирања; дресуру животиња; услуге онлајн играња; услуге игара на срећу, организовање лутрије; услуге резервације карата за забавне, образовне и спортске догађаје; одређене услуге писања.

(111) **86771** (181) **21.12.2033.**
(210) Ж- 2023-2453 (220) 21.12.2023.
(151) 21.06.2024.
(732) **Marriott Worldwide Corporation**,
7750 Wisconsin Avenue, Bethesda, Maryland 20814, US
(740) Петошевић доо Београд, Булевар ослобођења 87, 11040, Београд
(540)

Residence INN
BY MARRIOTT

(531) 27.05.01; 27.05.10; 27.05.17
(511) Кл. 35: услуге оглашавања; услуге франшизе, наиме, пружање помоћи у пословном управљању при оснивању и раду хотела, ресторана, барова, спа центара, рекреативних и фитнес центара и малопродајних објеката; услуге пословног управљања, наиме, управљање и рад хотела, ресторана, барова, рекреативних и фитнес центара и малопродајних објеката за друге; услуге малопродајних објеката, наиме, услуге продавница поклона, сувенира и готових производа; консултантске услуге у пословном управљању; пружање објеката за коришћење канцеларијске опреме и машина; услуге пословне администрације; услуге планирања пословних састанака; пружање објеката за пословне састанке; пружање објеката за конгресе и конференције; управљање, изнајмљивање и закуп пословног и малопродајног простора.
Кл. 43: хотелске услуге; услуге ресторана, кетеринга, барова и коктел салона; услуге смештаја у одмаралишту; пружање објеката опште намене за састанке, конференције и изложбе; пружање објеката за банкете и друштвене догађаје за специјалне прилике; услуге резервација хотелског смештаја за друге.

(111) **86772** (181) **07.12.2033.**
(210) Ж- 2023-2282 (220) 07.12.2023.
(151) 21.06.2024.
(732) **ETM produkcija**, Војводе Мишића 41, Љубовија, RS
(540)

HRONIČNI HEDONISTA

(531) 25.01.05; 26.11.03; 26.11.12; 27.01.12; 27.05.01; 27.05.10; 27.05.17; 27.05.22
(511) Кл. 18: штапови за планинарење; штапови за планинарење; животињска кожа; кожа животиња; обручи за кишобране; костур седла; кожни повоци;

повоци од коже; копче за седла: жице за кишобране или сунцобране; позлаћена кожа; женске ташне; брњице код дуплих узди; каишеви за војничку опрему; торбе за музичке партитуре; дршке за кишобране; штапови за ходање; штапови за ходање; штапови за ходање са седиштем; амови за животиње [сарачка опрема]; рамови за кишобране и сунцобране; ловачке торбе [ловачка опрема]; школске торбе; футроле [етуи] за визиткарте; вештачка кожа од отпадног материјала из коже и дрвета; кутије за шешире од коже; повоци за коње; прекривачи за коње; јарећа кожа; брњице; путнички ковчези, сандуци; огрлице за животиње; кожне траке; штављена кожа; сарачки каишеви, ужад; сарачка ужад; траке и појасеви од коже [седларска роба]; каишеви за клизаљке; кожни каишеви; кожно ремење; акцелерометри; кожа, сирова или полупрерађена; кожни додаци за намештај; имитација коже; кишобрани; мараме преко рамена за ношење беба; гумени делови за узенгије; кожне узенгије; торбе за алат [празне]; бичеви, камџије; торбе за храњење [зобнице]; футропе за кишобране; кожне облоге за опруге; штитници за колена за коње; прекривачи за животиње; запрежна опрема за животиње; блиндери [сарачка опрема]; наочњаци; блинкери [сарачка опрема]; наочњаци; ремење [сарачка опрема]; руксаци; ранчеви; улари и повоци; ручке за штапове за ходање; бич са девет чворова; траке за подбратке, од коже; молескин [имитација коже]; рамови за ручне торбе; сунцобрани; крзна; крзнене коже; ручке за кишобране; џепни новчаници; торбе за куповину са точкићима; торбе за куповину за вишекратну употребу; вођице, узде и повоци; актен ташне; ранчеви за планинарење; ранчеви за камповање; торбе за плажу; ручне торбице; путне торбе; торбе [коверте, кесе] од коже за паковање; кожне траке, коњска опрема; седла за јахање; седларска роба; актовке: путни комплети [кожна роба]; кофери; ручке за кофере; вентили од коже; кожа од стоке; кутије од коже или вештачке коже; новчаници од плетеног метала за кованице; футроле од коже или вештачке коже; сандуци [пртљаг]; козметичке торбице, празне; јеленска кожа, која није за чишћење; кожне траке за ношење на рамену; кожни ремени за ношење преко рамена; кожни каишеви за рамена; покривачи за седла за коње; кутије од вулканизованих влакана; ранци; путне торбе за одећу; узде, сарачка опрема; футроле за кључеве; мрежасте торбе за куповину; мали кофери; прекривачи намештаја од коже; подлоге за коњска седла; спортске торбе; узенгије металне; коњска опрема; потковице; каишеви-ременици за ношење беба, новорођенчади; носиљке за бебе, торбе кенгури; торбе; футроле за кредитне картице [новчаници]; кутије за визит карте; рандсел [јапанска школска торба за леђа]; ознаке за пртљаг; ознаке за путне торбе; покривачи за коњска седла; етикете од коже; ручке за ношење кеса из куповине; тефилин (јеврејски обредни појас); кофери са точкићима; торбе за седишта [бисаге]; одећа за кућне љубимце; повоци за децу; моторизовани кофери; компресоване торбе прилагођене за пртљаг; конференцијске мапе; штапови за пешачење; кожа у метражи; леђне носиљке за бебе; несесери, празни: организатори за кофере; организатори за пртљаг; веганска кожа; етикете од коже које се пришивају на одећу; самолепљиве етикете од коже за торбе; дозатори за врећице за псећи измет прилагођени за поводац; имитација коже на бази мицелијума; рамови новчаника за ковани новац (саставни делови новчаника за ковани новац).

Кл. 25: додаци за обућу против клизања; одећа за мотоциклисте; обућа; обућа*; сандале за купатило; папуче за купатило; женске чарапе; чарапе које упијају зној; пете за женске чарапе; беретке; радни комбинезон, одело; радне блузе, одела; бое [женски крзнени]; капе; чарапе и плетена трикотажа; чизме; получизме; врхови за обућу; улошци против знојења испод пазуха; трегери; пертле за чизме; крагне [одећа]; грејачи за врат; шалови за врат; женске поткошуље; мушке боксерице; мале капе уз главу; боди [женско рубље]; доњи веш; кабанице [одећа]; оквири за шешире; визири на капама; каишеви [одећа]; шалови; собни огртачи; џемпери; пуловери; џемпери [пуловери]; свештеничко одело за богослужења; кратке чарапе; држачи чарапа; подвезице; подвезице за чарапе; горњи делови чизама; улошци за ципеле; блузе, кошуље; јакна или кошуља од платна или сержа за морнаре; кошуље кратких рукава; одећа; шешири; метални делови за обућу; крзно [одећа]; оковратници који се скидају; женске најлонске чарапе, трико; комплети [одећа]; доњи веш за упијање зноја; корсети; одела; готова, конфекцијска одећа; гаћице за бебе [доњи веш]; штитници за уши [одећа]; кравате; горњи делови обуће; камашне, доколенице; кратке панталоне бермуде; панталоне; бициклистичка одећа; спољна одећа; рукавице [одећа]; конфекцијска постава [делови одеће]; шалови, мараме; мараме, шалови; ешарпе као одећа; плетена одећа [одећа]; раменице кошуља; еспадриле; крзнени шалови; фудбалске чизме; фудбалске ципеле, копачке; цилиндри; габардени [одећа]; корсети [доњи веш]; појасеви и стезници; каљаче; прслуци; гајтани за камашне, докопенице, бретеле и нараменице за панталоне; монашки велови; гимнастичке ципеле; капути; водоотпорна одећа; грејачи ногу; грејачи за ноге, електрични; дресови [одећа]; сукње; опрема за бебе [одећа]; ливреје; спортске мајице, дресови; манжетне; манжетне кошуља [одећа]; кецеље[одећа]; муфови [одећа]; наручници, свештеничка одећа; рукавице без прстију; митре [бискупске капе];

папуче; пелерине; дуги капути са крзненим оковратником; одећа за плажу; обућа за плажу; џепови за одећу; пиџаме; хаљине; дрвена обућа, кломпе; сандале; гаће; грудњаци; огртачи, капути; мантили; потпетице за обућу; тоге; кожни обруби за обућу; униформе; пуњене јакне [одећа]; јакне [одећа]; папирна одећа; велови [одећа]; капе за купање; купаће гаће; одећа за купање; бадемантили; портикле, које нису од папира; ђонови за обућу; ципеле; ципеле; потпетице; спортске ципеле; спортске ципеле; муфови за грејање ногу, неелектрични; крампони за фудбалске копачке: спортске чизме*; траке за главу [одећа]; виндјакне; подсукње; скијашке чизме; слипови [доњи веш]; неглижеи [доњи веш]; боди [доњи веш]; бандана мараме; одећа за гимнастику: одећа од имитације коже; одећа од коже; зарови, велови; костими за маскембале; сари; мајице; турбани; аскот кравате; капе за туширање; рибарски прслуци; појасеви за ношење новца [одећа]; џепне марамице; папирни шешири [одећа]; маске за спавање; сукње-панталоне; пончо, одећа; саронг, одећа; рукавице за скијање; хеланке [панталоне]: хаљине на трегере; хаљине без рукава; визири, штитници од сунца као покривала за главу; килоте [доњи веш]; дамски доњи веш; спортске трегер мајице; ваљенке [чизме од ваљане вуне]; свештеничке одоре; глежњаче; сокне које упијају зној; фризерске капе; униформе за карате; униформе за џудо; трикои; кимона; портикле са рукавима, које нису од папира; одећа која садржи супстанце за мршављење; везена одела: штитници штикли за обућу; покривала за главу; рукавице са једним прстом; одећа од латекса: заштитне мајице за водене спортове [rash guards]; одећа са лед светлом; мараме за главу; самолепљиви грудњаци; термо рукавице за уређаје са екраном на додир; маске за лице (одећа), осим за медицинске или хигијенске намене; покривала за лице (оедећа), осим за медицинске или хигијенске намене; рукавице за бициклисте; рукавице за возаче; спортска одећа са уграђеним дигиталним сензорима; ханбок, традиционална корејска одећа.

Кл. 29: екстракти алги за исхрану; желатин; јестиве масти; инћуни, неживи; кикирики путер; путер; «акао путер за исхрану; кокосов путер; путер крем; беланце од јаја; кобасице крвавице: говеђа супа, бујон; говеђа супа; препарати за прављење бујона; кавијар; воће, конзервисано; сухомеснати производи; листићи од кромпира; чипс од кромпира; кисели купус кокос, осушени; репино уље за исхрану; уље репице за исхрану; концентрати за бујон концентрати за говеђу супу; џемови; залеђено воће; супе; суво грожђе; краставчићи; конзервисано поврће; кувано поврће; сушено поврће; уља за исхрану; павлака [млечни производ]; сир; смрзнуто воће; кристализовано воће; крокети; љускари, који нису живи; урме: млеко; рак, који није жив; рибљи филети; сириште, сирило; воће, кувано; намази од воћног желеа: воћна пулпа; месо; риба, која није жива; желе за исхрану, који није посластица; желе од меса; дивљач, која није жива; ђумбиров џем; конзервисана соја, за исхрану; масне супстанце за производњу јестиве масти; намази за хлеб на бази масти; харинге, неживе; јастози, који нису живи; кукурузно уље за исхрану; уље палминих коштица за исхрану; сусамово уље за исхрану; остриге, које нису живе; рибљи желатин за исхрану; шунка; жуманце од јаја; јогурт; препарати за супу од поврћа; сокови од поврћа за кување; месни екстракти; кефир; кумис; напици од млека, у којима млеко преовлађује; сурутка; производи од млека; бодљикави јастог, који није жив; сланина; конзервисано сочиво; маргарин; мармелада; животињска мождина, срж, за исхрану; шкољке, љускари, који нису живи; шкољке, које нису живе; палмино уље за исхрану; прерађен орах; јаја; јаја у праху; јетрена паштета; лук, конзервисан; маслине, конзервисане; маслиново уље за исхрану: коштано уље за исхрану; пектин за кулинарске намене; кисели краставац; грашак, конзервирани; кобасице; усољено месо; састојци за припремање супе; парадајз пире; салате од поврћа; свињска маст; салате од воћа; сардине, неживе; лосос, нежив; бубрежни лој за исхрану; туњевина, нежива; сок од парадајза за кување; сунцокретово уље за исхрану; шкембићи; конзервисана гомољика, тартуф; живина, која није жива; кора од воћа: алгинати за кулинарске намене; млевени бадем; кикирики, припремљен; конзервисане печурке; кокосова маст; кокосово уље за исхрану; конзервисан пасуљ; јетра; намирнице на бази рибе; воћни чипс; шкољке капице, која нису живе; воће конзервисано у алкохолу; полен припремљен као храна; шкампи, рачићи, који нису живи; конзервисана риба; конзервисано месо; морски рачићи, који нису живи; јаја пужева за јело; тофу; мућена павлака, шлаг; свињетина; јестива птичја гнезда; риба у конзерви; рибље брашно за људску исхрану; воће у конзерви; месо у конзерви; уштипци, крофне од кромпира; усољена риба; морски краставац, који није жив; чауре свилене бубе за људску исхрану; поврће у конзерви; паниране кобасице; пахуљице од кромпира; пире од јабука; компот бруснице; тахини; хумус; морске (нори) алге, конзервисане; грицкалице на бази воћа; кисело млеко; кимчи; сојино млеко; милк шејк; конзервисана паприка; сунцокретове семенке, припремљене; рибљи мусеви; безалкохолни пунч од жуманаца; мусеви од поврћа; рибља икра, припремљена; семенке, припремљене; алое вера за људску исхрану; конзервисан бели лук; протеинско млеко; уље од семена лана за исхрану; нискокалорични чипс; нискокалорични хрскави кромпир; лецити н за кулинарске намене; млечни

ферменти за кулинарске намене; компоти; кондензовано млеко; сметана; ферментисано печено млеко; ферментисано млеко; парадајз пире; паста од поврћа; паста од плавог патлиџана; млеко од кикирикија за кулинарске сврхе; бадемово млеко за кулинарске сврхе; пиринчано млеко; артичоке, конзервиране; аранжмани од обрађеног воћа; млеко праху, јакитори (јапански ражњићи од пилетине); булгоги; кандирани ораси; зачињени ораси; зачињено коштуњаво воће; лешници, припремљени; бобичасто воће, конзервирано; гуакамол; прстенови од лука [поховани лук]; фалафел; лимунов сок за употребу у кулинарству: замрзнуто-сушено месо; лиофилизовано месо; дехидрисано месо; овсено млеко; павлака [биљна] на бази поврћа; лиофилизовано поврће; дехидрисано поврће; замрзнуто-сушено поврће; екстра девичанско маслиново уље за исхрану; јестиве ларве мрава, припремљене; јестиви инсекти, неживи; кукуруз шећерац, прерађен; намази на бази орашастих плодова; кнедле на бази кромпира; виршле; виршле у кукурузном тесту на штапићу; сојино уље за исхрану; замене за млеко; бадемово млеко; млеко од киририкија; кокосово млеко; кокосово млеко за кулинарску употребу; напици на бази кокосовог млека; пиринчано млеко за кулинарску употребу; напици на бази бадемовог млека; напици на бази млека од кикирикија; црева за кобасице, природна или вештачка; усољен и сушени бакалар; уштипци од свежег сира; пресована воћна паста; тофу листићи; пљескавице од соје; тофу пљескавице; таџин [готово јело од меса, рибе или поврћа]; темпех; сатај; поврће, прерађено; воће, прерађено; рататуј; кандирана патка; андулете; беле кобасице; касулет; рибани кисели купус; рендани пржени кромпир [hash browns]; омлети; ролнице од купуса пуњене месом; концентрати на бази поврћа за кување; концентрати на бази воћа за кување; намази на бази поврћа; агар-агар за кување; мекушци, неживи; кварк; свеж сир; напици са бактеријама млечне киселине; јестиво цвеће, сушено; кристализовани ђумбир; ђумбир, конзервисани; кисели ђумбир; супе од бобичастог воћа: дезертни крем на бази бобичастог воћа; припремљени оброци на бази поврћа за малу децу; верјус за кулинарске намене; грицкалице на бази меса; грицкалице на бази рибе; грицкалице на бази поврћа.

Кл. 33: ликер од пеперминта; воћни екстракти, алкохолни; битери (горка алкохолна пића); ликер од аниса; анисет [ликер]; аперитиви; арак; дестилована пића; јабуковача; коктели; куракао; дигестиви [ликери и жестока пића]; вино; џин; ликери; медовина; киршч, вишњевача; жестока пића; бренди; пикет; крушковача; саке; виски; алкохолна есенције; алкохолни екстрсакти; алкохолна пића, изузев пива; алкохолна пића која садрже воће; алкохол од пиринча; рум; вотка; помешана алкохолна пића, која нису на бази пива; алкохолна пића на бази шећерне трске; дестилована алкохолна пића на бази житарица; напици на бази вина; соџу, корејска дестилована жестока пића; макголи, корејско традиционално пиринчано вино.

---

(111) **86773** (181) **21.12.2033.**
(210) Ж- 2023-2440 (220) 21.12.2023.
(151) 21.06.2024.
(732) **Code Academy d.o.o. Beograd**, Савски насип 7, 11070, Београд, RS
(740) Предраг Миленковић, адвокат, Краља Милана 29, 11000, Београд
(540)

(531) 27.05.01; 27.05.15; 27.05.17; 29.01.05; 29.01.06
(591) љубичаста, бела
(511) Кл. 41: образовне услуге обуке за рад са рачунарима, додатно образовање, услуге обуке у области развоја рачунарских програма.

---

(111) **86774** (181) **20.12.2033.**
(210) Ж- 2023-2438 (220) 20.12.2023.
(151) 21.06.2024.
(732) **KENVUE INC.**, 199 Grandview Road, Skillman, New Jersey 08558, US
(740) Малешевић О. Владан, Цара Лазара 7, 11000, Београд
(540)

HELIOPLEX SL

(511) Кл. 3: препарати за заштиту од сунца, нарочито креме, лосиони, спрејеви, течности и гелови против добијања боје при сунчању (сан блок); крема, лосион, спреј, гел, течност и бронзер за самотамњење, спреј, крема, гел, течност и лосион за употребу после сунчања, и козметичка подлога која садржи средство за заштиту од сунца (сан блок).

---

(111) **86775** (181) **18.12.2033.**
(210) Ж- 2023-2413 (220) 18.12.2023.
(151) 24.06.2024.
(732) **Светислав Остојић**, Лазаревачки друм 4/18, 11030, Београд-Чукарица, RS

(740) Живко Мијатовић & Партнерс доо Београд, Студентски трг 4, 11000, Београд
(540)

PRVICE
MOJE PRVE CIPELICE . MOJE PRVE USPOMENE

(531) 02.09.01; 09.09.13; 27.05.01; 27.05.10; 27.05.17; 29.01.04
(591) плава
(511) Кл. 25: одећа, обућа, покривала за главу, нарочито обућа за бебе и децу.
Кл. 35: услуге велепродаје и малопродаје, укључујући путем каталошке поруџбине, поштом или електронским путем, одеће, обуће, покривала за главу, нарочито обуће за бебе и децу.

---

(111) **86776** (181) **31.01.2034.**
(210) Ж- 2024-156 (220) 31.01.2024.
(151) 24.06.2024.
(732) **GALENIKA a.d.**, Батајнички друм б.б., 11080, Београд-Земун, RS
(540)

PROJECTA

(511) Кл. 5: фармацеутски препарати.

---

(111) **86777** (181) **02.02.2034.**
(210) Ж- 2024-179 (220) 02.02.2024.
(151) 24.06.2024.
(732) **GALENIKA a.d.**, Батајнички друм б.б., 11080, Београд-Земун, RS
(540)

SOLOSILS

(511) Кл. 5: фармацеутски препарати.

---

(111) **86778** (181) **02.02.2034.**
(210) Ж- 2024-178 (220) 02.02.2024.
(151) 24.06.2024.
(732) **GALENIKA a.d.**, Батајнички друм б.б., 11080, Београд-Земун, RS
(540)

RUBISEPT

(511) Кл. 5: фармацеутски препарати.

---

(111) **86779** (181) **08.11.2033.**
(210) Ж- 2023-2047 (220) 08.11.2023.
(151) 24.06.2024.
(732) **ПРОКУПАЦ ДОО БЕОГРАД**, Кумодрашка 263а, 11000, Београд, RS
(540)

1955
PROKUPAC D.O.O.

(531) 05.07.10; 05.13.06; 14.05.13; 24.01.10; 24.01.13; 27.05.01; 27.05.02; 27.07.01; 27.07.02; 29.01.14
(591) светло браон-златно, црвена, бела
(511) Кл. 21: кућне или кухињске справе и посуде; чешљеви и сунђери; четке (изузев кичица); материјали за прављење четки; прибор за чишћење; челична вуна; непрерађено или полупрерађено стакло (осим стакла које се користи у грађевинарству); стакларија, порцелан, грнчарија и лончарија која није укључена у друге класе; мали апарати за сецкање, млевење и пресовање.
Кл. 29: конзервисано, замрзнуто, сушено и кувано воће и поврће; желеи, џемови, компоти; јаја; млеко и млечни производи; јести ва уља и масти; прехрамбени производи животињског порекла као и поврће и друге хортикултурне производе који су прерађени и припремљени за употребу или очување.
Кл. 30: кафа, чај, какао и замена кафе; пиринач; тапиока, замена кафе, брашно и производи од житарица; хлеб, колачи и посластице; сладоледи; шећер, мед, меласа; квасац, прашак за пециво; со; сенф; сирће, сосови (додаци јелу); зачини.
Кл. 31: пољопривредни, вртларски и шумарски производи и зрневље, свеже воће и поврће, семе, природне биљке, храна за животиње, производи који су израсли из земље који нису били предмет обраде или припреме, непрерађене житарице.
Кл. 32: пиво, минералне и содне воде и друга безалкохолна пића, пића од воћа и воћни сокови, сирупи и други препарати за производњу пића.
Кл. 33: алкохолна пића изузев пива.
Кл. 35: оглашавање и вођење послова, пословно управљање и канцеларијски послови.
Кл. 39: транспортне услуге, паковање и складиштење робе и организовање путовања; услуге складиштења у циљу обезбеђивања услуга које пружају и друга предузећа, превозници и вршиоци транспортних услуга са једне на другу дестинацију као и сортирање робе пре опремања, као и услуге контроле превозних средстава и робе пре транспорта.
Кл. 41: образовне услуге, припремање обуке, разоноде, спортске и културне активности, рекреација као и организовање и вођење семинара, конференција, конгреса, организовање изложби у културне и образовне сврхе, спортска такмичења и издавање текстова, брошура и књига.

Кл. 42: научне и технолошке услуге и истраживање као и пројектовање у вези наведених услуга, услуге индустријске анализе и истраживања које пружају лица индивидуално или колективно а у вези теоријских и практичних аспеката сложеног поља активности, такве услуге обезбеђују професионалци као што су хемичари, физичари, инжењери, компјутерски стручњаци, правници и економисти.
Кл. 43: услуге обезбеђивања хране и пића и привремени смештај.

(111) **86780** (181) **08.11.2033.**
(210) Ж- 2023-2048 (220) 08.11.2023.
(151) 24.06.2024.
(732) **ПРОКУПАЦ ДОО БЕОГРАД**, Кумодрашка 263а, 11000, Београд, RS
(540)

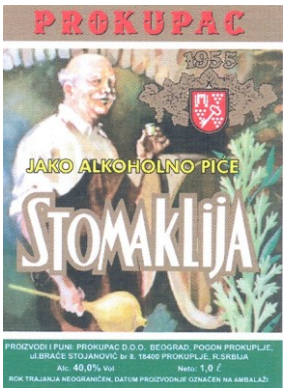

(531) 02.01.15; 02.01.30; 05.01.01; 05.01.21; 05.03.04; 05.03.13; 14.05.13; 24.01.10; 24.01.13; 25.01.01; 27.05.01; 27.05.09; 27.05.10; 27.05.17; 29.01.15
(591) зелена, светло браон, беж, црвена, бела, жута
(511) Кл. 33: алкохолна пића изузев пива

(111) **86781** (181) **08.11.2033.**
(210) Ж- 2023-2049 (220) 08.11.2023.
(151) 24.06.2024.
(732) **ПРОКУПАЦ ДОО БЕОГРАД**, Кумодрашка 263а, 11000, Београд, RS
(540)

(531) 05.03.13; 05.03.15; 05.07.14; 07.01.03; 20.05.01; 24.01.05; 25.01.01; 27.05.01; 27.05.10; 27.05.17; 29.01.01; 29.01.02; 29.01.04; 29.01.07
(591) црвена, златна, светло браон, плава
(511) Кл. 33: алкохолна пића изузев пива

(111) **86782** (181) **14.12.2033.**
(210) Ж- 2023-2351 (220) 14.12.2023.
(151) 24.06.2024.
(732) **MAXI LUX d.o.o.**, Синђелићева 5, 35250, Параћин, RS
(540)

(531) 02.01.11; 03.03.01; 03.03.17; 03.03.24; 05.07.01; 08.07.04; 19.03.05; 25.05.25; 26.11.08; 27.05.01; 27.05.10; 29.01.15
(591) црна, зелена, црвена, златна, жута, бела, наранџаста, плава, браон, беж, сива
(511) Кл. 29: сунцокретове семенке, припремљене; прерађене семенке од сунцокрета.

(111) **86783** (181) **14.12.2033.**
(210) Ж- 2023-2347 (220) 14.12.2023.
(151) 24.06.2024.
(732) **MAXI LUX d.o.o.**, Синђелићева 5, 35250, Параћин, RS
(540)

(531) 03.03.01; 03.03.17; 03.03.24; 08.07.07; 08.07.16; 19.03.05; 25.05.25; 26.11.08; 27.05.01; 27.05.10; 29.01.15
(591) црна, зелена, сива, црвена, златна, жута, бела, браон, наранџаста, беж
(511) Кл. 30: тортиље; тортиља чипс; нацхос [тортиља чипс]; тортиља чипс од кукуруза; цхалупас [тортиље од кукурузног брашна].

(111) **86784** (181) **14.12.2033.**
(210) Ж- 2023-2353 (220) 14.12.2023.
(151) 24.06.2024.
(732) **MAXI LUX d.o.o.**, Синђелићева 5, 35250, Параћин, RS
(540)

(531) 01.15.05; 01.15.11; 03.03.01; 03.03.17; 03.03.24; 05.07.01; 19.03.05; 25.05.25; 26.11.08; 27.05.01; 27.05.10; 29.01.15
(591) црна, сива, бела, црвена, златна, жута, браон, сребрна, наранџаста, бакарна
(511) Кл. 29: сунцокретове семенке, припремљене; прерађене семенке од сунцокрета.

(111) **86785** (181) **14.12.2033.**
(210) Ж- 2023-2352 (220) 14.12.2023.
(151) 24.06.2024.
(732) **MAXI LUX d.o.o.**, Синђелићева 5, 35250, Параћин, RS
(540)

(531) 02.01.11; 03.03.01; 03.03.17; 03.03.24; 05.07.06; 08.07.04; 25.05.25; 26.11.08; 27.05.01; 27.05.10; 29.01.15
(591) црна, зелена, црвена, златна, жута, бела, наранџаста, плава, браон, беж, сива
(511) Кл. 29: зачињен кикирики; кикирики, припремљен; печени кикирики; прерађени кикирики.

(111) **86786** (181) **14.12.2033.**
(210) Ж- 2023-2348 (220) 14.12.2023.
(151) 24.06.2024.
(732) **MAXI LUX d.o.o.**, Синђелићева 5, 35250, Параћин, RS
(540)

(531) 01.15.05; 03.03.01; 03.03.17; 03.03.24; 05.09.15; 08.07.16; 19.03.05; 25.05.25; 26.11.08; 27.05.01; 27.05.10; 29.01.15
(591) црна, црвена, сива, златна, жута, бела, наранџаста, браон, зелена
(511) Кл. 30: тортиље; тортиља чипс; нацхос [тортиља чипс]; тортиља чипс од кукуруза; цхалупас [тортиље од кукурузног брашна].

(111) **86787** (181) **14.12.2033.**
(210) Ж- 2023-2345 (220) 14.12.2023.
(151) 24.06.2024.
(732) **MAXI LUX d.o.o.**, Синђелићева 5, 35250, Параћин, RS
(540)

(531) 19.03.05; 25.05.25; 26.01.03; 26.01.24; 26.05.06; 26.05.18; 26.11.08; 27.05.01; 27.05.24; 29.01.01; 29.01.06; 29.01.08
(591) црна, црвена, бела, сива
(511) Кл. 29: абура-аге [пржени комадићи тофуа]; ауу риба, нежива; хосхи-нори [плочице од сушеног норија]; уаки-нори [пржене плочице сушених нори алги]; авокадо, обрађен; агар-агар за кување; азуки пасуљ, конзервиран; алгинати за кулинарске намене; алое вера за људску исхрану; америчка врста саламе пеперони; ананас, прерађен; ананас, примпремљен; ананас, сушени; ананас у конзерви; андулете; аранжмани од обрађеног воћа; аранжмани од сецканог воћа; арганово уље за кување; арганово уље за кулинарске потребе; ароматизована уља за кување; ароматизована уља за кулинарске потребе; артичоке, конзервиране; артичоке, обрађене; ацидофилно млеко; бадеми, обрађени; бадеми, припремљени; бадемово млеко; бадемово млеко за кулинарске сврхе; базе за прављење милкшејкова; бакалари, неживи; безалкохолни пунч од жуманаца; беланце од јаја; беле кобасице; бели сиреви; бечке кобасице; биљна уља за исхрану; биљне масноће за исхрану; биљни екстракти за кување; биљни концентрати за кување; биљни маслац; биљни протеини неформиране текстуре који се користе као високопротеинска замена за месо; биљно млеко; биљно уље за кулинарске потребе; бистре супе; бланширани орашасти плодови; бобице, прерађене; бобице, смрзнуте; бобице, сушене; бобичасто воће, конзервирано; боб, конзервиран; бодљикави јастог, који није жив; бојзенове јагоде, прерађене; болоњске кобасице; боранија, конзервирана; боранија, прерађена; боранија, припремљена; боровнице, обрађене; боровнице, смрзнуте; боровнице, суве; ботифара; ботифара [кобасице]; бразилски ораси, прерађени; бразилски ораси, припремљени; бранцини, неживи; брзо-смрзнуто воће; брзо-смрзнуто поврће; бруснице, прерађене; бруснице, смрзнуте; бубрежни лој за исхрану; бујон; бујон од морске траве; бујон у коцки; булгоги; булгоги [исечено и зачињено роштиљско месо]; бундева, прерађена; вегетаријанске кобасице; вегетаријанске пљескавице; верјус за кулинарске намене; вештачка слатка павлака [замена за млечни производ]; виршле; виршле у кукурузном тесту на штапићу; вишње, конзервиране; вишње, смрзнуте; вишње, суве; водени кестени, конзервирани; водени кестени, прерађени; водени кестени, припремљени; воће конзервирано или у теглама; воће, конзервисано; воће конзервисано у алкохолу; воће, кувано; воће, прерађено; воће, припремљено; воће у конзерви; воће у теглама; воћна пулпа; воћне пасте; воћни намази; воћни пектин за кување; воћни сокови за кување; воћни чипс; врста кајмака који се послужује уз поподневни чај; ганџанг-геџанг [ракови маринирани у соја сосу]; гарден салата; гимџабан [зачињена јестива алга]; ги пречишћени путер [гхее]; глазирано воће; говедина; говеђа супа; говеђе пљескавице; говеђи бујон; говеђи гулаш; говеђи лој за прехрану; говеђи одресци; горжђе, припремљено; гот-гам [суве јапанске јабуке]; готова јела која се састоје углавном од дивљачи; готова јела која се састоје углавном од меса; готова јела која се састоје углавном од рибе; готова јела која се углавном састоје од замена за месо; готова јела која се углавном састоје од меса, рибе, живинског меса или поврћа; готова јела са каријем; готова предјела која се углавном састоје од меса јастога умоченог у тесто и испрженог; готова предјела која се углавном састоје од морских плодова; готове кари чорбе; готове мисо супе; готове супе; готови бујон од морске траве; готови гулаш; гравлакс; грашак, конзервирани; грашак, обрађен; грашак, припремљен; грашак у конзерви; гргечи, неживи; грејпфрут, прерађен; грицкалице на бази воћа; грицкалице на бази кромпира; грицкалице на бази меса; грицкалице на бази морских алги; грицкалице на бази орашастих плодова; грицкалице на бази пасуља; грицкалице на бази поврћа; грицкалице на бази рибе; грицкалице на бази соје; грицкалице на бази сувог воћа; грицкалице на бази тофуа; грицкалице од кандираног воћа; грицкалице у облику плочица базиране на воћу; грицкалице у облику плочица базиране на орашастим плодовима; грицкалице у облику плочица базиране на орашастим плодовима и сувом воћу; грицкалице у облику плочица базиране на семенкама; грицкалице у облику плочица базиране на сувом воћу; грицкалице у облику плочице на бази орашастих плодова и семенки; грицкалице у облику плочице од органских орашастих плодова и семенки; грчки јогурт; грчки јогурти; гуакамол; гулаш; гумбо; густа крем чорба од морских плодова или поврћа; гушчија паштета; дак булгоги [корејско јело од исечене и зачињене пилетине са роштиља]; дак галби [корејско јело које се већином састоји од пилетине пропржене у пасти од ферментисаних љутих папричица]; дал [готово јело]; датуле, припремљене; датуља, прерађена; датуља, сушена; дезертни крем на бази бобичастог воћа; десерти направљени од замена за млеко; десерти направљени од млечних производа; дехидрирано млеко; дивљач, која није жива; димљена морска храна; димљена пастрмка; димљена риба; димљена скуша; димљене дагње; димљене кобасице; димљени бакалар; димљени лосос; димљени производи од рибе; димљени сир; димљено месо; диње, прерађене; диње, припремљене; додаци од слатке павлаке или млека за напитке; доенџанг џигае [корејско јело које се састоји већином од тофуа са пастом од соје]; дуд, прерађен; ђавоља јаја; ђумбир конзервиран у сирупу; ђумбир,

конзервисани; ђумбиров џем; едамаме, припремљена; екстра девичанско маслиново уље за исхрану; екстра девичанско маслиново уље за кулинарске потребе; екстракти алги за исхрану; екстракти гљива за употребу у кулинарству; екстракти живинског меса; екстракти од парадајза; етуфе; желатин; желе за исхрану, који није посластица; желеи од поврћа; желеи, џемови, компоти; желе од меса; живина, која није жива; животињска маст за исхрану; животињска мождина, срж, за исхрану; животињска уља за кување; животињска уља за храну; животињски бубрези [изнутрице]; животињско млеко; жуманце од јаја; залеђено воће; замене за живинско месо; замене за јаја; замене за киселу павлаку; замене за маргарин; замене за маслац; замене за месо; замене за месо на бази поврћа; замене за млеко; замене за сир; замене за ферментирано млеко; замрзнуте жабље ноге; замрзнути рачићи; замрзнуто воће и поврће; замрзнуто месо; замрзнуто-сушено месо; замрзнуто-сушено поврће; зачињена уља; зачињена уља за кулинарске потребе; зачињени бадеми; зачињени индијски ораси; зачињени мешани орашасти плодови; зачињени орашасти плодови; зачињен кикирики; зачињено коштуњаво воће; зелени чили [готово јело]; зрели сиреви; иверак, неживи; изданци бамбуса, конзервирани; изданци бамбуса, прерађени; изданци бамбуса, припремљени; изданци бамбуса, смрзнути; изданци бамбуса, сушени; издробљени бадеми; издробљени лешници; икра морске пастрмке, припремљена; икра морског јежа ферментирана помоћу соли; икра морског лососа, припремљена; индијски орах, припремљен; инстант гулаши; инстант или готова мисо супа; инстант или готове супе; инстант мисо супа; инстант пире кромпир; инстант супе; инћуни, неживи; инћуни, обрађени; исецкано поврће; исечено поврће за салате; јабуке, обрађене; јагњетина прерађена; јагоде, прерађене; јагоде, смрзнуте; јаја; јаја, млеко и млечни производи; јаја препелице; јаја пужева за јело; јаја у праху; јакитори [јапански ражњићи од пилетине]; јастози, који нису живи; јегуље, неживе; јела од рибе; јестива птичја гнезда; јестива рибља уља за кулинарску употребу; јестива уља и масти; јестиве жабе, неживе; јестиве ларве мрава, припремљене; јестиве масти; јестиве морске алге, обрађене; јестиве семенке, обрађене; јестиви делови орашастих плодова; јестиви инсекти, неживи; јестиво уље од семена камелије; јестиво цвеће, обрађено; јестиво цвеће, сушено; јетра; јетрена паштета; јогурт; јогурт базиран на заменама за млеко; јогурти за децу; јогурти са ниским нивоом масти; јогурти са укусима; јогурти са укусом воћа; кавијар; кавијар од плавог патлиџана; кајсије, обрађене; какао путер; какао путер за исхрану; какдуги [кимчи од ротквице]; какдуги [корејско јело од ферментисане ротквице]; кандирана патка; кандирани бадеми; кандирани кикирики; кандирани ораси; кандирани пекан ораси; канола уље за исхрану; канола уље за кулинарске потребе; кантен [сушени комадићи желеа од агара]; капоната; каселет; кварк; кварк [млечни производ]; кеилбаса кобасице; келераба, прерађена; келпи, обрађени; кељ, обрађени; кељ, прерађен; кефир; киви, прерађен; кикирики, конзервиран; кикирики паста; кикирики преливен васабијем; кикирики, припремљен; кикирики путер; кикирики у конзерви; кимчи; кимчи џигае [корејско јело које се већином састоји од ферментисаног поврћа, прасетине и тофуа]; кинески купус, прерађен; кинески купус, смрзнути; кинеско јело чоп суи [цхоп суеу]; кисела павлака; кисели ђумбир; кисели краставац; кисели краставци; кисели купус; кисело млеко; китово уље за кулинарске потребе; клементине, прерађене; кнедле на бази кромпира; кнедле од кромпира; кобасице; кобасице братвурст [братwурст]; кобасице крвавице; коже од сланине; козје млеко; кокосова маст; кокосово млеко; кокосово млеко за кулинарску употребу; кокосово млеко у праху; кокосово уље за исхрану; кокосов путер; кокос, осушени; кокошја јаја; коктел виршле; коктел луковице; колачи од ракова; колострум за кување; комадићи воћа у теглама; компоти; компот од бруснице; конгџабан [пасуљ куван у соја сосу]; кондензовано млеко; конзервирана говедина; конзервирана говедина са кромпиром и зачинима; конзервирана морска храна; конзервирана свињетина; конзервирана свињетина и пасуљ; конзервиране кобасице; конзервиране маслине; конзервиране, сушене и куване маслине; конзервиране чили папричице; конзервиране шљиве; конзервирани кромпир; конзервирани морски плодови; конзервирани парадајз; конзервирани производи од рибе; конзервирани пужеви; конзервирани спанаћ; конзервирано воће; конзервирано воће и поврће; конзервирано месо, риба, поврће и воће; конзервирано, сушено и кувано воће и поврће; конзервисана гомољика, тартуф; конзервисана паприка; конзервисана риба; конзервисана соја, за исхрану; конзервисан бели лук; конзервисане печурке; конзервисани парадајз; конзервисано, замрзнуто, сушено и кувано воће и поврће; конзервисано месо; конзервисано поврће; конзервисано сочиво; конзервисан пасуљ; концентрати за бујон; концентрати за супу; концентрати на бази воћа за кување; концентрати на бази поврћа за кување; кора од воћа; коштано уље за исхрану; кравље млеко; краставчићи; кремасти јогурти; кремасти млечни производи; кремови за кафу на бази млечних производа; кристализовани ђумбир; крокети; крокети од кромпира; крокети од лососа; кромпир салата; кромпир чипс од слатког кромпира; крушке, конзервисане; крушке, прерађене;

кувана и сушена риба; кувани кукуруз; кувани кукуруз са зачинима; кувани кукуруз са сиром; кувани пужеви; кувани спанаћ; кувано воће; кувано воће и поврће; кувано месо, конзервирано; кувано месо у теглама; кувано поврће; кукурузно уље за исхрану; кукуруз шећерац, прерађен; кукуруз шећерац, у конзерви; кумис; куњка школке, неживе; купине, прерађене; купине, смрзнуте; купус, обрађен; ланено семе за људску конзумацију; ласи; ласи од манга; леблебија, обрађена; леблебије, сушене; леблебије у конзерви; лецитин за кулинарске намене; лешници, припремљени; лигње, неживе; лигње спремљене за људску употребу; лимете, прерађене; лимун, обрађени; лимунов сок за употребу у кулинарству; листови винове лозе, прерађени; логанове малине, прерађене; лосос, нежив; лосос у конзерви; лубенице, прерађене; лубенице, припремљене; лук, конзервисан; љускари, који нису живи; макадамија ораси, прерађени; макадамија ораси, припремљени; маково уље за кулинарске потребе; малине, прерађене; малине, смрзнуте; манго обрађени; мандарине, прерађене; маракује, прерађене; маракује, припремљене; мараскино трешње; маргарин; мармеладе од поморанџе и ђумбира; маскарпоне; маслац од меда; маслац са белим луком; маслац са биљем; маслине за коктеле; маслине, конзервисане; маслине, куване; маслине, обрађене; маслине, припремљене; маслине пуњене бадемима; маслине пуњене пестом у сунцокретовом уљу; маслине пуњене црвеном паприком; маслине пуњене црвеном паприком и бадемом; маслине, сушене; маслиново уље за исхрану; маслиново уље за кулинарске потребе; масне супстанце за производњу јестиве масти; масноће; масти за исхрану; маст кита за исхрану; махунарке, прерађене; махунарке, припремљене; махуне у конзерви; мацутаке печурке, конзервиране; мацутаке печурке, прерађене; мацутаке печурке, припремљене; мацутаке печурке, сушене; меки бели сиреви; меки зрели сиреви; меки сиреви; мекооклопне корњаче, неживе; мекушци, неживи; мермелада; месне прерађевине; месни екстракти; месни намази; месни нарезак; месни наресци; месни одресци; месни сокови; месо; месо, живина и дивљач; месо за кобасице; месо или риба у конзерви; месо, риба, живина и дивљач; месо са роштиља маринирано у соја сосу; месо у конзерви; меџу [ферментисана соја у корејском стилу]; мешавине грицкалица које се састоје од грашка са васабијем, прерађених орашастих плодова, сувог воћа или сувог грожђа; мешавине грицкалица које се састоје од дехидрираног воћа и прерађених орашастих плодова; мешавине грицкалица које се састоје од прерађеног воћа, прерађених орашастих плодова или сувог грожђа; мешавине за безалкохолни пунч од јаја; мешавине за припрему бујона; мешавине за припрему супе; мешавине сувог воћа; мешана биљна уља за исхрану; мешана биљна уља за кулинарске потребе; мешана јестива уља; мешани сиреви; милк шејк; млади кукуруз, прерађени; млади лук, прерађен; млаћеница; млевени бадем; млевени бели лук, конзервиран; млевено воће; млевено месо; млеко; млеко без лактозе; млеко и млечни производи; млеко обогаћено витаминима; млеко обогаћено витамином д; млеко од кикирикија [безалкохолни напитак]; млеко од кикирикија за кулинарске сврхе; млеко од киририкија; млеко од конопље за употребу као замена за млеко; млеко од орашастих плодова као замена за млеко; млеко од соје за кулинарске потребе; млеко са ниским нивоом масти; млеко, сир, путер, јогурт и други млечни производи; млеко у праху; млечни производи базирани на заменама за млеко; млечни ферменти за кулинарске намене; морска храна, нежива; морске (нори) алге, конзервисане; морски јежеви, неживи; морски краставац, који није жив; морски рачићи, који нису живи; мортадела; мусеви од меса; мусеви од поврћа; мућена павлака, шлаг; намази за хлеб на бази масти; намази на бази белог лука; намази на бази воћа; намази на бази кикирикија; намази на бази млека; намази на бази орашастих плодова; намази на бази поврћа; намази од воћног желеа; намази од лешника; намази од лимуна; намази од маслина; намази од меса; намази од тикве; намаз од шкампа; намирнице на бази рибе; напици базирани на заменама за ферментирано млеко; напици за бази млека који садрже кафу; напици који се праве од јогурта; напици који се углавном састоје од млека; напици на бази бадемовог млека; напици на бази јогурта; напици на бази кокосовог млека; напици на бази млека; напици на бази млека који садрже воће; напици на бази млека који садрже воћне сокове; напици на бази млека од кикирикија; напици на бази млека са укусом ваниле; напици на бази млека са укусом јагоде; напици на бази млека са укусом чоколаде; напици на бази пиринчаног млека; напици на бази соје као замена за млеко; напици од млека, у којима млеко преовлађује; напици са бактеријама млечне киселине; нарезани комади овчетине; нарезано воће; нарезано воће, конзервирано; нарезано поврће, конзервирано; нар, прерађен; нар, припремљен; нато [ферментисана зрна соје]; незрели свежи сиреви; некувано воће, припремљено; некувано поврће, припремљено; немасни јогурти; немлечне замене за млеко; нерафинисано уље које се користи за кулинарске потребе; нискокалорични чипс од кромпира; нордијске купине, прерађене; обрађена јаја; обрађена љутика као поврће; обрађене брескве; обрађене поморанџе; обрађени бетелови ораси; обрађени кокос; обрађени коренови дораја [балон цвећа]; обрађени кромпир; обрађени пужеви [ескарготи]; обрађени црни лук; обрађено месо;

обрано млеко; овсено млеко; овчије млеко; овчији сир; огрозд, прерађен; ои-собаги [кимчи од краставца]; ољуштени парадајз; ољуштени шљивасти парадајз; ољуштени шљивасти парадајз у конзерви; омлети; омоти за кобасице; омоти за кобасице и њихове имитације; омоти за кобасице од природних црева; омоти за кобасице од синтетичких материјала; омоти за храну од целулозе; омоти за храну од целулозе ојачане папиром; ораде, неживе; ораси, обрађени; орашасти плодови без љуске; органски кремови; органско кокосово уље за кување и припрему хране; органско кокосово уље за кулинарске потребе; органско млеко; остриге, које нису живе; оцеђени бели меки сиреви; оцеђени сиреви; очишћени бели лук; павлака [биљна] на бази поврћа; павлака за кување у праху; павлака [млечни производ]; пакована јела која се првенствено састоје од меса, рибе, живинског меса или поврћа; пакована меса; паковани оброци који се углавном састоје од дивљачи; паковани оброци који се углавном састоје од живинског меса; паковани оброци који се углавном састоје од меса; паковани оброци који се углавном састоје од морских плодова; паковани оброци који се углавном састоје од рибе; палмино уље за исхрану; палмино уље за кулинарске потребе; паниране и пржене јалапено паприке; паниране кобасице; панирани пилећи медаљони; папаја, обрађена; паприке, обрађене; паприке, припремљене; парадајз пире; паста од белог лука за кување; паста од гуаве; паста од плавог патлиџана; паста од поврћа; пасте од икре рачића; пасте од поврћа; пасте од риба; пасте од тикве; пастеризовано млеко; пастирска пита; пастрами; пастрмка, нежива; пасуљ, обрађени; пасуљ, припремљен; пасуљ, сушени; пасуљ у конзерви; пахуљице од кивија; пахуљице од кокоса; пахуљице од кромпира; пачја јаја; паштета од артичоке; паштета од поврћа; паштетет од инћуна; пекан ораси, прерађени; пекан ораси, припремљени; пекмез од лимуна; пектин за кулинарске намене; пеперонцини, обрађене; перила уља за исхрану; перила уља за кулинарске потребе; печена говедина; печени бадеми; печени бели лук; печени индијски ораси; печени кестени; печени кикирики; печени кромпир; печени лешници; печени макадамија ораси; печени мешани орашасти плодови; печени орашасти плодови; печени орашчићи; печени пасуљ; печени пасуљ у парадајз сосу; печени пекан ораси; печурке, обрађене; печурке, припремљене; пикантни кисели краставци; пилетина; пилећа крилца; пилеће пљескавице; пилеће салате; пилећи бујон; пилећи крокети; пилећи мус; пилећи терин; пимиенто паприке, обрађене; пињоли, обрађени; пиреи од поврћа; пире кромпир; пире од воћа; пире од икре рака; пире од јабука; пире од маслина; пире од печурака; пире од плавог патлиџана; пире од тикве; пиринчано млеко; пиринчано млеко за кулинарску употребу; пиринчано млеко као замена за млеко; пистаћи, прерађени; пистаћи, припремљени; пића ферментисана помоћу бактерије млечне киселине; пихтије; плаве дагње, неживе; плави сир; плодови ораха; пљескавице од поврћа; пљескавице од соје; поврће конзервирано или у теглама; поврће конзервирано у сирћету; поврће конзервирано у уљу; поврће кувано у сирћету; поврће, прерађено; поврће пречено на роштиљу; поврће укисељено у сирћету; поврће у конзерви; поврће у теглама; пола-пола павлака [мешавина млека и крема]; полен припремљен као храна; полуобрано млеко; помфрит; помфрит од тапиоке; посољени индијски орах; поховане лигње; предјела; предјела која се првенствено састоје од меса, рибе, живинског меса или поврћа; предјела на бази поврћа; преливи за брускете; преливи од орашастих плодова; препарати за прављење бујона; препарати за супу од поврћа; препржени пасуљ; прерађена аракача; прерађена гравиола; прерађена карамбола; прерађена лимунска трава; прерађена љускаста анона; прерађена морска храна; прерађена саподиља; прерађена спирулина; прерађена тапиока; прерађена фејоа [ананасна гуава]; прерађена хикама; прерађене акаи бобице; прерађене алге за људску употребу; прерађене гоџи бобице; прерађене дуње; прерађене клице; прерађене лутке пчела за људску конзумацију; прерађене маслине, конзервиране; прерађене махунарке; прерађене морске алге; прерађене семенке бундеве; прерађене семенке лубенице; прерађене семенке од сунцокрета; прерађене чиа семенке; прерађени бели лук; прерађени бели лук који служи као поврће; прерађени едамаме; прерађени индијски ораси; прерађени кактус за исхрану; прерађени кикирики; прерађени морски плодови; прерађени орашасти плодови; прерађени парадајз; прерађени патлиџан; прерађени плодови личија; прерађени производи од рибе за људску исхрану; прерађени радич; прерађени сир; прерађени тореја орах; прерађено воће и поврће; прерађено јестиво коренасто поврће; прерађено јестиво цвеће у кристализованом облику; прерађено коренасто поврће; прерађено корење за људску исхрану; прерађено нони воће; прерађен орах; прерађено семе брашнастих банана; прерађено сочиво; пресована воћна паста; прехрамбени производи од рибе; пржене брашнасте банане; пржени кромпир; пржено месо; припремљена говедина; припремљена јела од меса; припремљена јела од рибе; припремљена морска трава за прављење супе; припремљена сојина зрна; припремљене махунарке; припремљене семенке бундеве; припремљене супе од морске траве; припремљени бујон; припремљени кокос; припремљени оброци на бази поврћа за малу децу; припремљени ораси; припремљени пињоли; припремљени свињски папци; припремљено јестиво коренасто поврће;

припремљено коренасто поврће; припремљено месо; припремљено сочиво; производи за прављење бујона; производи од млека; производи од рибе припремљени за људску конзумацију; производи од рибе у теглама; прокељ, прерађен; протеинско млеко; прочишћени маслац; прстенови од лука [поховани лук]; пужеви припремљени за људску исхрану; пуномасно млеко; пуњене чили паприке; пуњења на бази воћа за воћне пите; пуњења на бази воћа за торте и пите; путер; путер крем; путер од бадема; путер од индијског ораха; путер од јабука; путер од орашастих плодова; путин [канадско јело које се састоји од помфрита и сирног груша који се преливају сафтом]; рабарбаре, прерађене; рак, који није жив; ракови, неживи; рататули; ребра [одрезак од меса]; рендани пржени кромпир [хасх бровнс]; репа, обрађена; репино уље за исхрану; риба и пржени кромпир; риба, која није жива; рибани кисели купус; риба, обрађена; риба у конзерви; рибља икра, прерађена; рибља икра, припремљена; рибља паштета; рибље брашно за људску исхрану; рибље кобасице; рибље пихтије; рибље пљескавице; рибље шницле; рибљи бујон; рибљи желатин за исхрану; рибљи колачићи; рибљи крокети; рибљи мехури; рибљи мусеви; рибљи терин; рибљи филети; рибљи штапићи; ролнице од купуса пуњене месом; ролнице од сувог воћа; ролована укисељена харинга; рости; сабљарке, неживе; салама; салата од икре ципла; салата од купуса; салате за предјело; салате од воћа; салате од воћа и поврћа; салате од махунарки; салате од поврћа; самгјетанг [корејска пилећа супа са женшеном]; сардине, неживе; сардине у конзерви; сарме; сармице; састојци за припремање супе; сатај; сафаладе; сашими; свеже месо; свеж сир; свињетина; свињска маст; свињски котлети; семенке банане за кување, припремљене; семенке од мака, обрађене; семенке, припремљене; семенке припремљене за људску конзумацију; семенке припремљене за људску конзумацију, које нису зачини или ароме; семенке сусаме, обрађене; сеолеонгтанг [корејска чорба од костију вола]; сецкани бели лук, конзервирани; сечено воће; сечено поврће; сипе, неживе; сир; сиреви који дозревају помоћу плесни; сиреви са биљем; сиреви са зачинима; сиреви у облику умака; сиреви у праху; сириште, сирило; сирни намази; сирове кобасице; сирове пљескавице; сирово воће, ољушћено; сирово воће, припремљено; сирово воће, сечено; сирово поврће, ољушћено; сирово поврће, припремљено; сирово поврће, сечено; сир од козјег млека; скуша у конзерви; сланина; сланина у комадићима; слатка павлака у праху [млечни производи]; слатки кромпир, прерађен; слатки кромпир, прерађени; смеђа горушица, прерађена; сметана; смокве, прерађене; смокве, припремљене; смрзнута јаја; смрзнута јела која се састоје првенствено од меса, рибе, живинског меса или поврћа; смрзнута орлова папрат [бујад]; смрзнута пакована предјела која се углавном састоје од морских плодова; смрзнута предјела која се састоје првенствено од морских плодова; смрзнута предјела која се састоје првенствено од пилетине; смрзнута риба; смрзнута чорба; смрзнут бели лук; смрзнуте дагње; смрзнути плодови мора; смрзнути помфрит; смрзнути спанаћ; смрзнуто воће; смрзнуто поврће; сојина зрна, прерађена; сојино млеко; сојино млеко [замена за млеко]; сојино уље за исхрану; сојино уље за кување; сојино уље за употребу у кулинарству; сокови од поврћа за кување; сок од лимете за кување; сок од парадајза за кување; сок од тартуфа; сок од шкољки; срце палме, прерађено; стогодишња јаја; сува икра од харинге; сува риба; сува рибизла; суве бруснице; суве гљиве; суве дагње; суве јагоде; суве папаје; суве смокве; суве шљиве; суви дуријан; суви личи; суви лонган; суви манго; суво грожђе; суво месо; султанија, сува; сунцокретове семенке, припремљене; сунцокретово уље за исхрану; сунцокретово уље за кулинарске потребе; супа, конзервисана; супа од црвеног пасуља; супа са месним кнедлама; супе; супене коцке; супе од бобичастог воћа; сурими; сурутка; сусамово уље за исхрану; суфлеи од батата; суфлеи од бундеве; суфлеи од поврћа; суфлеи од сира; сухомеснати производи; суџук [кобасице]; сушена говедина; сушена лигња; сушена месна влакна; сушена репа; сушена риба; сушена сојина зрна; сушена сочива; сушена сурутка; сушена усољена говедина; сушена шунка; сушене јестиве алге; сушене јестиве гљиве; сушене јестиве морске алге; сушене јестиве сребрне уши; сушене јестиве црне гљиве; сушене махунарке; сушени рачићи; сушени тартуфи [јестиве гљиве]; сушено воће; сушено воће и поврће; сушено месо; сушено поврће; тангерине, прерађене; тапенада; тахини; таџин [готово јело од меса, рибе или поврћа]; твеџи булгоги [корејско јело од исечене и зачињене прасетине са роштиља]; тврди сиреви; текстурисани протеини поврћа за употребу као додаци месу; телетина; телећи бујон; темпех; темпура од морске хране; темпура од поврћа; терини; терини од меса; терини од морских плодова; терини од поврћа; тестенине за супу; течни јогурти; тиква, прерађена; толстолобици, неживи; тофу; тофу листићи; тофу пљескавице; тофу пржен у уљу; трешње, обрађене; туњевина, нежива; туњевина у конзерви; ћићарон; ћуретина; ћурећа сланина; ћуреће кобасице; ћуреће пљескавице; ћуфте; ћуфте од кромпира; укисељена јаја; укисељена кора од лубенице; укисељена риба; укисељене јалапено паприке; укисељене паприке; укисељене ротквице; укисељене свињске ножице; укисељене харинге; укисељени лук; укисељени црвени лук; укисељено воће; укисељено поврће; укишељено воће и поврће;

уља за исхрану; уља за кување; уља од орашастих плодова; уља од орашастих плодова за кулинарске потребе; уље бундевиних семенки за кулинарске потребе; уље за печење на биљној бази у спреју; уље за печење у спреју; уље кикирикија за кулинарске потребе; уље кита за исхрану; уље од грожђаних коштица за исхрану; уље од кикирикија за исхрану; уље од пиринчаних мекиња за исхрану; уље од семена лана за исхрану; уље од семенке бундеве за исхрану; уље од семенки грожђа за кулинарске потребе; уље од уљане репице за кулинарске потребе; уље палминих коштица за исхрану; уље палминог језгра за кулинарске потребе; уље пиринчаних мекиња за кулинарске потребе; умаци на бази млека; умаци од пасуља; умаци од сира; умаци од чилија са сиром; унапред исецкане салате од поврћа; уншиу мандарине, прерађене; урме; усољена јаја; усољена риба; усољен и сушени бакалар; усољено месо; усољено поврће; ухт млеко; уштипци, крофне од кромпира; уштипци од ренданог кромпира; уштипци од свежег сира; фалафел; ферментисани тофу; ферментисано млеко; ферментисано печено млеко; филети бакалара; филети инћуна; филети од пилећих груди; филипинске кућице, неживе; флаширана морска храна; фонди од сира; формирани текстурисани биљни протеин који се користи као замена за месо; франкфуртске кобасице; француске кремасте кнедле; харинге, неживе; хегис [шкотско јело од изнутрица]; хидрогенизована уља за исхрану; хидрогенизована уља за кулинарске потребе; хоботнице, неживе; хумус; цацики [тзатзики]; цезар салата; црвене наранџе, прерађене; црвене рибизле, прерађене; црвене рибизле, смрзнуте; црвени лук, конзервисан; црвени лук, прерађен; црвени лук, припремљен; црвени пасуљ, конзервиран; црвени снепер, неживи; црева за кобасице, природна или вештачка; црева за омоте за храну; црева за прављење крвавице; црева за прављење омота за кобасице; црне рибизле, прерађене; црне рибизле, смрзнуте; црни лук, припремљен; чај с млеком на бази млека; чај с млеком, у којем превладава млеко; чауре свилене бубе за људску исхрану; чварци; чедар сир; чеонгукџанг џигае [корејско јело које се већином састоји од тофуа са богатом пастом од соје]; чиа семенке, припремљене; чили са месом; чипс од банане; чипс од зелене банане; чипс од јабука; чипс од кеља; чипс од кромпира; чипс од поврћа; чипс од свињске коже; чипс од соје; чипс од тапиоке; чипс штапићи од кромпира; чорбе; чоризо [цхоризо]кобасице; џабан-гим [зачињене морске алге]; џемови; џемови од ананаса; џемови од боровнице; џемови од бресквe; џемови од вишања; џемови од воћа; џемови од јагоде; џемови од јапанске шљиве; џемови од кајсија; џемови од купине; џемови од малине; џемови од рабарбаре; џемови од трешања; џемови од црних рибизла; џемови од шљиве; шантили крем; шаран, неживи; шаргарепе, конзервисане; шаргарепе, прерађене; шаргарепе, припремљене; шаргарепе у конзерви; шваргла+л19046; шитаке печурке, конзервиране; шитаке печурке, прерађене; шитаке печурке, припремљене; шитаке печурке, сушене; шиш кебаби; шкампи, који нису живи; шкампи, рачићи, који нису живи; шкампи у кокосу; шкембићи; шкољке абалоне, неживе; шкољке капице, која нису живе; шкољке, које нису живе; шкољке, љускари, који нису живи; шлаг; шљиве, прерађене; шпанска лимета; шпаргла, конзервирана; шпаргле, обрађене; штапићи моцареле; штапићи од тофуа; шунка.

Кл. 30: цхаи чај; цхалупас [тортиље од кукурузног брашна]; цхимицхангас [пуњене тортиље пржене у дубоком уљу]; цхоw меин [јела на бази резанаца]; цхоw меин резанци; фарина (јело од житарица); мате; мизо-уокан-но-мото [јапанске кондиторске мешавине на бази слатког желеа од азуки пасуља]; нацхос [тортиља чипс]; нерикири [традиционални јапански кондиторски производ који се састоји од меког зашећереног омота који садржи џем од слатког пасуља]; qуесадиллас [пуњене тортиље]; сансхо у праху [јапански бибер као зачин]; сопапиллас [пржена пецива]; териуаки умак; вла [млечни крем]; woн тон кнедле; агенси на бази скроба за сладолед; азијски резанци; алва; алге [зачин]; америчке палачинке [палачинке]; арома ваниле за кулинарске намене; арома ваниле који се користе за храну и пиће; аромартизовани лед; ароматизоване соли; ароматизовани желе у кристалима за израду желе слаткиша; ароматизовано сирће; ароматични додаци за храну; ароме бадема, осим есенцијалних уља, за напитке; ароме бадема, осим есенцијалних уља, које се користе за прехрамбене производе; ароме бадема, осим есенцијалних уља, које се користе за храну и пиће; ароме за кафу; ароме за колаче, изузев етарских уља; ароме за пића, изузев етарских уља; ароме, које нису етарска уља; ароме лимуна, осим есенцијалних уља, које се користе за прехрамбене производе; ароме, осим есенцијалних уља, за маслац; ароме, осим есенцијалних уља, за сир; ароме, осим етарских уља, за супе; ароме слада које се користе за храну и пиће; аспартам за кулинарске намене; афогато [напици на бази кафе која садрже сладолед]; баварски крем; багети [француске векне]; бадеми преливени чоколадом; бадеми са шећерним преливом; бадемово тесто; балзамико сирће; баози; безглутенски хлеб; беле чоколаде; бели лук у праху; бели лук у праху [зачин]; бели чај; бели шећер; бечка пецива; бибер; бибимбап [корејско јело које се првенствено састоји од куваног пиринча са додацима као поврће и говедина]; бибимбап [мешавина пиринча са поврћем и јунетином]; бикарбона сода за кување; биљне ароме, осим есенцијалних уља, за

напитке; биљне инфузије; биљни концентрати као зачини; биљни препарати за употребу као замена за кафу; биљни чајеви; биљни чајеви, осим за медицинске потребе; биндаетеок [палачинке на корејски начин које су направљене од желеа слатког адзуки пасуља]; бисквит са путером; бискоти [бисцотти]; божићни пудинг; бомбоне на бази скроба; бомбоне од менте; бомбоне од црвеног женшена; бомбоне од шећера; бомбоне са женшеном; бомбоне са какаом; бомбоне са карамелом; бомбоне са маслацем и карамелом; бразилски ораси преливени чоколадом; браон сос; браон шећер; брашно; брашно без глутена; брашно за бели хлеб; брашно за торте и колаче; брашно за хлеб; брашно за црни хлеб; брашно и производи од житарица; брашно од боба; брашно од јобових суза; брашно од кромпира; брашно од махунарки; брашно од мунго пасуља; брашно од пиринча; брашно од слачице; брашно од хељде; брашно са високим садржајем глутена; брашно тапиоке; брашно широке намене; бродски двопек; булгур; буритоси; ванила ароме за напитке; ванила ароме за храну; ванилин [замена за ванилу]; ванилин шећер; васаби прах; васаби прах [јапански рен]; вафел производи; вафли са пуњењем; вегетаријанске пљескавице[сендвичи]; вегетеријански колачи; везивни агенси за сладолед; векна са месом; векне хлеба; вермићели; вештачки заслађивачи за кулинарске намене; вијетнамски резанци; винско сирће; виршле у тесту; високопротеинске плочице од житарица; вишенаменско брашно са додатком прашка за пециво и соли; вода поморанџиног цвета за кување; вон тон чипс; ворчестер сос; воће преливено чоколадом; воћна пита; воћна пита са бресквама; воћна пита са вишњама; воћна пита са јабукама; воћне ароме које се користе за храну и пиће, осим екстракта; воћне ароме, осим есенцијалних уља, за напитке; воћне ароме, осим есенцијалних уља, које се користе за прехрамбене производе; воћне бомбоне [слаткиши]; воћне желе бомбоне; воћне пите; воћне посластице; воћни желе [слаткиши]; воћни колачи; воћни преливи [сосови]; воћни сладолед; воћни сладоледи; воћни сладоледи на штапићу; воћни тарт; воћни хлеб; воћни чајеви; воћно сирће; гарам масала; глазирани колачи у корпици; глазуре за колаче; глазуре за шунку; глукоза за кулинарску намену; глутен припремљен као храна; глутенски додаци за кулинарске намене; горко-слатка чоколада; готова јела која се првенствено састоје од тестенина и пиринча; готова јела на бази резанаца за малу децу; готова јела од пиринча; готова јела од тестанине; готова јела са пиринчем; готова јела са тестенином; готова тестенина; готови васаби; готови напици на бази какаа; готови напици на бази кафе; готови напици од какаа; готови напици од кафе; готови оброци од резанаца; готови равиоли; гохугару [млевена љута паприка]; гочујанг [ферментирани намаз од љутих папричица]; грахам крекери; гриз; грицкалице на бази житарица; грицкалице на бази маслаца и карамеле; грицкалице на бази пиринча; грицкалице на бази цереалија које не садрже глутен; грицкалице од екструдиране пшенице; грицкалице од екструдираног кукуруза; грицкалице од кукурузног брашна са укусом сира; грицкалице од муслија; грицкалице од пшенице; грицкалице од тапиоке; гуме за жвакање без шећера [кондиторски производи]; гуме за жвакање, не за медицинске потребе; гумене бомбоне; гумени слаткиши; гум паста [кондиторски производ]; данска пецива; дански путер кекс; данско пециво; двопек; дезерти од сладоледа; дезерт од мрвљене јабуке; дезерт од мрвљене рабарбаре; дезерт од мрљеног воћа; дезерт од муслија; демерара шећер; десерти са желатином са укусима [заслађивачима]; десерти са желатином са укусима и заслађивачима; десертни пудинг; десертни суфлеи; додаци за згушњавање хране за кување; додаци јелима; ђевреци од више врста житарица; ђумбир у праху који се користи као зачин; еклери; експандиране куглице са укусом сира [грицкалице од кукуруза]; експандирани пиринач; екстракти кафе; екстракти квасца за људску исхрану; екстракти који се користе као ароме за храну, осим есенцијалних уља; екстракти, осим есенцијалних уља, за додавање арома напицима; екстракти, осим есенцијалних уља, за додавање арома храни; екстракти слада који се користе као ароме за храну; екстракти чаја за кување; екструдиране грицкалице од тапиока скроба; енглески крем; енглески крем [печени десерти]; енглески мафини; енчиладе [пуњене тортиље]; ерл греј чај; есенције за исхрану, изузев етарских есенција и етарских уља; еспресо кафа; жвакаћа гума; жвакаће гуме за освежавање даха; жвакаће гуме [кондиторски производи]; желатин са укусима [заслађивачима]; житарице за доручак; житарице припремљене за људску конзумацију; житарице спремне за јело; замена за пиринач; замене за какао; замене за кафу; замене за кафу на бази цикорије; замене за марципан; замене за сладолед; замене за сладоледе на бази соје; замене за чај; замене за шећер за кулинарске намене; замрзнута-сушена јела чији је главни састојак пиринач; замрзнута-сушена јела чији је главни састојак тестенина; замрзнуте интегралне житарице; затар мешавина зачина; затворена пита с месом; зачини; зачини за печење; зачини и прилози на бази какаа за храну и пића; зачини на бази сушене смокве; зачини у праху; зачин од сушених чили папричица; зачинска паприка; зачинска со која се користи за кување; зачински додаци; зачињена паста од пасуља као прилог храни; зачињена со; зачињени колачићи; зашећерени бадеми; зелени чај; зити; златни сируп [шећерни сируп], меласа; зрна кафе преливена чоколадом; зрна

кафе преливена шећером; зрна преливена шећером [кондиторски производи]; инјеолми [пиринчани колачи са глутеном који су обложени пасуљом у праху]; инстант јапански пшенични резанци; инстант јапански резанци са хељдиним брашном; инстант кафа; инстант каше; инстант кинески резанци; инстант мешавине за кафу; инстант пиринач; инстант резанци; инстант смесе за палачинке; инстант смесе за пудинг; инстант чај; интегрални хлеб; интегрално брашно; интегрално брашно за хлеб; италијанска пецива; италијански резанци; италијански трифл; јаворов сируп; јаксик [корејско јело које се првенствено састоји од слатког пиринча са додатим орашастим плодовима и урмама]; јамајчански сос; јамбалаја [зачињено креолско јело на бази пиринча с мешавином рибе и меса попут шкампа, пилетине, шунке и љуте кобасице]; јапански зелени чај; јапански прах од корена биљке марант за кулинарске потребе; јапански резанци; јапански чај направљен од морских трава у праху; једнозрна пшеница, прерађена; јеотгал [корејски зачин који се прави од усољене и ферментиране морске хране]; јестива со; јестиве вафл-корпице; јестиве корнет-корпице; јестиве корпице за тортиље; јестиве корпице од вафла; јестиве корпице од корнета; јестиве корпице од чоколаде; јестиве налепнице за украшавање посластица; јестиви лепак за украшавање посластица; јестиви папир; јестиви папир за колаче; јестиви папирни украси од пиринча за торте; јестиви папир од пиринча; јестиви пчелињи восак; јестиви украси од обланди за торте; јестиво замрзнуто воће; јестиво саће; јечмено брашно; јиаози; јоркширски пудинг; јохкан [штанглице које се праве од пасте на бази слатког пасуља]; јуфка тесто; кадуља [зачин]; какао; какао екстракти за људску исхрану; какао мешавине; какао намази; какао напици са млеком; какао у зрну; какао у праху; канапеи; кангзхуан чај [ферментисани кинески чај]; канелони; капелини тестенине; капкејк колачи; капра; капсуле за чај, пуне; капсуле кафе, напуњене; капсуле које садрже биљне инфузије; капсуле с кафом, пуне; капсуле с чајем, пуне; капућино; карамеле; карамеле (тоффеес); карамеле [бомбоне]; карамел крем; карамел прелив; каранфилић [зачин]; кари [зачин]; кари зачини; кари паста; кари сос; кари сосови; кари у праху [зачин]; касутера [јапански колач од бисквита]; кафа; кафа без кофеина; кафа, чај, какао и замена кафе; кафа, чај, какао и њихове замене; кафене есенције; каша од хељде; каше на бази млека за прехрану; квасац; квасац за варење пива; квасац за кулинарске потребе; квасац, прашак за пециво; квасац у праху; кекс; кекс који се служи уз аперитив; кекс са укусом сира; кесице за посуде за филтрирање кафе, пуне; кечап од парадајза; кечап [сос]; кикирики преливен чоколадом; кимбап [корејско јело од пиринча]; кимчи палачинке; кинеска шећерна трска, прерађена; кинеске кнедле; кинеске кнедле куване на пари; кинеске пуњене кнедле; кинески резанци; кинески резанци од пиринча; киноа, прерађена; кисели и слатки сосови; кисело тесто; кифлице без глутена; киш; клинчић у праху [зачин]; кнедле; кнедле на бази брашна; кнедле од пиринча; кнедле од шкампи; кобасице умотане у тесто; кокице; кокице из микроталасне пећнице; кокице преливене карамелом; кокице преливене шећером; кокосово брашно за људску исхрану; колачи; колачи обложени чоколадом; колачи од бадема; колачи од бисквита; колачи од житарица; колачи од житарица [мусли плочице]; колачи од овсене каше; колачи од пиринча; колачи од прженог теста; колачи од проса; колачи од сладоледа; колачи од чоколаде; колачи са путером од кикирикија; колачи са шљивама; колачи с маслацем; колачи с млаћеницом; колачићи без глутена; колачићи од ђумбира; колачићи од лука; колачићи са чоколадним мрвицама; колачићи среће; колачи у корпици; колач наполеон; колач пита; комади кристал шећера [кондиторски]; комбуха; комбу ча [јапански чај од морске траве]; кондиторски производи; кондиторски производи без глутена; кондиторски производи за украшавање новогодишње јелке; кондиторски производи на бази сирупа од шећера; кондиторски производи на бази струганог леда; кондиторски производи од чоколаде; кондиторски производи са маслацем и карамелом; кондиторски производи са смрзнутим јогуртом; конзервирани влашац; конзервирани шпагети у сосу од парадајза; конзервисане баштенске траве [зачини]; коре за пицу; коре за тарт; корејски резанци; корнети за сладолед; корнфлекс; коцке леда; коџи [који - ферментисани пиринач са сладом]; коштуњаво воће са чоколадним преливом; коштуњаво воће у праху; красуљица, конзервисана; крекери; крекери без глутена; крекери за сир; крекери од тапиоке; кремасте торте; крем бруле; крем-пите; кристализовани камени шећер; кристализовани лимунов сок [зачин]; кристал шећер; кристал шећер за кување; кроасани; кроасани са чоколадом; кроканти од кикирикија; крофне; крутони; кувана кафа; куване интегралне житарице; кувани пиринач; кукурузни гриз; кукурузни сируп за кулинарске потребе; кукурузни скроб за кулинарске потребе; кукурузни флипс са укусом сира; кукурузни чипс; кукурузно брашно; кукуруз, прерађени; кукуруз, пржени; куркума; куркума за исхрану; кус-кус; кухињска со; кухињска со помешана са семенкама сусама; лазање; лакса; ланено семе за кулинарску употребу [зачин]; ледена кафа; ледени колачи; ледени чај; лед за освежавање; лед, природни или вештачки; леђа пита са јабукама; лепљиви [воштани] пиринач; лизалице; лизалице [кондиторски производи]; лимун ароме, осим есенцијалних уља, за напитке; лимунске ароме, осим

есенцијалних уља, које се користе за храну и пиће; лисната пецива; лиснато тесто; ло меин [ло меин] кинеско јело; љуте папричице у праху [зачин]; љути сосови; мајонез; макадамија ораси преливени чоколадом; макарони; макарони са сиром; макарунси; макарунси од кокоса; маки суши; малтоза; малтоза која се користи у исхрани; манго чатни [зачин]; манду [ролнице направљене на корејски начин]; манука мед; маринаде; маринара сосови; марципан; материјали за везивање кобасица; матични млеч; матични млеч за људску исхрану, није за медицинске потребе; мафини; махуне ваниле; мед; мед са лековитим биљем; меке переце; меласа за исхрану; ментол бомбоне за освежавање даха; ментол за посластице; меринге лимун пита; месечеви колачи; мешавина зачина за утрљавање на храну; мешавина зачина са каријем; мешавине грицкалица које садрже крекере, переце или кокице; мешавине за глазуре; мешавине за инстант десертне пудинге; мешавине за колаче; мешавине за пецива; мешавине за припрему кангзхуан чаја; мешавине за припрему комбуха чаја; мешавине за припрему умака; мешавине за припрему чаи чаја; мешавине за припрему чаја; мешавине за пуњење на бази хлеба; мешавине за сладолед; мешавине за темпура тесто; мешавине за топлу чоколаду; мешавине за фил; мешавине зачина; мешавине зачина за варива; мешавине зачина за воду за кување ракова; мешавине кафе и цикорије; мешавине сушених зачина за варива; мешавине у праху које се користе за спремање чоколадних напитака; мешавине црног лука у праху и соли; мизу-јокан-но-мото [јапански кондиторски производи направљеми од желеа слатког адзуки пасуља]; мисо; мисо паста; мицумаме [јапанска посластица која се састоји од желеа од агара, куваног азуки грашка и воћа са сирупом]; млевена кафа; млевена паприка; млевени ђумбир; млевени јечам; млевени коријандер; млевени кукуруз; млевени мускатни ораси; млевени овас; млевени цимет; млечна чоколада; млечни карамел крем; млечни пудинзи; млечни сладолед; млечни сладолед на штапићу; млечни чај на бази чаја; млечни чај, са базом без млека; морска вода за кување; морска трава за употребу у облику зачина; мрвице за украшавање торти; мрвљена пшеница; муги ча [муги-цха, чај од прженог јечма]; мускатни орашчићи [зачин]; мусковадо шећер; мусли; наан хлеб; надуване кукурузне грицкалице [кукурузни флипс са укусом сира]; намази на бази чоколаде; намази на бази чоколаде који садрже орашасте плодове; напици на бази камилице; напици на бази кафе који садрже млеко; напици на бази чаја са воћном аромом; напици на бази чоколаде са млеком; напици од чаја; наруквице од бомбона; незаслађена чоколада; немедицинске пастиле [кондиторски производи]; немедицински биљни чајеви; непржена кафа; нерафиниране овсене пахуљице; нигири суши; норимаки суши; нугат; нугат штагнглице; нурунгиј [спржена пиринчана кора]; њоке; њоке на бази брашна; обланде; обланде обложене чоколадом; обланде пуњене сладоледом; обланде са кексом; обогаћени пиринач; обрађена зоб; обрађена зрна житарица; обрађена пшеница; обрађене житарице; обрађено зачинско биље [зачини]; овсене каше; овсене пахуљице; овсени колач; овсени колачи; овсено брашно; огрлице од бомбона; олонг чај [кинески чај]; ољуштени јечам; ољуштени овас; ољуштени пиринач; омоти за won тон кнедле; онигири; органски кари сосови; орекјете; осушени влашац; паеља; пајеон [палачинке на корејски начин које су направљене од зеленог лука]; пајеон [палачинке од младог лука]; пакована јела која се првенствено састоје од тестенина или пиринча; паковања шербета у туби [кондиторски]; палачинке; палачинке на бази кромпира; палачинке од хељде; палачинке с киселим млеком; палента; палмин шећер; пан де јука [хлеб од сира]; панетоне; пападум; папарделе; паприка [зачин]; парфе; паста од ђумбира [зачин]; паста од сојиних клица, доенјанг [зачин]; пасте од белог лука [кулинарски зачин]; пасте од ђумбира [кулинарски зачин]; пастиле [бомбоне]; пастиле за освежавање даха; пастиле од меда са лековитим биљем [кондиторски производи]; патјук [вариво од црвеног грашка]; пекарске плетенице; пекарски производи; пељмени; пенасте бомбоне; пенасти колачи преливени чоколадом који садрже карамел; пене тестенина; переце; переце обложене јогуртом [кондиторски производи]; переце преливене чоколадом; песто; пецива; пецива која садрже воће; пецива од бадема; пецива са џемом; пецива с кремом; пецива у облику прстена; печена кафа у зрну; печени кестен преливен сирупом [кондиторски производи]; печени комадићи природног дрвета који се додају вину ради побољшавања укуса; пивско сирће; пикалили; пикантне палачинке; пикантни сосови; пико де гало сосови; пимент; пире од белог лука [кулинарски додатак]; пиринач; пиринач куван на пари; пиринчана каша за кулинарске намене; пиринчани колачићи; пиринчани крекери; пита хлеб; пите; пите на парче [пецива]; пите од бундеве; пите од дивљачи; пите од живинског меса и дивљачи; пите од меса; пите од пилећег меса; пите од свињског меса; пите од сецканог сувог воћа; пите са боровницом; пите са бресквама; пите са вишњама; пите са јабукама; пите са јагодама; пите са јајима; пите са кајсијама; пите са малинама; пите са пекан орасима; пите са рабарбаром; пите са смрзнутим јогуртом; пите с поврћем; пића на бази какаоа; пића на бази кафе; пића на бази чоколаде; пића од кафе са млеком; пића од чоколаде са млеком; пица пите; пица сосови; пице; плочице од житарица; плочице од муслија;

пљескавице од поврћа [сендвичи]; пљескавице од соје [сендвичи]; пљескавице од ћуретине[сендвичи]; погаче; погачице од брашна и квасца; подлоге за пицу; подлоге за тако; подлоге од теста за тарт; полуслатка чоколада; посластице од кикирикија; посластичарски производи; посластичарски чипс за печење; посуде за филтрирање млевене кафе, пуне; пралине; прах од семенки периле за кување; прах са укусом црног вина за додавање ароме храни; прах са укусом црног вина који се користи као зачин; прах са укусом црног вина који се користи као прилог храни; прашак за енглески крем; прашак за колаче; прашак за пециво; прашак за прављење сладоледа; предјела која се углавном састоје од тестенина или пиринча; преклопљена пица; прекрупа за људску исхрану; преливи за салату; прелив од пенастих бомбона; премази на бази меда за шунку; премази од зачина; премаз од карамеле с путером; препарати за учвршћивање мућене павлаке, шлага; препарати од житарица; прерађене интегралне житарице; прерађене кокице; прерађени бели лук који се користи као зачин; прерађени влашац који се користи као зачин; прерађени женшен који се користи као биљка, зачин или арома за храну и пиће; прерађени теф; прерађено бундевино семе [зачини]; прерађено семе за употребу као зачин; прерађено семе конопље [зачини]; пржена зрна кафе; пржени пиринач; пржени резанци; прилог за храну који се већином састоји од кечапа и салсе; принцес-крофне; припремљени пиринач умотан у морску траву; припремљени рен [зачин]; природни заслађивачи; производи од цереалија без глутена; пролећне ролнице; прополис [пчелињи производ]; прополис [пчелињи производ] за људску употребу; профитероле; пти-бер кекс; пудинг; пудинг десерт на бази пиринча; пудинг од банане; пуњена тестенина; пуњене чоколаде; пуњене чоколадице; пуњени бисквити; пуњења за колаче и пите на бази крема од јаја; пшеничне клице за људску исхрану; пшенично брашно; пшенично скробно брашно; равиоли; ражани хлеб; ражано брашно; рамен; рамен резанци; расхлађени кондиторски производи; резанци; резанци без глутена; резанци од пиринча; резанци од скроба пасуља; резанци од хељде; релиш [додатак јелу]; рен; рибље кнедле; рибљи сендвичи; ригатони тестенине; рижото; роибос чај; ролнице са циметом; роловане обланде [колачи]; роловани фондан; роло обланде; роштиљ сос; ругелак [пециво]; руске палачинке; ручак за понети који се састоји од пиринча, са додатком меса, рибе или поврћа; саварини; саго; салата са макаронима; салате пд пиринча; салате са тестенином; салса; самоса; састојци за кондиторске производе на бази какаа; сатаи сосови; сахарин за кулинарске намене; свежа пецива; свеже пите; свеже пице; свеже ролнице са кобасицом; свеже тестенине; свеж хлеб; семе аниса; семе звездастог аниса; сендвичи; сендвичи од сладоледа; сендвичи са сиром [чизбургери]; сендвич са виршлама; сенф; сенф у праху [зачин]; сирови шећер; сирће; сирће, сосови [додаци јелу]; сирће, сосови и други додаци јелу; сирупи за палачинке; сирупи за преливе; сирупи од скроба за кулинарске потребе; сируп меласе за кулинарску употребу; сируп од агаве [природни заслађивач]; ситни колачи; скроб за јело; скроб од батата за исхрану; скроб од батата за кување; скроб од кромпира за исхрану; скроб од кромпира за кување; слад за људску исхрану; сладни бисквити; сладни екстракти за храну; сладни екстракт који се користи за додавање ароме напицима; сладолед; сладоледи; сладоледи на штапићу; сладоледи на штапићу [кондиторски производи]; сладоледи, сорбеи и други јестиви лед; сладолед купови; сладолед на италијански начин; сладолед на точење; сладолед на штапићу; сладолед од воћа на штапићу; сладолед од немлечних производа; слана пецива; слане пите; слани колачићи; слани крекери; слани раствор за коктеле; слани раствор за кување; слатке глазуре; слатке земичке, колачићи; слатке кокице; слатке пите; слатки бисквити; слатки корен [слаткиши]; слатки ролати са јајима; слатки сенф; слаткиши; слаткиши без шећера; слаткиши обогаћени калцијумом; слаткиши од бадема; слаткиши од пеперминта; слаткиши од уља од сусама; слаткиши од шећера за украшавање торти; слаткиши са лешницима; слаткиши са укусом менте; слаткиши у облику муса; слаткиши у облику плочице; слатко-кисели краставац [зачин]; смеђи пиринач; смесе за колаче; смесе за палачинке; смесе за пикантне палачинке; смесе за припремање сосова; смесе за тесто; смеша за палачинке; смеше за воћни хлеб; смеше за палачинке; смеше за прављење мафина; смеше за прављење сорбеа [сладоледи]; смеше за француске палачинке; смеше за хлеб; смрзнити јогурт [посластичарски]; смрзнута јела која се састоје првенствено од тестенине или пиринча; смрзнута пецива; смрзнута теста; смрзнуте пите; смрзнуте пице; смрзнути кондиторски производи; смрзнути фил; смрзнуто тесто за бисцотти (италијански бисквит); смрзнуто тесто за кекс; смрзнуто тесто за чоколадне колаче; со; соба резанци; сода бикарбона; сода бикарбона [бикарбонат соде који се користи печење колача]; сода хлеб; сојино брашно; соли за конзервисање намирница; сомен резанци; сонгпијон (колачи од пиринча у облику полумесеца са слатким или полуслатким пуњењем; сорбеи [ледени]; со са додатком белог лука; сосови [додаци храни]; сосови за месо [умаци]; сосови за салате који садрже павлаку; сосови за тестенине; сосови за шницле; сосови из конзерви; сосови који садрже орашасте плодове; сосови који се служе уз пилетину; сосови који се служе уз пилећа крилца; сосови који се служе

уз пиринач; сосови који се служе уз рибу; сосови који се служе уз сладолед; сосови који су обогаћени аромама орашастих плодова; сосови на бази белог лука; сосови на бази бибера; сосови на бази љуте црвене паприке; сосови на бази парадајза; сосови од рена; сосови од слатког сенфа; сосови од чоколаде; сосови са екстрактима рибе; сос од бруснице [зачин]; сос од јабука [зачин]; сос од острига [зачин]; спелта, прерађена; средства за омекшавање меса за употребу у кулинарству; средства за подизање теста; стаклене глазуре; стони сирупи; стругани лед са заслађеним црвеним пасуљем; сува зрна кукуруза без љуске; суве семенке коријандера као зачин; суви коријандер као зачин; суво грожђе преливена чоколадом; сујеби [кувано јело које се првенствено сасатоји од кнедли са месом]; сусамово семе [зачин]; сутлијаш; суфле од чоколаде; суфле са филованом основом; сушена жалфија; сушена мента; сушене семенке коријандера; сушене тестенине; сушени босиљак; сушени коријандер; сушени оригано; сушени першун; сушени пшенични глутен; сушени резанци; сушени рузмарин; сушени тимијан; сушено баштенско биље које се користи као зачин; сушено биље за кулинарске потребе; суши; табуле, либанска салата; таијаки [јапански колачићи у облику рибе са разноврсним пуњењем]; тако; тако зачини; тако чипс; таљателе; тамале; тамарин [зачин]; танки резанци од пиринча; тапиока; тапиока за исхрану; тапиока и саго; тапиока куглице; тапиока скроб за исхрану; тапиока скроб за кување; тартар крем за кување; тартар сос; тарт крем; тарт од јаја; тарт са боровницом; тарт са бресквама; тарт са вишњама; тарт са јабукама; тарт са јагодама; тарт са кајсијама; тарт са крушкама; тарт са лимуном; тарт са малинама; тарт са меласом; тарт са рабарбаром; тарт [слатка пита без горње коре]; тарт татин; тврде бомбоне; тврде карамеле преливене шећером; темаки суши; теокгук [кувано јело које се првенствено састоји од овално исечених колача од пиринча са месом]; тестенина; тестенина за супе; тестенина која не садржи глутен; тестенина од хељде; тестенине у облику шкољкица; тесто за бисконте [бисцотти]; тесто за емпанаде; тесто за кекс; тесто за колаче; тесто за колач од чоколаде [browние]; тесто за обланде; тесто за пециво; тесто за пицу; тесто за пуфнаста пецива; тесто за слатка пецива; тесто за хлеб; тесто, полупрерађен производ; тирамису; топла чоколада; торте без глутена; тортелини; торте на парче [пецива]; торте од сира; торте од сладоледа; торте са глазуром; торте са лешницима; торте са смрзнутим јогуртом; тортиља чипс; тортиља чипс од интегралног брашна; тортиља чипс од кукуруза; тортиља шкољке; тортиље; тортиље за прављење фахита; тортице са кремом од јаја; тостаде; тостирана кукурузна зрна; тост хлеб; трифл са шеријем; тубе са шербетом у праху [кондиторски]; турбинадо шећер; турски ратлук; удон резанци; украси за торте на бази шећера; украси од марципана за торте; украси од фондана за торте; украси од чоколаде за новогодишње јелке; украси од чоколаде и слаткиша за новогодишње јелке; украси од шећера за торте; украси од шећерне вуне за торту; украсне бомбоне за торте; укусни сосови; укусни сосови који се користе као зачини; уље од љутих папричица као зачин или прилог; умак од парадајза; умак, сос од соје; умаци за шпагете; умотани [wрап]сендвичи; унапред припремљено тесто за колаче; унапред упаковани ручкови од пиринча, који могу садржати месо, рибу или поврће; урамаки суши; ушећерене јабуке; уштипци од банане; уштипци од јабука; уштипци са ананасом; фа гао [равани]; фарфале тестенина; ферменти за тесто; ферментирана паста од љуте папричице, гочујанг; фетућине; филови за колаче и пите на бази чоколаде; флипс грицкалице од кукуруза; флипс са укусом сира [грицкалице од кукуруза]; фондан; фондани [слаткиши]; франуски тост; француска пецива; француски хлеб; фруктоза за кување; фузили тестенина; футомаки суши; хамбургери [сендвичи]; хариса [зачин]; хељда, прерађена; хладни напици на бази кафе; хладни напици на бази чаја; хлеб; хлеб ароматизован зачинима; хлеб без квасца; хлеб, колачи и посластице; хлебне мрвице; хлебни пудинг; хлеб од више врста житарица; хлеб од зрна соје; хлеб са белим луком; хлеб са ниским садржајем соли; хлеб са рибизлама; хобак-јук [каша од бундеве]; хосомаки суши; храна на бази овса; хрскави хлеб; цветови или лишће као замена за чај; целерова со; цикорија [замена за кафу]; цикорија и мешавина цикорије као замена за кафу; цимет [зачин]; цимет у праху [зачин]; цицвара; црвена слатка паприка [зачин]; црне чоколаде; црни лук у праху; црни чајеви; чај; чајеви без теина; чајеви без теина с додатком заслађивача; чајеви за мршављење; чајеви од јасмина; чајеви од рузмарина; чајне ароме које се користе за храну и пиће; чајни напици са млеком; чај од гоџи бобица; чај од дивљег жиншена; чај од ђумбира; чај од јечма; чај од кадуље; чај од келп алги; чај од лимунтуса; чај од липе; чај од морске траве; чај од прженог јечма; чај од цвета липе; чај од црвеног жиншена; чапати; чатни; чатни [додатак јелима]; чатни од зеленог парадајза; чатни од јабука; чатни од карамелизованог црног лука; чатни од мангоа; чатни од парадајза; чатни од црвеног лука; чатни од црног лука; чатни од шљива; чау-чау [зачин]; чили као зачин; чили паста као зачин; чили сос; чили у праху; чимичури сосови; чипс на бази житарица; чипс од кромпира преливен чоколадом; чипс од шкампи; чипс [производ од житарица]; чипс са путером од кикирикија [кондиторски производи]; чисто брашно; чоколада; чоколада без млека; чоколада са јапанским реном; чоколада у праху; чоколадице пуњене ликером; чоколадице са лешницима; чоколадна јаја; чоколадна кора која садржи зрна млевене кафе; чоколадна обланда; чоколадна пецива; чоколадне бомбоне; чоколадне капљице; чоколадне карамеле; чоколадне

мрвице; чоколадне мрвице за украшавање торти; чоколадне пасте; чоколадне пите; чоколадне табле; чоколадне торте; чоколадни десерти; чоколадни ишлери; чоколадни колачи; чоколадни колачићи; чоколадни колачи у корпици; чоколадни мусеви; чоколадни намази који се наносе на хлеб; чоколадни прах који се користи за спремање чоколадних напитака; чоколадни преливи; чоколадни производи; чоколадни сирупи; чоколадни тарт; чоколадни тартуфи; чоколадни украси за торте; чоколадни фонди; чоколадом обложене вафл корпице; чоколадом обложене корпице од вафла; чололадни намази који садрже орашасте плодове; шарене мрвице; шафран [зачин]; шербет [кондиторски]; шербет од лимуна [кондиторски]; шећер; шећер, мед, меласа; шећерна вуна; шећерне мрвице; шећерне мрвице за украшавање торти; шећерне нити; шећерне нити за украшавање торти; шећером обложени бадеми; шећер с аромом цимета; шећер у гранулама; шећер у коцки; шећер у праху; шненокле; шпагете болоњезе; шпагете са ћуфтама; шпагети; шпански уштипци; шпецле; шрирача љути сос од чили папричица; штангле са хикори орахом; штанглице од житарица на бази муслија; штапићи од хлеба; штапићи са сиром; штапићи цимета; штапови од слатког корења [посластица].

Кл. 31: авокадо, свежи; агруми [јужно воће], свежи; азуки пасуљ, свеж; аквакултурни производи, непрерађени; акваријумске рибе; алгаровила за животињску исхрану; алге за животињску исхрану; алге за људску исхрану; алге, непрерађене, за људску или животињску исхрану; алое вера биљке; ананас, свежи; аранжмани од природног цвећа; аранжмани од свежег воћа; аранжмани од сувог цвећа за декоративне сврхе; аранжмани од сушеног цвећа; артичоке, свеже; асаи бобице, свеже; аспарагус, свежи; бадем [воће]; бамбусови изданци, свежи; банана платано, свежа; банане, свеже; башта салате, свеже; баштенска трава, свежа; бели лук, свеж; бетел ораси, свежи; бибер [биљка]; биљке; биљке, свеже; биљке, сушене, за декорацију; биљке цветњаче, природне; бисквити за животиње; бисквити за мачке; бисквити за псе; бобице гоџи, свеже; бобичасто воће, свеже; божићне јелке; бојсенбери малине купине, свеже; бонсаи у саксијама; боранија, свежа; борова шишарка; боровнице, свеже; босиљак, свеж; бразилски ораси, свежи; бранцини, живи; брашно за животиње; брашно од кикирикија за животиње; брашно од пиринча за сточну исхрану; брашно од семена лана за исхрану животиња; брашно од сојиног зрна за животињску исхрану; брескве, свеже; бруснице, свеже; букети сушеног цвећа; бундеве, свеже; бундевино семе, непрерађено; венци од природног цвећа; венци од сувог цвећа; винова лоза; влашац, свежи; водени кестен, свеж; воће нони, свеже; воће, свеже; воћке; воћке, стабла; гинко ораси, свежи; гљиве, свеже; говеда [стока]; гомољи; гомољи цвећа; грашак, свеж; грејпфрут, свеж; грожђе за вино; грожђе, свеже; гроздасти парадајз; гуаве, свеже; дагње, живе; дрвене струготине за лежајеве за животиње; дрвено иверје за прекривање тла; дрвено иверје за производњу дрвене пулпе; дрвеће; дуње, свеже; дуријан, свеж; ђумбир, свеж; едамаме, свеж; жалфија, свежа; жбунови ружа; жбуње; жива дивљач; живе биљке које се користе као пејзаж у акваријумима; живе животиње; живе животиње за лабораторијско тестирање; живе јегуље; живе јеле; живе козе; живе кокошке; живе папрати; живе патке; живе птице; живе рибе за људску исхрану; живе рибе, осим за људску исхрану; живе црне кокошке; живи бакалари; живи госари [папрат]; живи гргечи; живи иверак; живи инсекти; живи караши; живи корали; живи корали за акваријуме; живи мамци; живина, жива; живина за расплод; живи сисари; живи сребрни шарани; животињска менажерија; животињска храна на бази млека; замена за млеко за животиње; зелена салата, свежа; златне рибице; зобена крупица за живину; зрна соје, свежа; зрневље [житарице]; икра за пољопривредне потребе; индијски ораси, свежи; инћуни, живи; јабуке, свеже; јаја за узгој, оплођена; јаја свилене бубе; јам, свежи; јапанска јабука, свежа; јапанска мушмула, свежа; јастози, живи; јастози обични [живи]; једнозрна пшеница, непрерађена; јестиве водене животиње, живе; јестиве жвакалице за псе; јестиве кости за жвакање за псе; јестиве печурке, свеже; јестиве посластице за кућне љубимце; јестиви инсекти, живи; јестиво семе лана, непрерађено; јестиво цвеће, свеже; јестив сусам, непрерађен; јечам; кајсије, свеже; кактуси; калеми за воћна стабла; калеми за калемљење; канабис биљке; канабис, непрерађен; касава, свежа; каша за товљење стоке; каша од мекиња за исхрану животиња; квасац за исхрану животиња; келераба, свежа; кељ, свеж; кестен, свеж; киви воће, свеже; кикирики, свеж; кинески купус, свеж; киноа, непрерађена; клементине, свеже; клице печурки за размножавање; кои шарани, живи; кокос; кокосово брашно за прехрану животиња; кокосов орах, сиров; кокос, свежи; колачи од соје и остатака житарица за прехрану животиња; копра; коприва; корен рена, свеж; корен цикорије; корење за исхрану животиња; корење тапиоке, свеже; корњаче меког оклопа, живе; краставци, свежи; красуљица, свежа; креч за животињску исхрану; кромпир, свеж; крушке, свеже; кукуруз; кукурузна сточна погача; кукуруз, непрерађен; кукуруз шећерац, непрерађен; куњка шкољке, живе; купине, свеже; купус, свеж; ланено брашно [сточна храна]; ланено семе за исхрану животиња; леблебија, свежа; лептири, живи; лешник, свеж; лигње, живе; лимета, свежа; лимун, свеж; лиофилизовани мамци за пецање; листови папира са песком за кутије за љубимце; личи, свежи; логанбери малине, свеже; лосос, жив; лубенице, свеже; лук козјак, свежи; луковице; луковице биљака; луковице биљака за пољопривредне потребе; луковице биљака

за потребе хортикултуре; лутке живих пчела; љуска кокосовог ораха; љускари, живи; мамци за пецање, живи; манго-јабуке, свеже; манго, свежи; мангостини, свежи; мандарине, свеже; маракуја, свежа; маслине, свеже; махунарке, свеже; мацина трава; мацутаке печурке, свеже; мачке; мекиње; мекиње од жита; мекиње од пиринча за животињску употребу; мексички кромпир; мекушци, живи; метлице од брезе за сауне; мешавина семенки за дивљач; мешана храна за животиње; микроповрће, свеже; минералне соли за стоку; мирисни песак [простирка] за кућне љубимце; мицелиј за употребу у пољопривреди; млади кукуруз, свеж; млади лук, свеж; младице стабала; морошка, свежа; морски краставци [живи]; напици за животиње; напици за кућне љубимце; напици за мачке; напици за псе; наруквице од природног цвећа; непрарађена комбу морска трава; непрарађена спирулина; непрарађене алге за људску употребу; непрарађени теф; непрарађени шећерни усеви; непрерађене црвене алге; непрерађена зоб; непрерађена кинеска шећерна трска; непрерађена морска трава аоса [морска салата]; непрерађена пшеница; непрерађена спирулина за људску или животињску конзумацију; непрерађене алге; непрерађене житарице; непрерађене морске алге; непрерађене хијики морске траве [браон алге]; непрерађене цереалије; непрерађени вакаме [морска трава]; непрерађени клипови кукуруза шећерца [ољуштени или неољуштени]; непрерађени хмељ; непрерађен јечам; непрерађено дрво за грађу; непрерађено италијанско просо; непрерађено јапанско просо; непрерађено просо; непрерађено семе; непрерађено семе за пољопривредне сврхе; непрерађено уљано семе; нус-производи прераде житарица за исхрану животња; овас [зоб]; овце [стока]; огрозд, свеж; одсечено божићно дрво; октопуси, живи; ораде, живе; ораси, свежи; орах биљке коле; орашасто воће, непрерађено; органске свеже биљке; органско свеже воће; органско свеже воће и поврће; органско свеже поврће; оригано, свеж; остаци биљака; остаци воћа [комина]; остаци након прераде шећерне трске [сировина]; остриге, живе; отпади од дестилације за животињску конзумацију; палме [лишће палминог дрвета]; палмино лишће; папаја, свежа; папир као простирка за лежајеве за животиње; папир са песком [простирка] за кућне љубимце; паприке, свеже; парадајз, свежи; пастрмке, живе; пасуљ, свеж; патлиџан, свеж; пекан ораси, свежи; першун, свеж; песак за тоалет за кућне љубимце; пињоли, свежи; пиринач, непрерађен; пистаћи, свежи; питаја, свежа; плаве дагње, живе; плод кафе, непрерађен; плута, сирова; погача од уљане репице за стоку; погаче од кикирикија за животиње; подлоге за животиње; подлоге за калемљење; подлоге за калемњење воћки; подога за кавезе за птице од пешчаног папира; полен [сировина]; пољопривредни производи; помело, свежи; помије; поморанџе, свеже; посип за мале животиње; посип за мачке; посластице за коње, свеже; посластице за кућне љубимце у облику штапића; посластице за мачке, јестиве; посластице за псе, јестиве; посластице за птице, јестиве; празилук, свеж; прекривач од конопље за лежајеве за животиње; препарати за живину носиље; препарати за товљење животиња; природне биљке и цвеће; природно зеленило за украшавање; природно лишће; природно цвеће за ревере; прокељ, свеж; простирке за домаће животиње; простирке и кутије с песком за животиње; простирке од рециклираног папира за мале животиње; пси; птице за расплод; птице кућни љубимци; пшеница; пшенична трава [биљке]; пшеничне клице за исхрану животиња; рабарбара, свежа; раж; ракови, живи; рамбутан, свежи; резана грађа; резано цвеће; репа, свежа; речни ракови, живи; риба, жива; рибља икра; рибље брашно за животињску исхрану; рогач, сиров; руже; рузмарин, свеж; саднице; саншо стабла [јапански бибер]; сардине, живе; сатсума мандарине, свеже; сварљиве кости за жвакање за псе; свежа бамија; свежа бокбуња [црне малине]; свежа боранија; свежа јагодаста гуава; свежа мента; свежа рукола; свежа фејоа [ананасова гуава]; свежа шећерна јабука [аннона cqуамоса]; свеж дуд; свеже аракаче [беле шаргарепе]; свеже биљке у саксији; свеже воће и поврће; свеже воће и поврће, свеже зачинско биље; свеже воће, непрерађено; свеже гравиоле; свеже датуле; свеже диње; свеже јагоде; свеже јестиво коренасто поврће; свеже карамболе; свеже клице; свеже коренасто поврће; свеже корење дорацiа [балон цвет]; свеже малине; свеже нангке [индијско хлебно дрво]; свеже нарањиле; свеже паприке бабуре; свеже перуанске јагоде; свеже поврће; свеже поврће, непрерађено; свеже саподиље; свеже смокве; свеже хамое [оријентална диња]; свеже шпанске лимете; свежи баеху [кинески купус]; свежи васаби [јапански јестиви рен]; свежи индијски ораси; свежи кумквати; свежи плодови глога; свежи плодови дрвета инга едулис; свеж нар; свеж першун; свеж радич; свилена буба; свиње [стока]; семе; семе житарица, непрерађено; семе за животињску конзумацију; семе за пољопривредне потребе; семе за потребе хортикултуре; семе за садњу; семе за сејање; семе за узгајање воћних култура; семе за узгој урусхи стабла; семе за узгој биљака; семе за узгој воћа и поврћа; семе за узгој јабуковог дрвета; семе за узгој цвећа; семе за усеве; семе конопље, непрерађено; семенке за птице; семенке за узгајање биљака; семенке за узгајање поврћа; семенке за хидропонију; семенке ражи; семенке чиа, непрерађене; семенске клице за ботаничке сврхе; семе припремљено за животињску исхрану; семе пшенице; семе траве; сено; сено које се користи као трава за ускршње корпе; сипа, жива; сипина кост за птице; сирак; сирова кора дрвета; сирове и непрерађене житарице; сирови и непрерађени

пољопривредни, аквакултурни, хортикултурни и шумарски производи; сирово и непрерађено зрневље и семе; сирово и непрерађено семе; сирово семе; скробна пулпа за животињску исхрану; слад; слад за варење; слад за врење и дестилацију; слад за дестиловање; слад [непрерађено жито] за производњу пива и дестилацију; слама за покривање компоста; слама [сточна храна]; сламене простирке; сламнате простирке за животиње; сламнате простирке за животињске лежајеве; сламнате простирке за мале животиње; слане плочице за лизање; слатки кромпир, свежи; смрекине бобице; со за стоку; сочиво, свеже; сочнице; спанаћ, свеж; спелта, непрерађена; споре за пољопривредне потребе; стабла дрвећа; стабла палме; стајска храна за животиње; стока; сточна храна; сточне погаче; струготине од дрвета за простирке за животиње; сушена зрна махунарки, свеже; сушене љуске кукуруза за декорацију; сушени рогоз за декорацију; сушено цвеће; сушено цвеће за ревере; талог након дестилације; тангерине, свеже; тартуфи, свежи; тиквице, свеже; тимијан, свеж; траве [биљке]; травњаци, природни; тресетне подлошке, простирке; трешње, свеже; трупци; туна, жива; узгајана стока; украсни венци од сушених биљака; украсно жбуње; украсно сушено биље; уљана репица за животињску исхрану; упаковани мамци за пецање сушени замрзавањем; уситњена слама као подлога за животиње; усољени шкампи као храна за рибе; харинга, жива; хељда, непрерађена; хмељ; хмељне шишарке; хортикултурни производи; храна за акваријумске рибе; храна за глодаре; храна за живину; храна за животиње; храна за животиње која садржи ботаничке екстракте; храна за златне рибице; храна за јачање животиња; храна за кокошке; храна за коње; храна за кућне љубимце; храна за мачке; храна за морске животиње; храна за овце; храна за преживање за животиње; храна за псе; храна за птице; храна за рибе; храна за свиње; храна за телад; храна за хрчке; храна за штенад; храна и пића за животиње; храна обогаћена протеинима за животиње; храна у конзерви за мачке; храна у конзерви за псе; хрчци; цветне луковице, саднице и семе за садњу; цвеће, за декорацију, осушено; цвеће, природно; целулоза за употребу као простирке за животиње; цикорија, свежа; црвене поморанџе, свеже; црвене рибизле, свеже; црвени пасуљ, свеж; црвени снепер, живи; црне рибизле, свеже; шкољке абалоне, живе; црни лук, свеж; чауре за производњу јајашаца; чауре за узгој свилене бубе; чери парадајз, свежи; чили паприке, свеже; шаран, живи; шаргарепе, свеже; шећерна репа, свежа; шећерна трска; шитаке печурке, свеже; шкампи, живи; шкољке [живе]; шкољке филипинске кућице, живе; шљивасти парадајз, свеж; шљиве, свеже; шумски производи.

(111) **86788** (181) **14.12.2033.**
(210) Ж- 2023-2346 (220) 14.12.2023.
(151) 24.06.2024.
(732) **MAXI LUX d.o.o.**, Синђелићева 5, 35250, Параћин, RS
(540)

(531) 03.03.01; 03.03.17; 03.03.24; 08.03.12; 08.07.16; 19.03.05; 25.05.25; 26.11.08; 27.05.01; 27.05.10; 29.01.15
(591) црна, жута, сива, црвена, златна, бела, наранџаста, браон
(511) Кл. 30: тортиље; тортиља чипс; нацхос [тортиља чипс]; тортиља чипс од кукуруза; цхалупас [тортиље од кукурузног брашна].

(111) **86789** (181) **14.12.2033.**
(210) Ж- 2023-2350 (220) 14.12.2023.
(151) 24.06.2024.
(732) **MAXI LUX d.o.o.**, Синђелићева 5, 35250, Параћин, RS
(540)

(531) 03.03.01; 03.03.17; 03.03.24; 08.07.16; 11.01.02; 11.03.07; 19.03.05; 25.05.25; 26.11.08; 27.05.01; 27.05.10; 29.01.15
(591) црна, плава, тиркизна, сива, црвена, златна, жута, бела, браон, наранџаста
(511) Кл. 30: тортиље; тортиља чипс; нацхос [тортиља чипс]; тортиља чипс од кукуруза; цхалупас [тортиље од кукурузног брашна].

(111) **86790** (181) **14.12.2033.**
(210) Ж- 2023-2356 (220) 14.12.2023.
(151) 24.06.2024.
(732) **MAXI LUX d.o.o.**, Синђелићева 5, 35250, Параћин, RS
(540)

(531) 01.15.05; 03.03.01; 03.03.17; 03.03.24; 05.07.06; 05.09.15; 19.03.05; 25.05.25; 26.11.08; 27.05.01; 27.05.10; 29.01.15
(591) црна, црвена, жута, златна, бела, браон, наранџаста, бордо, зелена, сива
(511) Кл. 29: зачињен кикирики; кикирики, припремљен; печени кикирики; прерађени кикирики.

(111) **86791** (181) **14.12.2033.**
(210) Ж- 2023-2349 (220) 14.12.2023.
(151) 24.06.2024.
(732) **MAXI LUX d.o.o.**, Синђелићева 5, 35250, Параћин, RS
(540)

(531) 03.03.01; 03.03.17; 03.03.24; 08.05.10; 08.07.16; 19.03.05; 25.05.25; 26.11.08; 27.05.01; 27.05.10; 29.01.15
(591) црна, наранџаста, сива, црвена, златна, жута, бела, браон
(511) Кл. 30: тортиље; тортиља чипс; нацхос [тортиља чипс]; тортиља чипс од кукуруза; цхалупас [тортиље од кукурузног брашна].

(111) **86792** (181) **14.12.2033.**
(210) Ж- 2023-2355 (220) 14.12.2023.
(151) 24.06.2024.
(732) **MAXI LUX d.o.o.**, Синђелићева 5, 35250, Параћин, RS
(540)

(531) 01.15.05; 01.15.11; 03.03.01; 03.03.17; 03.03.24; 05.07.06; 19.03.05; 25.05.25; 26.11.08; 27.05.01; 27.05.10; 29.01.15
(591) црна, сива, бела, плава, црвена, златна, жута, браон, сребрна, наранџаста
(511) Кл. 29: зачињен кикирики; кикирики, припремљен; печени кикирики; прерађени кикирики.

(111) **86793** (181) **24.10.2033.**
(210) Ж- 2023-1956 (220) 24.10.2023.
(151) 24.06.2024.
(732) **ЈОВАНА ПУЦАРЕВИЋ ПР ДЕСТИЛЕРИЈА ЖИВЕЛИ**, ПОЖАРЕВАЧКА 29, 11000, БЕОГРАД, RS
(540)

ONNA

(511) Кл. 29: месо, риба, живина и дивљач; месни екстракти; конзервисано, замрзнуто, сушено и кувано воће и поврће; желеи, џемови, компоти; јаја; млеко, сир, путер, јогурт и други млечни производи; уља и масти за исхрану.
Кл. 30: кафа, чај, какао и њихове замене; пиринач, тестенина и резанци; тапиока и саго; брашно и производи од житарица; хлеб, пецива и кондиторски производи; чоколада; сладоледи, сорбеи и други јестиви лед; шећер, мед, меласа; квасац, прашак за

пециво; со, додаци јелима, зачини, конзервисано зачинско биље; сирће, сосови и други додаци јелу; лед (замрзнута вода).
Кл. 33: алкохолна пића изузев пива; алкохолни препарати за прављење напитака; вина, појачана вина; јабуковачу, крушковачу; жестока пића, ликере; алкохолне есенције, алкохолне воћне екстракте, битере (горка алкохолна пића).

(111) **86794** (181) **14.12.2033.**
(210) Ж- 2023-2411 (220) 14.12.2023.
(151) 24.06.2024.
(732) **DRUŠTVO ZA ISTRAŽIVANJE, PROIZVODNJU, PRERADU, DISTRIBUCIJU I PROMET NAFTE I NAFTNIH DERIVATA I ISTRAŽIVANJE I PROIZVODNJU PRIRODNOG GASA NAFTNA INDUSTRIJA SRBIJE A.D. NOVI SAD**, Народног фронта 12, 21000, Нови Сад, RS
(540)

(531) 01.15.05; 26.01.18; 26.11.12; 27.05.01; 27.05.10; 29.01.01; 29.01.04; 29.01.08
(591) црна, црвена, плава
(511) Кл. 35: ажурирање огласних материјала; истраживање тржишта; пословне процене; пословна испитивања; објављивање рекламних текстова; оглашавање; рекламирање; пословна истраживања; услуге односа са јавношћу; саветодавне услуге у пословном управљању; маркетиншка истраживања; компјутерско управљање подацима; професионалне пословне консултације; економске прогнозе; организовање изложби за привредне или рекламне потребе; пружање пословних информација; испитивање јавног мњења; изнајмљивање огласног простора; промоција продаје за друге; обрада текста; прикупљање информација у компјутерске базе података; систематизација информација у компјутерским базама података; онлајн рекламирање на рачунарској мрежи; услуге праћења штампе; презентација производа путем средстава комуникације, у сврху продаје на мало; писање рекламних текстова; прикупљање статистичких података; маркетинг; пружање пословних информација путем веб страница; развој концепта оглашавања; писање текстова за рекламне намене; услуге праћења тржишта; циљни маркетинг; услуге корпоративне комуникације.
Кл. 38: слање порука; пренос порука и слика посредством рачунара; обезбеђење корисничког приступа глобалној рачунарској мрежи; пренос дигиталних датотека; пружање услуга онлајн форума; стриминг [проток] података.
Кл. 41: издавање текстова, осим рекламних текстова: образовне услуге; услуге репортерског извештавања.
Кл. 42: хостинг рачунарских веб страница; пружање научних информација, савета и консултација које се односе на смањење емисије угљеника; енергетска ревизија; научна истраживања; електронско похрањивање података; услуге истраживања у области нафтне, гасне и рударске индустрије.

(111) **86795** (181) **14.12.2033.**
(210) Ж- 2023-2354 (220) 14.12.2023.
(151) 24.06.2024.
(732) **MAXI LUX d.o.o.**, Синђелићева 5, 35250, Параћин, RS
(540)

(531) 01.15.05; 03.03.01; 03.03.17; 03.03.24; 05.07.01; 05.09.15; 19.03.05; 25.05.25; 26.11.08; 27.05.01; 27.05.10; 29.01.15
(591) црна, црвена, жута, златна, бела, браон, наранџаста, бордо, зелена, сива
(511) Кл. 29: сунцокретове семенке, припремљене; прерађене семенке од сунцокрета.

(111) **86796** (181) **30.11.2033.**
(210) Ж- 2023-2224 (220) 30.11.2023.
(151) 24.06.2024.
(732) **PRIVREDNO DRUŠTVO ZA TRGOVINU AI MEI GOLDEN GROUP DOO BEOGRAD-NOVI BEOGRAD**, Јурија Гагарина 87 локал 76, 11070, Нови Београд, RS
(540)

KINGMOX

(511) Кл. 9: DSLR фотоапарати; DVD- дискови; DVD дискови са снимљеним музичким садржајем; DVD јединице; DVD резачи; DVD уређаји за репродукцију и снимање; DVD уређаји за снимање; FM предајници; hi-fi аудио уређаји; IP телефони; MP3 читачи; тр4 читачи; [POS] терминали; SD меморијске картице; SIM картице; soundbar звучници; USB адаптери; USB каблови; USB каблови

за мобилне телефоне; USB картице; USB модеми; USB оперативни софтвер; USB пуњачи за електричне уређаје који се користе за загревање дувана; USB флеш меморије у облику кредитних картица; USB хардвер; web камере; адаптери за каблове; адаптери меморијских флеш картица; адаптери за рачунарске картице; адаптери утикача; акустични аларми; аларми; алармна звона, електрична; антене; апарати за пројекцију, пројектори; апарати за репродуковање звука; апарати за снимање звука; апарати за чишћење дискова са снимљеним звуком; аудио и видео пријемници; аудио интерфејси; аудио миксете; ауто-радио; блиц лампе [фотографске]; бројачи; ваге; видео екрани; видео касете; видео миксете; видео пројектори; видео рекордери; видео телефони; видео-траке; видео уређаји за надгледање беба; воки-токи; вокмен; грамофони; ДВД плејери; дигитални интерфејс контролери музичких инструмената који су аудио интерфејси; диск драјвери за рачунаре; дискови за снимање звука; држачи за телефоне у аутомобилу; држачи прилагођени за мобилне телефоне и паметне телефоне; еквилајзери [аудио апарати]; електрична звона на вратима; електронске огрлице за дресуру животиња; заштита за екран паметних телефона; звучни апарати и машине; звучници; зујалице; интерфејси за рачунаре; исправљачи струје; јастучићи за слушалице; камере за вожњу уназад; касетофони; касете за видео игре; компакт дискови [аудио-видео]; компакт диск плејери; компјутерски хардвер; кутије за звучнике; лаптоп рачунари; машине за рачунање; микрофони; мишеви са куглицом за управљање [компјутерски периферни уређаји]; миш [рачунарска периферна опрема]; мобилни телефони; монитори [компјутерска опрема]; монитори [компјутерски програми]; навлаке за лаптопове; навлаке за паметне телефоне; носиви звучници; носиви монитор и са видео дисплејем; носиви рачунари; носиви уређаји за мерење активности; ноутбук рачунари; објективи за снимање селфија; објективи [сочива] [оптичка]; опрема за телефонирање слободних руку [хендс фри]; паметни звучници; паметни сатови; паметно прстење; подлоге за мишеве; подметачи за инструмент табле прилагођени за држање мобилних телефона и паметних телефона; постоља за хлађење лаптоп рачунара; постоља за фотографске апарате; преносиви звучници; преносиви мултимедијални читачи, плејери; преносиви пуњачи; преносиви скенери за документа; прстен-сталци за мобилни телефон; прстен светла за снимање селфија за паметне телефоне; пуњачи батерија; пуњачи за паметне телефоне; радио апарати; рутери за рачунарску мрежу; ручни електронски речници; склопиви паметни телефони; слушалице; слушалице за видео игре; слушалице за комуникацију на даљину; смартфони [паметни телефони]; соларне батерије; стабилизатори за дигиталне камере; стабилизатори за паметне телефоне; таблет рачунари; тастатуре за рачунаре; тастери за звона; торбе за лаптопове; транзистори [електронски]; уређаји за надгледање беба; УСБ прикључци; фотографска камера; фотографски објективи; футроле за паметне телефоне; футроле за таблет рачунаре; футроле са тастатуром за паметне телефоне; хорне за звучнике; ценни електронски преводиоци; ценни калкулатори.

(111) **86797** (181) **30.11.2033.**
(210) Ж- 2023-2225 (220) 30.11.2023.
(151) 24.06.2024.
(732) **PRIVREDNO DRUŠTVO ZA TRGOVINU AI MEI GOLDEN GROUP DOO BEOGRAD-NOVI BEOGRAD**, Јурија Гагарина 87 локал 76, 11070, Нови Београд, RS
(540)

BINKO

(511) Кл. 9: DSLR фотоапарати; DVD- дискови; DVD дискови са снимљеним музичким садржајем; DVD јединице; DVD резачи; DVD уређаји за репродукцију и снимање; DVD уређаји за снимање; FM предајници; hi-fi аудио уређаји; IP телефони; MP3 читачи; mp4 читачи; [POS] терминали; SD меморијске картице; SIM картице; soundbar звучници; USB адаптери; USB каблови; USB каблови за мобилне телефоне; USB картице; USB модеми; USB оперативни софтвер; USB пуњачи за електричне уређаје који се користе за загревање дувана; USB флеш меморије у облику кредитних картица; USB хардвер; web камере; адаптери за каблове; адаптери меморијских флеш картица; адаптери за рачунарске картице; адаптери утикача; акустични аларми; аларми; алармна звона, електрична; антене; апарати за пројекцију, пројектори; апарати за репродуковање звука; апарати за снимање звука; апарати за чишћење дискова са снимљеним звуком; аудио и видео пријемници; аудио интерфејси; аудио миксете; ауто-радио; блиц лампе [фотографске]; бројачи; ваге; видео екрани; видео касете; видео миксете; видео пројектори; видео рекордери; видео телефони; видео-траке; видео уређаји за надгледање беба; воки-токи; вокмен; грамофони; двд плејери; дигитални интерфејс контролери музичких инструмената који су аудио интерфејси; диск драјвери за рачунаре; дискови за снимање звука; држачи за телефоне у аутомобилу; држачи прилагођени за мобилне телефоне и паметне телефоне; еквилајзери [аудио апарати]; електрична звона на вратима; електронске огрлице за дресуру животиња; заштита за екран паметних телефона; звучни апарати и машине; звучници; зујалице; интерфејси за рачунаре; исправљачи струје; јастучићи за слушалице; камере за вожњу уназад; касетофони; касете за видео игре; компакт дискови [аудио-видео]; компакт диск плејери; компјутерски хардвер; кутије за звучнике; лаптоп рачунари; машине за рачунање; микрофони; мишеви са куглицом за управљање

[компјутерски периферни уређаји]; миш [рачунарска периферна опрема]; мобилни телефони; монитори [компјутерска опрема]; монитори [компјутерски програми]; навлаке за лаптопове; навлаке за паметне телефоне; носиви звучници; носиви монитор и са видео дисплејем; носиви рачунари; носиви уређаји за мерење активности; ноутбук рачунари; објективи за снимање селфија; објективи [сочива] [оптичка]; опрема за телефонирање слободних руку [хендс фри]; паметни звучници; паметни сатови; паметно прстење; подлоге за "мишеве"; подметачи за инструмент табле прилагођени за држање мобилних телефона и паметних телефона; постоља за хлађење лаптоп рачунара; постоља за фотографске апарате; преносиви звучници; преносиви мултимедијални читачи, плејери; преносиви пуњачи; преносиви скенери за документа; прстен-сталци за мобилни телефон; прстен светла за снимање селфија за паметне телефоне; пуњачи батерија; пуњачи за паметне телефоне; радио апарати; рутери за рачунарску мрежу; ручни електронски речници; склопиви паметни телефони; слушалице; слушалице за видео игре; слушалице за комуникацију на даљину; смартфони [паметни телефони]; соларне батерије; стабилизатори за дигиталне камере; стабилизатори за паметне телефоне; таблет рачунари; тастатуре за рачунаре; тастери за звона; торбе за лаптопове; транзистори [електронски]; уређаји за надгледање беба; УСБ прикључци; фотографска камера; фотографски објективи; футроле за паметне телефоне; футроле за таблет рачунаре; футроле са тастатуром за паметне телефоне; хорне за звучнике; џепни електронски преводиоци; џепни калкулатори.

(111) **86798** (181) **02.02.2033.**
(210) Ж- 2023-144 (220) 02.02.2023.
(151) 24.06.2024.
(732) **BUDVA INVESTMENT MONTENEGRO DOO BUDVA**, Mediteranska br.20, Budva, ME
(740) Адвокат Владимир Н. Павловић, Ђуре Даничића број 9/12, 11000, Београд
(540)

(531) 15.07.07; 27.05.01; 27.05.10; 27.05.24; 29.01.04
(591) плава
(511) Кл. 35: оглашавање; вођење, организовање и управљање пословањем; канцеларијски послови.
Кл. 36: финансијске, монетарне и банкарске услуге; услуге осигурања;
послови везани за непокретности.
Кл. 43: услуге обезбеђивања хране и пића; привремени смештај.

(111) **86799** (181) **14.12.2033.**
(210) Ж- 2023-2344 (220) 14.12.2023.
(151) 24.06.2024.
(732) **HOT HEELS DOO BEOGRAD**, Војводе Степе 414а, 11000, Београд, RS
(740) Предраг Миленковић, адвокат, Краља Милана 29, 11000, Београд
(540)

(531) 01.15.05; 09.09.05; 26.04.22; 26.04.24; 27.03.02; 27.03.12; 27.03.15; 27.05.01; 27.05.17; 27.05.24; 29.01.01; 29.01.06
(591) црвена, бела
(511) Кл. 15: хармоника, кључеви за штимовање музичких инструмената, трске за дувачке инструменте, гудала за музичке инструменте, врхови гудала за музичке инструменте, дршке гудала [за музичке инструменте], коњска длака за гудала [за музичке инструменте], клавири, диригентска палица, палице за бубњеве, банденеони хармонике, механичке оргуље, басови [музички инструменти], хармонике, струне за музичке инструменте, бучине [трубе], карилони [музички инструмент], кастањете, капе са звончићима [музички инструменти], рамови за тимпане, чивије за затезање жица на музичким инструментима, цитре, кларинет, клавијатуре за музичке инструменте, музички инструменти, хармонике на мех, контрабасови, жице за музичке инструменте, жичани музички инструменти, рогови [музички инструменти], корнет [музички инструмент], чинеле, звучне виљушке, пискови за музичке инструменте, футроле за музичке инструменте, флауте, гонгови, јеврејска харфа [музички инструмент], гитаре, хармонијуми, харфе, жице за харфе, обое, електронски музички инструменти, регулатор јачине за механички клавир,

лире, трзалице за жичане инструменте, трзалице, мандолине, подбрадак за виолину, гајде, музичке кутије, апарат за окретање нотних листова, кобилице за музичке инструменте, триангл [музички инструмент], окарине, органе, ваздушне цеви за оргуље, кожа за бубњеве, горње мембране на бубњевима, педале за музичке инструменте, клавијатура за пијано жице за клавир, дирке за клавир, мехови за музичке инструменте, пригушивачи за музичке инструменте, бубњеви, музички инструменти, тамбурини, там-там, тимпани, тромбони, фанфаре, трубе, трубе, вентили за музичке инструменте, виола, виолине, ксилофони, дирке за музичке инструменте, музичке ролне за клавир, перфориране музичке ролне, музички пултови, хуqуин [кинески гудачки инструмент], флауте од бамбуса, пипа [кинеска гитара], шенг [кинеске оргуље], суона [кинеска труба], ручна звона [музички инструменти] синтисајзери, постоља за музичке инструменте саксофони, балалајке [жичани инструменти], бенџо, мелодике, колофонијум за жичане музичке инструменте, роботизовани бубњеви, палице за музичке инструменте, каишеви за музичке инструменте, тибетанске звучне чиније, ритам машине, музички инструменти за децу.

Кл. 25: додаци за обућу против клизања, одећа за мотоциклисте, обућа, обућа*, сандале за купатило, папуче за купатило, женске чарапе, чарапе које упијају зној, пете за женске чарапе, беретке, радни комбинезон, одело, радне блузе, одела, бое [женски крзнени], капе, чарапе и плетена трикотажа, чизме, получизме, врхови за обућу, улошци против знојења испод пазуха, трегери, пертле за чизме, крагне [одећа], грејачи за врат, шалови за врат, женске поткошуље, мушке боксерице, мале капе уз главу, боди [женско рубље], доњи веш, кабанице [одећа], оквири за шешире, визири на капама, каишеви [одећа], шалови, собни огртачи, џемпери, пуловери, џемпери [пуловери], свештеничко одело за богослужења, кратке чарапе, држачи чарапа, подвезице, подвезице за чарапе, горњи делови чизама, улошци за ципеле, блузе, кошуље, јакна или кошуља од платна сержа за морнаре, кошуље кратких рукава, одећа, шешири, метални делови за обућу, крзно [одећа], оковратници који се скидају, женске најлонске чарапе, трико, комплети [одећа], доњи веш за упијање зноја, корсети, одела, готова, конфекцијска одећа, гаћице за бебе [доњи веш], штитници за уши [одећа], кравате, горњи делови обуће, камашне, доколенице, кратке панталоне бермуде, панталоне, бициклистичка одећа, спољна одећа, рукавице [одећа], конфекцијска постава [делови одеће], шалови, мараме, мараме, шалови, ешарпе као одећа, плетена одећа [одећа], раменице кошуља, еспадриле, крзнени шалови, фудбалске чизме, фудбалске ципеле, копачке, цилиндри, габардени [одећа], корсети [доњи веш], појасеви и стезници, каљаче, прслуци, гајтани за камашне, доколенице, бретеле и нараменице за панталоне, монашки велови, гимнастичке ципеле, капути, водоотпорна одећа, грејачи ногу, грејачи за ноге, електрични дресови [одећа], сукње, опрема за бебе [одећа], ливреје, спортске мајице, дресови, манжетне, манжетне кошуља [одећа], кецеље[одећа], муфови [одећа], наручници, свештеничка одећа, рукавице без прстију, митре [бискупске капе], папуче, пелерине, дуги капути са крзненим оковратником, одећа за плажу, обућа за плажу, џепови за одећу, пиџаме, хаљине, дрвена обућа, кломпе, сандале, гаће, грудњаци, огртачи, капути, мантили, потпетице за обућу, тоге, кожни обруби за обућу, униформе, пуњене јакне [одећа], јакне [одећа], папирна одећа, велови [одећа], капе за купање, купаће гаће, одећа за купање, бадемантили, портикле, које нису од папира, ђонови за обућу, ципеле*, ципеле, потпетице, спортске ципеле*, спортске ципеле, муфови за грејање ногу, неелектрични крампони за фудбалске копачке, спортске чизме*, траке за главу [одећа], виндјакне, подсукње, скијашке чизме, слипови [доњи веш], неглижеи [доњи веш], боди [доњи веш], бандана мараме, одећа за гимнастику, одећа од имитације коже, одећа од коже, зарови, велови, костими за маскембале, сари, мајице, турбани, аскот кравате, капе за туширање, рибарски прслуци, појасеви за ношење новца [одећа], џепне марамице, папирни шешири [одећа], маске за спавање, сукње-панталоне, пончо, одећа, саронг, одећа, рукавице за скијање, хеланке [панталоне], хаљине на трегере, хаљине без рукава, визири, штитници од сунца као покривала за главу, килоте [доњи веш], дамски доњи веш, спортске трегер мајице, ваљенке [чизме од ваљане вуне], свештеничке одоре, глежњаче, сокне које упијају зној, фризерске капе, униформе за карате, униформе за џудо, трикои, кимона, портикле са рукавима, које нису од папира, одећа која садржи супстанце за мршављење, везена одећа, штитници штикли за обућу, покривала за главу, рукавице са једним прстом, одећа од латекса, заштитне мајце за водене спортове [расх гуардс], одећа са лед светлом, мараме за главу, самолепљиви грудњаци, термо рукавице за уређаје са екраном на додир, маске за лице [одећа], осима за медицинске или хигијенске намене, покривала за лице [одећа], осима, за медицинске или хигијенске намене, рукавице за бициклисте, рукавице за возаче, спортска одећа са уграђеним дигиталним сензорима, ханбок, традиционална корејска одећа.

Кл. 35: помоћ у пословном управљању, обавештења о пословима, рекламирање преко плаката, услуге агенција за увоз и извоз, услуге агенција за пружање, пословних информација анализе трошкова и цене коштања, дистрибуција рекламног материјала,

услуге фотокопирања, услуге агенција за запошљавање, изнајмљивање канцеларијских машина и опреме, рачуноводство, вођење књига [књиговодство], израда извода са рачуна, ревизија пословања, пословно управљање и организационо саветовање, консултације у вези са избором особља, консултације у пословном управљању, дактилографске услуге, презентација робе, непосредно оглашавање путем поште, помоћ у пословном или индустријском управљању, ажурирање огласних материјала, дистрибуција узорака, стручне услуге о пословној ефикасности, услуге продаје путем лицитације, истраживање тржишта, пословне процене, пословна испитивања, изнајмљивање огласних материјала, консултације у вези са пословним организовањем, објављивање рекламних текстова, оглашавање, рекламирање, рекламирање на радију, пословна истраживања, услуге односа са јавношћу, стенографске услуге, рекламирање преко телевизије, преписивање кореспонденције [канцеларијске услуге], уређивање излога, услуге рекламних агенција, саветодавне услуге у пословном управљању, манекенске услуге у циљу рекламирања или продајних промоција, маркетиншка истраживања, компјутерско управљање подацима, професионалне пословне консултације, економске прогнозе, организовање изложби за привредне или рекламне потребе, пружање пословних информација, испитивање јавног мњења, припрема платних листи, проналажење особља, административне услуге за пресељење пословања предузећа, изнајмљивање огласног простора, промоција продаје за друге секретарске услуге, обрачун пореза, услуге телефонског одговарања за одсутне претплатнике, обрада текста, услуге претплате на новине за друге, рекламирање слањем наруџбеница, пословно управљање хотелима, пословно управљање за сценске уметнике, прикупљање информација у компјутерске базе података, систематизација информација у компјутерским базама података, организовање сајмова, издавање машина за фотокопирање, онлајн рекламирање на рачунарској мрежи, услуге набавке за трећа лица [куповина производа и услуга за друге пословне субјекте], претраживање података у рачунарским датотекама за друге, изнајмљивање времена за рекламирање у средствима комуникације, услуге праћења штампе, изнајмљивање аутомата за продају, психолошко тестирање за избор запослених, услуге поређења цена, презентација производа путем средстава комуникације, у сврху продаје на мало, пружање комерцијалних савета и информација потрошачима при избору роба и услуга, договарање претплате за услуге телекомуникација за трећа лица, административна обрада наруџбеница за куповину, комерцијална администрација за лиценце роба и услуга трећих лица, услуге подуговарања, аутсорсинг [помоћ у пословању], фактурисање, писање рекламних текстова, прикупљање статистичких података, услуге графичке обраде материјала за рекламне сврхе, тражење спонзорства, организовање модних ревија у промотивне сврхе, производња рекламних филмова, пословно управљање за спортисте, маркетинг, услуге телемаркетинга, услуге малопродаје фармацеутских, ветеринарских и хигијенских препарата и медицинског материјала, изнајмљивање продајних штандова, пружање комерцијалних и пословних контакт информација, оптимизација претраживача за промоцију продаје, оптимизација саобраћаја за веб странице, оглашавање плаћањем по клику [pay per click оглашавање], услуге посредовања у трговини, пословно управљање за независне пружаоце услуга, преговарање и закључивање пословних трансакција за трећа лица, ажурирање и одржавање податка у рачунарским базама података, услуге управљања пословним пројектима за грађевинске пројекте, пружање пословних информација путем веб страница, обезбеђивање онлајн тржишта за купце и продавце роба и услуга, развој концепта оглашавања, ангажовање спољних фирми за административно управљање компанијама, услуге пријављивања пореза, пословно управљање програмима за надокнаду за друге, пословно управљање програмима рефундирања за друге, изнајмљивање билборда [паноа за рекламирање], писање радних биографија за друге, индексирање интернет сајтова за комерцијалне намене или намене оглашавања, управљање програмима за путнике који често лете авионом, услуге заказивања састанака [канцеларијске услуге], услуге подсећања на уговорене састанке [канцеларијски послови], управљање програмима лојалности потрошача, писање текстова за рекламне намене, регистровање писане комуникације и података, ажурирање и одржавање информација у регистрима, састављање пописа информација за комерцијалне и рекламне сврхе, услуге пословног посредовања које се односе на повезивање потенцијалних приватних улагача са предузетницима којима су потребна финансијска средства продукција емисија телевизијске продаје, продукција програма телевизијске продаје, консултације о стратегији комуникације у односима са јавношћу, консултације о стратегији комуникације у рекламирању, преговарање о пословним уговорима за друге, промоција робе и услуга кроз спонзорисање спорских догађаја, услуге праћења конкуренције, услуге праћења тржишта, финансијска ревизија, услуге онлајн малопродаје дигиталне музике која се преузима са интернета, услуге онлајн малопродаје мелодије звона које се преузимају са интернета, услуге онлајн малопродаје претходно снимљене музике и филмова који се преузимају са интернета, услуге велепродаје фармацеутских, ветеринарских и хигијенских препарата и медицинског материјала, услуге пописивања

поклона, циљни маркетинг, привремено пословно управљање, оглашавање на отвореном, услуге малопродаје уметничких дела од стране уметничких галерија, административна помоћ при одговарању на позиве за подношење понуда, маркетинг у оквиру издавања софтвера, услуге односа са медијима, услуге корпоративне комуникације, изнајмљивање канцеларијске опреме у заједничким радним просторима, услуге комерцијалног лобирања, пружање корисничких прегледа у комерцијалне или рекламне сврхе, пружање корисничких оцена у комерцијалне или рекламне сврхе, услуге телефонских централа, услуге малопродаје у вези са пекарским производима, израђивање профила потрошача за комерцијалне или маркетиншке сврхе, административне услуге у вези са упућивањем на лечење, услуге пословног саветовања за дигиталну трансформацију, услуге пословног посредовања које се односе на повезивање различитих стручњака са клијентима, услуге пријема посетилаца [канцеларијски послови], припрема студија о профитабилности пословања, пружање података из телефонског именика, организовање претплате на услуге електронске наплате путарине [енп] за друге, организовање и вођење пословних догађања, услуге обраде података [канцеларијски послови], изнајмљивање регистар каса, услуге придобијања потенцијалних клијената, рачунарско вођење медицинске документације и датотека, услуге онлајн поручивања хране за понети и доставе из ресторана, услуге оглашавања за стварање идентитета бренда за друге, промоција производа преко инфлуенсера, маркетинг преко инфлуенсера, проналажење потенцијалних купаца за друге, развој маркетиншких концепата.

---

(111) **86800** (181) **19.09.2033.**
(210) Ж- 2023-1737 (220) 19.09.2023.
(151) 24.06.2024.
(732) **Бранислава Ковачевић**, Милована Глишића 2, 21000, Нови Сад, RS
(740) Милош Смајић, Сремска 4/2, 21000, Нови Сад
(540)

BRANA
estetic & derma

(531) 02.09.01; 24.17.25; 27.05.01; 27.05.10; 27.05.17
(511) Кл. 3: немедицинска козметика и тоалетни препарати.
Кл. 5: фармацеутски и медицински препарати.
Кл. 44: медицинске услуге; хигијенска заштита и нега лепоте за људе.

(111) **86801** (181) **02.02.2033.**
(210) Ж- 2023-146 (220) 02.02.2023.
(151) 24.06.2024.
(732) **Душко Бекан and Милан Пајић**, Доситеја Обрадовића 008ђ/43, Панчево, RS и Торлачки вис 001а, 11000 Београд, RS
(740) Благоје Б. Тимотијевић, адвокат, Душана Петровића Шана 37а, 11550, Лазаревац
(540)

UROSEPTIC
FORTE

(531) 27.05.01; 27.05.10; 27.05.17; 29.01.04; 29.01.05
(591) љубичаста, светлоплава
(511) Кл. 10: лед маске за терапеутске намене; луер лоцк игле за медицинску употребу; луер наставци за медицинску употребу; акупресурне наруквице; акушерски апарати; аналогни слушни апарати; анатомски улошци за чизме и ципеле; антидекубитне подлоге; антиреуматске наруквице; антиреуматско прстење; апарати за анастомозу; апарати за анестезију; апарати за вештачко дисање; апарати за вибромасажу; апарати за днк и рнк тестове за употребу у медицини; апарати за дренажу рана; апарати за естетску масажу; апарати за естетску масажу за употребу у салонима лепоте; апарати за истезање у медицинске сврхе; апарати за масажу; апарати за мерење крвног притиска; апарати за мерење холестерола; апарати за мерење шећера; апарати за моксибустију; апарати за надимљавање за медицинску употребу; апарати за обнављање матичних ћелија за употребу у медицини; апарати за одређивање телесног састава; апарати за оживљавање; апарати за полимеризацију за употребу у стоматологији; апарати за прање телесних шупљина; апарати за праћење дијабетеса; апарати за праћење откуцаја срца; апарати за прегледање ока; апарати за сукцију рана; апарати за терапију топлим ваздухом; апарати за термотерапију за медицинске потребе; апарати за тестирање вида; апарати за тестирање, за медицинску употребу; апарати за тестирање крви; апарати за тестирање мајчиног млека за медицинске намене; апарати за физичке вежбе за медицинску употребу; апарати за физичке вежбе за терапеутске потребе; апарати за фототерапију за медицинске потребе; апарати за хемодијализу; апарати и инсталације за производњу рендгенског зрачења, за медицинску употребу; апарати и инструменти за радиоизотопску терапију; апарати који се користе у медицинским анализама; апарати, уређаји и производи за дојење; апарати, уређаји и производи за одојчад; апарати, уређаји и производи за сексуалне активности; апликатори за

фармацеутске производе; аудиометри; балонски катетери; балонски катетери за употребу у ангиопластици; бандажери за колена за медицинске потребе; бандажери за колена, ортопедски; бандажери [потпорни завоји]; биокомпатибилни обложени стентови; биомагнетно престење за терапеутске или медицинске намене; биометри за интраокуларна сочива; биоразградиви имплантати за фиксирање костију; болничка носила; болничка носила на колицима; болнички кревети; бочице за интравенско храњење; бочице за чување мајчиног млека; бочице са капаљком за употребу у медицини; бронхоскопи; брусне плоче за употребу у стоматологији; брусни дискови за стоматолошке потребе; букална туба; вагинални дилататор; варалице [цуцле] за бебе; вентили за флашице за храњење; вертебрални ортопедски уређаји; ветеринарски апарати и инструменти; ветеринарски инструмент за давање пилула; ветеринарски уређаји; вештачка кожа за употребу у хирургији; вештачка сочива за уградњу у око; вештачка срца; вештачка хрскавица; вештачке брадавице за бебе; вештачке бубне опне; вештачке вилице; вештачки удови, очи и зуби; гастроскопи; дефибрилатори; дигитални слушни апарати; дигитални топломери за медицинску употребу; дизалице за подизање пацијената; дијагностички уређаји за откривање абнормалног прионског протеина; електрични каутери за хируршке сврхе; електрични кућни уређаји за естетску масажу; електрични пиштољи за масажу; електрични скалпели за хируршке потребе; електрични стимулатори за нерве који се примењују кроз кожу; електрични термофори, подлоге, за медицинску употребу; ендодонтске иглице; ендопротезе; ендоскопи за медицинске потребе; ендоскопске камере за медицинске сврхе; ендоскопски уређаји за медицинске потребе; ендотрахеалне цеви; ентералне пумпе за храњење; завоји [еластични]; замене за кости за хируршке потребе; заштитне рукавице за ветеринарске потребе; заштитне рукавице за медицинске потребе; заштитне рукавице за стоматолошке потребе; заштитне рукавице за хируршке потребе; заштитни подметачи за кревете; збуни мостови; зубарска огледала; зубарске маске од латекса за пацијенте; зубарске столице; зубарске столице за преглед; зубарски апарати, електрични; зубарски апарати и инструменти; зубарски наставци; зубне бушилице; зубне крунице; зубне навлаке; зубне протезе; зубне протезе у облику превлаке; зубне протезе у облику улошка; зубни екскаватори; зубни мостови са имплантатима за стоматолошке сврхе; игле за акупунктуру; игле за биопсију; игле за вештачке зубе; игле за зашивање, хируршке; игле за медицинску употребу; игле за убризгавање за медицинске потребе; имплантабилни уређаји за поткожно давање лека; имплантати за карлицу направљени од вештачких материјала; имплантати за кости од вештачких материјала; имплантати и њихови делови за зглоб кука направљени од вештачких материјала; импланти за вештачки кук; индикатори угљен-диоксида за медицинске потребе; интраоралне зубарске камере; интраутерини уређаји; инфрацрвене лампе за медицинске потребе; инфрацрвени термометри за медицинске сврхе; капиларне цеви за узорке; кардиолошке електроде; кардиолошке сонде; кардиопулмоналне реанимацијске [цпр] маске; катгут хируршки конац; катгут [хируршки конац]; катетери за медицинску употребу; кашике за давање лека; кесе за прикупљање крви за медицинску употребу; кесе за прикупљање крви за медицинску употребу, празне; кирете; контрацептивна средства; контрацептивна средства, која нису хемикалије; контрацептивни импланти; конци за хируршке потребе; корсети за медицинску употребу; кохлеарни имплантати направљени од вештачких материјала; кревети направљени посебно за медицинску употребу; кутије за инструменте које користе лекари; кутије за медицинске и хируршке инструменте; кутије прилагођене за медицинске инструменте; кутијице за лекове и кутије са претинцима за медицинск употребу; лампе за медицинске намене; лампе за медицинске прегледе; маказе за медицинске потребе; масажери за главу; масажери за главу, на батерије; масажери за стопала; масажери за тело; масажне фотеље са уграђеним апаратима за масажу; маске за анестезију; маске за једнократну употребу загрејане паром за терапеутске сврхе; маске за лице за санитарну употребу; маске које користи медицинско особље; маске с кисеоником; мастоидни ретрактори; медицинска носила; медицинска помагала за моксибустија терапију; медицинска средства за затварање рана; медицинска средства за једнократну употребу за лечење затвора; медицинске гуске и лопате; медицинске потпорне хулахопке; медицинске цеви; медицинске цеви за давање лекова; медицинске цеви за испирање; медицинске цеви за трансфузију; медицинске цеви за употребу у васкупларним процедурама; медицинске чарапе; медицинске чашице за узорке; медицински апарати; медицински апарати за дијагностиковање срчаних удара; медицински апарати за дозиметрију у радиотерапији; медицински апарати за лечење међупршљенских дискова; медицински апарати и инструменти; медицински аутоматски шприцеви; медицински вентилатори; медицински водећи конац; медицински и ветеринарски апарати и инструменти; медицински имплантати направљени од вештачких материјала; медицински инструменти; медицински инструменти за међупросторну термотерапију биолошког ткива; медицински инструменти за

перкутану трахеотомију; медицински инструменти за резање ткива; медицински инструменти за слух; медицински инструменти за снимање рада срца; медицински огртачи; медицински распршивачи; медицински расхладни уређаји за лечење топлотног удара; медицински уређаји за испирање; медицински уређаји за лечење међупршљенских дискова у виду имплантата међупршљенских дискова направљених од вештачких материјала; медицински уређаји за олакшавање удисања фармацеутских препарата; медицински уређаји за постављање и причвршћивање катетера; медицински уређаји за увођење фармацеутских препарата у људско тело; медицински уређаји за хлађење који се користе у терапијској хипотермији; нанити за медицинске намене; нанороботи за медицинске намене; наруквице за медицинске намене; наруквице против мучнине; ножеви за курје очи; носни дилататори; огледала за зубаре; ортодонтске гумице; ортодонтски апарати; ортодонтски инструменти; ортодонтски исправљачи; ортозе за глежњеве за медицинске потребе; ортопедске протезе за кук; ортопедске ципеле; ортопедске чарапе; ортопедски улошци за обућу са потпором за свод стопала; ортопедски умеци за обућу; ортопедски уређаји; ортотички апарати; ортотички улошци за обућу; отоскопи; офталмоскопи; очне протезе [сочива] за хируршку уградњу; очни имплантати од вештачких материјала; очни спекулуми; папилотоми; пелвиметар; поклопци за флашице за бебе; помагала за ходање за медицинске потребе; помични чаршави за болесничке кревете; посебни контејнери за медицински отпад; посебни кревети за пацијенте са опекотинама; посуде за испуштање крви; посуде за медицинску употребу; посуде за примену лекова; посуде за урин; потпоре за лактове за тенисере; потпоре за леђа за медицинске потребе; потпорни завоји; преносне направе за уринирање које омогућавају женама да стоје док уринирају; прозирни штитници за лице за медицинско особље; простетичко ткиво за васкуларну употребу; простетичко ткиво за висцералну употребу; простетичко ткиво за паријеталну употребу; протезе; протезе за исправљање зуба; протезе за кости; протезе за косу; протезе за кукове; протетички лигаменти; прстенови за грицкање који се користе при избијању зуба и који садрже звечке за бебе; прстенови за правилно ницање зуба, глодалице; пулсни оксиметри; пумпе за медицинску употребу; пупилометри за мерење пупиларне дистанце; пупилометри за мерење пупиларне дистанце [пд]; пупилометри за мерење реакције зенице на надражаје; радијумске цеви за медицинску употребу; радиолошки апарати за медицинску употребу; радиолошки екрани за медицинску употребу; радиотерапеутски апарати; распршивачи за медицинску употребу; распршивачи који се продају празни за медицинске сврхе; резне плоче за стоматолошку употребу; резне плочице за стоматолошке потребе; резни дискови за стоматолошке потребе; рендгенске цеви, за медицинску употребу; рендгенски апарати за медицинску употребу; рендгенски снимци за медицинску употребу; рентген апарати за ветеринарске потребе; рентген апарати за снимање зуба; рентген апарати за стоматолошке потребе; рентгенски дијагностички уређаји; рентгенски ст-скенери; респиратори за вештачко дисање; респиратори за филтрирање ваздуха за медицинске намене; респираторне маске за вештачко дисање; респираторне маске за медицинске намене; ретиналне камере за медицинску употребу; ретиноскопи; ретрактори за кости; ретрактори за усне; роботизована ексоскелетонска одела за медицинску употребу; рукавице за ветеринарске потребе; рукавице за једнократну употребу за ветеринарске потребе; рукавице за једнократну употребу за медицинске потребе; рукавице за једнократну употребу за стоматолошке потребе; рукавице за једнократну употребу за хируршке потребе; рукавице за масажу; рукавице за масажу од коњске длаке; рукавице за медицинске прегледе; рукавице за медицинску употребу; рукавице за стоматолошке потребе; рукавице од латекса за ветеринарске потребе; рукавице од латекса за медицинске потребе; рукавице од латекса за стоматолошке потребе; рукавице од латекса за хируршке потребе; рукавице са издвојеним палцем за медицинске потребе; ручна огледала за употребу у стоматолошким прегледима; ручна опрема за вежбање за сврхе физиотерапије; ручне пумпице за дојиље; ручни ваљци за масажу; ручни уређаји за масажу; савитљиви медицински ендоскопи; санитарне маске за изолацију од бактерија; санитарне маске за изолацију од вируса; санитарне маске за изолацију од гљивица; санитарне маске за изолацију од полена; санитарне маске за изолацију од прашине за медицинску употребу; секачи за таблете; секачи таблета; сексуална помагала за одрасле; сепаратори ножних прстију за ортопедске намене; сетови за инфузију; сигурносни појасеви за пацијенте; системи за уролошко снимање; скалпели; скенери за компјутеризовану томографију [цт]; скенери за снимање магнетном резонанцом [мри]; слушна помагала; слушна помагала с могућношћу програмирања; слушне трубе; снимачи откуцаја срца; сочива [очне протезе] за хируршку уградњу; спатуле за медицинску примену; спатуле за стоматолошке сврхе; спекулуми; спекулуми за једнократну употребу; спермицидални презервативи; специјална одећа за операционе сале; спинални имплантати од вештачких материјала; спирометри

[медицински апарати]; сплинтови за прсте; спољни дефибрилатори; справе за заштиту слуха; справе за уклањање хируршких спајалица; спремници посебно прилагођени за одлагање шприцева; средишњи венски катетери; средства за контрацепцију; средства за лечење емболије за лечење васкуларних аномалија; средства за попуњавање шупљина костију састављена од вештачких материјала; срчани пејсмејкери; стезаљке за карлицу; стезаљке за хитну интервенцију на карлици; стезници за зглобове за медицинске потребе; стезници за килу; стезници за колена, ортопедски; стентови; стентови за тромбозу обложени лековима; стентови за тромбозу обложени леком; стерилни чаршафи [хируршки]; стетоскопи; стимулатори клториса [прибор за сексуалну стимулацију за одрасле]; стимулатори мозга; стимулатори простате [прибор за сексуалну стимулацију за одрасле]; столице за медицинске интервенције; столице са отвором за уметање ноћне посуде; столови за лекарске прегледе; столови за лечење пацијената; столови за медицинске интервенције; столови за преглед пацијената; стоматолошка клешта; стоматолошке бушилице; стоматолошке сонде за употребу у стоматолошким захватима; стоматолошке сонде, осим за личну употребу; стоматолошки артикулатори; стоматолошки имплантати направљени од вештачких материјала; стоматолошки инструменти; стоматолошки уређаји; стоматолошки шприцеви; стругачи за језик; стругачи костију; супраструктуре имплантата за стоматолошке сврхе; суспензиони завоји; сфигмоманометар; сфинктеротоми; телеметријски апарати за медицинске потребе; терапеутске маске за лице; терапеутски и помоћни уређаји за особе са инвалидитетом; терапеутски и помоћни уређаји за хендикепиране особе; терапеутски магнети; терапеутски уређаји за децу с аутизмом; терапијске удлаге за уста против хркања; терапијске штипаљке за нос против хркања; трбушни појасеви; трокари; труднички појасеви; тупе кирете за хируршке потребе; ћебад, електрична, за медицинску употребу; ублаживачи болова приликом ницања зуба; убризгивачи за медицинску употребу; угаони наставци за профилаксу; угаони наставци за профилаксу за једнократну употребу; угљеничне лучне лампе за медицинске потребе; удлаге за медицинске потребе; улошци за равне табане; улошци за трбух; ултразвучни апарати у медицинске сврхе; унутрашњи назални дилататори; уређаји за акупресуру; уређаји за акупунктуру; уређаји за анализу идентификације бактерија за медицинске намене; уређаји за аутоматску вакцинацију; уређаји за вежбање за сврхе медицинске рехабилитације; уређаји за дијагностичко сликање за медицинске потребе; уређаји за дијагностичко сликање за употребу у нуклеарној медицини; уређаји за дијализу; уређаји за електричну стимулацију за потребе физичке терапије; уређаји за електрофорезу за медицинске потребе; уређаји за инфузију за терапеутске сврхе; уређаји за испирање за терапеутске сврхе; уређаји за испирање уста за употребу у стоматологији; уређаји за кастрацију за ветеринарске потребе; уређаји за компјутеризовану томографију [цт]; уређаји за магнетно резонантну томографију [мрт]; уређаји за масажу за личну употребу; уређаји за масажу за медицинске потребе; уређаји за медицинско снимање; уређаји за мерење интракранијалног притиска; уређаји за мерење протока артеријске крви у оку; уређаји за мерење температуре за медицинске сврхе; уређаји за микродермоабразију; уређаји за микродермоабразију за медицинске или терапеутске сврхе; уређаји за неинвазивну хирургију; уређаји за реанимацију; уређаји за рехабилитацију тела за медицинске намене; уређаји за снимање нуклеарном магнетном резонанцом [нмри]; уређаји за трансфузију крви; уређаји за третирање акни; уређаји за третмане против целулита; уређаји за убризгавање фармацеутских препарата; уређаји за узимање крви; уређаји за узимање узорака крви; уређаји за узимање узорака телесних течности; уређаји за ултразвучну терапију; уређаји за успављивање који емитују звук; уређаји за успављивање који емитују мирис; уређаји за успављивање који емитују светлост; уређаји за успављивање, наиме апарати који изазивају сан емитовањем звука, мириса или светлости; уретрални дилататори; уретрални катетери; уролошке сонде; уролошки апарати и инструменти; уролошки инструменти; уролошки уређаји; уролошки шприцеви; успављујући јастуци за несаницу; утезни бандажи; физиотерапеутски апарати; филтери за крв; филтери за респираторне маске за медицинске намене; филтери за ултра-љубичасте зраке за медицинску употребу; фластери за једнократну употребу загрејани паром за терапеутске сврхе; фластери за хлађење за медицинску употребу; флашице за бебе; флашице за храњење; форцепс, пороћајна клешта; фотеље за употребу у медицини или стоматологији; хаљине за преглед пацијената; хаптичка одела за медицинске намене; хватаљке за литотомију; хватаљке за медицинску употребу; хватаљке, хируршке; хемијски активиране топле компресе за медицинске потребе; хемијски активиране топле облоге за медицинске потребе; хемијски активиране хладне компресе за медицинске потребе; хемилуминисцентно светло за употребу у ендоскопији; хемостатици; хемоцитометри; хигијенске маске; хигијенске маске од газе за вишекратну употребу; хидрофилне жице водилице за праћење катетера; хипербаричне коморе за медицинске потребе; хипогастрични појасеви; хиподермичке игле; хиподермички шприцеви -

шприц за ињекције; хиподермски аутоматски шприцеви; хируршка огледала; хируршка основна одела; хируршке бушилице; хируршке игле; хируршке каљаче; хируршке капе; хируршке лампе; хируршке лампе за главу; хируршке маказе; хируршке маске; хируршке мреже од претежно вештачких материјала; хируршке оштрице; хируршке пинцете; хируршке рукавице; хируршке спајалице; хируршке спајалице за кожу; хируршке чеоне лампе; хируршки апарати; хируршки апарати и инструменти; хируршки и медицински апарати и инструменти; хируршки импланти од вештачких материјала; хируршки инструменти; хируршки инструменти за резање; хируршки инструменти за употребу при операцијама кичме; хируршки инструменти за употребу при ортопедским операцијама; хируршки инструменти за употребу у ортопедској и спиналној хирургији; хируршки катетери; хируршки катетери и сонде; хируршки компресори; хируршки конац; хируршки конци; хируршки мантили; хируршки материјали за зашивање; хируршки, медицински, зубарски и ветеринарски апарати и инструменти; хируршки, медицински, стоматолошки и ветеринарски апарати и инструменти; хируршки ножеви; хируршки перфоратори; хируршки прибор; хируршки распаторијуми; хируршки ретрактори; хируршки роботи; хируршки стерилни прекривачи; хируршки сунђери; хируршки уређаји и инструменти за употребу у ветерини; хируршки уређаји и инструменти за употребу у медицини; хируршки уређаји и инструменти за употребу у стоматологији; хируршки форцепси; хистероскопи; ходалице за непокретне особе; ходалице за слабо покретне особе; ходалице са точкићима за помоћ при кретању; цеви за ентералну исхрану; цеви за интравенско храњење; цеви за тимпаностомију; цеви за употребу са канилама; цеви за употребу са катетерима; цевчице за трахеостомију; цервикални дилататори; цитоскопи; цуцле за бебе; цуцле за флашице за бебе; цуцле за храњење беба; чарапе за дијабетичаре; чарапе за проширене вене; чарапе са постепеном компресијом; чаршави за инконтиненцију; чаше за давање лека; чекићи за проверу рефлекса; чепићи за уши за заштиту од буке; чепићи за уши за медицинске потребе; чепићи за уши за пливаче; чепићи за уши за смањивање буке; чепићи за уши за спавање; чепови за уши [справе за заштиту слуха]; четвороножни штапови за медицинске сврхе; четке за чишћење телесних шупљина; чешљеви за вашке; чизме за медицинску употребу; шаблони за бушење за стоматолошке примене; шаблони за бушење за хируршке примене; шине, хирушке; шлемови за ласерски третман алопеције; шприцеви за извлачење отрова; шприцеви за инјекције; шприцеви за једнократну употребу; шприцеви за материцу; шприцеви за медицинску употребу; шприцеви са иглама за вишекратну употребу; штаке; штапићи за преглед грла; штапићи за преглед грла за медицинске намене; штапићи за чишћење ушију; штапови за масажу; штапови за ходање за медицинску употребу; штипаљке за варалице [цуцле]; штитници за брадавице; штитници за зубе за стоматолошке намене; штитници за лактове за медицинске потребе; штитници за лице за медицинске потребе; штитници за уши.

Кл. 44: ајурведска терапија; акупунктура; акушерске и гинеколошке услуге; амбулантна медицинска нега; анализа телесног састава људи или животиња у медицинске или ветеринарске сврхе; аранжирање цвећа; болничке услуге; ветеринарске киропрактичарске услуге; ветеринарске операције; ветеринарске стоматолошке услуге; генетско саветовалиште; генетско тестирање животиња ради дијагнозе или лечења; депилирање воском; дерматолошке услуге; дерматолошке услуге за лечење проблема с кожом; дијагноза поремећаја обраде визуелних информација; дијететски и нутриционистички савети; днк тестирање у медицинске сврхе; донирање крви; донирање сперме; дубинска масажа ткива; естетска и пластична хирургија; естетска хирургија; здравствена и козметичка нега; здравствена и козметичка нега за животиње; здравствена и козметичка нега за људе; здравствена и козметичка нега за људе или животиње; здравствена нега; здравствене спа услуге за здравље и добробит тела и духа; здравствене спа услуге за здравље и добробит тела и духа које се нуде у здравственим одмаралиштима; здравствене спа услуге за здравље и добробит тела и духа, које укључују масажу, третмане за негу лица и тела и козметичке услуге неге тела; здравствене услуге за помоћ појединцима да оставе пушење; здравствено, медицинско и фармацеутско консултовање; зубарске услуге; издавање лекова; изнајмљивање баштенског прибора; изнајмљивање биљака у саксијама; изнајмљивање медицинских апарата и система; изнајмљивање медицинских машина и апарата; изнајмљивање медицинских рендгенских уређаја; изнајмљивање опреме за медицинску и здравствену негу; изнајмљивање опреме за негу коже; изнајмљивање опреме за пољопривреду; изнајмљивање респираторних маски за вештачко дисање; изнајмљивање санитарних инсталација; изнајмљивање стоке; консултантске услуге у вези са здравственом негом; консултантске услуге у вези са интегралном психологијом; консултантске услуге у вези са испитивањем слуха; консултантске услуге у вези са козметичким третманима; консултантске услуге у вези са негом коже; консултантске услуге у вези са пејзажном архитектуром; консултантске услуге у вези са узгојем биљака; консултантске услуге у вези са фармацеутским и медицинским производима; консултантске услуге у подручју исхране; консултантске услуге у подручју козметике;

консултантске услуге у подручју неге тела и лица; консултантске услуге у подручју шминкања; лекарски прегледи; лечење ишчашених зглобова, уганућа и сломљених костију; лечење неплодности; маникирање; масажа; масажа врућим камењем; медицинска анализа за дијагностику и прогнозирање рака; медицинска анализа за дијагностику и третман особа; медицинска анализа за дијагностику рака; медицинска нега; медицинска помоћ; медицинска, хигијенска и нега лепоте; медицинске и ветеринарске информативне услуге које се пружају преко интернета; медицинске и ветеринарске услуге; медицинске и здравствене услуге; медицинске и здравствене услуге у вези са днк, генетику и генетичко тестирање; медицинске и здравствене услуге у клиникама; медицинске и услуге неге за одрасле особе; медицинске и хируршке услуге; медицинске услуге за лечење рака коже; медицинске услуге у вези са вађењем, третирањем и обрадом коштане сржи; медицинске услуге у вези са вађењем, третирањем и обрадом крви из пупчане врпце; медицинско саветовање; намештање контактних сочива; нега болесника; обављање медицинских прегледа; обављање прегледа за утврђивање фактора ризика за кардиоваскуларне болести; обављање психолошких процена и прегледа; обезбеђивање јавних купатила за хигијенске сврхе; обезбеђивање објеката за менталну рехабилитацију; обезбеђивање преносивих тоалета за организоване догађаје; остеопатија; офтамолошке услуге; палиативна нега; педијатријске услуге; пејзажна архитектура; пирсинг тела; планирање и надзор над дијетом за смањење килаже; пластична хирургија; плесна терапија; површинско распростирање ђубрива; подешавање наочара; подешавање ортопедских помагала; полагање травњака; пољопривредне консултантске услуге; пружање информација о ветеринарским услугама; пружање информација о дијабетесу путем интернета; пружање информација о здрављу; пружање информација о здрављу путем вебсајта; пружање информација о здрављу путем телефона и интернета; пружање информација о здравственим услугама путем телефона; пружање информација о здравственој заштити путем глобалне рачунарске мреже; пружање информација о здравственој заштити путем електронских средстава; пружање информација о измајмљивању машина и апарата за салоне лепоте и бербернице; пружање информација о измајмљивању медицинских машина и апарата; пружање информација о изнајмљивању косилица за траву; пружање информација о масажи; пружање информација о медицинским прегледима; пружање информација у вези са лепотом; пружање информација у вези са традиционалном јапанском масажом; радна терапија; рехабилитација зависника; рехабилитација зависника од лекова; рехабилитација зависника од наркотика; рехабилитација пацијената за болести зависности; рнк и днк анализа за дијагностику и прогнозирање рака; саветовање о јавном здрављу; саветовање о начину живота; саветовање о начину живота и у медицинске сврхе; саветовање у вези са здравственом заштитом у области радне терапије; саветовање у вези са медицинском помоћи које пружају лекари и друго специјализовано медицинско особље; саветовање у вези са хортикултуром; саветовање у области дијететике; саветовање у области менталног здравља и велнеса; саветодавне услуге о шминкању које се пружају уживо и преко интернета; саветодавне услуге у вези наводњавања и ђубрења; саветодавне услуге у вези са губитком тежине; саветодавне услуге у вези са здрављем; саветодавне услуге у вези са здравственом негом; саветодавне услуге у вези са исхраном; саветодавне услуге у вези са контролом тежине; саветодавне услуге у вези са медицинским уређајима и инструментима; саветодавне услуге у вези са негом косе; саветодавне услуге у вези са окупационом терапијом; саветодавне услуге у вези са фармацеутским производима; стоматолошка помоћ; стоматолошке услуге; терапија уметношћу; тестирање личности у психолошке сврхе; тестирање на алкохол у медицинске сврхе; тестирање на дрогу, алкохол и днк тестирање у медицинске сврхе; тестирање на лекове у медицинске сврхе; тестирање ради утврђивања злоупотребе дрога; тестирање спортиста на употребу незаконитих или забрањених супстанци које побољшавају резултате; тетовирање кућних љубимаца у идентификационе сврхе; тетовирање - услуге тетоваже; услуге депилације; услуге депилације воском за људско тело; услуге дијагностиковања болести; услуге дијететичара; услуге за процену психичког здравља; услуге здравствене заштите за лечење рака; услуге здравствене и козметичке неге; услуге здравствене и козметичке неге које се нуде у бањама; услуге здравствене и козметичке неге које се пружају у саунама, салонима лепоте, санаторијумима, фризерским салонима и салонима за масажу; услуге здравствене неге ради олакшања сталном неговатељу; услуге здравствене неге у кући; услуге здравствене неге у кући ради олакшања сталном неговатељу; услуге здравствених клиника; услуге здравствених центара; услуге зубног хигијеничара; услуге избељивања зуба; услуге ин витро оплодње; услуге ин витро оплодње за животиње; услуге индивидуалног и групног психолошког саветовања; услуге индивидуалног медицинског саветовања пацијената; услуге исправљања косе; услуге јавних купатила за хигијенске сврхе; услуге кућне неге; услуге кућне посете лекара; услуге лабораторијске анализе у вези са лечењем особа; услуге ласерске корекције вида; услуге ласерске операције вида; услуге ласерског затезања коже; услуге лекара; услуге лекарских прегледа; услуге лекарског прегледа

везане за кардиоваскуларне болести; услуге лечења зависности; услуге лечења људске неплодности; услуге лечења несанице; услуге лечења патолошких стања код особа; услуге лечења реики методом; услуге лечења у бањама; услуге лечења у болницама и клиникама; услуге медицинске дијагностике; услуге медицинске дијагностике [тестирања и анализе]; услуге медицинске и хируршке дијагнозе; услуге медицинске неге и анализе у вези са лечењем пацијената; услуге медицинске процене; услуге медицинских клиника; услуге медицинског испитивања за процену физичке кондиције; услуге медицинског и фармацеутског саветовања; услуге медицинског снимања; услуге медицинског тестирања у вези са дијагнозом и лечењем болести; услуге микродермоабразије; услуге мобилних ординација за киропрактику; услуге мобилних ординација клиничке медицине; услуге мобилних стоматолошких ординација; услуге надоградње трепавица; услуге неге биљака; услуге неге животиња; услуге неге за лепоту стопала; услуге неге коже у салонима; услуге неге лепоте и фризерске услуге; услуге неге ноктију; услуге неговања болесника; услуге обезбеђивања животиња за помоћ особама са инвалидитетом; услуге превентивног прегледа вида; услуге превентивног прегледа за крвни притисак; услуге процене здравља; услуге пружања медицинских информација преко интернета; услуге психолога; услуге психолошке дијагностике; услуге психолошке процене; услуге психолошке процене и прегледа; услуге психолошког саветовања у области спорта; услуге психолошког тестирања; услуге психотерапије и радне терапије; услуге пчеларства; услуге расадника; услуге расадника дрвећа; услуге расплода животиња; услуге расплода и узгоја стоке; услуге саветовања о здрављу; услуге саветовања у вези са дојењем; услуге саветовања у подручју дијететике; услуге салона за негу ноктију; услуге салона за потамњивање коже.

(111) **86802** (181) **21.12.2033.**
(210) Ж- 2023-2443 (220) 21.12.2023.
(151) 25.06.2024.
(732) **Томислав Николић**, Бајчетина б.б., 34230, Бајчетина -Кнић, RS
(540)

ТОМИСЛАВ НИКОЛИЋ

(511) Кл. 16: папир; картон и канцеларијски материјал.
Кл. 32: безалкохолна пића; одвежавајућа безалкохолна пића; безалкохолни воћни екстракти и воћни екстракти за прављење напитака.
Кл. 33: алкохолна пића изузев пива; алкохолни препарати за прављење напитака.

(111) **86803** (181) **06.11.2033.**
(210) Ж- 2023-2025 (220) 06.11.2023.
(151) 25.06.2024.
(732) **HALO TOURS D.O.O**, Мајке Јевросиме 40, 11000, Београд, RS
(540)

halotours

(531) 07.11.10; 26.04.04; 26.04.22; 26.04.26; 26.07.20; 26.11.02; 26.11.06; 26.11.12; 27.05.01; 27.05.17; 29.01.01; 29.01.06
(591) црвена, сива, бела.
(511) Кл. 39: ваздушни превоз; изнајмљивање возила; изнајмљивање путничких аутобуса; организовање превоза за туристичка путовања; пратња путника; превоз аутобусом; превоз аутомобилом; превоз бродом; превоз путника; превоз туриста; припремање путних виза и путних исправа за лица која путују у иностранство; путничке резервације; резервација превоза.
Кл. 41: организовање и вођење конгреса; организовање и вођење конференција.
Кл. 43: пансионске услуге; резервисање пансиона; резервисање привременог смештаја; услуге агенција за смештај [хотелски, пансионски]; услуге изнајмљивања кућа за одмор; услуге резервисања хотела; услуге хотела.

(111) **86804** (181) **12.09.2033.**
(210) Ж- 2023-1686 (220) 12.09.2023.
(151) 25.06.2024.
(732) **BEVETTI ДОО КАЋ**, Атар 116, 21241, Кађ, RS
(740) Јелена Џанкић, Дожа Ђерђа 59, 21000, Нови Сад
(540)

BARBA

(531) 02.01.12; 02.09.12; 09.01.07; 09.07.01; 10.01.11; 25.01.06; 26.01.14; 27.05.01; 27.05.17; 27.05.24; 29.01.04; 29.01.06
(591) плава, бела.

(511) Кл. 29: ајвар (конзервисана паприка); воће, конзервисано; воће у конзерви; воћни желе; дивљач, која није жива; живина, која није жива; замрзнуто сушено месо; замрзнуто-сушено поврће; јаја; јогурт; кефир (пиће од млека); компоти; конзервисано месо; конзервисано поврће; маслине, конзервисане; маргарин; маслиново уље за исхрану; мармелада; месни екстракти; месо; месо у конзерви; млеко; поврће у конзерви; прерађено воће и поврће; путер; риба, која није жива; риба у конзерви; сир; смрзнуто воће; смрзнуто поврће; сухомеснати производи; туњевина, нежива; уља за исхрану; усољена риба; ферментисано млеко; џемови; шунка.
Кл. 30: брашно; замене за кафу; замрзнута-сушена јела чији је главни састојак пиринач; замрзнута-сушена јела чији је главни састојак тестенина; зачини; какао; кафа; кекс; кокице; колачи; кухињска со; макарони; мед; мусли; палмин шећер; пецива; пиринач; пите; пралине; преливи за салату; сенф; сирће; сируп од агаве (природни заслађивач); сладолед; слаткиши; тестенина; тортиље; хлеб; чај; чоколада; шећер.
Кл. 31: агруми (јужно воће), свежи; биљке; орашасто воће; свеже поврће; воће, свеже; гљиве, свеже; пасуљ, свеж; пиринач, непрерађен.

(111) **86805** (181) **07.12.2033.**
(210) Ж- 2023-2283 (220) 07.12.2023.
(151) 25.06.2024.
(732) **FIPOX IP s.r.o.**, Starobrněnská 337/8, 602 00, Brno, CZ
(740) Јанковић Илија, Кнеза Страцимира 15/11, 11118, Београд
(540)

DOMOPLAN

(511) Кл. 35: секретарске услуге; услуге анализе цена; услуге оглашавања путем директне поште; услуге циљаног маркетинга; услуге фактурисања; услуге графичке обраде материјала за рекламне сврхе; инфлуенсерски маркетинг; услуге комерцијалног лобирања; услуге административне обраде налога за куповину; ажурирање и одржавање података у компјутерским базама података; ажурирање рекламног материјала; маркетинг услуге; услуге пословног информисања; услуге пословног истраживања; услуге комерцијалног посредовања; услуге процене пословања; он-лине оглашавање путем рачунарских мрежа; услуге планирања састанака [канцеларијски послови]; промоција продаје за друге; помоћ при пословном управљању; помоћ у комерцијалном или индустријском управљању; саветодавне услуге за пословно управљање; саветовање у вези са стратегијом комуникације у односима са јавношћу; саветовање у вези стратегијама комуникације у оглашавању; саветовање о пословној организацији; саветовање о пословном управљању и организацији; саветовање у управљању кадровима; саветовање о пословном управљању; организација изложби у комерцијалне или рекламне сврхе; пружање комерцијалних и пословних контакт информација; пружање комерцијалних информација и савета за потрошаче у избору производа и услуга; пружање пословних информација путем веб странице; пружање услуга рекламног истраживања; услуге оглашавања плаћеног по клику; професионално пословно саветовање; профилисање потрошача за комерцијалне или рекламне сврхе; рекламирање; промоција робе и услуге кроз спонзорство спортских догађаја; услуге пословне ревизије; студије тржишта; испитивање јавног мњења; оглашавање; радио оглашавање; пословно управљање програмима надокнаде трошкова за друге; пословни менаџмент за хонорарне пружаоце услуга (фриленсере); услуге пословног менаџмента пројеката за грађевинске пројекте; припрема студија профитабилности пословања; услуге оглашавања за креирање идентитета бренда за друге; услуге компилације информација у компјутерске базе података; састављање индекса информација у комерцијалне или рекламне сврхе; услуге обраде података [канцеларијски послови]; односи са јавношћу; услуге подуговарања, аутсорсинг [помоћ у пословању]; књиговодство; услуге тражења спонзорстава; економско предвиђање; састављање извода рачуна; развој маркетиншких концепата; развој рекламних концепата; услуге агенција за комерцијалне информације; услуге пословног посредовања које се односе на повезивање потенцијалних приватних инвеститора са предузетницима којима су потребна финансијска средства; преговарање и закључивање комерцијалних послова за друге; пословно посредовање који се односи на повезивање различитих професионалаца са потрошачима; услуге корпоративних комуникација; услуге упоређивања цена; компјутеризовано управљање датотекама; оглашавање на отвореном; потрага за потенцијалним купцима за друге особе; претраживање података у рачунарским датотекама за друге.
Кл. 36: услуге инвестиционих фондова; услуге факторинга; услуге финансирања; финансијске процене у одговорима на позиве за тендере; финансијске процене [за осигурање, банкарство, некретнине]; финансијски вредновање интелектуалне својине; финансирање лизинга; посредовање у вези са емисионим кредитима; саветодавне услуге у вези задуживања; финансијска анализа; финансијски менаџмент; хипотекарно банкарство; услужно улагање средстава; услуге брокера акција и обвезница; услуге брокера хартија од вредности;

услуге процене непокретности; услуге фондова узајамне помоћи; пружање финансијских информација; пружање финансијских информација путем веб страница; изнајмљивање станова; изнајмљивање фарми; изнајмљивање пословног простора [некретнина]; изнајмљивање некретнина; припрема понуда за сврхе процене трошкова; кредитирање [финансирање]; оброчно кредитирање; кредитирање на основу залоге; услуге у вези некретнина; услуге електронског новчаника (услуге плаћања); услуге групног финансирања (краудфандинг); услуге агенција за некретнине; услуге кредитног бироа; управљање стамбеним објектима; финансијски менаџмент; управљање финансијским пословима; управљање некретнинама; фидуцијарни послови; услуге убирања закупнине; услуге јемства; обезбеђивање финансирања грађевинских пројеката; улагање капитала; посредовање у осигурању; посредовање у промету непокретности.

Кл. 37: заштита од рђе; асфалтирање; чишћење димњака; рушење зграда; поплочавање путева; пуњење електричних возила; монтажа и поправка клима уређаја; монтажа и поправка опреме за грејање; уградња и поправка лифтова; уградња и поправка уређаја за наводњавање; уградња врата и прозора; уградња кухињске опреме; постављање комуналних објеката на градилиштима; уградња, одржавање и поправка машина; лакирање; услуге монтаже у вези са постављањем намјештаја; чишћење прозора; пуњење акумулатора возила; обнављање истрошених или делимично уништених машина; сузбијање сметњи у електричним апаратима; поправка далековода; постављање вештачке траве; полагање каблова; услуге покривања кровова; пружање информација у вези са поправкама; пружање грађевинских информација; изнајмљивање пуњача батерија; изнајмљивање преносних пуњача за мрежу; услуге малтерисања; услуге електричара; надзор над изградњом објеката; саветовање у области грађевинарства; бушење бунара; изградња; изградња и поправка складишта; израда и одржавање цевовода; изградња фабрика; зидарство; зидарске услуге.

Кл. 42: археолошка ископавања; архитектонске услуге; дигитализација докумената [скенирање]; геодетско мерење; геолошка истраживања; графички дизајн промотивних материјала; инжењеринг; дизајнирање логоа; урбано планирање; архитектонске консултантске услуге; саветовање у области уштеде енергије; израда грађевинских пројеката; инжењерска мерења; спровођење студија техничких пројеката; истраживања у области грађевинарства.

Кл. 43: услуге старачких домова; услуге хотелског смештаја; услуге агенције за смештај [хотелски, пансионски]; услуге мотела; услуге пансиона; смештај животиња; изнајмљивање простора за састанке; изнајмљивање канцеларијског намештаја; изнајмљивање намештаја; изнајмљивање привременог смештаја; изнајмљивање туристичког смештаја; изнајмљивање шатора; обезбеђивање простора за камповање; услуге рецепције за привремени смјештај [примопредаја кључева]; услуге резервације привременог смештаја; хотелске резервације; резервације пансиона; услуге кафетерије; услуге самоуслужних ресторана; услуге пријема за привремени смештај [управљање доласцима и одласцима]; услуге агенција за смештај [хотелски, пансионски]; услуге туристичких апартмана.

---

(111) **86806** (181) **30.11.2033.**
(210) Ж- 2023-2222 (220) 30.11.2023.
(151) 26.06.2024.
(732) **ANDA DOO BEOGRAD (NOVI BEOGRAD)**, Јурија Гагарина 87/5,6,7, Нови Београд, RS
(540)

(531) 01.01.02; 01.01.09; 24.15.07; 24.15.13; 24.15.21; 26.01.18; 26.01.24; 26.11.01; 26.11.06; 26.11.08; 27.05.01; 27.05.11; 27.05.17; 29.01.01; 29.01.04; 29.01.06
(591) бела, плава, наранџаста
(511) Кл. 6: неелектрични каблови од метала, млазнице од метала, метални катанци, металне куке, ситна метална роба, металне ременице, бројеви и слова од метала, жица за лемљење од метала.

Кл. 7: електричне лемилице, електрични одвијачи, усисне пумпе, електричне бушилице, електрични чекићи, електричне машине за пренос, електричне тестере, оштрице тестере, електричне дизалице, електрични кључеви.

Кл. 8: хаинот косе, не-електрични одвијачи (шрафцигери), металне менгеле, клешта, виљушкасти кључеви, инбус кључеви, кључеви за свећице, кључеви за цеви, окасти кључеви, подесиви кључеви, француски кључеви, угломери, ручне ваздушне пумпе, скалпели, длета, секире, закивачи.

Кл. 11: електричне светиљке, чеоне лампе, електричне сијалице, грла електричних сијалица, ацетиленски горионици, LED лампе, светла за аутомобиле, лампе за маникир, светлеће лампе за декорисање прослава, гасне лампе.

(111) **86807** (181) **14.11.2033.**
(210) Ж- 2023-2092 (220) 14.11.2023.
(151) 26.06.2024.
(732) **SNEGI DOO BEOGRAD-RAKOVICA**, Борска 90, 11090, Београд-Раковица, RS
(740) Јелена Џанкић, Дожа Ђерђа 59, 21000, Нови Сад
(540)

GeN destilerija

(511) Кл. 33: алкохолна пића, изузев пива; дестилована пића.
Кл. 35: услуге велепродаје алкохолних пића, осим пива; услуге велепродаје везане за алкохолна пића, осим пива; услуге малопродаје алкохолних пића, осим пива; услуге малопродаје везане за алкохолна пића, осим пиво; организовање и вођење презентације производа.
Кл. 43: обезбеђивање хране, пића и повременог смештаја за госте; обезбеђивање хране и пића у ресторанима и баровима; обезбеђивање хране и пића у ресторанима; пансионске услуге; пружање ресторанских услуга; пружање смештаја у хотелима и мотелима; кетеринг хране и пића; обезбеђивање хране и пића у бистроима; услуге обезбеђивања хране и пића; обезбеђивање хране и пића за госте ресторана; организовање хотелског смештаја; организовање и пружање привременог смештаја; услуге хотелског смештаја; услуге ресторана; услуге хотела, ресторана, кафе-ресторана и барова; услуге хотела, барова и ресторана; услуге хотела и ресторана; услуге хотела, мотела и пансиона; резервација и услуге резервације за хотеле, ресторане и туристички смештај.

(111) **86808** (181) **16.11.2033.**
(210) Ж- 2023-2107 (220) 16.11.2023.
(151) 26.06.2024.
(732) **SNEGI DOO BEOGRAD-RAKOVICA**, Борска 90, 11090, Београд-Раковица, RS
(740) Јелена Џанкић, Дожа Ђерђа 59, 21000, Нови Сад
(540)

(531) 26.01.18; 26.01.21; 26.03.23; 26.11.06; 27.05.01; 27.05.22; 28.05.00; 29.01.01; 29.01.08
(591) црвена, црна
(511) Кл. 33: алкохолна пића, изузев пива; дестилована пића.
Кл. 35: услуге велепродаје алкохолних пића, осим пива; услуге велепродаје везане за алкохолна пића, осим пива; услуге малопродаје алкохолних пића, осим пива; услуге малопродаје везане за алкохолна пића, осим пиво; организовање и вођење презентације производа.
Кл. 43: обезбеђивање хране, пића и повременог смештаја за госте; обезбеђивање хране и пића у ресторанима и баровима; обезбеђивање хране и пића у ресторанима; пансионске услуге; пружање ресторанских услуга; пружање смештаја у хотелима и мотелима; кетеринг хране и пића; обезбеђивање хране и пића у бистроима; услуге обезбеђивања хране и пића; обезбеђивање хране и пића за госте ресторана; организовање хотелског смештаја; организовање и пружање привременог смештаја; услуге хотелског смештаја; услуге ресторана; услуге хотела, ресторана, кафе-ресторана и барова; услуге хотела, барова и ресторана; услуге хотела и ресторана; услуге хотела, мотела и пансиона; резервација и услуге резервације за хотеле, ресторане и туристички смештај.

(111) **86809** (181) **03.01.2034.**
(210) Ж- 2024-13 (220) 03.01.2024.
(151) 27.06.2024.
(732) **Intercontinental Great Brands LLC**, 100 Deforest Avenue, East Hanover New Jersey 07936, US
(740) Живко Мијатовић & Партнерс доо Београд, Студентски трг 4, 11000, Београд
(540)

(531) 01.03.01; 05.03.13; 05.03.15; 26.01.05; 26.01.19; 27.05.01; 27.05.17; 29.01.02; 29.01.03; 29.01.07
(591) жута, беж, зелена, браон.
(511) Кл. 30: пекарски производи; пецива; производи од житарица; житарице за доручак; хлеб; двопек; слатки или слани кекс; крекери; кекси; бисквити; обланде; торте; плочице од житарица; вафел производи; грицкалице које садрже чоколаду; мрвице, тесто за кекс или слатка пецива; кондиторски производи; смрзнути кондиторски

производи; сладолед; јестиви лед; дезерти; смрзнута дезерти; расхлађена пецива и дезерти; сва напред наведена роба која није посебно намењена бебама, деци и новорођенчадима.

(111) **86810** (181) **19.09.2033.**
(210) Ж- 2023-1728 (220) 19.09.2023.
(151) 27.06.2024.
(732) **COMPAGNIE GENERALE DES ETABLISSEMENTS MICHELIN**, 23, Place des Carmes-Déchaux, 63000 CLERMONT-FERRAND, FR
(740) Живко Мијатовић & Партнерс доо Београд, Студентски трг 4, 11000, Београд
(540)

(531) 05.05.20; 05.05.22; 05.05.24
(511) Кл. 9: мултимедијалне публикације у електронском облику које се могу преузети; књиге, часописи, периодичне публикације, водичи, информативни водичи, гастрономски водичи, кратке вести (њузфлешови), рецензије, све које се могу преузети, у електронском облику; апликације које се могу преузети за коришћење са мобилним уређајима, таблет рачунарима и рачунарима; софтвер за видео игре; награде (публикације) у дигиталном формату; награде (сертификати) у дигиталном формату.
Кл. 16: штампане и картонске ствари, наиме новине, часописи, периодичне публикације, књиге, аутокарте и туристичке мапе, туристички и путни водичи, гастрономски водичи, штампане награде; лепљиве награде; штампани сертификати за награде.
Кл. 35: организовање и вођење изложби, конференција, догађаја, презентација у пословне и рекламне сврхе; промовисање роба и услуга других у области гастрономије и ресторана.
Кл. 41: организовање и вођење догађаја, изложби, конференција, догађаја и презентација у културне или образовне сврхе; организовање доделе награда; омогућавање коришћења електронских публикација, које се не могу преузимати; телевизијска забава.
Кл. 42: услуге контроле, инспекције и сертификације квалитета ресторана.
Кл. 43: пружање информација у вези са туризмом (ресторанима), кулинарством, гастрономијом, ресторанима и угоститељством (храна и алкохолна и безалкохолна пића); пружање информација и/или података из области кулинарства, гастрономије, ресторана и угоститељства; пружање информација и/или рачунарских података из области туризма (ресторана) и гастрономије; услуге резервације ресторана; давање рецензија у вези са услугама ресторана и барова; оцењивање ресторана; услуге ресторана.

(111) **86811** (181) **19.09.2033.**
(210) Ж- 2023-1724 (220) 19.09.2023.
(151) 27.06.2024.
(732) **COMPAGNIE GENERALE DES ETABLISSEMENTS MICHELIN**, 23, Place des Carmes-Déchaux, 63000 CLERMONT-FERRAND, FR
(740) Живко Мијатовић & Партнерс доо Београд, Студентски трг 4, 11000, Београд
(540)

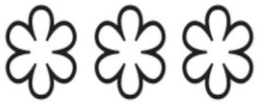

(531) 05.05.20; 05.05.22; 05.05.24
(511) Кл. 9: мултимедијалне публикације у електронском облику које се могу преузети; књиге, часописи, периодичне публикације, водичи, информативни водичи, гастрономски водичи, кратке вести (њузфлешови), рецензије, све које се могу преузети, у електронском облику; апликације које се могу преузети за коришћење са мобилним уређајима, таблет рачунарима и рачунарима; софтвер за видео игре; награде (публикације) у дигиталном формату; награде (сертификати) у дигиталном формату.
Кл. 16: штампане и картонске ствари, наиме новине, часописи, периодичне публикације, књиге, аутокарте и туристичке мапе, туристички и путни водичи, гастрономски водичи, штампане награде; лепљиве награде; штампани сертификати за награде.
Кл. 35: организовање и вођење изложби, конференција, догађаја, презентација у пословне и рекламне сврхе; промовисање роба и услуга других у области гастрономије и ресторана.
Кл. 41: организовање и вођење догађаја, изложби, конференција, догађаја и презентација у културне или образовне сврхе; организовање доделе награда; омогућавање коришћења електронских публикација, које се не могу преузимати; телевизијска забава.
Кл. 42: услуге контроле, инспекције и сертификације квалитета ресторана.
Кл. 43: пружање информација у вези са туризмом (ресторанима), кулинарством, гастрономијом, ресторанима и угоститељством (храна и алкохолна и безалкохолна пића); пружање информација и/или података из области кулинарства, гастрономије, ресторана и угоститељства; пружање информација и/или рачунарских података из области туризма (ресторана) и гастрономије; услуге резервације

ресторана; давање рецензија у вези са услугама ресторана и барова; оцењивање ресторана; услуге ресторана.

(111) **86812** (181) **19.01.2034.**
(210) Ж- 2024-94 (220) 19.01.2024.
(151) 27.06.2024.
(732) **Pathway IP II GmbH**, Baarerstrasse 52, 6300 Zug, CH
(740) Петошевић доо Београд, Булевар ослобођења 87, 11040, Београд
(540)

(531) 26.04.18; 26.04.24; 27.05.01; 27.05.17; 27.05.24; 29.01.04; 29.01.06
(591) плава, бела
(511) Кл. 35: изнајмљивање канцеларијских машина и опреме; услуге управљања канцеларијама; обезбеђивање и управљање канцеларијама које се одржавају и којима се управља; услуге канцеларијске администрације; пословна администрација за канцеларије којима се управља; секретарске услуге; услуге фотокопирања, јављања на телефон, куцања, обраде текста и секретарске стенографске услуге; канцеларијски послови; услуге репродукције докумената; услуге проналажења и распоређивања особља; изнајмљивање канцеларијског намештаја.
Кл. 36: управљање, посредовање, лизинг и процена непокретности; послови са некретнинама; изнајмљивање, посредовање, лизинг и управљање пословном имовином, канцеларијама и канцеларијским простором; изнајмљивање имовине; уговарање закупа за изнајмљивање имовине; финансирање развоја имовине.
Кл. 43: обезбеђивање објеката за састанке, конференције, семинаре и изложбе; издавање привременог смештаја.

(111) **86813** (181) **15.03.2033.**
(210) Ж- 2023-414 (220) 15.03.2023.
(151) 27.06.2024.
(732) **NAN GIMMIT d.o.o.**, Др Павла Чубровића 4, 11550, Лазаревац, RS
(540)

DOLCE VITA

(511) Кл. 35: онлајн рекламирање на рачунарској мрежи, рекламирање преко плаката, дистрибуција рекламног материјала, презентација робе, непосредно оглашавање путем поште, ажурирање огласних материјала, дистрибуција узорака, изнајмљивање огласних материјал, објављивање рекламних текстова, оглашавање, рекламирање, рекламирање на радију, услуге односа са јавношћу, уређивање излога, услуге рекламних агенција, манекенске услуге у циљу рекламирања или продајних промоција, организовање изложби за привредне или рекламне потребе, изнајмљивање огласног простора, промоција продаје за друге, рекламирање слањем наруџбеница, услуге поређења цена, презентација производа путем средстава комуникације, у сврху продаје на мало, организовање модних ревија у промотивне сврхе, маркетинг, услуге посредовања у трговини, пружање пословних информација путем веб страница, обезбеђивање онлајн тржишта за купце и продавце роба и услуга, писање текстова за рекламне намене, циљни маркетинг, услуге оглашавања за стварање идентитета бренда за друге, промоција производа преко инфлуенсера, маркетинг преко инфлуенсера.

(111) **86814** (181) **23.11.2033.**
(210) Ж- 2023-2194 (220) 23.11.2023.
(151) 27.06.2024.
(732) **WIND COMMUNICATION DOO PREDUZEĆE ZA MARKETING I USLUGE BEOGRAD (STARI GRAD)**, Француска 17, спрат 3 ознака А3, 11000, Београд, RS
(540)

(531) 26.01.10; 26.01.18; 26.11.10; 27.05.01; 27.05.10; 27.05.17; 28.05.00; 29.01.06; 29.01.07
(591) светлобраон, бела
(511) Кл. 30: тестенина и резанци; брашно и производи од житарица; пецива.

(111) **86815** (181) **26.01.2034.**
(210) Ж- 2024-138 (220) 26.01.2024.
(151) 27.06.2024.
(732) **TOYOTA JIDOSHA KABUSHIKI KAISHA (also trading as Toyota Motor Corporation)**, 1, Toyota-cho, Toyota-shi, Aichi-ken, JP
(740) Петошевић доо Београд, Булевар ослобођења 87, 11040, Београд

(540)

URBAN CRUISER

(511) Кл. 12: аутомобили и њихови саставни, структурни делови.

---

(111) **86816** (181) **27.12.2033.**
(210) Ж- 2023-2489 (220) 27.12.2023.
(151) 27.06.2024.
(732) **Милан Зарић**, Пивљанина Баја 23, 11000, Београд, RS
(540)

GROF

(531) 27.05.01; 27.05.17
(511) Кл. 33: алкохолна пића (изузев пива).

---

(111) **86817** (181) **28.12.2033.**
(210) Ж- 2023-2495 (220) 28.12.2023.
(151) 27.06.2024.
(732) **Dexy co d.o.o. Beograd (Novi Beograd)**, Тошин бунар 272, Нови Београд, RS
(740) Живорад Иконовић, Драгослава Јовановића 7, Београд
(540)

(531) 03.07.15; 03.07.16; 03.07.24; 03.07.25; 09.09.01; 29.01.15
(591) жута, тиркизна, зелена, браон, црвена, бордо, наранџаста
(511) Кл. 16: хартија и картон; штампане ствари; књиговезачки материјал; фотографије; канцеларијски материјал и канцеларијски прибор, осим намештаја; лепкови за канцеларијске и кућне потребе; материјали за цртање и материјали за уметнике; кичице; материјали за обуку и наставу; пластични омотачи, фолије и кесе за умотавање и паковање; штампарска слова, клишеи.
Кл. 25: одећа, обућа, покривала за главу.
Кл. 28: игре, играчке и предмети за игру; апарати за видео игре; гимнастички и спортски артикли; украси за јелке.

---

(111) **86818** (181) **20.12.2033.**
(210) Ж- 2023-2429 (220) 20.12.2023.
(151) 27.06.2024.
(732) **Предузеће за производњу и трговину Синофарм ДОО Стара Пазова**, Бановачка 34, 22300, Стара Пазова, RS
(540)

SINOFARM
Because each life matters

(531) 05.11.23; 19.11.04; 26.07.25; 27.05.01; 27.05.17; 29.01.04
(591) тамно плава (тегет), светло небо-плава
(511) Кл. 3: немедицинска козметика и тоалетни препарати; немедицинска средства за чишћење зуба; парфимеријски производи, етарска уља; средства за бељење и друге супстанце за употребу у перионицама; препарати за чишћење, полирање, абразивни препарати.
Кл. 10: хируршки, медицински, зубарски и ветеринарски апарати и инструменти вештачки удови очи и зуби; ортопедски артикли; хируршки материјали за зашивање; терапеутски и помоћни уређаји за особе са инвалидитетом; апарати за масажу; апарати, уређаји и производи за одојчад; апарати, уређаји и производи за сексуалне активности.

---

(111) **86819** (181) **25.05.2033.**
(210) Ж- 2023-918 (220) 25.05.2023.
(151) 27.06.2024.
(732) **Милован Малишић**, Булевар Зорана Ђинђића 125/д/ц/1/ц11, 11070, Нови Београд, RS
(540)

Pediatric team

(531) 03.02.01; 03.02.24; 03.02.26; 19.13.22; 27.03.15; 27.05.01; 27.05.08; 27.05.10; 27.05.17
(591) R0 G91 B140, R 5 G139 B140, RAL 5017 RAL 5018
(511) Кл. 44: медицинске услуге из области педијатрије, амбуланте и терапијске интервенције из области педијатрије.

(111) **86820** (181) **24.08.2033.**
(210) Ж- 2023-1578 (220) 24.08.2023.
(151) 27.06.2024.
(732) **Phuket d.o.o. Beograd**, Јужни булевар 144, 11000, Београд, RS
(740) Ања Поткоњак, адвокат, Устаничка бр. 25, 11000, Београд
(540)

(531) 21.03.01; 26.04.16; 26.04.22; 26.04.24; 27.05.01; 27.05.10; 27.05.14; 27.05.17; 27.05.24; 29.01.03; 29.01.06; 29.01.08
(591) црна, бела, зелена
(511) Кл. 35: ажурирање огласних материјала; изнајмљивање огласних материјала; изнајмљивање огласног простора; оглашавање на отвореном; оглашавање плаћањем по клику [pay per click оглашавање]; развој концепта оглашавања; рекламирање; рекламирање на радију; рекламирање преко плаката; рекламирање преко телевизије; рекламирање слањем наруџбеница; услуге рекламних агенција; пружање корисничких оцена у комерцијалне или рекламне сврхе; пружање корисничких прегледа у комерцијалне или рекламне сврхе; услуге графичке обраде материјала за рекламне сврхе; маркетинг; маркетинг у оквиру издавања софтвера; маркетиншка истраживања; обезбеђивање онлајн тржишта за купце и продавце роба и услуга; обрада текста; објављивање рекламних текстова; промоција продаје за друге; развој маркетиншких концепата; услуге праћења конкуренције; услуге праћења тржишта.
Кл. 38: форуми [причаонице] на друштвеним мрежама; услуге телеконференција; услуге новинских агенција; услуге електронског билтена [телекомуникационе услуге]; услуге видеоконференција; стриминг [проток] података; слање порука; радио комуникације; пружање услуга онлајн форума; пренос порука и слика посредством рачунара; пренос подкаст садржаја.
Кл. 41: издавање текстова, осим рекламних текстова; фотографске репортаже; фотографисање; услуге репортерског извештавања; пружање услуга у области забаве и разоноде; пружање онлајн виртуелних тура са водичем; пружање услуга казина [игре на срећу]; електронско издаваштво; услуге игара на срећу; услуге игара пружених онлајн са рачунарске мреже.

(111) **86821** (181) **27.12.2033.**
(210) Ж- 2023-2504 (220) 27.12.2023.
(151) 27.06.2024.
(732) **DOO KRSTAŠICA**, Адама Монастерлије 9, 22406, Ириг, RS
(540)

(531) 24.17.05; 25.01.09; 26.04.16; 26.04.18; 27.05.01; 27.05.15; 27.05.17; 28.05.00
(511) Кл. 33: обухвата углавном алкохолна пића, есенције и алкохолне екстакте; вино.

(111) **86822** (181) **03.01.2034.**
(210) Ж- 2024-10 (220) 03.01.2024.
(151) 28.06.2024.
(732) **TDR d.o.o.**, Obala V. Nazora br. 1, 52210 Rovinj, HR
(740) Живко Мијатовић & Партнерс доо Београд, Студентски трг 4, 11000, Београд
(540)

RONHILL

(511) Кл. 34: цигарете са филтером; дуван; артикли за пушаче; шибице.
Кл. 35: оглашавање и рекламирање; вођење комерцијалних послова; комерцијална администрација; канцеларијски послови.

(111) **86823** (181) **19.06.2033.**
(210) Ж- 2023-1109 (220) 19.06.2023.
(151) 28.06.2024.
(732) **Vistros INTL FZE**, Makateb Business Centers, Office No.26, Al Shorafa Complex, Sh Khalifa Bin Zayed Road, P.O. Box 380, Ajman, AE
(740) Ђорђе Ж. Марковић адвокат, Жикице Јовановића Шпанца 48а, Калуђерица, 11130, Београд
(540)

(531) 07.01.08; 07.01.24; 27.05.01; 27.05.17
(511) Кл. 34: дуван и замена за дуван; цигарете и цигаре; електронске цигарете и орални вапоризатори за пушаче; артикли за пушаче; шибице; дуван за жвакање; цигарете, цигарете које садрже замену за дуван; цигарете (џепне машинице); цигарилоси; цигаре, биљке за пушење; луле; врећице за дуван; пушионице; дуван, теглице за дуван.

---

(111) **86824** (181) **08.12.2033.**
(210) Ж- 2023-2285 (220) 08.12.2023.
(151) 28.06.2024.
(732) **Nikolina Mužić**, ul. Bok 44A, 51000, Rijeka, HR
(740) Владимир Рајковић, Хиландарска 24/2, 11000, Београд
(540)

(531) 02.09.04; 02.09.17; 14.05.01; 27.03.02; 27.05.01; 27.05.17; 29.01.01; 29.01.08
(591) тамно црвена, светло црвена, розе, црна
(526) ESCAPE ROOM
(511) Кл. 41: омогућавање коришћења простора и опреме за играње на табли за го игре; писање сценарија, изузев за рекламне сврхе; информације које се односе на образовање и забаву; информације о активностима у слободно време; пружање онлајн информација из области забаве; пружање објеката и опреме за рекреацију и слободне активности; бегство из собе [забава]; игра бегства из собе [забава]; планирање забава [забава]; планирање и вођење журки [забава]; пружање информација из области организовања забава за потребе венчања.

---

(111) **86825** (181) **19.12.2033.**
(210) Ж- 2023-2427 (220) 19.12.2023.
(151) 28.06.2024.
(732) **BASF SE**, Carl-Bosch-Strasse 38, Ludwigshafen am Rhein, DE
(740) Андрија С. Поповић и Милена Бошњак адвокати и патентни заступници, Ресавска 34, 11000, Београд
(540)

TRIAX

(511) Кл. 1: хемикалије које се користе у пољопривреди, хортикултури и шумарству, нарочито препарати за јачање биљака, хемијски или биолошки препарати за контролу стреса код биљака, препарати за регулисање раста биљака, хемијски препарати за третирање семена, гени семена за пољопривредну производњу.

(111) **86826** (181) **22.12.2033.**
(210) Ж- 2023-2460 (220) 22.12.2023.
(151) 28.06.2024.
(732) **BASF Corporation**, 100 Park Avenue, Florham Park New Jersey, US
(740) Андрија С. Поповић и Милена Бошњак адвокати и патентни заступници, Ресавска 34, 11000, Београд
(540)

DETER

(511) Кл. 1: хемикалије које се користе у пољопривреди, хортикултури и шумарству, нарочито препарати за јачање биљака, хемијски или биолошки препарати за контролу стреса код биљака, препарати за регулисање раста биљака, хемијски препарати за третирање семена, гени семена за пољопривредну производњу.
Кл. 5: препарати за уништавање и сузбијање штеточина; инсектициди, фунгициди, хербициди, пестициди.

---

(111) **86827** (181) **04.01.2034.**
(210) Ж- 2024-15 (220) 04.01.2024.
(151) 28.06.2024.
(732) **AIRBUS HELICOPTERS**, Aéroport International Marseille Provence, 13725 Marignane Cedex, FR
(740) Петошевић доо Београд, Булевар ослобођења 87, 11040, Београд
(540)

HELIONIX

(511) Кл. 9: рачунари; рачунарски хардвер; рачунарски софтвер (снимљени програми); телекомуникациони апарати; апарати за обраду података; апарати за пренос података; апарати за контролу лета за пилотирање хеликоптера и летелица са ротором; електронски контролери за пилотирање хеликоптера и летелица са ротором; бежични системи за контролу лета за хеликоптере и летелице са ротором; системи контроле лета преко оптичких влакана за хеликоптере и летелице са ротором; инструменти за лет који пилоту пружају информације о ситуацији лета хеликоптера или летелица са ротором; апарат за проверу параметара лета хеликоптера и летелица са ротором; навигацијски апарати и инструменти за хеликоптере и летелице са ротором; авионски инструменти, опрема и системи у вези са њима; видео дисплеји; екрани; генератори симбола; радиокомуникацијски и радионавигациони апарати; сензори притиска; температурни сензори; навигацијски, контролни и алармни апарати и калкулатори; сензори убрзања;

магнетски сензори; сензори за откривање стварних или пројектованих кварова; жирометри; жироскопи; апарати и калкулатори за пилотирање; снимачи података о лету; генератори мапа; системи упозорења о близини тла; инструменти за навођење и откривање препрека; апарати и инструменти за снимање, пренос, репродукцију, складиштење, декодирање, конверзију, обраду података, звука или слика; радио апарати; антене; модеми; декодери; енкодери; апарати за кодирање и декодирање сигнала и реемитовање дигиталних терминала; радари; калкулатори и читачи електронских картица; анемометри; барометри; висиномери; вариометри; вештачки хоризонти; индикатори заокрета; компаси; радио компаси; радиосонде; индикатори правца; системи за контролу слетања; апарати за контролу података о лету; инерцијални навигациони системи; системи управљања летом; системи за припрему плана лета; аларми; калкулатори брзине и убрзања; даљински управљачи; снимачи података, звука и слике; калкулатори за избегавање препрека; калкулатори параметара уређаја који се приближавају лимиту; здравствени калкулатори; калкулатори радног века; калкулатори штете; регулатори протока горива; апарати за обављање стварне или пројектоване дијагностике и одржавања на електричним, електронским, рачунарским, механичким и структурним уређајима хеликоптера или летелица са ротором; детектори вибрација; детектори пукотина; детектори грешака; анализатори режима лета; уређаји за даљински пренос информација између хеликоптера или летелица са ротором на најмање једној земаљској станици; системи аутономног лета; аутоматски пилоти; сензори података о аутономном лету; команде за праћење које омогућавају аутоматско пилотирање хеликоптера или летелица са ротором; рачунарски програми за навигацију и помоћ при пилотирању хеликоптера и летелица са ротором; компактни и оптички дискови који садрже упутства за навигацију и лет хеликоптера и летелица са ротором; симулатори и контролори летења хеликоптера и летелице са ротором; рачунарски софтвер за навигацију и помоћ при пилотирању хеликоптера и летелица са ротором; софтвер за прикупљање и обраду података за пројектовање, производњу, пилотирање, лет, навођење, навигацију, надзор, безбедност, одржавање и поправку хеликоптера и летелица са ротором; рачунарски софтвер за управљање и снимање података о лету; рачунарски софтвер за израчунавање, читање и коришћење картографских података; софтвер за податке о аутономном лету.

Кл. 12: возила за кретање по ваздуху; апарати за кретање по ваздуху; хеликоптери и летелице са ротором и њихови структурни делови и опрема.

(111) **86828** (181) **03.01.2034.**
(210) Ж- 2024-9 (220) 03.01.2024.
(151) 28.06.2024.
(300) 018939039 18.10.2023. EM.
(732) **Xiaomi Inc.**, No.006, Floor 6, Building 6, Yard 33, Middle Xierqi Road, Haidian District, Beijing, CN
(740) Мила Михаиловић, Хиландарска 5/1, 11000, Београд
(540)

HYPEROS

(511) Кл. 9: рачунарске софтверске апликације, које се могу преузети; софтверске апликације за мобилне телефоне, које се могу преузети; снимљени компјутерски софтвер; рачунарски софтвер за одржавање и рад рачунарских система; централне процесорске јединице [процесори]; програми оперативних система; рачунарски оперативни програми; рачунарски софтвер прилагођен за употребу у раду рачунара; рачунарски софтвер за контролу рада аудио и видео уређаја; сервери за системе кућне мреже; апарати за обраду података; компјутерски програми који се користе за системе електронских каса; компјутерски програми који се користе за системе електронских фискалних уређаја; паметни сатови [обрада података]; педометри; апарати за проверу франкирања; детектори фалсификованих новчића; механизми за апарате које покреће бројило; машине за диктирање; холограми; маркери за обележавање ивица; гласачке машине; машине за лутрију; апарати за препознавање лица; терминали за издавање карата, електронски; фотокопир апарати [фотографски, електростатички, термички]; ваге; мерачи (инструменти за мерење); електронске огласне табле; мрежни рутери; мобилни телефони; глобални систем позиционирања [гпс] апарат; пријемници система глобалног позиционирања; камкордери; роботи за безбедносни надзор; паметни звучници; слушалице; мултимедијални пројектори; моноподи који се користе за фотографисање позиционирањем паметног телефона или фотоапарата изван нормалног домета руке (селфи штапови); геодетски апарати и инструменти; апарати за анализу ваздуха; мерачи притиска у пнеуматицима; паметне наруквице (мерни инструменти); лабораторијски роботи; мерни уређаји, електрични; хуманоидни роботи са вештачком интелигенцијом за употребу у научним истраживањима; оптички апарати и инструменти; материјали за електричне мреже (жице, каблови); полупроводници; чипови (интегрисана кола); светлеће диоде [лед]; сензори; утикачи, утичнице и други контакти (електрични прикључци); контролне табле (електричне); видео екрани; апарат за даљинско управљање; оптичка

влакна (светлопроводна влакна); апарат за регулацију топлоте; одводници грома; апарат за јонизацију који није за третман ваздуха или воде; апарат за гашење пожара; апарати и инсталације за производњу рендгенских зрака, не за медицинске сврхе; заштитни уређаји за личну употребу од незгода; биометријске браве са отиском прстију; наочаре; пуњачи батерија; батерије, електричне; анимирани цртани филмови; спортске пиштаљке; апарат (лампа) за осветљавање јаја и посматрање ембриона; звиждаљке за псе; декоративни магнети; електрифициране ограде; магнети за фрижидер; звиждаљке за обуку голубова; преносиви успоривачи брзине на даљинско управљање; хуманоидни роботи са вештачком интелигенцијом за припрему пића; наочаре за сунце за кућне љубимце.

Кл. 12: железничка возила; аутомобили; самобалансирајући скутери; пумпе за бициклистичке гуме; ваздушни транспортери; колица која се гурају; возила за снег; гуме за точкове возила; опрема за поправку унутрашњих гума; дронови са камером; водена возила (возила за кретање по води); сигурносна седишта за децу, за возила; возила на даљинско управљање, осим играчака.

Кл. 35: услуге рекламирања; услуге пружање пословних информација путем веб странице; услуге обезбеђивање онлајн тржишта за купце и продавце робе и услуга; услуге промоција продаје за друге; услуге саветовања о управљању кадровима; услуге систематизација информација у рачунарске базе података; услуге рачуноводства; услуге изнајмљивања аутомата за продају; услуге тражење спонзорства; услуге изнајмљивања продајних штандова; услуге изнајмљивања каса; лизинг каса; услуге тражење спонзорства за спортска такмичења; услуге тражење спонзорства за електронске спортске игре; малопродајне услуге фармацеутских, ветеринарских и санитарних препарата и медицинског материјала; услуге малопродаје или велепродаје лекова; малопродајне или велепродајне услуге за ветеринарске лекове.

Кл. 42: услуге технолошког истраживања; услуге контроле квалитета; услуге геодетског мерења [инжењеринг]; услуге хемијскх анализа; услуге клиничких испитивања; услуге временске прогнозе; услуге техничког прегледа возила; услуге индустријског дизајна; услуге дизајна ентеријера; услуге дизајнирања хаљина; услуге дизајна рачунарског софтвера; услуге обезбеђивање виртуелних рачунарских система путем рачунарства у облаку; консултантске услуге у пројектовању и развоју рачунарског хардвера; услуге развоја софтвера драјвера и оперативних система; услуге пројектовања рачунарског система коришћењем метода агилног развоја (развој софтвера кроз итерације); услуге интеграције рачунарских система; услуге праћења рада рачунарског система даљинским приступом; услуге пројектовања и развој система електронске безбедности података; услуге праћења рачунарских система ради откривања кварова; услуге пројектовања рачунарског система; услуге утврђивања аутентичности уметничких дела; услуге графичког дизајна; услуге засејавање облака; услуге анализе рукописа [графологија]; услуге картографије; услуге изнајмљивање бројила за евидентирање потрошње енергије; услуге вагање робе за друге; услуге сценографија за позоришне компаније; услуге дизајна уметничког дела; услуге дизајна логотипа; услуге вагања камиона; услуге дизајна анимације за друге; услуге дизајна анимације; услуге графичког дизајна; услуге креирања назива; услуге испитивање и анализа робе која се увози или извози у сврху карантинске дозволе; услуге изнајмљивање телескопа; услуге дизајна магнетних налепница за фрижидер; услуге дизајна књига по наруџби; услуге калибрација мерача нуклеарне густине; услуге детекција радона; услуге калибрације опреме за испитивање конструкције.

---

(111) **86829** (181) **13.12.2033.**
(210) Ж- 2023-2339 (220) 13.12.2023.
(151) 28.06.2024.
(732) **Sandoz AG**, Viaduktstrasse 3, 4051 Basel, CH
(740) АОД МСА ИП – Милојевић Секулић адвокати, Карађорђева 65, 11000, Београд
(540)

ELANIX

(511) Кл. 5: фармацеутски препарати за људску употребу, наиме кардиоваскуларни лекови.

---

(111) **86830** (181) **27.12.2033.**
(210) Ж- 2023-2485 (220) 27.12.2023.
(151) 28.06.2024.
(732) **YKK CORPORATION**, 1, Kanda izumi-cho, Chiyoda-ku, Tokyo 101-8642, JP
(740) Петошевић доо Београд, Булевар ослобођења 87, 11040, Београд
(540)

YKK

(531) 27.05.01; 27.05.17
(511) Кл. 7: машине и апарати за производњу патент затварача [рајсфершлуса]; машине и апарати за производњу дугмади; машине и апарати за причвршћивање патент затварача [рајсфершлуса]; машине и апарати за причвршћивање дугмади; машине за шивење; игле за шиваће машине; машине

и апарати за бојење; машине и апарати за бојење и завршну обраду текстила; машине и апарати за фарбање; машине и алати за обраду метала; машине за текстилну индустрију; машине и апарати за поправку или поправљање; машине и апарати за поправку или поправљање патент затварача, рајсфершлуса и дугмади; машине и апарати за штампање; машине и апарати за паковање или умотавање; машине и апарати за обраду пластике; машине за убризгавање у калупе; машине за убризгавање пластике у калупе.

Кл. 12: копче за навлаке за аутомобилска седишта; копче за причвршћивање пресвлака за аутомобилска седишта; копче за аутомобилска седишта; причвршћивачи за аутомобилска седишта; делови и опрема за аутомобилска седишта; клипови прилагођени за причвршћивање делова аутомобила на каросерију; клипови прилагођени за причвршћивање пресвлака аутомобилских седишта на аутомобилска седишта; унутрашња опрема за аутомобиле; пресвлаке за седишта за аутомобиле; делови и опрема за аутомобиле.

Кл. 25: одећа; капути; џемпери; кошуље; доњи веш [доње рубље]; чарапе и плетена трикотажа; одећа за купање; капе за купање; женске поткошуље; мајице без рукава; мајице; хаљине; маске за спавање; кецеље [одећа]; ешарпе; кратке чарапе и доколенице које нису посебна спортска одећа; грејачи и гамаше; крзнени шалови; шалови; мараме [шалови]; рукавице [одећа]; рукавице са једним прстом; кравате; мараме; бандана [мараме]; термални суспензори [одећа]; грејачи за врат [одећа]; штитници за уши [одећа]; ноћне капице; покривала за главу за ношење; подвезице; држачи чарапа; трегери за одећу; појасеви; каишеви [одећа]; обућа [осим посебне обуће за спорт]; костими за маскембале; специјална обућа за спорт; одећа за спорт, осим одеће за водене спортове; јакне [одећа]; плетена одећа [одећа]; сукње; одела; панталоне; униформе; спортске мајице, дресови; џемпери [пуловери]; јакна или кошуља од платна или сержа за морнаре; антибактеријска и дезодорисана одећа; дезодорисана одећа; антибактеријска и дезодорисана обућа (осим специјалне обуће за спорт); дезодорисана обућа (осим специјалне обуће за спорт).

Кл. 35: услуге оглашавања и рекламирања; анализе пословног управљања или пословне консултације; консултације у пословном управљању; пружање информација у вези са комерцијалном продајом; промоција продаје за друге; услуге агенција за увоз и извоз; маркетиншка истраживања; анализе података и статистика добијених из маркетиншког истраживања; изнајмљивање рекламног материјала; изнајмљивање огласног простора на веб сајтовима; пружање информација у вези са изнајмљивањем огласног простора на веб сајтовима; изнајмљивање или обезбеђивање огласног простора; пружање информација у вези са изнајмљивањем или обезбеђивањем огласног простора; маркетиншка истраживања или анализе; пословно управљање хотелима; рецепцијске услуге за посетиоце у зградама (канцеларијске услуге); услуге агенција за запошљавање; пословно управљање и администрација; пословна администрација за друге; израда извода са рачуна; пружање информација у вези са израдом извода са рачуна; консултације у вези са израдом извода са рачуна; рачуноводство; књиговодство; пружање информација у вези са рачуноводством и књиговодством; консултације у вези са рачуноводством и књиговодством; услуге претплате на новине, часописе и књиге за друге; пружање информација у вези са услугама претплате на новине, часописе и књиге за друге; консултације у вези са услугама претплате на новине, часописе и књиге за друге; адресирање коверата; канцеларијски послови; административне услуге; перфорирање картица (канцеларијски послови); услуге копирања докумената; пружање информација о запошљавању; промовисање робе и услуга других дељењем ваучера; прикупљање информација у компјутерске базе података; организовање сајмова; консултовање у вези са комерцијализацијом нових производа и новоразвијених производа; организовање модних ревија у промотивне сврхе; организовање модних ревија у комерцијалне сврхе; пружање комерцијалних савета и информација потрошачима при избору роба и услуга; презентације робе; организовање догађаја, изложби, сајмова и приредби за комерцијалне, промотивне и потребе оглашавања; услуге малопродаје или велепродаје одеће; услуге малопродаје или велепродаје обуће; услуге малопродаје или велепродаје торби и кеса; услуге малопродаје или велепродаје металне робе; услуге малопродаје или велепродаје металних делова за торбе; услуге малопродаје или велепродаје оквира за ташне; услуге малопродаје или велепродаје пластичних дрикера као замене за металне; услуге малопродаје или велепродаје каишева и кожних каишева; услуге малопродаје или велепродаје ринглица за одећу; услуге малопродаје или велепродаје личних артикала; услуге малопродаје или велепродаје копчи за одећу; услуге малопродаје или велепродаје хране и пића; услуге малопродаје или велепродаје спојних елемената за столарију; услуге малопродаје или велепродаје грађевинског материјала; услуге малопродаје или велепродаје прерађене хране; услуге малопродаје или велепродаје меса; услуге малопродаје или велепродаје за кондиторске производе, хлеб и пецива.

Кл. 37: поправка или одржавање патент затварача (рајсфершлуса) и обезбеђивање информација у вези са истим; поправка или одржавање дугмади и

обезбеђивање информација у вези са истим; поправка или одржавање копчи за одећу, копчи за ципеле, копчи за торбе, кесе, и женске ташне и обезбеђивање информација у вези са истим; поправка или одржавање машина и апарата за производњу патент затварача (рајсфершлуса) и обезбеђивање информација у вези са истим; поправка или одржавање машина и апарата за производњу дугмади и обезбеђивање информација у вези са истим; поправка или одржавање машина и апарата за причвршћивање патент затварача (рајсфершлуса) и обезбеђивање информација у вези са истим; поправка или одржавања машина и апарата за причвршћивање дугмади и обезбеђивање информација у вези са истим; поправка одеће (крпљење одеће) и обезбеђивање информација у вези са истим; обнављање одеће и обезбеђивање информација у вези са истим; поправка торби или кеса и обезбеђивање информација у вези са истим.

(111) **86831** (181) **26.12.2033.**
(210) Ж- 2023-2482 (220) 26.12.2023.
(151) 28.06.2024.
(732) **JINKO SOLAR CO., LTD.**, No.1 Yingbin Road, Shangrao Economic Development Zone, Shangrao City, Jiangxi Province, CN
(740) Митровић Предраг, Аласка 36, 11080, Београд
(540)

(531) 26.11.01; 26.11.08; 27.05.01; 27.05.10; 27.05.11; 27.05.17
(511) Кл. 9: соларне плоче; фотонапонски инвертери; претварачи струје; полупроводничке плочице за израду интегрисаних кола; соларне ћелије од кристалног силицијума; модули за фотонапонску производњу енергије; фотонапонски модули; фотонапонски апарати и инсталације за производњу струје из соларне енергије; соларне батерије; фотонапонске ћелије; соларне плоче за производњу електричне енергије; соларни модули; соларни пуњачи за акумулаторе; пуњачи батерија; кућишта за акумулаторе; суперкондензатори за складиштење енергије; разводни ормани [за струју]; силиконске плочице; рачунарске софтверске апликације које се могу преузимати; софтверске апликације за мобилне телефоне које се могу преузети; разводна кућишта [дозне за електричну струју]; конектори [струјни]; материјали за електричне водове [жице, каблови]; спојнице [опрема за обраду података].
Кл. 11: уличне светиљке; апарати и инсталације за осветљавање; соларне лампе; соларни роштиљи за припремање хране; пумпе за грејање; соларне пећи; инсталације за водоснабдевање, аутоматске; соларни топлотни колектори [за грејање]; соларни грејачи воде; соларни колектори за грејање; измењивачи топлоте, осим оних који су делови машина; апарати за грејање; грејачи за возила.
Кл. 19: кровни покривачи, који нису од метала, са уграђеним соларним ћелијама; кровни покривачи, који нису од метала, са уграђеним фотонапонским ћелијама; ватростални грађевински материјали, неметални; грађевински материјали неметални; кровне плочице, неметалне; грађевине, неметалне; преносиве неметалне грађевинске конструкције; прозори, неметални; кровни покривачи, неметални; решеткасти подови, неметални; блокови за поплочавање, неметални.
Кл. 37: уградња и одржавање фотонапонских инсталација; поправка или одржавање генератора струје [агрегата]; уградња, одржавање, сервисирање и поправка апарата, опреме и инсталација за производњу енергије и струје ; услуге пуњења батерије за моторна возила; пуњење батерија за возила; инсталација, одржавање и поправка уређаја за расвету; инсталирање, одржавање и поправка машина; уградња, одржавање и поправка соларних инсталација за производњу енергије; поправка електричних водова; поправка или одржавање пумпи; постављање и поправка електричних уређаја; надзор грађевинских радова.

(111) **86832** (181) **29.12.2033.**
(210) Ж- 2023-2503 (220) 29.12.2023.
(151) 28.06.2024.
(732) **Shenzhen Hangshi Software Co., LTD.**, Building A2, 3rd Floor, Minzhu West Industrial Zone G, Minzhu Community, Shajing Street, Bao'an District, 518100, Shenzhen City, Guangdong Province, CN
(740) Андреј Прекајски, адвокат, Светозара Марковића 67/1, 11000, Београд
(540)

HASBCTTW

(511) Кл. 9: тастатуре за мобилне телефоне и таблет рачунаре; тастатуре за рачунаре; навлака за тастатуру за паметне телефоне; футроле са тастатуром за паметне телефоне; миш [рачунарска периферна опрема]; компјутерски периферни уређаји; држачи за мобилне телефоне и таблет рачунаре; слушалице; преносиви пуњачи.

(111) **86833** (181) **30.11.2033.**
(210) Ж- 2023-2228 (220) 30.11.2023.
(151) 28.06.2024.

(732) **VINARIJA ALEKSIĆ DOO**,
Индустријски блок 9/1, 17501, Врање, RS
(540)

Bonaca

(511) Кл. 33: awaмори [дестиловани алкохол од пиринча]; цордиалс [алкохолна пића]; поммеау; самбуца; схирозаке [јапанско слатко мешано алкохолно пиће на бази пиринча]; агуардиенте [жестока алкохолна пића од шећерне трске]; аквавит; алкопоп [ароматична алкохолна пића са ниским садржајем алкохола]; алкохолна енергетска пића; алкохолна есенције; алкохолна пића; алкохолна пића, изузев пива; алкохолна пића која садрже воће; алкохолна пића на бази шећерне трске; алкохолна пића са укусом кафе; алкохолна пића са укусом чаја; алкохолна пића са укусом чоколаде; алкохолне мешавине за коктеле; алкохолни воћни коктели; алкохолни екстракти; алкохолни коктели који садрже млеко; алкохолни коктели у залеђеном облику на штапићу; алкохолни коктели у облику нерасхлађених желатина; алкохолни коктели у облику расхлађених желатина; алкохолни напици на бази кафе; алкохолни напици на бази чаја; алкохолни напици од воћа; алкохолни напици са сладом, осим пива; алкохолни препарати за прављење напитака; алкохолни препарати за прављење напитака.; алкохолни пунч; алкохолни пунч од јаја; алкохол од пиринча; амерички виски; амонтиладо [амонтилладо]; анисет [ликер]; аперитиви; аперитиви на бази вина; аперитиви на бази дестилованих алкохолних пића; аперитиви на бази жестоких пића; аперитивна вина; апсинт; арак; ароматизовани варени напици са сладом, осим пива; бела вина; биљни ликери; битери [горка алкохолна пића]; бокбуњају [црно купиново вино]; бренди; бренди за кување; бренди од трешања; бурбон; бурбон виски; вермут; вина од грожђа; вина розе; вина са ниским садржајем алкохола која не садржи више од 1.15% алкохола; вино; вино за кување; вино од акантопанакса; вино од жутог пиринча; вино од јагода; вински пунч; виски; виски направљен од једне врсте слада; виски од јечменог слада; виски од чистог јечменог слада; виски са додатком ароме; водка; воћна вина; воћни екстракти, алкохолни; воћни ликери; вујиапие-јиоу [кинеско алкохолно пиће]; гаолиан-јиоу [кинеско алкохолно пиће од шећерне трске]; горка алкохолна пића - битери; горки алкохолни аперитиви; готови алкохолни коктели; готови коктели од вина; даикири; десертна вина; дестилована алкохолна пића на бази житарица; дестилована жестока пића; дестилована пића; дигестиви [ликери и жестока пића]; екстракти жестоких алкохолних пића; жестока алкохолна пића [дестилована]; жестока пића; жестока пића с укусима [алкохолна пића]; замене за саке; замрзнути даикири; ирски виски; јабуковача; јапанска жестока пића ароматизована екстрактом азијске шљиве; јапанска жестока пића ароматизована екстрактом борових иглица; јапанска жестока пића која садрже екстракт змије мамуши; јапанска жестока пића са биљним екстрактима; јапанска слатка вина од грожђа са екстрактима гинсенга и коре кининовца; кава [пенушаво вино]; канадски виски; качака [цацхаça]; кинеска алкохолна пића на бази сирка; киршч, вишњевача; коктели; коктели са абсинтом; коктели са белим вином; коктели са брендијем; коктели са вискијем; коктели са водком; коктели са пенушавим вином; коктели са румом; коктели са црним вином; коктели са џином; крем ликери; крушковача; кувано вино; куракао; лаојиоу [кинеско алкохолно пиће]; ликери; ликери на бази кафе; ликери на бази крема; ликери са кафом; ликери са основом вискија; ликери са основом шкотског вискија; ликер који садржи биљне екстракте; ликер од аниса; ликер од пеперминта; ликер од црне рибизле; ликер са аромом екстракта борове иглице; ликер са аромом екстракта јапанске шљиве; ликер са аромом екстракта отрова мамуши змије; лимонћело [ликер од лимуна]; макгеоли [традиционално корејско вино од пиринча]; макголи, корејско традиционално пиринчано вино; маргарита коктели; медовина; мешавине алкохола на бази даикириа; мешавине алкохола на бази маргарите; мешавине алкохола на бази мохита; мешани виски; мешани шкотски виски; мохито; напици на бази вина; напици на бази рума; непенушава вина; нискоалкохолна пића, осим пива; нискоалкохолно вино; пенушава вина; пенушава вина од грожђа; пенушава воћна вина; пикет; пића од вина, воћног сока и газиране воде; пића са ниским садржајем алкохола, осим пива, која не садрже више од 1.15% алкохола; пића са ниским садржајем алкохола, осим пива, која не садрже више од 1.2% алкохола; појачана вина; помешана алкохолна пића, која нису на бази пива; припремљени коктели који се првенствено састоје од дестилованог алкохола и такође укључују пиво; природна пенушава вина; ражани виски; рум; рум пунч; рум са додатком витамина; рум са соком шећерне трске; саке; сангрија; скоч; слатка вина; соџу [корејска дестилована алкохолна пића]; соџу, корејска дестилована жестока пића; стона вина; узо; црвена вина; чоколадни ликери; џин; шкотски виски направљен од једне врсте слада; шкотски виски од једне врсте житарица; шкотски виски од мешавине житарица; шкотски виски од мешавине слада; шнапс; шоћу [жестока алкохолна пића]; шоћу [јапанска дестилована жестока алкохолна пића].

(111) **86834**
(210) Ж- 2023-2226
(181) **30.11.2033.**
(220) 30.11.2023.
(151) 28.06.2024.

(732) **VINARIJA ALEKSIĆ DOO**,
Индустријски блок 9/1, 17501, Врање, RS
(540)

Sevdah

(511) Кл. 33: алкохолна пића; алкохолна пића, изузев пива; алкохолна пића која садрже воће; алкохолни напици од воћа; аперитиви; аперитиви на бази вина; аперитиви на бази дестилованих алкохолних пића; аперитиви на бази жестоких пића; аперитивна вина; бела вина; бренди; бренди за кување; бренди од трешања; бурбон виски; вермут; вина од грожђа; вина розе; вино; вино за кување; вински пунч; воћна вина; горки алкохолни аперитиви; готови коктели од вина; десертна вина; дестилована алкохолна пића на бази житарица; дестилована жестока пића; дестилована пића; дигестиви [ликери и жестока пића]; екстракти жестоких алкохолних пића; жестока алкохолна пића [дестилована]; жестока пића; жестока пића с укусима [алкохолна пића]; јабуковача; кава [пенушаво вино]; коктели са белим вином; коктели са пенушавим вином; коктели са црним вином; кувано вино; напици на бази вина; непенушава вина; нискоалкохолна пића, осим пива; нискоалкохолно вино; пенушава вина; пенушава вина од грожђа; пенушава воћна вина; пића од вина, воћног сока и газиране воде; појачана вина; помешана алкохолна пића, која нису на бази пива; природна пенушава вина; слатка вина; стона вина; црвена вина.

(111) **86835** (181) **30.11.2033.**
(210) Ж- 2023-2232 (220) 30.11.2023.
(151) 28.06.2024.
(732) **ARENA CHANNELS GROUP DOO BEOGRAD**, Владимира Поповића 6 спрат М, стан Б31-35, Београд-Нови Београд, RS
(540)

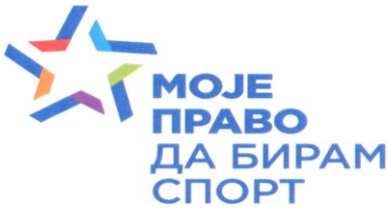

(531) 01.01.02; 01.01.10; 27.05.01; 27.05.17; 28.05.00; 29.01.01; 29.01.03; 29.01.04; 29.01.05
(591) плава-#1954a5, црвена-#ff0000, светло плава-#009de0, љубичаста-#812cb0, зелена-#96ba3a, наранџаста-#fc8b0d
(511) Кл. 35: оглашавање, објављивање рекламних текстова, рекламирање преко телевизије, промоција робе и услуга кро3 спонзорисање спортских догађаја.
Кл. 38: емитовање телевизијских програма, емитовање кабловске телевизије, пренос видео садржаја на захтев.
Кл. 41: производња филмова који нису рекламни филмови, продукција телевизијског програма, организовање и вођење спортских дешавања.

(111) **86836** (181) **30.11.2033.**
(210) Ж- 2023-2229 (220) 30.11.2023.
(151) 28.06.2024.
(732) **ARENA CHANNELS GROUP DOO BEOGRAD**, Владимира Поповића 6 спрат М, стан Б31-35, Београд-Нови Београд, RS
(540)

(531) 24.17.20; 26.01.16; 27.05.01; 27.05.17; 28.05.00; 29.01.01; 29.01.04
(591) плава-#1954a5, црвена-#ff0000
(511) Кл. 35: оглашавање, објављивање рекламних текстова, рекламирање преко телевизије, промоција робе и услуга кро3 спонзорисање спортских догађаја.
Кл. 38: емитовање телевизијских програма, емитовање кабловске телевизије, пренос видео садржаја на захтев.
Кл. 41: производња филмова који нису рекламни филмови, продукција телевизијског програма, организовање и вођење спортских дешавања.

(111) **86837** (181) **30.11.2033.**
(210) Ж- 2023-2230 (220) 30.11.2023.
(151) 28.06.2024.
(732) **ARENA CHANNELS GROUP DOO BEOGRAD**, Владимира Поповића 6 спрат М, стан Б31-35, Београд-Нови Београд, RS
(540)

(531) 24.17.20; 26.01.16; 27.05.01; 27.05.17; 29.01.01; 29.01.04
(591) плава-#1954a5, црвена-#ff0000
(511) Кл. 35: оглашавање, објављивање рекламних текстова, рекламирање преко телевизије, промоција робе и услуга кро3 спонзорисање спортских догађаја.
Кл. 38: емитовање телевизијских програма, емитовање кабловске телевизије, пренос видео садржаја на захтев.
Кл. 41: производња филмова који нису рекламни филмови, продукција телевизијског програма, организовање и вођење спортских дешавања.

(111) **86838** (181) **30.11.2033.**
(210) Ж- 2023-2231 (220) 30.11.2023.
(151) 28.06.2024.
(732) **ARENA CHANNELS GROUP DOO BEOGRAD**, Владимира Поповића 6 спрат М, стан Б31-35, Београд-Нови Београд, RS
(540)

(531) 01.01.02; 01.01.10; 27.05.01; 27.05.17; 29.01.01; 29.01.03; 29.01.04; 29.01.05
(591) плава-#1954a5, црвена-#ff0000, светло плава-#009de0, љубичаста-#812cb0, зелена-#96ba3a, наранџаста-#fc8b0d
(511) Кл. 35: оглашавање, објављивање рекламних текстова, рекламирање преко телевизије, промоција робе и услуга кро3 спонзорисање спортских догађаја.
Кл. 38: емитовање телевизијских програма, емитовање кабловске телевизије, пренос видео садржаја на захтев.
Кл. 41: производња филмова који нису рекламни филмови, продукција телевизијског програма, организовање и вођење спортских дешавања.

---

(111) **86839** (181) **30.10.2033.**
(210) Ж- 2023-1981 (220) 30.10.2023.
(151) 01.07.2024.
(732) **Концерн за производњу и промет кондиторских производа "Бамби " а.д. Пожаревац**, Ђуре Ђаковића б.б., Пожаревац, RS
(740) Иван Тодоровић, Змај Јовина 8-10, 11000, Београд
(540)

PLAZMA Kockica

(511) Кл. 30: посластице, кондиторски производи од чоколаде, пуњене чоколадице.

---

(111) **86840** (181) **11.12.2033.**
(210) Ж- 2023-2306 (220) 11.12.2023.
(151) 01.07.2024.
(300) 91066 13.11.2023. JM.
(732) **Philip Morris Products S.A.**, Quai Jeanrenaud 3, 2000, Neuchâtel, CH
(740) Никола Клиска, адвокат,"Карановић & Партнерс" ОАД, Ресавска 23, 11000, Београд
(540)

CELADON

(511) Кл. 34: жичани вапоризатори за електронске цигарете и електронске уређаје за пушење; дуван, сиров или прерађен; дувански производи укључујући цигаре, цигарете, цигарилосе, дуван за увијање цигарета, дуван за луле, дуван за жвакање, дуван за шмркање, кретек; снус (дуван у праху); замена за дуван (за немедицинску употребу); артикли за пушаче, укључујући папир за цигарете, тубе за цигарете, филтере за цигарете, кутије за дуван, кутије за цигарете, табакере и пепељаре за пушаче, луле, џепне машинице за увијање цигарета, упаљаче за пушаче; шибице; дувански штапићи, дувански производи за загревање, електронски уређаји и њихови делови који се користе за загревање цигарета или дувана у циљу ослобађања аеросола који садржи никотин за инхалацију; течни никотински раствори за употребу у електронским цигаретама; електронски уређаји за пушење; електронске цигарете; електронске цигарете као замена за традиционалне цигарете; електронски уређаји који садрже аеросол за инхалацију никотина; орални вапоризатори за пушаче, дувански производи и замене за дуван; артикли за пушаче електронских цигарета; делови и опрема за наведене производе из класе 34; уређаји за гашење цигарета и цигара које се загревају и дуванских штапића који се загревају; пуњиве електронске кутије за цигарете.

---

(111) **86841** (181) **08.12.2033.**
(210) Ж- 2023-2292 (220) 08.12.2023.
(151) 01.07.2024.
(732) **Philip Morris Products S.A.**, Quai Jeanrenaud 3, 2000, Neuchâtel, CH
(740) Никола Клиска, адвокат,"Карановић & Партнерс" ОАД, Ресавска 23, 11000, Београд
(540)

(531) 19.03.01; 26.04.16; 26.04.18; 27.05.01; 27.05.10; 27.05.17; 27.05.21; 29.01.06; 29.01.08

(591) Светло сива, тамно сива, црна и бела
(511) Кл. 34: жичани вапоризатори за електронске цигарете и електронске уређаје за пушење; дуван, сиров или прерађен; дувански производи укључујући цигаре, цигарете, цигарилосе, дуван за увијање цигарета, дуван за луле, дуван за жвакање, дуван за шмркање, кретек; снус (дуван у праху); замена за дуван (за немедицинску употребу); артикли за пушаче, укључујући папир за цигарете, тубе за цигарете, филтере за цигарете, кутије за дуван, кутије за цигарете, табакере и пепељаре за пушаче, луле, џепне машинице за увијање цигарета, упаљаче за пушаче; шибице; дувански штапићи, дувански производи за загревање, електронски уређаји и њихови делови који се користе за загревање цигарета или дувана у циљу ослобађања аеросола који садржи никотин за инхалацију; течни никотински раствори за употребу у електронским цигаретама; електронски уређаји за пушење; електронске цигарете; електронске цигарете као замена за традиционалне цигарете; електронски уређаји који садрже аеросол за инхалацију никотина; орални вапоризатори за пушаче, дувански производи и замене за дуван; артикли за пушаче електронских цигарета; делови и опрема за наведене производе из класе 34; уређаји за гашење цигарета и цигара које се загревају и дуванских штапића који се загревају; пуњиве електронске кутије за цигарете.

(111) **86842** (181) **08.12.2033.**
(210) Ж- 2023-2291 (220) 08.12.2023.
(151) 01.07.2024.
(732) **Opella Healthcare Switzerland AG**,
Suurstoffi 2, 6343 Rotkreuz, CH
(740) Богдановић Дејан, Влајковићева 28,
11000, Београд
(540)

OPELLA

(511) Кл. 35: консултантске услуге, односно пружање информација потрошачима у вези са производима; услуге оглашавања и маркетинга; комерцијалне информације купцима о фармацеутским производима; администрација и управљање пословањем у области здравства; дистрибуција штампаних промотивних материјала из области здравства; промотивне услуге и кампање подизања свести јавности у области здравства.
Кл. 42: научне и технолошке услуге, односно фармацеутска истраживања; пројектовање и развој софтвера и база података, у области здравства; клиничке студије; научно-информационе услуге кроз пружање научних података.

(111) **86843** (181) **12.12.2033.**
(210) Ж- 2023-2310 (220) 12.12.2023.
(151) 01.07.2024.
(732) **HANGZHOU HIKVISION DIGITAL TECHNOLOGY CO., LTD, a limited company organized and existing under the laws of China (PRC)**,
No.555 Qianmo Road, Binjiang District,
310051, Hangzhou, CN
(740) АОД МСА ИП – Милојевић Секулић адвокати,
Карађорђева 65, 11000, Београд
(540)

MINMOE

(511) Кл. 9: апарати за обраду података; рачунарска меморија, уређаји; рачунарски програми, снимљени; рачунарски софтвер, снимљени; монитори (компјутерски програми); монитори (компјутерска опрема); рачунарске софтверске платформе, које се могу преузимати или снимати; апликације за мобилне уређаје које се могу преузети; усб прикључци; картице са интегрисаним колима (паметне картице); микропроцесори; хуманоидни роботи са вештачком интелигенцијом; црне кутије [за снимање података]; скенери за отиске прстију; приказивачи отисака прстију; индикатори за количину; паркинг метри; уређаји за проверу поштанских жигова; банкомати [атм]; механизми за апарате који се покрећу кованицама; машине за гласање; уређаји за препознавање лица; системи за препознавање лица који се састоје од хардвера и софтвера; снимљени рачунарски софтвери за обраду, чување и издвајање информација о лицу за проверу и идентификацију идентитета појединаца и корисника у области идентификације; софтверски алати за контролу присуства на раду; апарати и инструменти за вагање; електронске табле за обавештења; апарати за интерну комуникацију; мрежни комуникациони уређаји; уређаји за глобално позиционирајући систем [гпс]; видео телефони; радари ; роботи за сигурносни надзор; апарати за праћење, који нису за употребу у медицини; камкордери; преносиви мултимедијални читачи, плејери; апарати за снимање звука; видео рекордери; електронски уређаји за видео надзор; записивачи података за аутомобиле; апарати за мерење брзине [фотографски]; фотографска камера; детектори; оптичка сочива; каблови; чипови [интегрисана кола]; полупроводнички апарати; претварачи; монитори са екраном од течних кристала [лцд]; уређаји за даљинско управљање; електричне инсталације за даљинско управљање индустријским процесима; громобрани; уређаји за електролизу; апарати за гашење ватре; радиолошки апарати за индустријску употребу; заштитни уређаји за личну употребу у случају несреће; против пожарни аларми и уређаји за упозоравање; електричне инсталације за спречавање провала; браве, електричне; наочаре [оптика]; цртани филмови.

Кл. 42: техничка истраживања; истраживање и развој нових производа за друге; контрола квалитета; услуге надзирања; услуге индустријског дизајна; дизајн ентеријера [уређење унутрашњег простора]; праћење рада рачунарских система путем даљинског приступа; ажурирање рачунарског софтвера; саветовање у области дизајна и развоја рачунарског хардвера; израда и одржавање веб страница за друге; конвертовање података или докумената са физичких на електронске носаче; инсталирање рачунарског софтвера; електронско похрањивање података; консултантске услуге за сигурност мрежа; пројектовање рачунарске мреже за друге; рачунарство у облаку; платформа као услуга [паас]; софтвер у виду сервиса [саас]; утврђивање аутентичности уметничких дела; мерење тежине терета за друге.

(111) **86844** (181) **12.12.2033.**
(210) Ж- 2023-2313 (220) 12.12.2023.
(151) 01.07.2024.
(732) **HANGZHOU HIKVISION DIGITAL TECHNOLOGY CO., LTD, a limited company organized and existing under the laws of China (PRC)**, No.555 Qianmo Road, Binjiang District, 310051, Hangzhou, CN
(740) АОД МСА ИП – Милојевић Секулић адвокати, Карађорђева 65, 11000, Београд
(540)

MinMoe

(531) 24.17.02; 27.05.01; 27.05.04; 27.05.10; 27.05.17; 29.01.04; 29.01.06
(591) плава, сива, бела
(511) Кл. 9: апарати за обраду података; рачунарска меморија, уређаји; рачунарски програми, снимљени; рачунарски софтвер, снимљени; монитори (компјутерски програми); монитори (компјутерска опрема); рачунарске софтверске платформе, које се могу преузимати или снимати; апликације за мобилне уређаје које се могу преузети; усб прикључци; картице са интегрисаним колима (паметне картице); микропроцесори; хуманоидни роботи са вештачком интелигенцијом; црне кутије [за снимање података]; скенери за отиске прстију; приказивачи отисака прстију; индикатори за количину; паркинг метри; уређаји за проверу поштанских жигова; банкомати [атм]; механизми за апарате који се покрећу кованицама; машине за гласање; уређаји за препознавање лица; системи за препознавање лица који се састоје од хардвера и софтвера; снимљени рачунарски софтвери за обраду, чување и издвајање информација о лицу за проверу и идентификацију идентитета појединаца и корисника у области идентификације; софтверски алати за контролу присуства на раду; апарати и инструменти за вагање; електронске табле за обавештења; апарати за интерну комуникацију; мрежни комуникациони уређаји; уређаји за глобално позиционирајући систем [гпс]; видео телефони; радари ; роботи за сигурносни надзор; апарати за праћење, који нису за употребу у медицини; камкордери; преносиви мултимедијални читачи, плејери; апарати за снимање звука; видео рекордери; електронски уређаји за видео надзор; записивачи података за аутомобиле; апарати за мерење брзине [фотографски]; фотографска камера; детектори; оптичка сочива; каблови; чипови [интегрисана кола]; полупроводнички апарати; претварачи; монитори са екраном од течних кристала [лцд]; уређаји за даљинско управљање; електричне инсталације за даљинско управљање индустријским процесима; громобрани; уређаји за електролизу; апарати за гашење ватре; радиолошки апарати за индустријску употребу; заштитни уређаји за личну употребу у случају несреће; против пожарни аларми и уређаји за упозоравање; електричне инсталације за спречавање провала; браве, електричне; наочаре [оптика]; цртани филмови.
Кл. 42: техничка истраживања; истраживање и развој нових производа за друге; контрола квалитета; услуге надзирања; услуге индустријског дизајна; дизајн ентеријера [уређење унутрашњег простора]; праћење рада рачунарских система путем даљинског приступа; ажурирање рачунарског софтвера; саветовање у области дизајна и развоја рачунарског хардвера; израда и одржавање веб страница за друге; конвертовање података или докумената са физичких на електронске носаче; инсталирање рачунарског софтвера; електронско похрањивање података; консултантске услуге за сигурност мрежа; пројектовање рачунарске мреже за друге; рачунарство у облаку; платформа као услуга [паас]; софтвер у виду сервиса [саас]; утврђивање аутентичности уметничких дела; мерење тежине терета за друге.

(111) **86845** (181) **12.12.2033.**
(210) Ж- 2023-2307 (220) 12.12.2023.
(151) 01.07.2024.
(732) **Bausch + Lomb Ireland Limited**, 3013 Lake Drive, Citywest Business Campus, D24 PPT3, Dublin 24, IE
(740) АОД МСА ИП – Милојевић Секулић адвокати, Карађорђева 65, 11000, Београд
(540)

LUMOBRY

(511) Кл. 5: офталмолошки раствори и препарати; лекови у облику капи за очи са бримонидином.

(111) **86846** (181) **27.11.2033.**
(210) Ж- 2023-2188 (220) 27.11.2023.
(151) 01.07.2024.
(732) **British American Tobacco (Brands) Limited**, Globe House, 4 Temple Place, London WC2R 2PG, UK
(740) Живко Мијатовић & Партнерс доо Београд, Студентски трг 4, 11000, Београд
(540)

(531) 27.05.01; 27.05.17
(511) Кл. 34: цигарете; дуван, сиров или прерађен; резани дуван; дуван за луле; производи од дувана; замене за дуван (које нису за употребу у медицини); врећице никотина без дувана за оралну употребу (које нису за употребу у медицини); цигаре; цигарилоси; упаљачи за пушаче; шибице; производи за пушаче; папир за цигарете; тубе за цигарете; филтери за цигарете; џепне машинице за мотање цигарета; ручне машинице за пуњење папирних туба дуваном; електронске цигарете; течност за електронске цигарете; производи од дувана који се загревају.

(111) **86847** (181) **31.08.2033.**
(210) Ж- 2023-1631 (220) 31.08.2023.
(151) 01.07.2024.
(732) **Инсталатер д.о.о.**, Далматинске Загоре 103, 11273, Београд, RS
(540)

(531) 06.07.04; 06.07.05; 14.01.01; 26.03.23; 26.11.03; 26.11.07; 27.05.01; 29.01.01; 29.01.04
(591) тегет, црвена
(511) Кл. 6: цеви од метала за инсталације за централно грејање.
Кл. 11: инсталације за климатизацију.
Кл. 37: грађевинске услуге; услуге инсталирања и поправљања из области грађевинарства, нарочито уградњом HVAC инсталација, централног грејања-радијатора, fan coila, топлотних пумпи, климатизационих система, подног грејања.

(111) **86848** (181) **12.06.2033.**
(210) Ж- 2023-1063 (220) 12.06.2023.
(151) 01.07.2024.
(732) **UNI-PHARMA KLEON TSETIS PHARMACEUTICAL LABORATORIES S.A. (UNI-PHARMA S.A.)**, 14th klm. National Road 1, P.S. 14564, Kifissia-Attica, GR
(740) Живко Мијатовић & Партнерс доо Београд, Студентски трг 4, 11000, Београд
(540)

UNIFLOXIN

(511) Кл. 5: фармацеутски препарати.

(111) **86849** (181) **08.12.2033.**
(210) Ж- 2023-2297 (220) 08.12.2023.
(151) 01.07.2024.
(732) **GALENIKA FITOFARMACIJA a.d.**, Батајнички друм б.б., Београд - Земун, RS
(740) Иван Тодоровић, Змај Јовина 8-10, 11000, Београд
(540)

ONTARIO

(511) Кл. 5: препарати за уништавање штеточина, фунгициди, хербициди, инсектициди.

(111) **86850** (181) **11.12.2033.**
(210) Ж- 2023-2300 (220) 11.12.2023.
(151) 01.07.2024.
(732) **NATURA PANONICA д.о.о. Београд – Земун**, Угриновачки пут 103, 11283, Београд (Земун), RS
(540)

Verum

(511) Кл. 3: немедицинска козметика и тоалетни препарати, немедицинска средства за чишћење зуба, парфимеријски производи, етарска уља, средства за бељење и друге супстанце за прање веша, препарати за чишћење, полирање, рибање и абразивни препарати, а нарочито: бадемово уље; бадемов сапун; ћилибар [парфем]; етарско уље аниса; козметички препарати за купање; сапун за бријање; ружеви за усне; ватирани штапићи за козметичке сврхе; памучни штапићи за козметичку употребу; козметичке маске; бергамот уље; креме за бељење коже; креме за избељивање коже; соли за избељивање; сода за избељивање; миришљаво дрво;

препарати за испирање уста, који нису медицински; лак за нокте; препарати за шминкање; лосиони за косу; боје за косу; препарати за коврџање косе; козметички препарати за трепавице; колоњска вода; козметика за животиње; козметички сетови; козметика; памучна вуна за козметичку употребу; козметичке оловке; козметичке креме; козметичке креме; препарати за уклањање шминке; средства за чишћење зуба [пасте, гелови, течности]; вода од лаванде; миришљаве воде; тоалетне воде; депилатори; препарати за депилацију; восак за депилацију; етарске есенције; етарска уља; екстракти цвећа [парфеми]; шминка; желе од петролеја за козметичку употребу; масти за козметичку употребу; хидроген пероксид за козметичку употребу; уља за козметичку употребу; хелиотропин; гераниол; јасминово уље; уље од лаванде; уља за чишћење; уља за парфеме и мирисе; ружино уље; тоалетна уља; лосиони за козметичку употребу; мирисна мента [етарско уље]; мента за парфимеријске производе; козметика за обрве; шампони; парфеми; препарати за негу ноктију; парфимерија; козметички препарати за негу коже; сапун против знојења ногу; помаде за козметичку употребу; препарати за бријање; дезодорантни сапун; комади сапуна; козметичке боје; препарати против знојења; сапун против знојења; бадемово млеко за козметичку употребу; препарати за сунчање [козметички]; ароматична уља [етарска уља]; козметички препарати мршављење; дезодоранси за људе или животиње; декоративне налепнице за козметичку употребу; препарати за бељење [скидање боје] за козметичку употребу; шампони за кућне љубимце [немедицински препарати за негу]; марамице натопљене са козметичким лосионима; средства за лепљење за козметичку употребу; мирисни штапићи; препарати за парфимисање ваздуха; препарати за туширање за личну хигијену и дезодорисање [тоалетни производи]; препарати од алое вере за козметичке намене; балзами, осим за медицинске сврхе; препарати за сунчање; етарско уље лимуна; кана [козметичка боја]; препарати за купање, не за медицинске сврхе; балзами за косу; марамице натопљене препаратима за скидање шминке; препарати колагена за козметичке сврхе; фитокозметички препарати; средства за чишћење за интимну личну хигијену, немедицинска; биљни екстракти за козметичке намене; средства за испирање очију, не за медицинске намене; свеће за масажу за козметичку употребу; козметика за децу; басма [козметичка боја]; гел јастучићи за очи за козметичке намене; мицеларна вода; боје за тело за козметичке намене; течни латекс за бојење тела за козметичке намене; расхладни спрејеви за козметичке сврхе; козметички печати, напуњени; етарска уља за ароматерапију; чај за купање за козметичке сврхе; маске у листовима [схеет маске] за козметичке сврхе; тонери за козметичке намене.

Кл. 5: фармацеутски, медицински и ветеринарски препарати, санитарни препарати за употребу у медицини, дијететска храна и супстанце прилагођене за употребу у медицини или ветеринарску употребу, храна за бебе, дијететски додаци (додаци исхрани) за људе и животиње, фластери, материјали за завијање, материјали за пломбирање зуба, зубарска смола, дезинфекциона средства, препарати за уништавање животињских штеточина, фунгициди, хербициди, а нарочито: мелем против промрзлина за фармацеутске сврхе; фармацеутски препарати за лечење опекотина од сунца; дезинфекциона средства за хигијенске сврхе; фармацеутски препарати за негу коже; фармацеутски препарати за лечење перути; масти против опекотина од сунца.

---

(111) **86851** (181) **27.11.2033.**
(210) Ж- 2023-2184 (220) 27.11.2023.
(151) 01.07.2024.
(732) **NID KOMPANIJA NOVOSTI AD BEOGRAD (STARI GRAD)**, Трг Николе Пашића 7, 11000, Београд, RS
(740) Николина Вујиновић, адвокат, Влајковићева 13, 11000, Београд
(540)

KALIBAR

(531) 27.05.01; 27.05.17; 29.01.01; 29.01.06
(591) бела, црвена
(511) Кл. 16: хартија, картон и производи од њих, који нису укључени у друге класе; штампане ствари – новине, часопис; уметнички материјали; кичице; штампарска слова.
Кл. 35: оглашавање, вођење послова, пословно управљање и канцеларијски послови, услуге које пружају лица или организације у помоћи у раду или управљању предузећима и у вођењу послова предузећа, услуге које пружају предузећа која се баве оглашавањем - рекламирањем, комуникацијама са јавношћу путем преноса информација о услугама и услуге дистрибуције проспеката.
Кл. 38: услуге новинских агенција; услуге телекомуникација.

---

(111) **86852** (181) **27.11.2033.**
(210) Ж- 2023-2185 (220) 27.11.2023.
(151) 01.07.2024.
(732) **NID KOMPANIJA NOVOSTI AD BEOGRAD (STARI GRAD)**, Трг Николе Пашића 7, 11000, Београд, RS
(740) Николина Вујиновић, адвокат, Влајковићева 13, 11000, Београд

(540)

(531) 25.05.02; 26.05.22; 27.05.01; 27.05.17; 27.05.24; 29.01.01; 29.01.04; 29.01.06
(591) плава, бела, црвена
(511) Кл. 16: хартија, картон и производи од њих, који нису укључени у друге класе; штампане ствари – новине, часопис; уметнички материјали; кичице; штампарска слова.
Кл. 35: оглашавање, вођење послова, пословно управљање и канцеларијски послови, услуге које пружају лица или организације у помоћи у раду или управљању предузећима и у вођењу послова предузећа, услуге које пружају предузећа која се баве оглашавањем - рекламирањем, комуникацијама са јавношћу путем преноса информација о услугама и услуге дистрибуције проспеката.
Кл. 38: услуге новинских агенција; услуге телекомуникација.

---

(111) **86853** (181) **11.12.2033.**
(210) Ж- 2023-2304 (220) 11.12.2023.
(151) 01.07.2024.
(732) **ALEKSANDAR GRADNJA DOO NOVI SAD**, Мише Димитријевића 72, 21000, Нови Сад, RS
(740) Игор Исаиловић, адвокат, Македонска 44, 11000, Београд
(540)

(531) 26.03.23; 26.11.01; 26.13.25; 27.05.01; 27.05.10
(591) сива и окер.
(511) Кл. 36: издавање пословног простора, управљање непокретностима, управљање стамбеним зградама, организовање финансирања за грађевинске пројекте.
Кл. 37: зидарство, зидарске услуге, изнајмљивање грађевинске опреме, заштита грађевине од влаге, грађевински надзор, монтирање скела, информације у вези са изградњом, конструисање.
Кл. 42: индустријски дизајн, грађевинско пројектовање, инжењерске услуге, техничко пројектне студије.

---

(111) **86854** (181) **08.12.2033.**
(210) Ж- 2023-2296 (220) 08.12.2023.
(151) 01.07.2024.
(732) **GALENIKA FITOFARMACIJA a.d.**, Батајнички друм б.б., Београд-Земун, RS
(740) Иван Тодоровић, Змај Јовина 8-10, 11000, Београд
(540)

FACTOR

(511) Кл. 5: препарати за уништавање штеточина, фунгициди, хербициди, инсектициди.

---

(111) **86855** (181) **08.12.2033.**
(210) Ж- 2023-2294 (220) 08.12.2023.
(151) 01.07.2024.
(732) **GALENIKA FITOFARMACIJA a.d.**, Батајнички друм б.б., Београд-Земун, RS
(740) Иван Тодоровић, Змај Јовина 8-10, 11000, Београд
(540)

ARHIVUS

(511) Кл. 5: препарати за уништавање штеточина, фунгициди, хербициди, инсектициди.

---

(111) **86856** (181) **27.11.2033.**
(210) Ж- 2023-2187 (220) 27.11.2023.
(151) 01.07.2024.
(732) **NID KOMPANIJA NOVOSTI AD BEOGRAD (STARI GRAD)**, Трг Николе Пашића 7, 11000, Београд, RS
(740) Николина Вујиновић, адвокат, Влајковићева 13, 11000, Београд
(540)

ZOV

(511) Кл. 16: хартија, картон; штампане ствари – новине, часопис; уметнички материјали; кичице; штампарска слова.
Кл. 35: оглашавање, вођење послова, пословно управљање и канцеларијски послови, услуге које пружају лица или организације у помоћи у раду или управљању предузећима и у вођењу послова предузећа, услуге које пружају предузећа која се баве оглашавањем - рекламирањем, комуникацијама са јавношћу путем преноса информација о услугама и услуге дистрибуције проспеката.
Кл. 38: услуге новинских агенција; услуге телекомуникација.

(111) **86857** (181) **27.11.2033.**
(210) Ж- 2023-2186 (220) 27.11.2023.
(151) 01.07.2024.
(732) **NID KOMPANIJA NOVOSTI AD BEOGRAD (STARI GRAD)**, Трг Николе Пашића 7, 11000, Београд, RS
(740) Николина Вујиновић, адвокат, Влајковићева 13, 11000, Београд
(540)

KALIBAR

(511) Кл. 16: хартија, картон; штампане ствари – новине, часопис; уметнички материјали; кичице; штампарска слова.
Кл. 35: оглашавање, вођење послова, пословно управљање и канцеларијски послови, услуге које пружају лица или организације у помоћи у раду или управљању предузећима и у вођењу послова предузећа, услуге које пружају предузећа која се баве оглашавањем - рекламирањем, комуникацијама са јавношћу путем преноса информација о услугама и услуге дистрибуције проспеката.
Кл. 38: услуге новинских агенција; услуге телекомуникација.

---

(111) **86858** (181) **27.11.2033.**
(210) Ж- 2023-2193 (220) 27.11.2023.
(151) 01.07.2024.
(732) **CLEVER DOO BEOGRAD**, Старине Новака 22, Београд-Палилула, RS
(740) Невена Вучковић, адвокат, Косовска 34, Београд
(540)

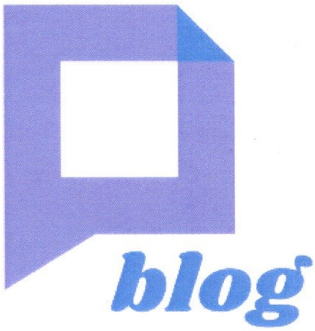

(531) 26.04.08; 26.07.15; 27.05.01; 27.05.17
(591) #9B7FE9, #606DE9 Hex
(511) Кл. 35: пружање интерактивне web странице која садржи вести и информације из области предузетништва, финансија, финансијског саветовања, пореског саветовања укључујући текстуални садржај, аудио и аудиовизуелни садржај; информативне услуге типа web странице које се односе на предузетништво, финансије, финансијско саветовање, пореско саветовање; истраживање тржишта; пружање интерактивне web странице која садржи коментаре из области предузетништва, финансија, финансијског саветовања, пореског саветовања; уређивање рекламних текстова; објављивање рекламних текстова; писање маркетиншких текстова; оглашавање и маркетинг путем блогова; припрема реклама.
Кл. 38: пренос компјутеризованих докумената; електронски пренос вести; пружање приступа електронским комуникационим мрежама и електронским базама података; пружање онлине форума за пренос порука између рачунарских корисника; пренос порука, коментара и мултимедијалног садржаја међу корисницима путем глобалне комуникационе мреже; а нарочито Интернета; пружање електронских билтена на Интернету за пренос порука међу корисницима; пружање приступа информацијама на интернету; електронска размена порука преко линија за ћаскање; услуга преноса порука путем глобалних комуникацијских мрежа; услуга преноса порука компјутерском комуникационом мрежом, телематском комуникационом мрежом.
Кл. 41: пружање финанцијских и економских вести и анализе глобалне економије за дистрибуцију путем web преноса на глобалној компјутерској мрежи; он-лине часописи, односно блогови који садрже финансијске и економске вести и анализу глобалне економије; пружање web странице која садржи он¬лине публикације, аудио и видео презентације из подручја финансијских и економских вести и анализе глобалне економије; он-лине часописи, наиме, блогови са садржајем који се односи на личне финансије, односно, управљање новцем, куповину, банкарство, улагање, кредите и дугове, порезе, некретнине, мала предузећа, каријеру, пензију; образовне услуге; пружање онлине новинских чланака из области предузетништва, финансија, финансијског саветовања, пореског саветовања; услуге информативног програма, односно пружање вести и информација у области предузетништва, финансија, финансијског саветовања, пореског саветовања путем интерактивног вебсајта; услуге новинара, односно пружање информација и коментара у области предузетништва, финансија, финансијског саветовања, пореског саветовања; пружање електронских публикација; услуге електронског објављивања текста; мултимедијско издавање електронских публикација; издавање часописа путем глобалне комуникационе мреже; услуге писања блогова; услуге електронског издаваштва; електронска онлајн публикација текстова, аудио-визуелног садржаја, часописа и књига; уређивање писаних текстова.

(111) **86859** (181) **08.12.2033.**
(210) Ж- 2023-2301 (220) 08.12.2023.
(151) 01.07.2024.
(732) **SEMRAIL DOO NOVI SAD**,
Светозара Милетића 30, 21101, Нови Сад, RS
(740) Емил Сомер, адвокат, Радничка 14,
21000, Нови Сад
(540)

(531) 26.04.18; 27.05.01; 27.05.17; 29.01.06
(591) тамно сива-HEX CODE #232323
(511) Кл. 35: административна обрада захтева за куповину поднетих путем телефона или компјутера; административна обрада компјутеризованих захтева за куповину; административна обрада наруџбеница за куповину; ажурирање и одржавање податка у рачунарским базама података; ажурирање огласних материјала; анализирање одзива на рекламирање; анализирање повратне информације на маркетиншке активности и истраживања тржишта; вођење маркетиншких студија; дељење реклама за друге преко интернета; дељење материјала за оглашавање путем електронске поште; дељење рекламних материјала и материјала за оглашавање [флајера, брошура, летака и узорака]; дељење рекламних огласа; дељење рекламног, маркетиншког и материјала за оглашавање; директан маркетинг; директно оглашавање; дистрибуција производа у рекламне сврхе; дистрибуција проспеката; дистрибуција рекламног материјала; дистрибуција рекламног материјала за друге; дистрибуција рекламног садржаја путем интернета; дистрибуција узорака за рекламне потребе; издавање рекламног материјала онлајн; издавање штампаног материјала који се односи на услуге оглашивања у електронском облику; изнајмљивање дигиталних билборда [рекламних паноа]; изнајмљивање огласног простора и рекламног материјала; изнајмљивање огласног простора на интернет страницама; израђивање и ажурирање рекламног материјала; израђивање профила потрошача за комерцијалне или маркетиншке сврхе; индексирање интернет страница у рекламне сврхе; интернет маркетинг; информативне услуге у вези са рекламирањем; истраживање тржишта из области козметике, парфимерије и производа за улепшавање; компјутеризована обрада текста; консултације о стратегији комуникације у рекламирању; консултације у вези са пословним маркетингом; кориговање текстова намењених маркетиншким сврхама; маркетинг; маркетинг базе података; маркетинг, истраживања тржишта и анализе тржишта; маркетинг преко инфлуенсера; маркетиншка помоћ; маркетиншке услуге које се односе на козметичке производе; непосредно оглашавање; објављивање рекламног материјала; обезбеђивање и изнајмљивање огласног простора и материјала за оглашавање; обезбеђивање и изнајмљивање огласног простора на интернету; обезбеђивање онлајн тржишта за купце и продавце роба и услуга; објављивање и ажурирање рекламних текстова; обрада текста; обрађивање података; оглашавање; оглашавање и промотивна продаја у вези са робом и услугама доступним на интернету; оглашавање плаћањем по клику [pay per click оглашавање]; оглашавање путем банера; онлајн маркетинг; онлајн маркетиншке услуге повезивања оглашивача са интернет страницама; онлајн расподела маркетиншког материјала; онлајн рекламирање на рачунарској мрежи; оптимизација интернет странице; оптимизација претраживача за промоцију продаје; оптимизација програма за преглед интернета; организовање и вођење промотивних и маркетиншких догађаја; организовање и вођење рекламних догађаја; организовање и вођење сајамских изложби; организовање изложби и догађаја за комерцијалне или рекламне потребе; организовање и спровођење маркетиншких догађаја; организовање и спровођење промотивних догађаја; оријентација бренда; партнерски маркетинг; писање маркетиншких текстова; писање рекламних текстова; писање текстова за промотивне и рекламне сврхе; планирање маркетиншких стратегија; позиционирање бренда; пословни маркетинг; представљање производа у рекламне сврхе; представљање роба и услуга путем електронских средстава; презентација предузећа и њихових производа и услуга на интернету; приказивање огласа за друге; приказивање производа јавности; припремање и рекламирање за друге; припремање маркетиншког материјала; припремање услужног оглашавања за друге; припрема рекламних кампања; производња промотивних рекламних филмова; производња рекламних филмова; производња рекламног материјала; промовисање, рекламирање и маркетинг интернет страница; промовисање роба и услуга за друге на интернету; промотивне и рекламне услуге; промоција продаје за друге; пружање и изнајмљивање рекламног простора; пружање информација у вези са маркетингом путем вебсајта; пружање корисничких прегледа у комерцијалне или рекламне сврхе; пружање корисничких оцена у комерцијалне или

рекламне сврхе; развијање промотивних кампања; развој маркетиншких концепата; развој концепта оглашавања; рекламирање за друге на интернету; рекламирање робе и услуга онлајн продаваца путем претраживог онлајн водича; рекламне услуге и оглашавање; рекламне услуге које се пружају преко интернета; саветодавне услуге које се односе на маркетинг; састављање, производња и дистрибуција рекламног материјала; услуге дигиталног оглашавања; услуге компјутеризоване продаје на мало преко интернета; услуге компјутеризованог наручивања преко интернета; услуге малопродаје везане за прибор за улепшавање за људе; услуге малопродаје везане за средства за хигијену; услуге малопродаје и велепродаје за козметику; услуге малопродаје прибора за улепшавање људи; услуге малопродаје прибора за хигијену за људе; услуге малопродаје у вези са електронским издањима која се могу преузимати са интернета; услуге маркетинга производа; услуге оглашавања за стварање идентитета бренда за друге; услуге оглашавања и рекламних информација пружених преко интернета; услуге онлајн малопродаје везане за козметику; услуге онлајн малопродаје прибора за улепшавање људи; услуге онлајн малопродаје прибора за хигијену људи; услуге промотивне продаје; услуге промотивног маркетинга; циљни маркетинг.
Кл. 41: консултантске услуге које се односе на обуку и усавршавање; вођење обука; вођење радионица за обуку; вођење радионица и семинара; вођење семинара за обуку; настава, обука; обука из области рекламирања; омогућавање онлајн семинара обуке; омогућавање програма обуке; организовања и уређивање семинара, конференција, курсева обуке и даљег усавршавања; организовање и вођење радионица [обука]; организовање и вођење семинара за обуку; организовање и реализација конференција, конгреса, семинара и радионица за обуку; организовање и реализација курсева за обуку; организовање и реализација семинара и радионица за обуку; организовање и реализација семинара, конференција, курсева за обуку и усавршавање; организовање професионалних радионица и курсева за обуку; припремање обуке; производња материјала за обуку; пружање информација у вези са обуком; пружање услуга он-лајн обуке; стручна обука; пружање обуке и образовне провере знања у сврху сертификације; организовање и вођење такмичења у лепоти.

(111) **86860** (181) **11.12.2033.**
(210) Ж- 2023-2305 (220) 11.12.2023.
(151) 01.07.2024.
(732) **RESTORAN VINOGRADI DOO GROCKA**,
Хајдук Вељка 30, 11306, Гроцка, RS
(740) Драган Милић, адвокат,
Уроша Мартиновића 8/41, 11000, Београд
(540)

(531) 02.03.04; 02.03.23; 09.03.05; 25.01.09; 26.04.18; 26.04.24; 27.05.01; 27.05.10; 27.05.17; 29.01.01; 29.01.02; 29.01.06
(591) црвена, златна, бела
(511) Кл. 29: џемови; ајвар.
Кл. 33: воћни екстракти, алкохолни; аперитиви; дестилована пића; јабуковача; дигестиви [ликери и жестока пића]; ликери; медовина; киршч, вишњевача; жестока пића; бренди; крушковача; алкохолна есенције; алкохолни екстракти; алкохолна пића, изузев пива; алкохолна пића која садрже воће; помешана алкохолна пића, која нису на бази пива; ракија.
Кл. 35: услуге продаје ракије и других алкохолних пића на мало; услуге продаје ракије и других алкохолних пића на велико.
Кл. 40: дестилација жестоких пића за друге.
Кл. 43: услуге ресторана; кетеринг хране и пића; услуге агенција за смештај [хотелски, пансионски]; изнајмљивање привременог смештаја; пансионске услуге; услуге изнајмљивања кућа за одмор; услуге хотелског смештаја; резервисање пансиона; услуге барова; услуге мотела.

(111) **86861** (181) **11.07.2033.**
(210) Ж- 2023-1239 (220) 11.07.2023.
(151) 01.07.2024.
(732) **Damjan Đurović; Dvir Asher Fichman; Erez David Fichman and David Artiukhin**,
Dimitrija Tucovića 124, 11000 Beograd, RS; 1 Andokidou, Block D Apartment 101, Germasogeia, 4046 Limassol, Cyprus, CY; Andokidou 1, Block D apartment 201, Germasogeia, 4046, Limassol Cyprus, CY i Tadije Sondermajera 10, 11000 Beograd, RS
(740) Александар Анђелковић, Кнеза Милоша 19, 11000, Београд
(540)

(531) 02.09.01; 21.03.13; 21.03.25; 27.03.15; 27.05.01

(511) Кл. 25: бициклистичка одећа; бодији [одећа]; бретеле за грудњаке [делови одеће]; везена одећа; велови [одећа]; вечерња одећа; водоотпорна одећа; водоотпорна спољашна одећа; вунена одећа; габардени [одећа]; горњи делови одеће за децу; горњи делови одеће за жене; горњи делови одеће за мушкарце; горњи делови одеће за одрасле; готова, конфекцијска одећа; грејачи за колена [одећа]; доњи делови одеће за децу; доњи делови одеће за жене; доњи делови одеће за мушкарце; доњи делови одеће за одрасле; доњи делови одеће [одећа]; дресови [одећа]; женска уникатна модна одећа; јакне [одећа]; кабанице [одећа]; каишеви [одећа]; капуљаче [одећа]; кецеље[одећа]; комбинезони [одећа]; комплети кратких мајица и панталона [одећа]; комплети [одећа]; мајице [одећа]; маске за лице [одећа], осима за медицинске или хигијенске намене; мотоциклистичка одећа; непромочива одећа; одећа; одећа за бебе и малу децу; одећа за борилачке вештине; одећа за гимнастику; одећа за девојчице; одећа за децу; одећа за дечаке; одећа за жене; одећа за једрење на дасци; одећа за клизање; одећа за купање; одећа за плажу; одећа за спавање; одећа за тенис; одећа за труднице; папирна одећа; плетена одећа [одећа]; радна одећа; рукавице [одећа]; специјална спортска одећа; стезници за труднице [одећа]; траке за главу или за груди [одећа]; траке за главу као одећа; трудничка одећа за спавање; шешири за забаве [одећа]; спортска обућа; обућа, не за спортове; специјална спортска обућа; спортске ципеле*; спортске чарапе; спортске чизме.

Кл. 28: фитнес справе и апарати; зглобни тегови за вежбање; једноручни тегови за дизање тегова; клупице за дизање тегова; комплети тегова за вежбање; појасеви за дизаче тегова [спортска опрема]; рукавице за дизање тегова; справе са теговима за физичко вежбање; справе са уграђеним теговима за вежбање; тегови за ноге, за вежбање; тегови за вежбање; тегови за вежбе за зглобове и чланке; тегови; тегови за физичко вежбање; вијаче; стезници за струк за спортску употребу; степери за вежбање; степ за аеробик; степ справе за аеробик; траке за трчање.

Кл. 41: вођење забавних активности; вођење забавних догађаја; вођење забавних догађаја, културних догађаја, спортских догађаја уживо, образовних догађаја, и забавних и културних активности; вођење јога часова; вођење курсева за оспособљавање, образовање и обуку за младе и одрасле; вођење часова фитнеса; вођење спортских догађаја; вођење спортских такмичења; вођење такмичења на интернету; вођење часова; вођење часова пренаталног фитнеса; вођење часова телесних вежби; забава са ласерским ефектима; забава са светлосним ефектима; забава у виду спортских такмичења; забава у виду спортских турнира; забава у виду спортских утакмица; забава у виду такмичења у боксу; забава у виду такмичења у дизању тегова; забава у виду такмичења у рвању; забавне и спортске активности; здравствена и фитнес обука; здраствени клубови за извођење физичких вежби; издавање електронских књига и он-лајн периодичних часописа; издавање електронских новина којима је могуће приступити путем глобалне рачунарске мреже; издавање електронских публикација; издавање спортске опреме, осим возила; консултације у вези са фитнес тренингом; лични фитнес тренинг; обука [тренирање]; обучавање јоге; одржавање часова, часова под рукодством реномираних мајстора, радионица, семинара и кампова из области јоге; омогућавање коришћења простора и опреме плесних студија; омогућавање коришћења простору и опреме за спортске тренинге; омогућавање простора за тренирање са препрекама; организација и представљање приредби, такмичења, игара, концерата и забавних догађаја; организовање догађаја из области спорта у добротворне сврхе; организовање и вођење фитнес часова; организовање и реализација спортских такмичења; организовање образовних, забавних, спортских и културних догађаја; подучавање борилачких вештина; подучавање бокса; подучавање аикида; подучавање из бразилске џиу-џице; подучавање кикбокса; подучавање мау таи; подучавање мешовитих борилачких вештина (мма); подучавање пилатеса; подучавање плеса око шипке; подучавање саватеа; подучавање самбо борилачке вештине; подучавање теквондоа; подучавање фитнеса у ваздуху; подучавање џудоа; пружање информација које се односе на рекреативне активности; пружање информација које се односе на спорт; пружање информација које се односе на спортске догађаје; пружање информација о спортским и културним активностима; пружање информација о спорту путем интернет странице; пружање информација у вези са физичким вежбама путем он-лајн интернет страница; пружање информација у вези са физичким тренингом путем он-лајн интернет страница; пружање курсева обуке; пружање објеката и опреме за рекреацију и слободне активности; пружање обуке из плеса; пружање онлајн информација из области тренирања; пружање он-лајн информација у вези са образовним активностима, активностима оспособљавања, забавним, спортским и културним активностима; пружање простора и опреме за фитнес вежбање; пружање услуга теретана; спортске активности; спортско тренирање; стављање на располагање објеката за фитнес и физичке вежбе; услуге клуба за фитнес и физичку вежбу; услуге клубова здравља [здравствено и фитнес вежбање]; услуге личног тренера [фитнес тренинг]; услуге фитнес клубова; услуге школе јоге; услуге школе за борилачке вештине; часови борилачких вештина; часови пливања; часови физичке кондиције.

(111) **86862** (181) **06.10.2033.**
(210) Ж- 2023-1837 (220) 06.10.2023.
(151) 01.07.2024.
(732) **Милош Јовановић and Станко Арсенијевић**, Кнеза Милоша 28/2, 11000, Београд, RS и Његошева 9, 11550, Лазаревац, RS
(740) Предраг Миленковић, адвокат, Краља Милана 29, 11000, Београд
(540)

CLMS

(511) Кл. 9: рачунарски софтвер, снимљени, софтвери за рачунарске игре, снимљени, апликације за рачунарске софтвере које се могу преузимати, рачунарске софтверске платформе, снимљене или даунлодоване, софтвер за чување екрана на рачунару, снимљен или даунлодован софтвери за рачунарске игре, који се могу преузети.
Кл. 42: дизајнирање рачунарског софтвера, ажурирање рачунарског софтвера, изнајмљивање рачунарског софтвера, одржавање рачунарског софтвера, инсталирање рачунарског софтвера саветовање у области рачунарског софтвера, софтвер у виду сервиса [саас], услуге подршке у области информационе технологије [ит], развој софтвера у оквиру издавања софтвера, пружање корисничких услуга аутентификације коришћењем технологије јединствене пријаве за мрежне софтверске апликације, услуге софтверског инжењеринга за обраду података.

(111) **86863** (181) **26.12.2033.**
(210) Ж- 2023-2481 (220) 26.12.2023.
(151) 02.07.2024.
(732) **FABRIKA KONDITORSKIH PROIZVODA NELLY DOO LOZNICA**, Георгија Јакшића 14, 15300, Лозница, RS
(740) Живко Мијатовић & Партнерс доо Београд, Студентски трг 4, 11000, Београд
(540)

Nelina
SPORT

(531) 27.05.01; 27.05.10; 27.05.17; 29.01.02; 29.01.06
(591) златна, бела
(511) Кл. 30: чоколада.

(111) **86864** (181) **25.12.2033.**
(210) Ж- 2023-2472 (220) 25.12.2023.
(151) 02.07.2024.
(732) **Урош Трајковић Предузетник Угоститељска радња Пица фабрика Београд**, Синђелићева 24, 11000, Београд, RS
(740) Владимир Поповић, адвокат, Вукице Митровић 54, 11000, Београд
(540)

PIZZA
FABRIKA

(531) 25.01.01; 26.04.06; 26.04.07; 26.04.22; 26.04.24; 27.05.01; 27.05.10; 27.05.17; 27.05.24; 29.01.03; 29.01.06
(591) зелена, бела
(511) Кл. 16: папир и картон; штампане ствари; упутства а нарочито упутства за припремање хране; јеловници; салвете, убруси и стољњаци направљени од папира или материјала на бази папира; кесе, паковања за храну од папира, картона и/или од пластичних материјала.
Кл. 30: пиринач, тестенина и резанци, а нарочито пице, равиоли, шпагете, лазање; брашно и производи од житарица, хлеб, колачи и посластице; сладоледи; сосови (као додаци).
Кл. 43: услуге обезбеђивања хране у хотелима, ресторанима и другим угоститељским објектима, укључујући у покретним угоститељским објектима, а нарочито ресторанске услуге и услуге кетеринга, као и услуге припреме и послуживања хране и услуге достављања готових јела; услуге привременог смештаја.

(111) **86865** (181) **14.12.2033.**
(210) Ж- 2023-2473 (220) 14.12.2023.
(151) 02.07.2024.
(732) **Privredno društvo za proizvodnju čokolade, bombona i peciva Pionir d.o.o. Beograd**, Пожешка 65б, Београд, RS
(540)

(531) 02.01.15; 02.01.23; 08.01.19; 25.01.01; 26.11.08; 27.05.01; 27.05.02; 27.05.10; 27.05.17; 29.01.15

(591) жута, црвена, црна, сива, сребрна
(511) Кл. 30: тврде пуњене бомбоне.

(111) **86866** (181) **14.12.2033.**
(210) Ж- 2023-2474 (220) 14.12.2023.
(151) 02.07.2024.
(732) **Privredno društvo za proizvodnju čokolade, bombona i peciva Pionir d.o.o. Beograd**,
Пожешка 65б, Београд, RS
(540)

(531) 03.07.09; 03.07.16; 03.07.24; 08.01.20; 09.01.10; 25.01.01; 27.05.01; 27.05.10; 27.05.17; 29.01.15
(591) светло плава, смеђа, бела, црвена, сивоплава
(511) Кл. 30: млечна чоколада са прерађевином од риже.

(111) **86867** (181) **14.12.2033.**
(210) Ж- 2023-2475 (220) 14.12.2023.
(151) 02.07.2024.
(732) **Privredno društvo za proizvodnju čokolade, bombona i peciva Pionir d.o.o. Beograd**,
Пожешка 65б, Београд, RS
(540)

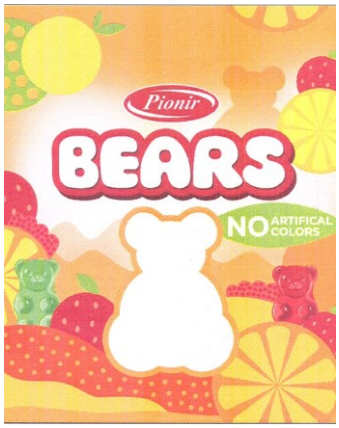

(531) 01.15.09; 03.01.14; 03.01.24; 03.01.28; 05.07.11; 05.07.12; 05.07.22; 27.05.01; 27.05.02; 27.05.10; 29.01.15
(591) црвена, жута, зелена, бела, наранџаста
(511) Кл. 30: гумене бомбоне.

(111) **86868** (181) **14.12.2033.**
(210) Ж- 2023-2476 (220) 14.12.2023.
(151) 02.07.2024.
(732) **Privredno društvo za proizvodnju čokolade, bombona i peciva Pionir d.o.o. Beograd**,
Пожешка 65б, Београд, RS
(540)

(531) 01.15.21; 05.03.13; 05.07.08; 25.07.25; 27.05.01; 27.05.02; 27.05.10; 29.01.15
(591) зелена, светло љубичаста, тамно љубичаста, бела, магента, ружичаста, тамно зелена, црвена
(511) Кл. 30: гумене бомбоне са укусом купине и малине.

(111) **86869** (181) **14.12.2033.**
(210) Ж- 2023-2477 (220) 14.12.2023.
(151) 02.07.2024.
(732) **Privredno društvo za proizvodnju čokolade, bombona i peciva Pionir d.o.o. Beograd**,
Пожешка 65б, Београд, RS
(540)

(531) 04.05.02; 08.01.09; 08.01.23; 17.01.02; 17.01.09; 26.04.16; 26.04.22; 27.05.01; 27.05.02; 27.05.10; 27.05.17; 29.01.15
(591) црвена, бела, тамно плава, плава, тамно зелена, зелена, светло зелена, жута, наранџаста, смеђа
(511) Кл. 30: експандирани производ са какао пуњењем и додатим витаминима.

(111) **86870** (181) **14.12.2033.**
(210) Ж- 2023-2478 (220) 14.12.2023.
(151) 02.07.2024.
(732) **Privredno društvo za proizvodnju čokolade, bombona i peciva Pionir d.o.o. Beograd**, Пожешка 65б, Београд, RS
(540)

(531) 04.05.02; 08.01.09; 08.01.10; 17.01.02; 17.01.09; 26.04.16; 26.04.22; 27.05.01; 27.05.02; 27.05.10; 27.05.17; 29.01.15
(591) црвена, бела, тамно плава, плава, тамно зелена, зелена, светло зелена, жута, наранџаста, смеђа
(511) Кл. 30: експандирани производ са укусом чоколаде и додатим витаминима.

---

(111) **86871** (181) **08.12.2033.**
(210) Ж- 2023-2293 (220) 08.12.2023.
(151) 02.07.2024.
(732) **VINO PRO VINO d.o.o.**, Иве Лоле Рибара 46, 22406, Ириг, RS
(740) Петар Настић, адвокат, Булевар краља Александра 199б, 11000, Београд
(540)

VINARIJA GORA

(511) Кл. 16: папир; постери; огласни панои од папира или картона; штампани материјал; памфлети; жигови[печати]; каталози; омоти за папир; књиге; корице [канцеларијски материјал]; коверте; печати; формулари [штампани]; канцеларијски материјал изузев намештаја; шаблони [од папира]; штампане ствари; књижице; амбалажа за флаше од папира или картона; етикете од папира или картона; натписи од папира или картона; налепнице.
Кл. 20: плута за флаше; поклопци за флаше неметалне; чепови за боце неметалне; бурад која нису од метала; бурад неметална.
Кл. 21: стаклене боце [посуде]; посуде за пиће; стаклени балони за пића; плетени балони за пића; вадичепи, електрични и неелектрични; флаше [боце]; отварачи за флаше, електрични и неелектрични; кафански послужавници; декоративни бокали; стаклене посуде; кристал [стакларија]; чаше за пиће; ознаке за декантере [посуде за вино]; аератори за вина; кутлаче за вино; левци за вино.
Кл. 33: воћни екстракти, алкохолни; аперитиви; дестилована пића; јабуковача; вино; ликери; медовина; киршч, вишњевача; жестока пића; бренди; крушковача; алкохолна есенције; алкохолни екстракти; алкохолна пића, изузев пива; алкохолна пића која садрже воће; напици на бази вина; ракија.
Кл. 35: слуге трговине на велико и трговине на мало у вези са винима.
Кл. 41: образовне услуге; припремање обуке; разонода; спортске и културне активности.
Кл. 43: услуге ресторана; кетеринг хране и пића; услуге агенција за смештај [хотелски, пансионски]; изнајмљивање привременог смештаја; пансионске услуге; услуге изнајмљивања кућа за одмор; услуге хотелског смештаја; резервисање пансиона; услуге резервисања хотела; услуге барова; услуге мотела.

---

(111) **86872** (181) **11.12.2033.**
(210) Ж- 2023-2299 (220) 11.12.2023.
(151) 02.07.2024.
(732) **NATURA PANONICA д.о.о. Београд – Земун**, Угриновачки пут 103, 11283, Београд (Земун), RS
(540)

Revaxin

(511) Кл. 3: немедицинска козметика и тоалетни препарати, немедицинска средства за чишћење зуба, парфимеријски производи, етарска уља, средства за бељење и друге супстанце за прање веша, препарати за чишћење, полирање, рибање и абразивни препарати, а нарочито: бадемово уље; бадемов сапун; ћилибар [парфем]; етарско уље аниса; козметички препарати за купање; сапун за бријање; ружеви за усне; ватирани штапићи за козметичке сврхе; памучни штапићи за козметичку употребу; козметичке маске; бергамот уље; креме за бељење коже; креме за избељивање коже; соли за избељивање; сода за избељивање; миришљаво дрво; препарати за испирање уста, који нису медицински; лак за нокте; препарати за шминкање; лосиони за косу; боје за косу; препарати за коврџање косе; козметички препарати за трепавице; колоњска вода; козметика за животиње; козметички сетови; козметика; памучна вуна за козметичку употребу; козметичке оловке; козметичке креме; козметичке креме; препарати за уклањање шминке; средства за чишћење зуба [пасте, гелови, течности]; вода од лаванде; миришљаве воде; тоалетне воде; депилатори; препарати за депилацију; восак за депилацију; етарске есенције; етарска уља; екстракти

цвећа [парфеми]; шминка; желе од петролеја за козметичку употребу; масти за козметичку употребу; хидроген пероксид за козметичку употребу; уља за козметичку употребу; хелиотропин; гераниол; јасминово уље; уље од лаванде; уља за чишћење; уља за парфеме и мирисе; ружино уље; тоалетна уља; лосиони за козметичку употребу; мирисна мента [етарско уље]; мента за парфимеријске производе; козметика за обрве; шампони; парфеми; препарати за негу ноктију; парфимерија; козметички препарати за негу коже; сапун против знојења ногу; помаде за козметичку употребу; препарати за бријање; дезодорантни сапун; комади сапуна; козметичке боје; препарати против знојења; сапун против знојења; бадемово млеко за козметичку употребу; препарати за сунчање [козметички]; ароматична уља [етарска уља]; козметички препарати мршављење; дезодоранси за људе или животиње; декоративне налепнице за козметичку употребу; препарати за бељење [скидање боје] за козметичку употребу; шампони за кућне љубимце [немедицински препарати за негу]; марамице натопљене са козметичким лосионима; средства за лепљење за козметичку употребу; мирисни штапићи; препарати за парфимисање ваздуха; препарати за туширање за личну хигијену и дезодорисање [тоалетни производи]; препарати од алое вере за козметичке намене; балзами, осим за медицинске сврхе; препарати за сунчање; етарско уље лимуна; кана [козметичка боја]; препарати за купање, не за медицинске сврхе; балзами за косу; марамице натопљене препаратима за скидање шминке; препарати колагена за козметичке сврхе; фитокозметички препарати; средства за чишћење за интимну личну хигијену, немедицинска; биљни екстракти за козметичке намене; средства за испирање очију, не за медицинске намене; свеће за масажу за козметичку употребу; козметика за децу; басма [козметичка боја]; гел јастучићи за очи за козметичке намене; мицеларна вода; боје за тело за козметичке намене; течни латекс за бојење тела за козметичке намене; расхладни спрејеви за козметичке сврхе; козметички печати, напуњени; етарска уља за ароматерапију; чај за купање за козметичке сврхе; маске у листовима [схеет маске] за козметичке сврхе; тонери за козметичке намене.

Кл. 5: фармацеутски, медицински и ветеринарски препарати, санитарни препарати за употребу у медицини, дијететска храна и супстанце прилагођене за употребу у медицини или ветеринарску употребу, храна за бебе, дијететски додаци (додаци исхрани) за људе и животиње, фластери, материјали за завијање, материјали за пломбирање зуба, зубарска смола, дезинфекциона средства, препарати за уништавање животињских штеточина, фунгициди, хербициди, а нарочито: мелем против промрзлина за фармацеутске сврхе; фармацеутски препарати за лечење опекотина од сунца; дезинфекциона средства за хигијенске сврхе; фармацеутски препарати за негу коже; фармацеутски препарати за лечење перути; масти против опекотина од сунца.

---

(111) **86873** (181) **27.11.2033.**
(210) Ж- 2023-2191 (220) 27.11.2023.
(151) 03.07.2024.
(732) **Раде Базић**, Нехруова 91/26, 11070, Нови Београд, RS
(540)

(531) 05.03.13; 05.03.15; 05.05.20; 26.01.15; 26.01.21; 26.04.10; 26.04.24; 27.05.01; 27.05.24; 29.01.01; 29.01.06; 29.01.08
(591) црна, бела, црвена
(511) Кл. 30: кафа.

---

(111) **86874** (181) **05.09.2032.**
(210) Ж- 2022-1605 (220) 05.09.2022.
(151) 03.07.2024.
(732) **Farmaceutsko-hemijska industrija Zdravlje AD Leskovac**, Влајкова 199, 16000, Лесковац, RS
(740) Иван Тодоровић, Змај Јовина 8-10, 11000, Београд
(540)

NORMONERV

(511) Кл. 5: дијететски додаци (додаци исхрани) за људе и животиње.
Кл. 35: маркетиншке услуге које се односе на фармацеутске производе; оглашавање фармацеутских производа и ин виво снимљених производа; рекламне услуге које се односе на фармацеутске производе; услуге малопродаје или велепродаје фармацеутских и санитарних препарата и медицинског материјала.

---

(111) **86875** (181) **26.01.2034.**
(210) Ж- 2024-137 (220) 26.01.2024.
(151) 03.07.2024.
(732) **The Procter & Gamble Company**, One Procter & Gamble Plaza, Cincinnati, Ohio 45202, US

(740) Богдановић Дејан, Влајковићева 28, 11000, Београд
(540)

(531) 05.03.13; 05.05.20; 25.01.01; 26.04.06; 26.04.12; 26.04.18; 26.04.24; 27.05.01; 27.05.24; 29.01.01; 29.01.05; 29.01.06
(591) љубичаста, розе, бела
(511) Кл. 5: упијајући санитарни препарати; производи за женску хигијену; менструалне гаће; менструални улошци; санитарне гаћице; хигијенски улошци; санитарни улошци; хигијенски веш; дневни улошци; тампони; санитарни тампони; улошци за женску хигијену; санитарне гаћице; заштитни доњи веш за менструацију или инконтиненцију; менструални веш за једнократну употребу; пелене за инконтиненцију; улошци за инконтиненцију; гаће, упијајуће, за инконтиненцију; гаће за хигијенске потребе; платнене пелене за бебе.

(111) **86876** (181) **19.12.2033.**
(210) Ж- 2023-2422 (220) 19.12.2023.
(151) 04.07.2024.
(732) **Guangdong Mangosteen Technology Co., Ltd.**, Factory B, Block A, Building 6, Yili Industrial City, Xinzhuang Changchong S253 Line, Longtang Town, Qingcheng District, 511500, Qingyuan City, Guangdong Province, CN
(740) Душан Матијашевић, Хомољска 2, Палилула, 11060, Београд
(540)

(531) 24.01.05; 24.15.01; 24.15.21; 27.05.01; 27.05.11
(511) Кл. 12: аутомобили; аутомобили без возача [аутономни аутомобили]; аутономна возила; бицикли за путовање; ваздушне пумпе [опрема за возила]; возила за голф [возила]; возила са даљинским управљачем, нису играчке; волани за бицикле; гуме за бицикле; електрични бицикли; кровови [склопиви кровови] за возила; мопеди; мотори за сувоземна возила; мотори за управљање сувоземним возилима; моторни скутери; мотоцикли; оквири за возила на два точка; оквири моторних возила на два точка; самобалансирајући електрични моноцикли; самобалансирајући скутери; скутери за особе са сметњама у кретању; бицикли.

(111) **86877** (181) **20.12.2033.**
(210) Ж- 2023-2436 (220) 20.12.2023.
(151) 04.07.2024.
(732) **PREDUZEĆE ZA PROIZVODNJU TRGOVINU I USLUGE DOO MS MOBILE BEOGRAD**, Левскога бр.1а, 11000, Београд-Палилула, RS
(740) Светислав Милићевић, адвокат, Војводе Бране 3/3, 11000, Београд
(540)

(531) 24.15.21; 26.01.16; 26.01.24; 26.03.23; 27.05.01; 27.05.17; 29.01.01; 29.01.06; 29.01.08
(591) црвена, црна, бела
(511) Кл. 9: кућишта за батерије; кутије за батерије; мерач киселине за батерије; машине за рачунање; апарати за увећавање [фотографски]; електрични апарати за даљинско паљење; електрични апарати за паљење са удаљености; батерије за паљење; мерачи висине; рачунске машине; ланчићи за наочаре; апарат за регулисање топлоте; бројачи корака; бројачи; справе за мерење; електрични апарати за комутацију; прекидачи, електрични; лимитатори [за струју]; електрични утикачи; исправљачи струје; редуктори, ослабљивачи [за струју]; батеријски прекидачи [за струју]; звучници; грамофони; микроскопи; мерачи [инструменти за мерење]; апарати за мерење; блиц лампе [фотографске]; телефонски пријемници; флуоресцентни екрани; пројектни екрани; фотографски екрани; сушилице за употребу у фотографији; сушилице за фотографије; мерни инструменти, електрични; електрични каблови; контакти за електричне линије; спојнице, електричне; електричне спојнице; релеји, електрични; преносници електронских сигнала; предајни уређаји [телекомуникациони]; апарати за чишћење дискова са снимљеним звуком; апарати за чишћење грамофонских плоча; пуњачи батерија;

високофреквентни апарати; мерачи фреквенције; осигурачи; радио апарати; екрани за фотогравуру; решетке за батерије; аудио и видео пријемници; апарати за обраду података; апарати за интерну комуникацију; инвертори струје; јонизациони апарати, не за пречишћавање ваздуха или воде; шпијунке за врата [увеличавајуће стакло]; сигналне лампе; ласери, који нису за медицинску употребу; наочаре; рачунарска меморија, уређаји; микрофони; временски прекидачи, аутоматски; оптичка огледала; навигациони инструменти; батерије, електричне; акумулатор, електрични; рачунари; рачунарски програми, снимљени; телефонски апарати; отпорници, електрични; спојнице за жице [за струју]; апарати за пренос звука; апарати за снимање звука; апарати за репродуковање звука; звучни апарати и машине; инструменти за лоцирање звука; телепринтери; телеграфски апарати; телевизијски апарати; апарати за даљинско управљање; телефонски преносници; телекомуникациони прекидачи; телекомуникациони преносници; жица за осигураче; против провални упозоравајући апарати; зујалице; радиолошки екрани за индустријску употребу; магнетне идентификационе картице; видео рекордери; тастатуре за рачунаре; интегрисана кола; полупроводници; ипови [интегрисана кола]; катоде; соларне батерије; електрична звона на вратима; телефонске жице; хорне за звучнике; троношци за камере; читачи бар-кодова; компакт дискови [аудио-видео]; оптички компакт дискови [цд- ром]; оперативни рачунарски програми, снимљени; компјутерске периферне јединице; рачунарски софтвер, снимљени; оптички кондензатори; акустичне спојнице; спојнице [опрема за обраду података]; плотери; електронске оловке [за видео-дисплеје]; интерфејси за рачунаре; џубокс за рачунаре; регулатори јачине светла, електрични; регулатори снаге светла, електрични; магнетни носиоци података; магнетни декодери; магнетне траке за рачунаре; микропроцесори; модеми; монитори [компјутерска опрема]; монитори [компјутерски програми]; миш [рачунарска периферна опрема]; оптички читачи слова, симбола; оптички носиоци података; оптички дискови; штампачи за рачунаре; процесори [централна јединица за обраду података]; централна јединица за обраду података процесор]; читачи [опрема за обраду података]; скенери (опрема за обраду података); детектори дима; транзистори [електронски]; електронске оловке [за видео-дисплеје]; интерфејси за рачунаре; електронски планери; телефонске секретарице; камкордери; касетофони; компакт диск плејери; ноутбук рачунари; електронске табле за обавештења; видео екрани; видео телефони; заштитне кациге за спорт; електронске публикације које се могу преузимати; рачунарски програми, који се могу преузимати; навигациони апарати за возила [путни рачунари]; украсни магнети; бежични телефони; подлоге за "мишеве"; вокмен; ослонци за ручни зглоб за рад са рачунарима; коаксијални каблови; каблови са оптичким влакнима; омоти за електричне утичнице; дубиномери, мерачи дубине мора; слушалице; пригушивачи за осветљење; радио пејџери; апарати за сателитску навигацију; светлосни електронски показивачи; двд плејери; опрема за телефонирање слободних руку [хендс фри]; мелодије за мобилне телефоне које се могу преузимати; музичке датотеке, фајлови, које се могу преузимати; датотеке слика које се могу преузимати; штампане плоче; усб прикључци; уређаји за глобално позиционирајући систем [гпс]; преносиви мултимедијални читачи, плејери; траке за мобилне телефоне; диоде које емитују светло [лед]; триоде; мрежни трансформатори; лаптоп рачунари; торбе за лаптопове; навлаке за лаптопове; дигитални рамови за фотографије; апликације за рачунарске софтвере које се могу преузимати; читачи електронских књига; смартфони [паметни телефони]; тонер кертрици, празни, за штампаче и фотокопире; уређаји за надгледање беба; видео уређаји за надгледање беба; таблет рачунари; кодиране картице за откључавање; 3д наочаре; меморијске картице за машине за видео игре; електрични адаптери; компјутерски хардвер; соларне плоче за производњу електричне енергије; мобилни телефони; дигитални знаци; пуњачи за електронске цигарете; паметне наруквице [мерни инструменти]; навлаке за паметне телефоне; футроле за паметне телефоне; селфи штапови [ручни моноподи]; командне ручице [џојстици] за употребу са рачунаром, осим за видео игре; паметне наочаре; паметни сатови; заштитне фолије прилагођене за екране рачунара; инфрацрвени детектори; навлаке за пда уређаје [личне дигиталне помоћне уређаје]; електронски системи контроле приступа за блокирање врата; термалне камере; ваге за мерење тежине и анализу телесне масе; ваге са анализатором телесне масе; футроле за таблет рачунаре; дигиталне метеоролошке станице; станице за пуњење електричних возила; интерактивни терминали са екранима осетљивим на додир; паметно прстење; уређаји за електричне и електронске ефекте за музичке инструменте; аудио интерфејси; еквилајзери [аудио апарати]; ниско фреквентни звучници [сабвуфери]; ваге за купатила; заштитне фолије прилагођене за смартфоне; кациге за виртуелну стварност електронске интерактивне табле хуманоидни роботи са вештачком интелигенцијом за употребу у научним истраживањима; аудио миксете; батерије за електронске цигарете електронски кључеви као даљински управљачи; електронске

партитуре које се могу преузети он-лајн; дисплеји лабораторијски роботи; роботи за наставу; роботи за сигурносни асистенти [пда] рачунарске софтверске платформе, снимљене или даунлодоване; рачунари камере за вожњу уназад ручни; електронски софтвер за чување екрана на рачунару, снимљен или даунлодован; објективи за снимање селфија; графички елементи за мобилне телефоне који се могу преузети са интернета; телекомуникациони апарати у облику накита; носиви рачунари; носиви монитори са видео дисплејем; апарати за магнетну резонанцу [мри], који нису за медицинску употребу; спасилачке ласерске сигналне ракете; уређаји за пројектовање виртуелних тастатура; уређаји за анализу величине наночестица; јастучићи за слушалице; рукавице за виртуелну стварност; мишеви са куглицом за управљање [компјутерски периферни уређаји]; емотикони за мобилне телефоне који се могу преузети; роботи за телепрезентацију; дигитални термостати за контролу климатизације; пиезоелектрични сензори; органске светлеће диоде [олед]; светлеће диоде са квантним тачкама [qлед] ;електричне утичнице; софтвери за рачунарске игре, који се могу преузети; сталци прилагођени за лаптопове; покривала за главу као заштитни шлемови; катанци, електронски; слушалице за комуникацију на даљину; паркинг сензори за возила; штампачи улазница; видео пројектори; криптографски кључеви који се могу даунлаудовати за примање и трошење крипто имовине; електронски новчаници који се могу преузимати; паметни звучници; биометријске браве; носиви звучници; склопиви паметни телефони; блицеви за паметне телефоне; 3д скенери; ултра танки звучници; бежични микрофони са звучником; скенери [уређаји] за аутомобилску дијагностику; прстен светла за снимање селфија за паметне телефоне; пуњачи за паметне телефоне; заштита за екран паметних телефона; прстен-држачи за мобилни телефон; прстен-сталци за мобилни телефон; слушалице; слушалице за видео игре; рачунарски софтвер који се може преузимати за управљање криптовалутним трансакцијама који користи блокчејн технологију; преносиви пуњачи; квантни рачунари; дигитални интерфејс контролери музичких инструмената који су аудио интерфејси биореактори за лабораторије биореактори за култивисање ћелија за научна истраживања; држачи прилагођени за мобилне телефоне и паметне телефоне држачи за телефоне у аутомобилу уређаји за видеоприказ који се носе на главу; бежични преносиви штампачи за употребу са лаптопом и мобилним уређајима постоља за хлађење лаптоп рачунара; унутрашњи вентилатори за рачунаре; столице за евакуацију подметачи за инструмент табле прилагођени за држање мобилних телефона и паметних телефона ;контролери за серво моторе.

Кл. 16: носачи лепљивих трака [канцеларијски прибор]; папир; постери; огласни панои од папира или картона; бележнице, нотеси; штампани материјал [вискока штампа]; машине за оштрење оловака, електронске или неелектронске; подупирачи за књиге; фасцикле за списе (канцеларијски прибор); таблице за писање; писаљке за таблице; сребрни папир; оловке; новине; периодичне публикације; гумиране траке [канцеларијски материјал]; клишеи; блокови за цртање; блокови [канцеларијски материјал]; свеске; паус папир; фолије за прецртавање; карбон папир; папир за машине за снимање; бележнице; листови папира (канцеларијски); картон; тубе од картона; каталози; штампарски бројеви и слова; слова, штампарска; папир за паковање; пера; писаће машине [електричне и неелектричне]; кутије за оловке; фотографије [штампане]; графичке репродукције; цртежи, скице; штампани роковници; штампане ствари, штампарски комплети, покретни [канцеларијски реквизит]; штампане публикације; приручници; папир за писање; притискачи за папир; светлећи папир; каширани папир; канцеларијски материјал и канцеларијски прибор, осим намештаја; пергамент; машине за биговање папира [канцеларијска опрема]; шаблони, матрице за умножавање; портрети; омоти за саксије од папира; апарати и машине за умножавање докумената; папирне траке и картице за бележење компјутерских програма; проспекти; папир за радиограме; лењири за цртање; књиговезачки материјал; књиговезачке корице; књиговезачки конопци; фолије, слајдови [канцеларијски материјал]; лепак за папир или употребу у домаћинству; алманаси; календари; гумице [еластичне траке] за канцеларије; портикле од папира; табле од дрвене пулпе [канцеларијске]; заставе од папира; апарати за уништавање папира [шредери] за канцеларијску употребу; лепкови за канцеларијску или употребу у домаћинству; етикете од папира или картона; неелектронски показивачи графикона; држачи страница књига; папир од пиринча.

Кл. 17: гума, гутаперка, каучук, азбест, лискун и производи направљени од ових материјала, наиме торбе (коверте и кесе), од гуме, за паковање; полупрерађени пластични производи који се користе у производњи; материјали за непропусно затварање, заптивање и изоловање; савитљиве неметалне цеви.

Кл. 18: животињска кожа; кожа животиња; обручи за кишобране; позлаћена кожа; женске ташне; ловачке торбе [ловачка опрема]; школске торбе; футроле [етуи] за визиткарте; вештачка кожа од отпадног материјала из коже и дрвета; кутије за шешире од коже; путнички ковчези, сандуци; имитација коже; кишобрани; торбе за алат [празне]; футроле за кишобране; торбе за куповину са точкићима; торбе за куповину за вишекратну

употребу; ранчеви за планинарење; ранчеви за камповање; торбе за плажу; ручне торбице;путне торбе; торбе [коверте, кесе] од коже за паковање; кутије од коже или вештачке коже; футроле од коже или вештачке коже; козметичке торбице, празне; путне торбе за одећу; футроле за кључеве; мрежасте торбе за куповину; мали кофери; спортске торбе; футроле за кредитне картице [новчаници]; кутије за визит карте; етикете од коже; кофери са точкићима; компресоване торбе прилагођене за пртљаг; конференцијске мапе; организатори за кофере.
Кл. 28: игре и играчке; украси за јелке; заштитне фолије прилагођене за екране преносних игара; дронови [играчке]; роботи играчке; трицикли за децу [играчке]; преносне игре и играчке са телекомуникационим функцијама; анти-стрес играчке; екстерни вентилатори за конзоле за игру.

(111) **86878** (181) **25.01.2034.**
(210) Ж- 2024-132 (220) 25.01.2024.
(151) 04.07.2024.
(732) **Добрица (Радивоје) Јовановић**,
Булевар револуције 041а, 11308, Бегаљица-Гроцка, RS
(540)

Vino SRCE DUNAVA

(511) Кл. 33: вина (црно-црвено; бело; розе).

(111) **86879** (181) **25.04.2033.**
(210) Ж- 2023-710 (220) 25.04.2023.
(151) 04.07.2024.
(732) **World Triathlon Corporation**, 3407 W. Dr. Luther King Jr. Blvd, Suite 100, Tampa, FL 33607, US
(740) Влаховић Слободан, Радоја Дакића 35/32, 11070, Београд
(540)

IRONMAN 70.3

(531) 02.01.23; 24.17.02; 27.03.02; 27.05.01; 27.05.17; 27.07.01; 27.07.17
(511) Кл. 18: торбе свих врста укључене у ову класу, укључујући спортске торбе, тоте торбе, платнене торбе, ваљкасте торбе, поштанске и курирске торбе, ранчеви, торбе које се носе око појаса и струка, женске ташне и торбе, новчаници, руксаци, кантина торбе у руксак стилу, бициклистичке торбе, кишобрани и сунцобрани, а све наведено се продаје у вези са такмичењима која укључују трчање, пливање и бициклизам.
Кл. 25: одећа за мушкарце, жене и младе, наиме, блузе, кошуље, панталоне, шортсеви, мајице, капе, шешири, купаћи костими, бициклистички шортцеви, јакне, кабанице [одећа], дуксеви, спољна одећа, чарапе, рукавице, обућа, траке за главу [одећа], манжетне кошуља [одећа], рукавице и непромочива одећа која се продаје у вези са такмичењима која укључују трчање, пливање и бициклизам.
Кл. 41: услуге разоноде, наиме, организација и презентација спортских догађаја који се састоје од такмичења у трчању, пливању и бициклизму.

(111) **86880** (181) **18.10.2033.**
(210) Ж- 2023-1916 (220) 18.10.2023.
(151) 05.07.2024.
(732) **YOUME DOO BEOGRAD**, Јурија Гагарина 87, 11000, Нови Београд, RS
(740) Бојана Ћирић, адвокат, Господара Вучића 41/3/7, 11000, Београд
(540)

Geruirou

(511) Кл. 25: доњи веш; чарапе; боди; пиџаме; гаће; грудњаци; купаће гаће; одећа за купање; мајице; дамски доњи веш.

(111) **86881** (181) **06.12.2033.**
(210) Ж- 2023-2266 (220) 06.12.2023.
(151) 08.07.2024.
(732) **RHEI LIFE d.o.o. Beograd**,
Београдског батаљона 4, 11030, Београд, RS
(740) Бранко Јовичић, адвокат, Таковска 13, 11000, Београд
(540)

Pdsolone

(511) Кл. 5: фармацеутски, медицински и ветеринарски препарати; дијететска храна и супстанце прилагођене за употребу у медицини или ветеринарску употребу; дијететски додаци (додаци исхрани) за људе и животиње.

(111) **86882** (181) **22.12.2033.**
(210) Ж- 2023-2462 (220) 22.12.2023.
(151) 08.07.2024.
(732) **DPS KLAS GROUP DOO**, Савска 8, 15000, Шабац, RS
(540)

Jana

(531) 25.01.05; 27.05.01; 27.05.17; 29.01.07
(591) браон
(511) Кл. 30: пшенично брашно.

(111) **86883** (181) **09.11.2033.**
(210) Ж- 2023-2066 (220) 09.11.2023.
(151) 08.07.2024.
(732) **Влада, Генерални секретаријат Владе**, Немањина 11, 11000, Београд, RS
(540)

(531) 21.01.14; 26.01.03; 26.02.03; 26.02.05; 26.13.01; 27.05.01; 27.05.10; 27.05.17; 27.07.01; 27.07.17; 29.01.15
(591) розе, плава, љубичаста, наранџаста, жута, зелена, маслинасто зелена, црна
(511) Кл. 6: бисте од обичних метала; бројеви и слова, од обичних метала, изузев штампаних; јарболи за заставе [конструкције] од метала; амблеми за возила, метални; грађевине од метала; делови од метала за грађевине; дугмад од метала; звона; индентификационе плочице од метала; кабине са звучном изолацијом, преносиве, од метала; кабине од метала; уметничка дела од бронзе; уметничка дела од обичних метала; украсне лајсне у грађевинарству, металне; украсне лајсне од метала за грађевинарство; фигурине од обичних метала; споменици од метала.
Кл. 9: апарати за пројекцију, пројектори; апарати за репродуковање звука; апарати за снимање звука; апликације за рачунарске софтвере које се могу преузимати; аудио и видео пријемници; дигитални рамови за фотографије; кутије посебно направљене за фотографске апарате и инструменте; навлаке за паметне телефоне; наочаре за сунце; преносиви пуњачи; преносиви звучници; преносиви мултимедијални читачи, плејери; пројектни екрани; пројектори слајдова; пуњачи батерија; софтвери за рачунарске игре, који се могу преузети; спортске пиштаљке; спортски штитници за уста; спортске наочаре; штитници главе за спорт; магнети.
Кл. 14: бижутерија; бецеви од племенитих метала; бакарни жетони; бисте од племенитих метала; бројанице; бројчаници [часовничарство]; брошеви [накит]; будилници; везице за кључеве; главни сатови; дијаманти; драго камење; дугмад за манжетне; злато, непрерађено или углачано; златни конац [накит]; игле за кравату; етикете од драгоцених метала које се пришивају на одећу; игле [накит]; казаљке за зидне сатове; копче за накит; кутије за излагање накита; кутије за излагање сатова; кутије за накит; кутије од племенитих метала; кућишта за часовнике; наруквице [накит]; нити од племенитих метала, накит; огрлице [накит]; привесци за кључеве [прстенови за кључеве са ситним украсима или украсним привесцима]; привесци за кључеве са јо-јо ефектом увлачења; привесци [накит]; прстење [накит]; статуе од племенитих метала; торбице за накит; фигурине од драгоцених метала; уметничка дела од племенитих метала; шнале за кравате; украсне игле-накит за шешире; сребрни конац [накит].
Кл. 15: гудала за музичке инструменте; апарат за окретање нотних листова.
Кл. 16: бецеви са именом [канцеларијски прибор]; блокови за цртање; држачи оловака; држачи печата; држачи списа, докумената [канцеларијски прибор]; етикете од папира или картона; жигови [печати]; зарезачи за оловке, електронски и неелектронски; заставе од папира; заштитне корице за књиге; индексне карте [канцеларијске]; индекс регистри; индиго папир за умножаваче; јастучићи за печате; јастучићи за мастило; јо јо држачи картица са именом [канцеларијски прибор]; календари; картон; картонске кутије за шешире; књиге са песмама или нотама; коверте; колекционарске сличице, за размену, које нису за играње; комплети за цртање; оловке; папирне или картонске кутије; подметачи за сто од папира; подметачи за чаше од папира; подлоге за писање; подне налепнице; подупирачи за књиге; портикле од папира; производи за брисање; светлећи папир; спајалице; транспаренти [банери] од папира; улазнице; формулари [штампани]; фотографије [штампане]; цртежи, скице; школска опрема [свеске и прибор за писање]; штампане публикације; штампани материјал [висока штампа]; штампани роковници.
Кл. 18: актен ташне; актовке; вештачка кожа од отпадног материјала из коже и дрвета; дршке за кишобране; етикете од коже; женске ташне; животињска кожа; кишобрани; кожне траке; кожни каишеви; козметичке торбице, празне; компресоване торбе прилагођене за пртљаг; кофери са точкићима; мали кофери; новчаници од плетеног метала за кованице; несесери, празни; обручи за кишобране; огрлице за животиње; одећа за кућне љубимце; ознаке за пртљаг; организатори за кофере; повоци од коже; путне торбе за одећу; путне торбе; путни комплети [кожна роба]; ручке за штапове за ходање; ручне торбице; торбе [коверте, кесе] од коже за паковање; футроле за кључеве; футроле за кредитне картице [новчаници]; футроле од коже или вештачке коже; џепни новчаници; школске торбе; штапови за пешачење; штапови за планинарење; штапови за ходање; кутије за визит карте.

Кл. 19: грађевински панели, неметални; гредице [столарија]; јарболи за заставе [конструкције], неметални; јарболи [стубови], неметални; кабине, неметалне; кабине са звучном изолацијом, преносиве, неметалне; калупи за украсне рељефне венце, неметални; неметалне зидне оплате, за грађевинарство; оквири грађевинских конструкција, неметални; сајамске кућице; светлеће коцке за поплочавање; статуе од камена, бетона или мермера; фигурине од камена, бетона или мермера.

Кл. 25: аскот кравате; блузе, кошуље; беретке; везена одећа; визири, штитници од сунца као покривала за главу; глежњаче; готова, конфекцијска одећа; грејачи за врат; грејачи ногу; дресови [одећа]; ешарпе као одећа; женске чарапе; заштитне мајице за водене спортове [rash guards]; јакне [одећа]; кабанице [одећа]; капе за купање; конфекцијска постава [делови одеће]; крагне [одећа]; кравате; костими за маскембале; мајице; мале капе уз главу; манжетне; мараме за главу; мараме, шалови; маске за спавање; папирни шешири [одећа]; папуче за купатило; покривала за главу; портикле, које нису од папира; рукавице за бициклисте; рукавице за скијање; шалови; шешири; џепне марамице; џемпери.

Кл. 28: акционе фугурице за играње; анти-стрес играчке; апарати за аркадне видео игре; апарати за игре; бејзбол рукавице; билијарски штапови; бумеранзи; возила играчке; дечије кућице за игру; дронови [играчке]; жетони за игре; змајеви; звечке [играчке]; играчке; игре; карте за игру; картице за гребање за игре на срећу; кликери за игру; конфете; коцкице; коцке [играчке]; кревети за лутке; лоптице за бадминтон; лопте за игру; лопте за билијар; лутке; мађионичарски прибор; љуљашке; макете играчке; маске [играчке]; пикадо; пињата; пластелин за игру; плишане играчке; плишане играчке са прикаченим ћебенцетом; пуњене играчке; роботи играчке; ролери; ролшуе [котураљке]; собе за лутке; тегови за вежбање; тениске мреже; тобогани [играчке]; фигуре играчке; чигре; шаховске табле; шах.

Кл. 35: ажурирање и одржавање информација у регистрима; ажурирање и одржавање податка у рачунарским базама података; ажурирање огласних материјала; анализе трошкова и цене коштања; изнајмљивање билборда [паноа за рекламирање]; изнајмљивање времена за рекламирање у средствима комуникације; изнајмљивање продајних штандова; испитивање јавног мњења; консултације о стратегији комуникације у односима са јавношћу; консултације о стратегији комуникације у рекламирању; маркетинг; маркетинг преко инфлуенсера; маркетинг у оквиру издавања софтвера; маркетиншка истраживања; објављивање рекламних текстова; оглашавање на отвореном; оглашавање плаћањем по клику [pay per click оглашавање]; онлајн рекламирање на рачунарској мрежи; оптимизација претраживача за промоцију продаје; организовање и вођење пословних догађања; организовање изложби за привредне или рекламне потребе; организовање сајмова; организовање модних ревија у промотивне сврхе; писање текстова за рекламне намене; писање рекламних текстова; прикупљање статистичких података; услуге графичке обраде материјала за рекламне сврхе; уређивање излога; услуге односа са јавношћу; услуге односа са медијима; услуге оглашавања за стварање идентитета бренда за друге; циљни маркетинг; услуге управљања пословним пројектима за грађевинске пројекте; услуге рекламних агенција; услуге телемаркетинга; услуге телефонских централа.

Кл. 37: изградња сајамских штандова и продавница; звучно усаглашавање, штимовање музичких инструмената; инсталација, одржавање и поправка рачунарске опреме; рестаурација уметничких дела.

Кл. 38: бежично емитовање; емитовање радио програма [радиодифузија]; емитовање телевизијских програма; изнајмљивање времена приступа глобалним рачунарским мрежама; изнајмљивање паметних телефона; изнајмљивање телекомуникационе опреме; изнајмљивање телефона; обезбеђење корисничког приступа глобалној рачунарској мрежи; обезбеђивање телекомуникационих веза са глобалном рачунарском мрежом; омогућавање приступа рачунарским базама података; пејџинг услуге, радиом, телефоном или другим видом електронског комуницирања; пренос видео садржаја на захтев; пренос дигиталних датотека; пренос електронске поште; пренос подкаст садржаја; пренос порука и слика посредством рачунара; пренос честитки путем интернета; пружање информација у области телекомуникација; пружање услуга онлајн форума; радио комуникације; сателитски пренос; стриминг [проток] података; телеграфске услуге; услуге видеоконференција; услуге говорне поште; услуге новинских агенција; услуге телекомуникационог усмеравања и повезивања.

Кл. 39: изнајмљивање простора за паркирање; изнајмљивање ормарића за одлагање ствари; изнајмљивање путничких аутобуса; изнајмљивање путничких вагона; изнајмљивање складишта; изнајмљивање теретних вагона; ваздушни превоз; железнички транспорт; изнајмљивање аутомобила; изнајмљивање ваздухоплова; изнајмљивање возила; изнајмљивање дронова за фотографисање; изнајмљивање дронова за надзор; изнајмљивање електричних винских подрума [фрижидера]; изнајмљивање инвалидских колица; изнајмљивање навиогационих система; курирске услуге [достава пошиљки или робе]; превоз бродом; превоз аутомобилом; превоз аутобусом; превоз туриста;

припремање путних виза и путних исправа за лица која путују у иностранство; путничке резервације; резервација превоз а; речни превоз; такси превоз; трајектни превоз; трамвајски превоз; транспортне услуге.

Кл. 41: академије [образовне]; издавање књига; игра бекства из собе [забава]; издавање опреме за стадионе; издавање спортске опреме, осим возила; издавање текстова, осим рекламних текстова; издавање тениских терена; изнајмљивање аудио опреме; изнајмљивање аудио снимака; изнајмљивање видео рекордера; изнајмљивање видео трака; изнајмљивање играчака; изнајмљивање камкодера; изнајмљивање опреме за играње; изнајмљивање опреме за осветљавање позоришних и телевизијских студија; изнајмљивање спортских терена; изнајмљивање сценског декора; изнајмљивање уметничких дела; изнајмљивање филмова; организовање и вођење конференција; организовање и вођење конгреса; организовање и вођење забавних дешавања; онлајн издавање електронских књига и час описа; омогућавање коришћења онлајн музике, која се не може преузимати; омогућавање коришћења онлајн видео записа, који се не могу преузимати; обука [гренирање]; организовање лутрије; организовање костимираних забавних догађаја; организовање и спровођење концерата; организовање изложби за културне или образовне потребе; организовање спортских такмичења; организовање представа, свечаности [услуге импресарија]; организовање такмичења у електронским спортовима; оркестарске услуге; покретне библиотеке; практична настава [обука путем демонстрације]; представљање музејских изложби; пренос знања и искуства [обучавање]; пренос пословног знања као и техничког знања и искуства [обучавање]; производња подкаста; производња филмова, који нису рекламни филмови; професионално усмеравање [саветовање у вези са образовањем или обуком]; пружање информација које се односе на рекреативне активности; пружање корисничких оцена у забавне и културне сврхе; пружање корисничких прегледа у забавне и културне сврхе; пружање онлајн виртуелних тура са водичем; пружање услуга у области образовања; услуге библиотека игара; услуге агенција за продају карата [разонода]; услуге електронских спортова; услуге забавних паркова; услуге игара пружених онлајн са рачунарске мреже; услуге караока; услуге преводиоца; фотографисање; физичко васпитање; услуге репортерског извештавања; услуге студија за снимање; услуге технике осветљења за манифестације; услуге тонске технике за манифестације; фотографске репортаже; услуге омогућавања коришћења електронских публикација, које се не могу преузимати; услуге образовања које пружају школе; услуге музичког образовања; снимање видеорекордером; продукција музике.

Кл. 42: ажурирање рачунарског софтвера; анализе рачунарских система; временска прогноза; графички дизајн промотивног материјала; дигитализација докумената [скенирање]; дизајн ентеријера [уређење унутрашњег простора]; дизајнирање визит карти; дизајнирање костима; дизајнирање одеће; дизајнирање рачунарских система; дизајнирање рачунарског софтвера; дизајн прототипа; дизајн сценографије; електронско надгледање података о заштити личности ради откривања крађе идентитета путем интернета; заштита од рачунарских вируса; изнајмљивање објеката за дата центре [центре података]; изнајмљивање рачунара; изнајмљивање рачунарског софтвера; израда и одржавање веб страница за друге; инсталирање рачунарског софтвера; консултације о сигурности података; консултације о безбедности интернета; писање рачунарских кодова; платформа као услуга [PaaS]; поновно успостављање рачунарских података; праћење рада рачунарских система путем даљинског приступа; пружање виртуалних рачунарских система путем рачунарства у облаку; пружање информација у вези са рачунарским технологијама и програмирањем путем веб страница; пружање корисничких услуга аутентификације коришћењем технологије јединствене пријаве за мрежне софтверске апликације; развој видео и рачунарских игара; развој рачунарских платформи; развој софтвера у оквиру издавања софтвера; рачунарско програмирање; саветовање у области вештачке интелигенције; саветовање у области дизајна и развоја рачунарског хардвера; саветовање у области рачунарског софтвера; саветодавне услуге из области компјутерске технологије; саветодавне услуге из области технологије; урбанистичко планирање; унутрашњи дизајн; услуге лого дизајнирања; услуге подршке у области информационе технологије [IT] [решавање проблема са софтвером]; услуге рачунарског програмирања за обраду података; услуге софтверског инжењеринга за обраду података; услуге технолошког саветовања за дигиталну трансформацију; услуге дизајнирања паковања.

Кл. 43: декорисање хране; изнајмљивање апарата за кување; декорисање колача; изнајмљивање канцеларијског намештаја; изнајмљивање аутомата за воду за пиће; изнајмљивање кухињских судопера; изнајмљивање намештаја; изнајмљивање покретних грађевинских објеката; изнајмљивање привременог смештај а; изнајмљивање просторија за састанке; изнајмљивање смештаја за одмор; изнајмљивање столова, столица, столњака и стакленог посуђа; изнајмљивање шатора; кетеринг хране и пића; пансион за животиње; пансионске услуге; прављење скулптура од хране; резервисање пансиона; резервисање привременог смештаја; услуге агенција

за смештај [хотелски, пансионски]; услуге барова; услуге кафеа; услуге кантина; услуге личног шефа кухиње; услуге кафетерија; услуге мотела; услуге оцењивања хране [пружања информација о храни и пићу]; услуге резервисања хотела; услуге ресторана; услуге ресторана за самопослуживање; услуге ресторана који нуде храну за понети; услуге рецепције за привремени смештај [предаја кључева]; услуге снек-барова; услуге хотелског смештаја; услуге удон и соба ресторана.
Кл. 45: консултације о физичком обезбеђењу; лиценирање рачунарског софтвера [правне услуге]; лиценцирање интелектуалне својине; лиценцирање [правне услуге] у оквиру издавања софтвера; лична куповина за друге; лоцирање и праћење изгубљене имовине; лоцирање и праћење изгубљених лица; менаџмент ауторских права; правна истраживања; посредовања, услуге медијације; услуге ноћног обезбеђења; услуге консијержа; услуге онлајн друштвених мрежа; услуге правног заступања; услуге правног надзора; услуге правног саветовања у вези са мапирањем патената; услуге припреме правних докумената; сигурносни преглед пртљага; сигурносно чување објеката путем система даљинског надзора; услуге обезбеђења.

(111) **86884** (181) **22.12.2033.**
(210) Ж- 2023-2463 (220) 22.12.2023.
(151) 08.07.2024.
(732) **DPS KLAS GROUP DOO**, Савска 8, 15000, Шабац, RS
(540)

(531) 24.17.02; 25.01.05; 25.01.10; 26.11.13; 27.05.01; 27.05.17; 27.05.24; 29.01.06; 29.01.07
(591) браон, бела
(511) Кл. 30: пшенично брашно.

(111) **86885** (181) **14.07.2033.**
(210) Ж- 2023-1264 (220) 14.07.2023.
(151) 09.07.2024.
(732) **Every Can Counts Europe**, Avenue de Tervuren 168, 1140, Brisel, BE
(740) Софија Клашња, адвокат, Владимира Поповића 8а, 11000, Београд
(540)

(531) 16.01.11; 19.03.03; 24.15.11; 24.15.13; 24.17.19; 27.05.01; 27.05.17; 29.01.03
(591) зелена
(511) Кл. 35: оглашавање; вођење; организовање и управљање пословањем; канцеларијски послови.
Кл. 40: прерада отпада и ђубрета; рециклажа отпада и смећа: сортирање отпада и материјала за рециклажу.
Кл. 43: услуге обезбеђивања хране и пића; привремени смештај.

(111) **86886** (181) **28.12.2033.**
(210) Ж- 2023-2499 (220) 28.12.2023.
(151) 10.07.2024.
(732) **Eli Lilly and Company**, Lilly Corporate Center, Indianapolis, Indiana 46285, US
(740) АОД МСА ИП – Милојевић Секулић адвокати, Карађорђева 65, 11000, Београд
(540)

OMVOH

(511) Кл. 5: фармацеутски препарати.

(111) **86887** (181) **03.07.2033.**
(210) Ж- 2023-1198 (220) 03.07.2023.
(151) 10.07.2024.
(732) **Горан Арсенијевић**, Фрање Крча 108/7, 11070, Београд, RS
(540)

(531) 26.04.16; 26.04.22; 26.04.24; 26.11.01; 27.05.01; 27.05.10; 27.05.11; 27.05.17; 27.05.24; 27.07.01; 27.07.17; 29.01.02; 29.01.08
(591) златна, црна
(511) Кл. 43: услуге ресторана; кетеринг хране и пића; услуге кафетерија.

(111) **86888** (181) **04.07.2033.**
(210) Ж- 2023-1207 (220) 04.07.2023.
(151) 10.07.2024.
(732) **Иван Маслов**, Булевар Михајла Пупина 3/96, 11070, Нови Београд, RS
(740) Јовица Шошић, Катанићева 16/4, 11000, Београд
(540)

(531) 27.05.01; 27.05.10; 27.05.17; 29.01.03; 29.01.06
(591) бела, тамно зелена,
(526) STREETFOOD FESTIVAL
(511) Кл. 41: образовне услуге; припремање обуке; разонода; спортске и културне активности.
Кл. 43: услуге обезбеђивања хране и пића; привремени смештај.

(111) **86889** (181) **26.06.2033.**
(210) Ж- 2023-1153 (220) 26.06.2023.
(151) 10.07.2024.
(732) **HK FUNYIN LIMITED**, UNIT C 9/F WINNING HOUSE 72-76, WING LOK ST SHEUNG WAN, HK
(740) Влаховић Слободан, Радоја Дакића 35/32, 11070, Београд
(540)

(531) 24.15.07; 24.15.08; 24.15.15; 26.03.23; 26.11.11; 27.05.01; 27.05.17
(511) Кл. 8: тоцила [ручни алат]; косири; берачице воћа [ручни алати]; харпуни; шишачи за браду; секире; жарачи; ножеви; бодежи; прибор за јело.
Кл. 34: дуван; луле; упаљачи за пушаче; папир за цигарете; ароме, изузев есенцијалних уља, за дуван; електронске цигарете; течни раствори за електричне цигарете.
Кл. 35: рекламирање преко плаката; оглашавање; обавештења о пословима; услуге агенција за увоз и извоз; услуге набавке за трећа лица [куповина производа и услуга за друге пословне субјекте]; проналажење особља; обрада текста; рачуноводство; изнајмљивање аутомата за продају; услуге велепродаје фармацеутских, ветеринарских и хигијенских препарата и медицинског материјала.

(111) **86890** (181) **13.11.2033.**
(210) Ж- 2023-2088 (220) 13.11.2023.
(151) 10.07.2024.
(732) **Niche Chemical d.o.o.**, Страхињића бана 68, 11000, Београд, RS
(540)

ORKAN

(511) Кл. 5: пестициди; хербициди; фунгициди; инсектициди.
Кл. 12: чамци; возила за кретање по води; возила за кретање по земљи, ваздуху, води или шинама; бицикли; електрични бицикли.
Кл. 28: даске за веслање; даске за једрење; даске за пливање; даске за сурфовање; торбе специјално дизајниране за даске за сурф.

(111) **86891** (181) **25.01.2034.**
(210) Ж- 2024-134 (220) 25.01.2024.
(151) 10.07.2024.
(732) **Intesa Sanpaolo S.p.A.**, Piazza San Carlo 156, 10121 Torino TO, IT
(740) Живко Мијатовић & Партнерс доо Београд, Студентски трг 4, 11000, Београд
(540)

(531) 26.02.01; 26.04.05; 26.04.12; 26.11.01; 26.11.08; 27.05.01; 27.05.10; 27.05.17; 29.01.01; 29.01.03; 29.01.04; 29.01.07
(591) тамно зелена, наранџаста, браон, зелена, плава.
(511) Кл. 35: оглашавање; пословно управљање; пословно управљање; канцеларијски послови; помоћ у пословном управљању; израда извода са рачуна; ревизија пословања; консултације у вези са пословном организацијом и економијом пословања; дистрибуција рекламног материјала; помоћ у пословном или индустријском управљању; стручне услуге о пословној ефикасности; услуге продаје путем лицитације; истраживање тржишта; пословне процене; пословна испитивања; консултације у вези са пословним организовањем; услуге односа са јавношћу; вођење маркетиншких студија; компјутерско управљање подацима; економске прогнозе; организовање изложби за привредне или рекламне потребе; испитивање јавног мњења; онлајн рекламирање на рачунарској мрежи; комерцијалне информације и савети за потрошаче [продавница савета за потрошаче]; маркетинг; пружање комерцијалних и пословних контакт информација; услуге посредовања у трговини; услуге пословног посредовања које се односе на повезивање потенцијалних приватних улагача са предузетницима којима су потребна финансијска средства; упаривање

искусних волонтера са непрофитним организацијама; управљање плановима унапред плаћене здравствене заштите; преглед трошкова здравствене неге; административно управљање здравственим клиникама; управљање трошковима у здравству; услуге обраде података из области здраствене неге; управљање плановима социјалног осигурања за запослене; услуге рекламирања ради подизања свести јавности о друштвеним питањима; организовање промоције догађаја за прикупљање прилога за добротворне фондове; услуге рекламирања ради подизања свести јавности о питањима која се тичу животне средине.

Кл. 36: осигурање од последица несрећног случаја; зајмови на рате; услуге осигурања; инвестициони фондови; издавање путничких чекова; услуге чувања у сефовима; организовање прикупљања; финансирање зајмова; услуге финансирања; управљање непокретностима; управљање стамбеним зградама; осигурање од пожара; изнајмљивање некретнина; здравствено осигурање; поморско осигурање; трговање акцијама и обвезницама; осигурање живота; финансијске анализе; финансијске консултације; консултације о осигурању; електронски пренос средстава; пружање финансијских информација; пружање информација о осигурању; услуге изплате пензија; финансијско спонзорисање; организовање финансирања за грађевинске пројекте; пружање информација о финансијама путем веб странице; финансирање здравствене заштите; штедни планови које се односе на здравствену заштиту; уговарање здравственог осигурања које се плаћа унапред; консултантске и посредничке услуге у вези са здравственим осигурањем; финансијско старатељство; услуге картица за попусте за младе за употребу у културне сврхе; улагање деоничког капитала; организовање активности у сврху прикупљања средстава за медицинска истраживања и процедуре за особе у невољи; прикупљање прилога за добротворне фондове; услуге добротворног фонда; додељивање бесповратних средстава за потребе пројеката из области подизања свести о животној средини и здрављу; финансирање непрофитних организација; услуге финансирања ризчним капиталом за непрофитне организације.

Кл. 41: настава, обука; припремање обуке; услуге разоноде; спортске и културне активности; академије [образовне]; услуге разоноде; организовање такмичења [образовних или забавних]; снабдевање опремом за рекреацију; издавање текстова, осим рекламних текстова; настава, обука; издавање књига; позоришна продукција; продукција представа; организовање и вођење колоквијума; организовање и вођење конференција; организовање и вођење конгреса; пружање услуга у области образовања; пружање информација из области забаве; организовање изложби за културне или образовне потребе; обезбеђивање објеката за музеје [презентације, изложбе]; припрема и вођење семинара; организовање и вођење радионица [обука]; резервација седишта за приредбе и резервација карата за позориште; онлајн издавање електронских књига и часописа; електронско издаваштво; професионално усмеравање [саветовање у вези са образовањем или обуком]; услуге агенција за продају карата [разонода]; писање текстова; услуге образовања и обуке у вези са здравственом заштитом; рекреативне услуге за старије особе; услуге обданишта; организовање програма за обуку младих; пружање курсева обуке за младе људе у припреми за каријеру; вођење курсева за оспособљавање, образовање и обуку за младе и одрасле; издавање докумената у области образовања, науке, јавног права и друштвених питања; образовање и обука који се односе на очување природе и животне средине; организовање спортских и културних догађаја у оквиру заједнице.

Кл. 42: пројектовање и развој рачунарског хардвера и софтвера; рачунарско програмирање; дизајнирање рачунарског софтвера; ажурирање рачунарског софтвера; изнајмљивање рачунарског софтвера; одржавање рачунарских програма; пројектовање информационих система; инсталирање рачунарског софтвера; софтвер у виду сервиса [saas]; електронско надгледање коришћења кредитних картица ради откривања интернет преваре; програмирање софтвера за интернет платформе; саветодавне услуге из области санитацији хране; услуге информационе безбедности, заштите и рестаурације; пројектовање објеката за дечју негу; истраживање у области друштвених медија; научна истраживања у области социјалне медицине; истраживања у области климатских промена; пружање научних информација у области климатских промена и глобалног загревања; консултације у области заштите животне средине;испитивања животне средине; прикупљање информација које се односе на животну средину; истраживања у области очувања животне средине; услуге праћења животне средине.

Кл. 44: пољопривредне услуге; пејзажна архитектура; пољопривредне услуге у вези са животињама; пољопривредне услуге у вези са усевима; хортикултура, баштованство и уређивање вртова; услуге пољопривреде, аквакултуре, хортикултуре и шумарства; услуге цветних аранжмана; услуге здравствене заштите животиња; медицинске услуге; хигијенска заштита и нега лепоте за људе или животиње; пољопривредне консултантске услуге; консултантске услуге у области виноградарства; пружање информација и савета из области баштованства; консултантске

услуге у подручју исхране; саветовање у вези са хортикултуром; консултантске и саветодавне услуге у вези са пољопривредом, хортикултуром и шумарством; здравствени скрининг; пружање информација о здравственој заштити путем глобалне рачунарске мреже; изнајмљивање опреме за здравствену заштиту људи; израда извештаја који се односе на здравље; услуге здравствене заштите за лечење алцхајмерове болести; пружање савета који се односе на личну добробит старијих [здравље]; савети у вези са медицинским потребама старијих особа; психолошка терапија за одојчад; услуге постпорођајне неге; добротворне услуге, наиме пружање медицинских услуга особама у невољи; пољопривредне услуге у вези са очувањем животне средине.

(111) **86892** (181) **09.01.2034.**
(210) Ж- 2024-28 (220) 09.01.2024.
(151) 10.07.2024.
(732) **Laverne Trading Est.**, Al Nada District, Othman Bin Affan Street, Bldg. No. 8566, Ext. No. 3747, 13317, Riyadh City, SA
(740) Богдановић Дејан, Влајковићева 28, 11000, Београд
(540)

(531) 03.01.04; 03.01.24; 27.05.01; 27.05.17
(511) Кл. 3: ароматична уља (етарска уља); ароме за пића (етарска уља); етарска уља; ароме за колаче (етарска уља); етарска уља кедровог дрвета; етарско уље лимуна; козметика; боје за употребу у козметичке сврхе; екстракти цвећа (парфеми); ароме за колаче (етарска уља); цветни парфеми (парфеми на бази екстракта цвећа); екстракти цвећа за парфеме; лакови за косу; јонон (парфимеријски); јасминово уље; мирисни штапићи; уље од лаванде; етарска уља лимуна; мирисна мента (етарско уље); мошус (парфимерија); уља за чишћење; уља за козметичку употребу; уље за парфеме и мирисе; тоалетна уља; парфимерија; парфеми; ружино уље; миришљаве воде; терпен (етарско уље).

(111) **86893** (181) **29.09.2033.**
(210) Ж- 2023-1786 (220) 29.09.2023.
(151) 11.07.2024.
(732) **ITEL TECHNOLOGY LIMITED**, FLAT N, 16/F., BLOCK B, UNIVERSAL INDUSTRIAL CENTRE, 19-25 SHAN MEI STREET, FOTAN, NEW TERRITORIES, HONG KONG, HK
(740) Митровић Предраг, Аласка 36, 11080, Београд
(540)

(531) 26.01.02; 26.01.18; 26.01.24; 27.05.01; 27.05.17; 27.05.24
(511) Кл. 7: млинови за месо (механички); динамо за бицикле; усисивачи за прашину; машине за прање судова; машине за пеглање; миксери, електрични; млинови за кафу, којима се не управља ручно; мешалице, електричне, за кућну употребу; кухињске машине, електричне; пресе за воће, електричне, за употребу у домаћинству; машине за прање веша; машине за мешање; млинови за употребу у домаћинству, којима се не управља ручно; брисачи електрични, за кућну употребу; машине и апарати за чишћење, електрични; машине за мешање, мешалице; дробилице отпада; машине и апарати за шампонирање тепиха, електрични; машине за прање под високим притиском; подни парочистачи; машине за вађење корова; електрични уређаји за вакумирање хране, за употребу у домаћинству; машине за гуљење воћа; ручни усисивачи; усправни усисивачи; усисивачи за аутомобиле; електрични соковници за воће; четке за чишћење као делови машина; роботи за чишћење; машине за прање подова; парни чистачи, електрични; електрични уређаји за прављење пане за кафу; роботи за чишћење базена; прерађивачи хране, електрични; машине за чишћење које раде са и на високим температурама; машине за прање тепиха; машине за прање под притиском.
Кл. 9: мобилни телефони; батерије, електричне; пуњачи за батерије; кутије за звучнике; опрема за телефонирање слободних руку [хендс фри]; контакти за електричне линије; каблови за пренос података; уређаји који су рачунарска меморија; слушалице које се стављају на главу; слушалице које се стављају у уши; видео екрани; фотографска камера; индикатори за количину; индуктори [за струју]; сигнални панели, светлећи или механички; полупроводничке плочице за израду интегрисаних кола; ноутбук рачунари; усб прикључци; таблет рачунари; акустичне мембране; телевизијски апарати; dvd плејери; преносиви мултимедијални читачи, плејери; пројектни екрани;

видео пројектори; апарати за пројекцију, пројектори; трансформатори [за струју]; микрофони; компакт диск плејери; дигитални рамови за фотографије; звучници; лаптоп рачунари; аудио и видео снимачи; монитори [компјутерска опрема]; телевизијски декодери (set-top box); камкодери; антене; електричне браве; електрична звонца за врата; фотонапонске ћелије и модули; слушалице за мобине уређаје; блутут (бежичне) слушалице; паметни сатови [апарати за обраду података]; меморијске картице; апарати за даљинско управљање; грамофони; интерактивни терминали са екранима осетљивим на додир; електронске интерактивне табле; електро-динамички апарат за даљинско управљање сигналима; постоља прилагођена лаптоповима; кућишта прилагођена рачунарима; рачунарски периферни уређаји; електронске оловке [за видео-дисплеје]; читачи електронских књига; апарати за надзор, осим за медицинске сврхе; штампачи за употребу са рачунарима; рачунарски софтвер; софтвер за мобилне телефоне; заштитне фолије прилагођене екранима мобилних телефона; заштитне фолије за екране телефона; заштитне фолије прилагођене екранима паметних телефона; футроле за паметне телефоне; маске за паметне телефоне; оловке за додирне екране; заштитне фолије прилагођене екранима компјутера; заштитне фолије прилагођене екранима за таблет рачунаре; заштитне фолије прилагођене екранима за лаптопове; заштитне фолије прилагођене екранима за електронске речнике; заштитне фолије прилагођене екранима за медија плејере; штитници екрана од каљеног стакла посебно прилагођени за камере; екрани осетљиви на додир; држачи звона за мобилни телефон; држачи за паметне телефоне; уређаји за праћење активности који се могу носити; апарат за обраду података; преносиви рачунари; паметни телефони у облику сата; мрежни рутери; веб камере; usb пуњачи; пуњачи батерија на соларни погон; соларне батерије; соларни панели за производњу електричне енергије; фотонапонски апарати и инсталације за производњу соларне електричне енергије; књиге за децу која се могу преузети; наочаре за децу; флексибилни равни екрани за рачунаре; прекривачи за таблет рачунаре; заштитне футроле за таблет рачунаре; постоља прилагођена таблет рачунарима; екрани са равним екраном; пуњачи батерија за таблет рачунаре; прекидачи, електрични; прекидачи струјних кола; заштитници од пре-напона; адаптери за електричне утикаче; електричне утичнице; електрични утикачи; регулатори светла електрични; пригушивачи светла; каблови, електрични; електричне кутије са прекидачима; разводне кутије [за струју]; спојнице, електричне; стабилизатори напона; заштитници од пренапона; електричне инсталације за даљинско управљање индустријским операцијама; електричне утичнице; миш [компјутерски периферни уређај]; електрични каблови за пуњаче; пуњачи за паметне телефоне; мобилна напајање; паметни звучници; паметни сатови за децу; паметне наруквице; жице, електричне; паметни телефони; светлеће диоде [led].

Кл. 11: диоде које емитују светло [led] као апарати за осветљавање; зидна осветљења; led светиљке; led свећа; диоде које емитују светло [led] као пејзажно осветљење; стоне лампе; соларне лампе; плафонске сијалице с усмереним светлом; светиљке за усмерену расвету [спот светиљке]; рефлектори; апарати за осветљавање; сијалице за расвету; електричне сијалице; улична осветљења; електричне батеријске лампе; микроталасне пећнице [апарати за кување]; расхладни ормари; замрзивачи; машине и апарати за лед; фрижидери; грејни и расхладни апарати за точење топлих и хладних напитака; вентилатори [за климатизацију]; фенови за косу; филтери за пијаћу воду; апарати за печење; чајници, електрични; машине за печење хлеба; електричне плоче за кување; електричне пећнице; фритезе на врућ ваздух; клима уређаји; термо посуде, електричне; шпорети; гасни горионици; грејачи воде; апарати за хлађење ваздуха; уређаји за подгревање ваздуха; исушивачи ваздуха; апарати за грејање; кухињске справе, електричне; електрични фенови, за личну употребу; јединице уређаја за климатизацију; апарати и машине за пречишћавање ваздуха; машине за кафу, електричне; филтери за кафу, електрични; справе за пржење кафе; фритезе, електричне; инсталације за пречишћавање воде; апарати и машине за пречишћавање воде; овлаживачи ваздуха; диоде које емитују светло (led) као светиљке; светлосне траке; панелно осветљење; електрични џепни грејачи за грејање руку; апарати за печење; електрични вентилатори за уређаје за климатизацију; радијатори, електрични; грејалице које се користе на отвореном простору; електрични унутрашњи роштиљи; електрични вентилатори за грејање.

ПРЕСТАНАК ВАЖНОСТИ РЕГИСТРОВАНИХ ЖИГОВА / Termination of Validity of Registered Trademarks

Због неплаћања таксе за одражавање права у периоду 16.12.2023. - 12.01.2024. године:

Жиг рег. бр. **20230** чији је носилац PHIBRO-ANIMAL HEALTH CORPORATION, 65 CHALLENGER ROAD, THIRD FLOOR, RIDGEFIELD PARK, NEW JERSEY 07660, US, престао је да важи дана 21.12.2023. године.

Жиг рег. бр. **20239** чији је носилац PFIZER INC., a DELAWARE CORPORATION, 235 EAST 42nd STREET, NEW YORK, NEW YORK 10017, US, престао је да важи дана 21.12.2023. године.

Жиг рег. бр. **20244** чији је носилац Mitsubishi Chemical Corporation, 1-1, Marunouchi 1-Chome, Chiyoda-ku, Tokyo, JP, престао је да важи дана 21.12.2023. године.

Жиг рег. бр. **20268** чији је носилац MAYTAG PROPERTIES, LLC, 500 Renaissance Drive, Suite 101, St. Joseph, Michigan 49085, US, престао је да важи дана 21.12.2023. године.

Жиг рег. бр. **40240** чији је носилац MARS INC., 6885 ELM STREET, McLEAN-VIRGINIA, 22101-3883, US, престао је да важи дана 17.12.2023. године.

Жиг рег. бр. **40998** чији је носилац TIGER FOODS BRANDS INTELLECTUAL PROPERTY HOLDING COMPANY(PROPRIETARY)LIMITED, 85 BUTE LANE, SANDOWN, SANDTON, GAUTENG, JUŽNOAFRIČKA REPUBLIKA, ZA, престао је да важи дана 23.12.2023. године.

Жиг рег. бр. **41317** чији је носилац KAMILICA D.O.O., PREDUZEĆE ZA USLUGE, BEOGRAD, PASTEROVA 14a, YU, престао је да важи дана 31.12.2023. године.

Жиг рег. бр. **49666** чији је носилац PRINCO CORPORATION (Taiwan corporation), No.6, Creation 4th Rd., TW, престао је да важи дана 31.12.2023. године.

Жиг рег. бр. **51552** чији је носилац NOVO LUX d.o.o., Grčića Milenka 114, Beograd, YU, престао је да важи дана 31.12.2023. године.

Жиг рег. бр. **46927** чији је носилац ESENSA d.o.o. Beograd, Slobodna zona, Viline vode bb, 11000 Beograd-Palilula, RS, престао је да важи дана 31.12.2023. године.

Жиг рег. бр. **49596** чији је носилац Mars, Incorporated, 6885 Elm Street, McLean, VA 22101-3883, US, престао је да важи дана 07.01.2024. године.

Жиг рег. бр. **49970** чији је носилац Eurosalon Real Estate d.o.o., Andrićev venac 2, Beograd, RS, престао је да важи дана 10.01.2024. године.

Жиг рег. бр. **67846** чији је носилац British American Tobacco (Brands) Inc., 251 Little Falls Drive, Suite 100, Wilmington, DE 19808-1674, US, престао је да важи дана 17.12.2023. године.

Жиг рег. бр. **67900** чији је носилац PRVA TELEVIZIJA d.o.o., Autoput 22, Beograd, RS, престао је да важи дана 17.12.2023. године.

Жиг рег. бр. **67901** чији је носилац PRVA TELEVIZIJA d.o.o., Autoput 22, Beograd, RS, престао је да важи дана 17.12.2023. године.

Жиг рег. бр. **67895** чији је носилац LORA pet d.o.o. Beograd, Шпанских бораца 3, 11070 Нови Београд, RS, престао је да важи дана 17.12.2023. године.

Жиг рег. бр. **67181** чији је носилац DRUŠTVO ZA PROIZVODNJU PROMET I USLUGE AGRO MASTER DOO KRAGUJEVAC, Slovačkih pobunjenika br. 16, 34000 Kragujevac, RS, престао је да важи дана 18.12.2023. године.

Жиг рег. бр. **67833** чији је носилац SC "Milan Gale Muškatirović" JP Beograd, Tadeuša Košćuška 63, 11000 Beograd, RS, престао је да важи дана 18.12.2023. године.

Жиг рег. бр. **67896** чији је носилац Privredno društvo za grafički dizajn I advertajzing VIEW OF NEW DOO Beograd, Svetogorska 45, 11000 Beograd, RS, престао је да важи дана 18.12.2023. године.

Жиг рег. бр. **67854** чији је носилац British American Tobacco (Brands) Inc., 251 Little Falls Drive, Suite 100, Wilmington, DE 19808-1674, US, престао је да важи дана 19.12.2023. године.

Жиг рег. бр. **67853** чији је носилац British American Tobacco (Brands) Inc., 251 Little Falls Drive, Suite 100, Wilmington, DE 19808-1674, US, престао је да важи дана 19.12.2023. године.

Жиг рег. бр. **67930** чији је носилац ORIS ANDROK, Bulevar Arsenija Čarnojevića 169/51, 11070 Novi Beograd, RS, престао је да важи дана 19.12.2023. године.

Жиг рег. бр. **67861** чији је носилац Christos Borovas, Platonos str.,14563 Kifisia, Atina, GR, престао је да важи дана 19.12.2023. године.

Жиг рег. бр. **67860** чији је носилац Vasileios Borovas, Platonos str.,14563 Kifisia, Atina, GR, престао је да важи дана 19.12.2023. године.

Жиг рег. бр. **67905** чији је носилац АД "ИМЛЕК", Индустријско насеље бб, 11213 Падинска Скела, Београд, RS, престао је да важи дана 21.12.2023. године.

Жиг рег. бр. **67955** чији је носилац GILERA D.O.O. BEOGRAD-ZEMUN, Dobanovački put 66, 11080 Zemun, RS, престао је да важи дана 21.12.2023. године.

Жиг рег. бр. **67099** чији је носилац Arysta LifeScience Benelux, Rue de Renory, 26/1 B-4102 Ougrée Belgium, BE, престао је да важи дана 21.12.2023. године.

Жиг рег. бр. **67098** чији је носилац Arysta LifeScience Benelux, Rue de Renory, 26/1 B-4102 Ougrée Belgium, BE, престао је да важи дана 21.12.2023. године.

Жиг рег. бр. **67958** чији је носилац FLORY d.o.o., 14. октобра бб, 37000 Крушевац, RS, престао је да важи дана 21.12.2023. године.

Жиг рег. бр. **68183** чији је носилац Eurostan d.o.o., Milutina Bojića br. 6, 11000 Beograd, RS, престао је да важи дана 24.12.2023. године.

Жиг рег. бр. **67949** чији је носилац Abbott Point of Care Inc., 400 College Road East, Princeton, New Jersey 08540, US, престао је да важи дана 24.12.2023. године.

Жиг рег. бр. **67947** чији је носилац BIOGEN MA INC., 250 Binney Street, Cambridge, Massachusetts 02142, US, престао је да важи дана 24.12.2023. године.

Жиг рег. бр. **67925** чији је носилац СПТЗ Радња "BERI M" d.o.o., Руђера Бошковића 27, 24000 Суботица, RS, престао је да важи дана 24.12.2023. године.

Жиг рег. бр. **68200** чији је носилац DALLAS NAMEŠTAJ DOO TUTIN, Револуције ББ, Тутин, RS, престао је да важи дана 24.12.2023. године.

Жиг рег. бр. **67897** чији је носилац Herba Svet d.o.o., Рада Драинца 4, 11030 Београд, RS, престао је да важи дана 25.12.2033. године.

Жиг рег. бр. **66896** чији је носилац Предузеће за међународну трговину ВИНС 2000 д.о.о., Устаничка 64/XV, Београд, RS, престао је да важи дана 25.12.2023. године.

Жиг рег. бр. **66895** чији је носилац Предузеће за међународну трговину ВИНС 2000 д.о.о., Устаничка 64/XV, Београд, RS, престао је да важи дана 25.12.2023. године.

Жиг рег. бр. **67868** чији је носилац British American Tobacco (Brands) Limited, Globe House, 4 Temple Place, London, WC2R 2PG, UK, престао је да важи дана 25.12.2023. године.

Жиг рег. бр. **67926** чији је носилац Peek & Cloppenburg KG, Berliner Allee 2, 40212 Düsseldorf, DE, престао је да важи дана 25.12.2023. године.

Жиг рег. бр. **68500** чији је носилац British American Tobacco Western Europe Commercial Trading Limited, Globe House, 1 Water Street, London WC2R 3LA, UK, престао је да важи дана 25.12.2023. године.

Жиг рег. бр. **68096** чији је носилац iStuff d.o.o., Vladetina 13, 11000 Beograd, RS, престао је да важи дана 25.12.2023. године.

Жиг рег. бр. **67660** чији је носилац AGROVOJVODINA KOMERCSERVIS d.o.o. Subotica, Albe Malagurskog br. 2, Subotica, RS, престао је да важи дана 25.12.2023. године.

Жиг рег. бр. **67661** чији је носилац ЗОРКА КЛОТИЛД АГРОТЕХНОХЕМ доо, Едвина Здовца 8, 24000 Суботица, RS, престао је да важи дана 25.12.2023. године.

Жиг рег. бр. **68132** чији је носилац Небојша Алексић, Цариградска бр. 7/10, 11000 Београд, RS, престао је да важи дана 25.12.2023. године.

Жиг рег. бр. **68143** чији је носилац Небојша Алексић, Цариградска бр. 7/10, 11000 Београд, RS, престао је да важи дана 25.12.2033. године.

Жиг рег. бр. **68009** чији је носилац Dragoslav Popović, Njegoševa 28, 11080 Zemun, RS i Stojan Linta, 103 Mont Rose Ave., Edgware, HA8 0DY, GB, престао је да важи дана 26.12.2023. године.

Жиг рег. бр. **68011** чији је носилац Dragoslav Popović, Njegoševa 28, 11080 Zemun, RS i Stojan Linta, 103 Mont Rose Ave., Edgware, HA8 0DY, GB, престао је да важи дана 26.12.2023. године.

Жиг рег. бр. **67153** чији је носилац Atlantic Štark доо Београд, Булевар Пека Дапчевића 29, 11000 Београд, RS, престао је да важи дана 26.12.2023. године.

Жиг рег. бр. **71050** чији је носилац VODAVODA DOO MIONICA, Горња Топлица бб, 14242, Мионица, RS, престао је да важи дана 26.12.2033. године.

Жиг рег. бр. **68008** чији је носилац ZORAN MEDIĆ, Vuka Karadžića br.8, 24000 Subotica, RS, престао је да важи дана 28.12.2023. године.

Жиг рег. бр. **68003** чији је носилац RADIO DIFUZNO PREDUZEĆE B92 AD, Bulevar Zorana Đinđića 64, Novi Beograd, RS, престао је да важи дана 28.12.2023. године.

Жиг рег. бр. **67978** чији је носилац GREEN ENERGY GROUP INT D.O.O., Markovac BB, 11400 Mladenovac, RS, престао је да важи дана 31.12.2023. године.

Жиг рег. бр. **68001** чији је носилац Предраг Брајовић, Ресавска 016/02/005, 11000 Београд, RS, престао је да важи дана 31.12.2023. године.

Жиг рег. бр. **68298** чији је носилац SHULTON, INC., One Procter & Gamble Plaza, Cincinnati, Ohio 45202, US, престао је да важи дана 31.12.2023. године.

Жиг рег. бр. **68067** чији је носилац TUNALUX DOO BEOGRAD, Ismeta Mujezinovića 19/20, 11000 Beograd, RS, престао је да важи дана 01.01.2024. године.

Жиг рег. бр. **67992** чији је носилац УРОШ ПАНТИЋ, Дечанска бр. 23, 11000 Београд, RS, престао је да важи дана 01.01.2024. године.

Жиг рег. бр. **67963** чији је носилац BV KOMERC DOO, Milete Jakšića 5, 21000 Novi Sad, RS, престао је да важи дана 01.01.2024. године.

Жиг рег. бр. **67951** чији је носилац BV KOMERC DOO, Milete Jakšića 5, 21000 Novi Sad, RS, престао је да важи дана 01.01.2024. године.

Жиг рег. бр. **67952** чији је носилац BV KOMERC DOO, Milete Jakšića 5, 21000 Novi Sad, RS, престао је да важи дана 01.01.2024. године.

Жиг рег. бр. **68062** чији је носилац BV KOMERC DOO, Milete Jakšića 5, 21000 Novi Sad, RS, престао је да важи дана 01.01.2024. године.

Жиг рег. бр. **67950** чији је носилац BV KOMERC DOO, Milete Jakšića 5, 21000 Novi Sad, RS, престао је да важи дана 01.01.2024. године.

Жиг рег. бр. **67953** чији је носилац BV KOMERC DOO, Milete Jakšića 5, 21000 Novi Sad, RS, престао је да важи дана 01.01.2024. године.

Жиг рег. бр. **68212** чији је носилац PRIVREDNO DRUŠTVO DRAFTFCB AFIRMA MARKETING I KONSALTING DOO BEOGRAD, Cara Dušana 42, Beograd, RS, престао је да важи дана 04.01.2024. године.

Жиг рег. бр. **68225** чији је носилац Мијаиловић Горан, Чумић, 34322 Крагујевац, RS, престао је да важи дана 04.01.2024. године.

Жиг рег. бр. **67975** чији је носилац Heidi Chocolat Suisse SA, Industriestrasse 49, 6302 Zug, CH, престао је да важи дана 04.01.2024. године.

Жиг рег. бр. **67982** чији је носилац Heidi Chocolat Suisse SA, Industriestrasse 49, 6302 Zug, CH, престао је да важи дана 04.01.2024. године.

Жиг рег. бр. **67317** чији је носилац DELHAIZE SERBIA d.o.o. Beograd, Jurija Gagarina 14, 11070 Novi Beograd, RS, престао је да важи дана 04.01.2024. године.

Жиг рег. бр. **68077** чији је носилац Distribution & Marketing GmbH, Nonntaler Hauptstrasse 36, 5020 Salzburg, AT, престао је да важи дана 07.01.2034. године.

Жиг рег. бр. **68078** чији је носилац ПРАВОСЛАВНО СПОРТСКО УДРУЖЕЊЕ

"СВЕТИ СРБ", Булевар Михаила Пупина 10а, 11070 Нови Београд, RS, престао је да важи дана 09.01.2024. године.

Жиг рег. бр. **67976** чији је носилац Red Bull GmbH, Am Brunnen 1, 5330 Fuschl am See, AT, престао је да важи дана 10.01.2024. године.

Жиг рег. бр. **68405** чији је носилац Sojaprotein A.D. Bečej, Industrijska 1, 21220 Bečej, RS, престао је да важи дана 11.01.2024. године.

ОБЈАВА УПИСАНИХ ПРОМЕНА РЕГИСТРОВАНИХ ЖИГОВА\Publications of Entered Changes of Registered Trademarks

16.06.2024. - 12.07.2024. године

Промена имена/адресе

Име или адреса носиоца жига рег. број **16912** промењена је у Pittsburgh Corning, LLC, One Owens Corning Parkway, Toledo, Ohio 43659, US;

Име или адреса носиоца жига рег. број **16983** промењена је у Pittsburgh Corning, LLC, One Owens Corning Parkway, Toledo, Ohio 43659, US;

Име или адреса носиоца жига рег. број **35532** промењена је у WARNACO, INC., 285 Madison Avenue, New York, NY 10017, US;

Име или адреса носиоца жига рег. број **35533** промењена је у WARNACO, INC., 285 Madison Avenue, New York, NY 10017, US;

Име или адреса носиоца жига рег. број **40654** промењена је у Pokonobe Associates, 3435 Ocean Park Blvd., #107-75, Santa Monica, California 90405, US;

Име или адреса носиоца жига рег. број **48298** промењена је у MP Biomedicals Sarl, Parc d'Innovation rue Jean Geiler de Kaysersberg, 67400, Illkirch - Graffenstaden, FR;

Име или адреса носиоца жига рег. број **49959** промењена је у Weaver Popcorn Manufacturing, Inc., 9365 Counselors Row, Indianapolis, Indiana 46240, S.A.D., US;

Име или адреса носиоца жига рег. број **50693** промењена је у Mondelez Romania S.A., No. 6 Dimitrie Pompeiu blv. Sections B and C, 2nd floor, Bucharest, RO, RO;

Име или адреса носиоца жига рег. број **68602** промењена је у Пештан д.о.о. Буковик, ул. Пут 1300 Каплара 188, 34301 Буковик - Аранђеловац, RS;

Име или адреса носиоца жига рег. број **68834** промењена је у OIP S.A.R.L., 2-4, rue du Chateau d'Eau, L-3364 Leudelange, LU;

Име или адреса носиоца жига рег. број **68835** промењена је у OIP S.A.R.L., 2-4, rue du Chateau d'Eau, L-3364 Leudelange, LU;

Име или адреса носиоца жига рег. број **68918** промењена је у SHARP KABUSHIKI KAISHA also trading as SHARP CORPORATION, 1 Takumi-cho, Sakai-ku, Sakai City, Osaka 590-8522, JP;

Име или адреса носиоца жига рег. број **68949** промењена је у Najteks D.O.O., Милана Решетара 7, 11080 Београд-Земун, RS;

Име или адреса носиоца жига рег. број **69082** промењена је у Swiss Nature d.o.o. Beograd, Теразије 29, 11000 Београд, RS;

Име или адреса носиоца жига рег. број **69299** промењена је у C.I.A.K. d.o.o., Savska opatovina 36, Zagreb, HR;

Име или адреса носиоца жига рег. број **69521** промењена је у Deutsche Thomson OHG, Karl Wiechert Allee 1d, 30625 Hannover, DE;

Име или адреса носиоца жига рег. број **71110** промењена је у Компанија "Таково" д.о.о., Радована Грковића бб, Горњи Милановац 32300, RS;

Име или адреса носиоца жига рег. број **74160** промењена је у Адвокатско ортачко друштво "СОГ",, Булевар Михајла Пупина 6/IV, 11070 Београд, , RS;

Име или адреса носиоца жига рег. број **77102** промењена је у APOTEKARSKA USTANOVA "IVANČIĆ I SIN FARMACIJA", Лазаревачки друм 3, 11030 Београд, RS;

Име или адреса носиоца жига рег. број **81975** промењена је у Ивана Станојевић, Фрање Крча бр.64, Земун 11080, RS;

Име или адреса носиоца жига рег. број **82362** промењена је у RESTORAN NACIONAL DOO, Матије Корвина 9, 24000 Суботица, RS;

Име или адреса носиоца жига рег. број **85469** промењена је у Guangzhou Felicity Solar Technology Co., Ltd., No. 2, 4, 6, 8,10 and 12, Donghua Huaye Road, Renhe Town, Baiyun District, Guangzhou, Guangdong Province, CN;

Промена пренос права

За жиг бр. **13469** извршен је пренос на TE Connectivity Solutions GmbH, Muhlenstrasse 26, 8200 Schaffhausen, CH;

За жиг бр. **15976** извршен је пренос на TE Connectivity Solutions GmbH, Muhlenstrasse 26, 8200 Schaffhausen, CH;

За жиг бр. **15977** извршен је пренос на TE Connectivity Solutions GmbH, Muhlenstrasse 26, 8200 Schaffhausen, CH;

За жиг бр. **15998** извршен је пренос на TE Connectivity Solutions GmbH, Muhlenstrasse 26, 8200 Schaffhausen, CH;

За жиг бр. **16912** извршен је пренос на Owens Corning Intellectual Capital, LLC, One Owens Corning Parkway, Toledo, Ohio 43659, US;

За жиг бр. **16983** извршен је пренос на Owens Corning Intellectual Capital, LLC, One Owens Corning Parkway, Toledo, Ohio 43659, US;

За жиг бр. **35532** извршен је пренос на BRIIPCO Ltd., c/o KPMG, 1 Stokes Place, St. Stephens Green, Dublin 2, IE;

За жиг бр. **35532** извршен је пренос на BRI Holings East Ltd., Suite 517, Level 15, Al Sarab Tower, Abu Dhabi Global Market Square, Al Maryah Island, Abu Dhabi, AE;

За жиг бр. **35532** извршен је пренос на WNWHP, LLC, 530 Fifth Avenue, New York, NY 10036, US;

За жиг бр. **35533** извршен је пренос на BRI Holings East Ltd., Suite 517, Level 15, Al Sarab Tower, Abu Dhabi Global Market Square, Al Maryah Island, Abu Dhabi, AE;

За жиг бр. **35533** извршен је пренос на BRIIPCO Ltd., c/o KPMG, 1 Stokes Place, St. Stephens Green, Dublin 2, IE;

За жиг бр. **35533** извршен је пренос на WNWHP, LLC, 530 Fifth Avenue, New York, NY 10036, US;

За жиг бр. **40366** извршен је пренос на JPMorgan Chase Bank, N.A., 1111 Polaris Parkway, Columbus, Ohio 43240, US;

За жиг бр. **41910** извршен је пренос на Global Brands Limited, 5th Floor Casa, Lockoford Lane, Chesterfield, Derbyshire, S41 7JB, UK;

За жиг бр. **42622** извршен је пренос на Viatris Specialty LLC, 3711 Collins Ferry Road, WV, 26505 Morgantown, US;

За жиг бр. **43117** извршен је пренос на Purmo Group Plc, Bulevardi 46, 00120 Helsinki, FI;

За жиг бр. **43815** извршен је пренос на RECORDATI RARE DISEASES, Immeuble Le Wilson, 70 Avenue du Général de Gaulle, 92800 Puteaux, FR;

За жиг бр. **45674** извршен је пренос на Merck Sharp & Dohme B.V., Waarderweg 39, Haarlem, 2031 BN, NL;

За жиг бр. **45674** извршен је пренос на MSD International Holdings 2 GmbH, Weystrasse 20, 6006 Lucerne, CH;

За жиг бр. **45826** извршен је пренос на PerkinElmer U.S. LLC, 710 Bridgeport Avenue, Shelton, Connecticut 06484, US;

За жиг бр. **45828** извршен је пренос на PerkinElmer U.S. LLC, 710 Bridgeport Avenue, Shelton, Connecticut 06484, US;

За жиг бр. **48847** извршен је пренос на Masonite Corporation, 1242 East 5TH Avenue , Tampa, FL, 33605, US;

За жиг бр. **49651** извршен је пренос на Masonite Corporation, 1242 East 5TH Avenue , Tampa, FL, 33605, US;

За жиг бр. **49953** извршен је пренос на Ulysse Cazabonne, Route de Rauzan, 33460 Margaux, FR;

За жиг бр. **49953** извршен је пренос на COSMOFI SA, c/ Montesa 35, Escalera Izquierda, 2º Derecha, 28006 Madrid, ES;

За жиг бр. **54090** извршен је пренос на Koninklijke De Kuyper B.V., Buitenhavenweg 98, 3113 BE, Schiedam, NL;

За жиг бр. **54351** извршен је пренос на MAMBO LEISURE MASTERS LIMITED, 18a/20 King Street, SL6 1EF, Maidenhead, England, UK;

За жиг бр. **63369** извршен је пренос на Carlsberg Breweries A/S, J.C. Jacobsens Gade 1, 1799 Kobenhavn V., DK;

За жиг бр. **65843** извршен је пренос на Carlsberg Breweries A/S, J.C. Jacobsens Gade 1, 1799 Kobenhavn V., DK;

За жиг бр. **68602** извршен је пренос на "Геровит д.о.о.", ул. Јужна индустријска зона 56, 34304 Бања, Аранђеловац, RS;

За жиг бр. **68834** извршен је пренос на TALISMAN BRANDS (LUXEMBOURG) S.A.R.L., 6B, Route de Trevés, LU-2633 Senningerberg, LU;

За жиг бр. **68834** извршен је пренос на GIP Development S.A.R.L., 2-4, rue du Chateau d'Eau, L-3364 Leudelange, LU;

За жиг бр. **68835** извршен је пренос на GIP Development S.A.R.L., 2-4, rue du Chateau d'Eau, L-3364 Leudelange, LU;

За жиг бр. **68835** извршен је пренос на TALISMAN BRANDS (LUXEMBOURG) S.A.R.L., 6B, Route de Trevés, LU-2633 Senningerberg, LU;

За жиг бр. **69411** извршен је пренос на Moscot Management LLC, 108 ORCHARD STREET, 10002, NEW YORK, NEW YORK , US;

За жиг бр. **69521** извршен је пренос на Talisman Brands, Inc., 1013 Centre Road, Suite 403-B, City of Wilmington, County of New Castle, State of Delaware 19805, US;

За жиг бр. **72197** извршен је пренос на Adient US LLC, 49200 Halyard Drive, Plymouth, MI 48170, US;

За жиг бр. **75470** извршен је пренос на Infostud HW2023 d.o.o. SUBOTICA, Владимира Назора 7, 24000 Суботица, RS;

За жиг бр. **75492** извршен је пренос на Момир Крстић, Јапанска 3, 11070 Београд-Нови Београд, RS;

За жиг бр. **75690** извршен је пренос на Агростандард Мацхинери д.о.о., Руменачки пут 119 B, 21000 Нови Сад, RS;

За жиг бр. **77102** извршен је пренос на Нада Миловановић-Иванчић, Београдског батаљона 42, 11000 Београд, RS;

За жиг бр. **78225** извршен је пренос на "Balkan beer" d.o.o. proizvodnja piva, Булевар Ослобођења 92, Т.Ц. Дезерт, 16000 Лесковац, RS;

За жиг бр. **78275** извршен је пренос на Агростандард Мацхинери д.о.о., Руменачки пут 119 B, 21000 Нови Сад, RS;

За жиг бр. **79414** извршен је пренос на Агростандард Мацхинери д.о.о., Руменачки пут 119 B, 21000 Нови Сад, RS;

За жиг бр. **82218** извршен је пренос на Агростандард Мацхинери д.о.о., Руменачки пут 119 B, 21000 Нови Сад, RS;

За жиг бр. **82327** извршен је пренос на Агростандард Мацхинери д.о.о., Руменачки пут 119 B, 21000 Нови Сад, RS;

За жиг бр. **82511** извршен је пренос на Infostud HW2023 d.o.o. SUBOTICA, Владимира Назора 7, 24000 Суботица, RS;

За жиг бр. **82532** извршен је пренос на Агростандард Мацхинери д.о.о., Руменачки пут 119 B, 21000 Нови Сад, RS;

За жиг бр. **83811** извршен је пренос на Mondo Inc, d.o.o., Влајковићева бр. 8, 11000, Београд, RS;

За жиг бр. **83814** извршен је пренос на Mondo Inc d.o.o., Влајковићева бр. 8, 11000, Београд, RS;

За жиг бр. **86506** извршен је пренос на HLEB I KIFLE d.o.o. Beograd, Милутина Миланковића 7B, 11070 Београд-Нови Београд, RS;

Упис лиценци

За жиг бр. **49029** уписана је лиценца на STAR FRUITS Diffusion, 145 Avenue de Fontvert, 84130 Le Pontet, FR;

За жиг бр. **61355** уписана је лиценца на Индустрија сирћета д.о.о. Београд, краља Милитина 57, Београд 11000, RS;

За жиг бр. **67772** уписана је лиценца на STAR FRUITS Diffusion, 145 Avenue de Fontvert, 84130 Le Pontet, FR;

За жиг бр. **67774** уписана је лиценца на STAR FRUITS Diffusion, 145 Avenue de Fontvert, 84130 Le Pontet, FR;

ОБЈАВА ИНФОРМАЦИЈА О МЕЂУНАРОДНИМ ЖИГОВИМА ЗА КОЈЕ ЈЕ ЗАТРАЖЕНО ПРИЗНАЊЕ У РЕПУБЛИЦИ СРБИЈИ / Gazzete OMPI des marques internationales WIPO Gazette of International Marks

Број 23/2024 - 25/2024 (20.06.2024. – 04.07.2024.)

ПРИЈАВЉЕНИ МЕЂУНАРОДНИ ЖИГОВИ
Filed International Trademarks

(111) 1794368
(151) 28.03.2024
(540)

(732) Shenzhen Future Tech Co., Limited
(511) 34

(111) 1794382
(151) 14.02.2024
(540)

match. center

(732) Diāna KABIČENKO
(511) 35

(111) 1794387
(151) 06.05.2024
(540)

TYPE GORILLA

(732) SHENZHEN BLUEO INNOVATION TECHNOLOGY CO., LTD.
(511) 09

(111) 1794393
(151) 28.03.2024
(540)

HUAWEI TruSense

(732) HUAWEI TECHNOLOGIES CO., LTD.
(511) 09

(111) 1794397
(151) 06.05.2024
(540)

WELSTAR

(732) WUXI XINFDA INTERNATIONAL CORP.
(511) 28

(111) 1794401
(151) 24.11.2023
(540)

ATSHIELD

(732) SPORT & FASHION MANAGEMENT PTE. LTD.
(511) 18 25

(111) 1794416
(151) 21.05.2024
(540)

nutella crêpes

(732) SOREMARTEC S.A.
(511) 30

(111) 1794455
(151) 16.04.2024
(540)

2K FAMILY CORPORATION

(732) Viktor KUSHAL
(511) 03

(111) 1794502
(151) 08.05.2024
(540)

ZEQI

(732) Shenzhen Zeqi Electronics Co., Ltd.
(511) 09

(111) 1794517
(151) 29.04.2024
(540)

PROFESSORADO

(732) ST. NICOLAUS - trade, a. s.
(511) 33

(111) 1794607
(151) 26.02.2024
(540)

Abat

(732) Aktsionernoe obshchestvo "Chuvashtorgtekhnika"
(511) 07 11 20

(111) 1794624
(151) 06.05.2024
(540)

P0IZON

(732) Shanghai Shizhuang Information Technology Co., Ltd.
(511) 09 16 35 42

(111) 1794629
(151) 11.03.2024
(540)

ECOMASTER

(732) Midea Group Co., Ltd.
(511) 11

(111) 1794649
(151) 06.05.2024
(540)

TERCELO

(732) Tercelo Tire (Qingzhou) Co.,Ltd
(511) 12

(111) 1794703
(151) 20.07.2023
(540)

MALINIA LONDON

(732) Maryvery Limited
(511) 03 05

(111) 1794708
(151) 05.04.2024
(540)

MaxxMotion CleanTech+ Formula

(732) OMV Downstream GmbH
(511) 01 04

(111) 1794716
(151) 13.05.2024
(540)

Vienna Royal Beds

(732) XXXLutz Marken GmbH
(511) 20 24

(111) 1794779
(151) 28.12.2023
(540)

LEONEX

(732) AKIŞ ASANSÖR MAKİNA MOTOR DÖKÜM SANAYİ VE TİCARET LİMİTED ŞİRKETİ
(511) 07

(111) 1794780
(151) 28.12.2023
(540)

VALENTEX

(732) AKIŞ ASANSÖR MAKİNA MOTOR DÖKÜM SANAYİ VE TİCARET LİMİTED ŞİRKETİ
(511) 07

(111) 1794791
(151) 04.04.2024
(540)

ZeCarb

(732) Messer SE & Co. KGaA
(511) 11 39 42

(111) 1794795
(151) 25.03.2024
(540)

BINGO

(732) "Bingo" d.o.o. Export-import Tuzla
(511) 29 30 35 39

(111) 1794797
(151) 25.03.2024
(540)

Bingo

(732) "Bingo" d.o.o. Export-import Tuzla
(511) 29 30 35 39

(111) 1794808
(151) 21.03.2024
(540)

ClubAvolta

(732) Dufry International AG (Dufry International SA) Dufry International Ltd)
(511) 09 35 36

(111) 1794818
(151) 16.10.2023
(540)

UNIFOREST

(732) UNIFOREST, d.o.o.
(511) 07 12 35 37

(111) 1794822
(151) 30.01.2024
(540)

WINNER SELECTION 4

(732) Euro Games Technology Ltd.
(511) 09 28 41

(111) 1794829
(151) 03.05.2024
(540)

MASTERCRETE

(732) Construction Research & Technology GmbH
(511) 19

(111) 1794831
(151) 09.05.2024
(540)

Mamibot

(732) Mamibot Manufacturing (Shanghai) Co., Ltd.
(511) 35

(111) 1794835
(151) 08.05.2024
(540)

MARJİNAL SOCKS

(732) EMRE DAĞBAĞ
(511) 25

(111) 1794846
(151) 13.02.2024
(540)

Anatomy of Absolute Beauty

(732) GREENCOSMETICS EUROPE, SIA
(511) 03

(111) 1794862
(151) 25.04.2024
(540)

Lyncoo

(732) Huvepharma EOOD
(511) 05

(111) 1794863
(151) 15.03.2024
(540)

Dream Garden

(732) QI Yunji
(511) 03

(111) 1794963
(151) 15.02.2024
(540)

VINDINO

(732) Prehrambena industrija VINDIJA d.d.
(511) 29 30 32

(111) 1794974
(151) 22.03.2024
(540)

clickSPA

(732) clickSPA GmbH
(511) 03 35 39 42 43

(111) 1794979
(151) 29.03.2024
(540)

TruSense

(732) HUAWEI TECHNOLOGIES CO., LTD.
(511) 10 41 44

(111) 1795001
(151) 26.03.2024
(540)

самокат

(732) "Smart Retail" Limited Liability Company
(511) 03 05 29 30 31 32

(111) 1795071
(151) 02.02.2024
(540)

AQUILA Focus on Excellence

(732) AQUILA PART PROD COM S.A
(511) 35 36 39 40

(111) 1795085
(151) 23.01.2024
(540)

EURO Spin So Clever, So Good

(732) EUROSPIN ITALIA S.P.A.
(511) 03 21 29 30 31 32 33 35 39

(111) 1795139
(151) 16.05.2024
(540)

KONTI HIDROPLAST

(732) Trgovsko drushtvo za proizvodstvo, trgovija i uslugi KONTI HIDROPLAST DOOEL
(511) 17 19

(111) 1795148
(151) 14.09.2023
(540)

dm

(732) dm-drogerie markt GmbH + Co. KG
(511) 09 35 36 37 38 41 42 43 44

(111) 1795163
(151) 19.03.2024
(540)

YTsaurus

(732) Direct Cursus Technology L.L.C.
(511) 09 35 39 42

(111) 1795242
(151) 16.04.2024

(540)

DALAS COSMETICS

(732) "2K" JOINT UKRAINIAN-GERMAN ENTERPRISE" LLC
(511) 03

(111) 1795262
(151) 30.04.2024
(540)

(732) KT & G CORPORATION
(511) 34

(111) 1795281
(151) 17.05.2024
(540)

bioten elmiplant DERMO CYCLING

(732) GR. SARANTIS ANONYMI VIOMICHANIKI & EMPORIKI ETAIRIA KALLYNTIKON ENDYMATON OIKIAKON & PHARMAKEFTIKON EIDON
(511) 03

(111) 1795290
(151) 18.12.2023
(540)

大白菜

(732) Zhejiang Dali Tea Health Technology Co., Ltd.
(511) 30

(111) 1795300
(151) 12.04.2024
(540)

MELCLOUD WORLD

(732) Mitsubishi Electric Corporation
(511) 09 11 37 42

(111) 1795301
(151) 12.04.2024
(540)

MELCLOUD CELLULAR

(732) Mitsubishi Electric Corporation
(511) 09 11 37 42

(111) 1795320
(151) 07.03.2024
(540)

MENOCARE

(732) PROCARE HEALTH IBERIA, S.L.
(511) 05

(111) 1795338
(151) 26.02.2024
(540)

K Blue Bay

(732) Kaufland Dienstleistung GmbH & Co. KG
(511) 29 31 35

(111) 1795345
(151) 28.03.2024
(540)

HOJITA

(732) INGCO TOOLS CO., LIMITED
(511) 20

(111) 1795355
(151) 30.01.2024
(540)

YOPS

(732) Scoop Technologies d.o.o.
(511) 09 42 44

(111) 1795357
(151) 30.01.2024
(540)

YOPS

(732) Scoop Technologies d.o.o.
(511) 09 42 44

(111) 1795381
(151) 26.10.2023
(540)

THE HOLY SAUCE

(732) Amit Sawhney and Zardarazza Altafhusain Badami
(511) 30

(111) 1795391
(151) 26.01.2024
(540)

Home Care Cosmetics

(732) DASTY ITALY S.P.A.
(511) 03 05

(111) 1795416
(151) 05.01.2024
(540)

SANWAY GENE 圣维基因

(732) Sanway Gene Tech. Inc.
(511) 05 10

(111) 1795425
(151) 25.03.2024
(540)

NORTH

(732) MORNING PRIDE MANUFACTURING LLC
(511) 09

(111) 1795451
(151) 06.05.2024
(540)

qwi

(732) Shenzhen Skyworth Digital Technology Co., Ltd.
(511) 09 11 36

(111) 1795470
(151) 21.03.2024
(540)

Avolta

(732) Dufry International AG (Dufry International SA) Dufry International Ltd)
(511) 35

(111) 1795488
(151) 07.05.2024
(540)

STEP ONE UNDERWEAR

(732) Step One Clothing Pty Ltd
(511) 25

(111) 1795526
(151) 07.02.2024
(540)

TERRAWAG

(732) KOLOWAG
(511) 06 07 12

(111) 1795530
(151) 07.02.2024
(540)

TERRATRAY

(732) KOLOWAG
(511) 06 07 12

(111) 1795552
(151) 10.01.2024
(540)

bianca
stella

(732) ORKİM ORTAKLAR BOYA SANAYİ VE PAZARLAMA ANONİM ŞİRKETİ
(511) 02

(111) 1795564
(151) 13.03.2024
(540)

Bionicook

(732) CANDY HOOVER GROUP S.R.L.
(511) 09 11 37

(111) 1795569
(151) 24.04.2024
(540)

FULL HAIR WONDER

(732) Henkel AG & Co. KGaA
(511) 03

(111) 1795579
(151) 08.05.2024
(540)

HONOR Master

(732) Honor Device Co., Ltd.
(511) 09

(111) 1795586
(151) 03.05.2024
(540)

SIBLUE

(732) Siemens Aktiengesellschaft
(511) 09 42

(111) 1795643
(151) 02.11.2023
(540)

METADYNEA

(732) Metadynea Austria GmbH
(511) 01 02 03 04

(111) 1795651
(151) 29.03.2024
(540)

Р7-ОФИС

(732) Joint Stock Company "R7"
(511) 09 42

(111) 1795655
(151) 10.04.2024
(540)

ORAFOL

(732) ORAFOL Europe GmbH
(511) 02

(111) 1795657
(151) 10.04.2024
(540)

ORALITE

(732) ORAFOL Europe GmbH
(511) 02

(111) 1795790
(151) 23.04.2024
(540)

ZADENVI

(732) Zentiva, k.s.
(511) 05

(111) 1795792
(151) 12.03.2024
(540)

DAVILOZON

(732) KRKA, tovarna zdravil, d.d., Novo mesto
(511) 05

(111) 1795848
(151) 16.04.2024
(540)

BARPIMO COATINGS

(732) BARPIMO COATINGS, S.A.
(511) 02 35

(111) 1795909
(151) 24.11.2023
(540)

ATDRY

(732) SPORT & FASHION MANAGEMENT PTE. LTD.
(511) 25

(111) 1795918
(151) 24.01.2024
(540)

SPOOKY JACK

(732) EGT DIGITAL LTD.
(511) 09 28 41 42

(111) 1795931
(151) 16.02.2024
(540)

Pyrilax

(732) BERLIN-CHEMIE Aktiengesellschaft
(511) 05

(111) 1795934
(151) 27.02.2024
(540)

Fire Crown

(732) Euro Games Technology Ltd.
(511) 09 28 41

(111) 1795971
(151) 04.04.2024
(540)

DAXANLO

(732) KRKA, tovarna zdravil, d.d., Novo mesto
(511) 05

(111) 1795983
(151) 12.02.2024
(540)

ARGO PRO

(732) SOCIETA' ITALIANA ACETILENE E DERIVATI S.I.A.D. S.P.A. IN BREVE S.I.A.D. S.P.A.
(511) 01

(111) 1796081
(151) 08.05.2024
(540)

YMMOTOR

(732) Wuxi Yuma Power Technology Co., Ltd.
(511) 12

(111) 1796115
(151) 01.03.2024
(540)

LERAM

(732) Albaugh tovarna kemičnih izdelkov d.o.o.
(511) 01 05

(111) 1796116
(151) 01.03.2024
(540)

FUNGISHIELD

(732) Albaugh tovarna kemičnih izdelkov d.o.o.
(511) 01 05

(111) 1796117
(151) 01.03.2024
(540)

MARIMBA

(732) Albaugh tovarna kemičnih izdelkov d.o.o.
(511) 01 05

(111) 1796158
(151) 03.04.2024
(540)

GABRIEL

(732) QINGDAO SPRINRAY CO., LTD.
(511) 28

(111) 1796194
(151) 16.05.2024
(540)

Weinsberger

(732) PreTurn GmbH
(511) 06 20

(111) 1796195
(151) 16.05.2024
(540)

Stuttgarter

(732) PreTurn GmbH
(511) 06 20

(111) 1796204
(151) 09.01.2024
(540)

MUCHO MÁS

(732) FELIX SOLIS, S.L.
(511) 33

(111) 1796275
(151) 04.09.2023
(540)

Ferrari 296 CHALLENGE

(732) FERRARI S.P.A.
(511) 09 12 25 28

(111) 1796293
(151) 29.12.2023
(540)

HYPER GRAPFINS

(732) Midea Group Co., Ltd.
(511) 11

(111) 1796294
(151) 08.01.2024
(540)

DARNYTSIA

(732) PRIVATE JOINT STOCK COMPANY "PHARMACEUTICAL FIRM "DARNYTSIA" and Zagorii Glib Volodymyrovych
(511) 05 35

(111) 1796322
(151) 21.03.2024
(540)

(732) Apple Video Programming LLC
(511) 09 41

(111) 1796708
(151) 27.05.2024
(540)

DIMFORDA

(732) Bausch Health Ireland Limited
(511) 05

(111) 1796739
(151) 16.04.2024
(540)

(732) BEAUTE PRESTIGE INTERNATIONAL
(511) 03

(111) 1796746
(151) 19.04.2024
(540)

(732) Rieker Holding AG
(511) 03 09 14

(111) 1796773
(151) 23.01.2024
(540)

Midizol

(732) DEVA HOLDİNG ANONİM ŞİRKETİ
(511) 05

(111) 1796776
(151) 15.02.2024
(540)

Alioni

(732) Bank of Georgia JSC
(511) 09 35 36

(111) 1796777
(151) 15.02.2024
(540)

Alion

(732) Bank of Georgia JSC
(511) 09 35 36

(111) 1796782
(151) 05.03.2024
(540)

falcoSENSE

(732) Tridonic GmbH & Co KG
(511) 09

(111) 1796785
(151) 10.04.2024
(540)

JASON MARKK

(732) Jason Markk, Inc., DE
(511) 37

(111) 1796792
(151) 20.02.2024
(540)

BLÉ DE FONTY

(732) UGEL COSMETICS PTE. LTD.
(511) 03 05 32 35

(111) 1796798
(151) 19.03.2024
(540)

TVB 2

(732) TV2 Zrt. / TV2 Média Csoport Zártköruen Működő Részvénytársaság
(511) 09 16 21 25 28 35 38 41 42

(111) 1796815
(151) 21.05.2024
(540)

BIH

(732) China Soap Biotechnology (Guanghou) Co., Limited
(511) 03

(111) 1796900
(151) 02.04.2024
(540)

(732) Honor Device Co., Ltd.
(511) 09

(111) 1796938
(151) 15.04.2024
(540)

(732) GUANGZHOU EYEABLE CLOTHING CO., LTD.
(511) 25

(111) 1796942
(151) 19.04.2024
(540)

DORMEO HOME

(732) HEALTHCARE CO., LTD.
(511) 06 18 20 24 25 28 35

(111) 1796943
(151) 12.04.2024
(540)

WLEX

(732) Linfeng Chen
(511) 08 11

(111) 1796377
(151) 09.01.2024
(540)

BIOSIRCLE

(732) SIR INDUSTRIALE S.P.A.
(511) 01 02 17

(111) 1796380
(151) 16.02.2024
(540)

ONO NEŠTO CE

(732) ATLANTIC CEDEVITA d.o.o.
(511) 05 30 32

(111) 1796381
(151) 16.02.2024
(540)

ПИРИЛАКС

(732) BERLIN-CHEMIE Aktiengesellschaft
(511) 05

(111) 1796394
(151) 23.04.2024
(540)

DEMKLY

(732) Zentiva, k.s.
(511) 05

(111) 1796412
(151) 26.03.2024
(540)

QUEEN

(732) Aqua Lorenzo Kft.
(511) 32

(111) 1796464
(151) 26.04.2024
(540)

AL CAPONE DUO

(732) Burger Holding AG
(511) 34

(111) 1796473
(151) 16.02.2024
(540)

CEDEVITA
VITAMIN FOCUS WATER

(732) ATLANTIC CEDEVITA d.o.o.
(511) 32

(111) 1796474
(151) 16.02.2024

(540)

(732) ATLANTIC CEDEVITA d.o.o.
(511) 32

(111) 1796481
(151) 07.03.2024
(540)

LORO PIANA LOOM

(732) LORO PIANA S.p.A.
(511) 18

(111) 1796516
(151) 06.12.2023
(540)

SHINING FORTUNA

(732) Drustvo za trgovija i uslugi EVRO GEJMS TEHNOLODŽI DOOEL Skopje
(511) 09 28 41

(111) 1796517
(151) 06.12.2023
(540)

MAXWAYS

(732) Drustvo za trgovija i uslugi EVRO GEJMS TEHNOLODŽI DOOEL Skopje
(511) 09 28 41

(111) 1796521
(151) 27.12.2023
(540)

MOVES WHAT MATTERS

(732) Konecranes Global Corporation
(511) 06 07 09 12 35 37 39 42

(111) 1796529
(151) 05.01.2024
(540)

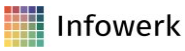

(732) Unitedprint.com Holding GmbH
(511) 02 03 09 16 18 21 25 27 28 30 32 33 35 37 40 42

(111) 1796534
(151) 26.01.2024
(540)

PSG

(732) Plant Sciences, Inc.
(511) 01 29 31 35 39 42 44

(111) 1796538
(151) 15.12.2023
(540)

(732) DELLAS S.P.A.
(511) 06 07 08 37 40

(111) 1796541
(151) 05.02.2024
(540)

(732) APITORIA PHARMA PRIVATE LIMITED
(511) 05

(111) 1796588
(151) 29.03.2024
(540)

(732) Joint Stock Company "R7"
(511) 09 42

(111) 1796595
(151) 28.03.2024
(540)

(732) Joint Stock Company "R7"
(511) 09 42

(111) 1796615
(151) 26.03.2024
(540)

(732) COMİDAT TEKNOLOJİ GELİŞTİRME SANAYİ VE TİCARET LİMİTED ŞİRKETİ
(511) 09 35

(111) 1796623
(151) 17.04.2024
(540)

(732) Ryanair DAC
(511) 16 28 35 36 39 41 42 43

(111) 1796626
(151) 01.03.2024
(540)

VERDRAM

(732) Albaugh tovarna kemičnih izdelkov d.o.o.
(511) 01 05

(111) 1796636
(151) 03.05.2024
(540)

MASTERSTRENGTH

(732) Construction Research & Technology GmbH
(511) 01 19

(111) 1796660
(151) 15.05.2024
(540)

(732) Eplo Technology Co.,Ltd.
(511) 10 11 35

(111) 1796669
(151) 10.05.2024
(540)

(732) AS «Pasažieru vilciens»
(511) 39

(111) 1796671
(151) 10.05.2024
(540)

(732) AS «Pasažieru vilciens»
(511) 39

(111) 1796680
(151) 07.05.2024
(540)

H-FLO

(732) MOUVEX (SAS unipersonnelle)
(511) 07

(111) 1796693
(151) 08.05.2024
(540)

(732) GENTLEMAN CLOTHING LTD
(511) 25

(111) 1796947
(151) 12.12.2023
(540)

(732) Shenzhen ScienCare Pharmaceutical Co., Ltd.
(511) 05 10 44

(111) 1796948
(151) 05.12.2023
(540)

KAPRO

(732) "Smith General Tools" d.o.o. Sarajevo
(511) 01 03 06 08 09 17 20 35

(111) 1796990
(151) 30.01.2024
(540)

SUPREME PURPLE SELECTION

(732) Euro Games Technology Ltd.
(511) 09 28 41

(111) 1796991
(151) 12.02.2024
(540)

(732) Euro Games Technology Ltd.
(511) 09 28 41

(111) 1797040
(151) 07.05.2024
(540)

Yummi

(732) TRI D'AIX GmbH
(511) 30

(111) 1797042
(151) 01.04.2024
(540)

D&B TRANSLATE

(732) Dun & Bradstreet International, Ltd.
(511) 35 42

(111) 1797059
(151) 23.05.2024
(540)

(732) SOREMARTEC S.A.
(511) 30

(111) 1797074
(151) 22.04.2024
(540)

RISGOO

(732) Shenzhen Sunlong Technology Co., Ltd.
(511) 09

(111) 1797081
(151) 18.03.2024
(540)

CycloneSEQ

(732) BGI SHENZHEN
(511) 01 05 09 10

(111) 1797086
(151) 12.04.2024
(540)

FEELM MAX

(732) SHENZHEN SMOORE TECHNOLOGY LIMITED
(511) 34

(111) 1797125
(151) 15.05.2024
(540)

DROP OF SUNSHINE

(732) Bora Creations S.L.
(511) 03

(111) 1797152
(151) 08.03.2024
(540)

(732) Stropus Ltd
(511) 09 38 41 42

(111) 1797174
(151) 23.05.2024
(540)

Coronis OneLook

(732) BARCO NV
(511) 09 10

(111) 1797214
(151) 13.12.2023
(540)

POTAMY

(732) EDELFIA SRL
(511) 02 03 04 05 09 10 14 16 18 21 24 25 26 28 35

(111) 1797224
(151) 23.04.2024
(540)

V9

(732) Honor Device Co., Ltd.
(511) 09

(111) 1797225
(151) 23.04.2024
(540)

V4

(732) Honor Device Co., Ltd.
(511) 09

(111) 1797226
(151) 23.04.2024
(540)

V11

(732) Honor Device Co., Ltd.
(511) 09

(111) 1797227
(151) 23.04.2024
(540)

V10

(732) Honor Device Co., Ltd.
(511) 09

(111) 1797229
(151) 23.04.2024
(540)

V8

(732) Honor Device Co., Ltd.
(511) 09

(111) 1797251
(151) 07.03.2024
(540)

TBS

(732) TECHNISYNTHESE
(511) 18 25 35

(111) 1797274
(151) 10.04.2024
(540)

FWC

(732) Guangdong Fuwei Health Technology Co., Ltd.
(511) 05

(111) 1797281
(151) 15.03.2024
(540)

EPIQ

(732) ŠKODA AUTO a.s.
(511) 12

(111) 1797320
(151) 29.05.2024
(540)

FULL HAIR MAGIC

(732) Henkel AG & Co. KGaA
(511) 03

(111) 1797330
(151) 22.05.2024
(540)

EADA

(732) FUNDACIÓ PRIVADA UNIVERSITÀRIA EADA, ESCOLA D'ALTA DIRECCIÓ I ADMINISTRACIÓ
(511) 16 35 41

(111) 1797360
(151) 21.03.2024
(540)

HMSHost

(732) Dufry International AG (Dufry International SA) Dufry International Ltd)
(511) 35 43

(111) 1797368
(151) 17.05.2024
(540)

LumaBella

(732) Yiwu OK Electric Appliance Co., Ltd.
(511) 07 08 09 11 21

(111) 1797442
(151) 13.12.2023
(540)

POTAMY PREMIUM

(732) EDELFIA SRL
(511) 02 03 04 05 09 10 14 16 18 21 24 25 26 28 35

(111) 1797447
(151) 27.12.2023
(540)

GO falstaff

(732) Falstaff Hotel Collection GmbH
(511) 16 41

(111) 1797458
(151) 15.04.2024
(540)

(732) SKSHU PAINT CO., LTD.
(511) 37

(111) 1797483
(151) 09.04.2024
(540)

BEYBLADE

(732) ADK EMOTIONS INC.
(511) 09 41

(111) 1797490
(151) 25.12.2023
(540)

(732) ARÇELİK ANONİM ŞİRKETİ
(511) 07 08 09 11 21 35 37

(111) 1797492
(151) 30.01.2024
(540)

(732) UNION-FOODS d.o.o.
(511) 29 30

(111) 1797517
(151) 19.03.2024
(540)

Adriatics Investors

(732) Klub Poslovni Angeli Slovenije
(511) 35 36 41

(111) 1797527
(151) 16.04.2024
(540)

(732) Drustvo za trgovija na golemo i malo MAKO-MARKET DOO Skopje
(511) 30

(111) 1797536
(151) 03.05.2024
(540)

BIOTURM

(732) Bioturm GmbH
(511) 03

(111) 1797575
(151) 10.05.2024
(540)

(732) FÁBRICA DE CONSERVAS A POVEIRA, S.A.
(511) 29

(111) 1797626
(151) 24.04.2024
(540)

(732) HLH BioPharma GmbH
(511) 05

(111) 1797641
(151) 29.03.2024
(540)

(732) LEO GROUP CO., LTD.
(511) 07

(111) 1797647
(151) 29.03.2024
(540)

(732) LEO GROUP CO., LTD.
(511) 07

(111) 1797649
(151) 03.04.2024
(540)

YOYO

(732) Honor Device Co., Ltd.
(511) 09

(111) 1797666
(151) 21.03.2024
(540)

(732) Peligrin Maten LTD
(511) 05 10

(111) 1797674
(151) 25.04.2024
(540)

RUIRONG

(732) GUANGDONG RUIRONG PUMP INDUSTRY CO., LTD.
(511) 07

(111) 1797699
(151) 31.10.2023
(540)

(732) IPROEB SA
(511) 09 17

(111) 1797722
(151) 05.01.2024
(540)

ROCKET RACING

(732) Epic Games, Inc.
(511) 09 41

(111) 1797728
(151) 20.12.2023
(540)

(732) GOLD SERVICE S.R.L.
(511) 18 25 35

(111) 1797729
(151) 07.12.2023
(540)

(732) IVECO S.P.A.
(511) 12

(111) 1797747
(151) 29.01.2024
(540)

WORLD OF WIENERBERGER

(732) Wienerberger AG
(511) 01 02 04 06 09 11 17 19 20 37 38 39 42

(111) 1797752
(151) 30.01.2024
(540)

(732) Beteiligungen Sorg GmbH & Co. KG
(511) 36 37 39 40 42 45

(111) 1797760
(151) 12.02.2024
(540)

YOUGOV

(732) YouGov Plc
(511) 09 35 38

(111) 1797763
(151) 23.01.2024
(540)

EMAG

(732) EMAG GmbH & Co. KG
(511) 07 08 09 37 41 42

(111) 1797764
(151) 08.01.2024
(540)

Schlemmermeyer

(732) Lidl Stiftung & Co. KG
(511) 16 29 30 31 32 33 35 43

(111) 1797775
(151) 12.02.2024
(540)

WINTERHALTER PRIME

(732) Winterhalter Gastronom GmbH
(511) 09 37 41 42

(111) 1797779
(151) 06.02.2024
(540)

EUROLAND

(732) EUROLAND LTD.
(511) 35

(111) 1797789
(151) 26.02.2024

(540)

Unison

(732) "EKO WEEKEND I SPA" EOOD
(511) 06 19 35

(111) 1797833
(151) 12.04.2024
(540)

ANTOM

(732) ADVANCED NOVA TECHNOLOGIES (SINGAPORE) HOLDING PTE. LTD.
(511) 35 36

(111) 1797838
(151) 26.04.2024
(540)

W/NGS

(732) AKBANK TURK ANONIM SIRKETI
(511) 09 36

(111) 1797846
(151) 25.04.2024
(540)

blue star

(732) PARTNER TELE.COM Spółka z ograniczoną odpowiedzialnością Spółka komandytowa
(511) 09

(111) 1797854
(151) 09.05.2024
(540)

SUNNYBIKER

(732) Sunny Biker S.r.l.
(511) 09 25 38 39 42 43

(111) 1797861
(151) 13.12.2023
(540)

SPACE-COMPAX

(732) UNIVERSAL GENEVE SA
(511) 14

(111) 1797865
(151) 13.12.2023
(540)

TRI-COMPAX

(732) UNIVERSAL GENEVE SA
(511) 14

(111) 1797876
(151) 23.04.2024
(540)

TURMÖL

(732) Doppler Energie GmbH
(511) 01 04 35 37 39

(111) 1797881
(151) 28.05.2024
(540)

APPLE PENCIL PRO

(732) Apple Inc.
(511) 09

(111) 1797895
(151) 07.02.2024
(540)

(732) ZHEJIANG GEELY HOLDING GROUP CO., LTD.
(511) 07 09 12 37 39

(111) 1797901
(151) 17.05.2024
(540)

Dr.Jart+ Jelly Bear

(732) HAVE&BE CO., LTD.
(511) 03

(111) 1797903
(151) 27.05.2024
(540)

i speak

(732) BETTER WAY BEAUTY (SINGAPORE) PTE. LTD.
(511) 03

(111) 1797925
(151) 13.12.2023

(540)

INEA

(732) INEA d.o.o.
(511) 09 35 37 40 42

(111) 1797967
(151) 23.04.2024
(540)

V6

(732) Honor Device Co., Ltd.
(511) 09

(111) 1797968
(151) 23.04.2024
(540)

V7

(732) Honor Device Co., Ltd.
(511) 09

(111) 1797970
(151) 23.04.2024
(540)

V5

(732) Honor Device Co., Ltd.
(511) 09

(111) 1797972
(151) 23.04.2024
(540)

V3

(732) Honor Device Co., Ltd.
(511) 09

(111) 1798022
(151) 06.06.2024
(540)

DOLOMIA
L'acqua delle Dolomiti.

(732) SORGENTE VALCIMOLIANA S.R.L.
(511) 32

(111) 1798027
(151) 28.03.2024

(540)

(732) AIGLE INTERNATIONAL
(511) 09 18 25

(111) 1798048
(151) 11.04.2024
(540)

(732) "PILLANTÁS" Fotó- és Képzőművészeti Kereskedelmi Szolgáltató Kft.
(511) 18 25 33 41

(111) 1798068
(151) 12.03.2024
(540)

za Life

(732) NIKA BEV, polnjenje brezalkoholnih pijač, d.o.o.
(511) 32

(111) 1798096
(151) 30.01.2024
(540)

5 CHARMING Joker

(732) Euro Games Technology Ltd.
(511) 09 28 41

(111) 1798102
(151) 14.04.2023
(540)

FCLOG

(732) FCLOG S.P.A.
(511) 16 20 35 37 39 40 42

(111) 1798104
(151) 02.06.2023

(540)

TURCONN

(732) TURCONN METAL SANAYİ VE TİCARET ANONİM ŞİRKETİ
(511) 06 07 35

(111) 1798105
(151) 20.10.2023
(540)

(732) Levare International Limited
(511) 07 09 37 40 42

(111) 1798112
(151) 19.10.2023
(540)

Киншифт

(732) QINSHIFT a.s.
(511) 09 35 41 42

(111) 1798130
(151) 28.12.2023
(540)

AKIŞ

(732) AKIŞ ASANSÖR MAKİNA MOTOR DÖKÜM SANAYİ VE TİCARET LİMİTED ŞİRKETİ
(511) 07 12 35

(111) 1798132
(151) 22.12.2023
(540)

(732) Euro Games Technology Ltd.
(511) 09 28 41

(111) 1798141
(151) 07.12.2023
(540)

COSGLAM

(732) JETHARAM NEMARAM GEHLOT
(511) 03

(111) 1798147
(151) 15.02.2024
(540)

Alion Group

(732) Bank of Georgia JSC
(511) 09 35 36

(111) 1798189
(151) 26.04.2024
(540)

Juzdan

(732) AKBANK TURK ANONIM SIRKETI
(511) 09 36

(111) 1798207
(151) 14.05.2024
(540)

RIIA

(732) KT & G CORPORATION
(511) 34

(111) 1798237
(151) 12.02.2024
(540)

MEMORIES By D&X

(732) D & X Ltd
(511) 14

(111) 1798247
(151) 07.12.2023
(540)

IVECO
Drive the road of change

(732) IVECO S.P.A.
(511) 12

(111) 1798258
(151) 26.01.2024
(540)

AVOLTA

(732) Dufry International AG (Dufry International SA) (Dufry International Ltd)
(511) 35

(111) 1798265
(151) 15.05.2024
(540)

K-station

(732) MORIA
(511) 10

(111) 1798266
(151) 29.04.2024
(540)

(732) Jasari Fikret
(511) 34

(111) 1798303
(151) 28.05.2024
(540)

(732) NEUVASQ BIOTECHNOLOGIES
(511) 05 42

(111) 1798310
(151) 18.12.2023
(540)

(732) Royaland Company
(511) 09 14 16 18 21 25 28 36 38 41 42

(111) 1798322
(151) 15.05.2024
(540)

PREVEXTO

(732) VIRBAC
(511) 05

(111) 1798335
(151) 19.01.2024
(540)

RVRC

(732) Revolutionrace AB
(511) 01 05 06 08 09 10 18 20 21 22 23 24 25 28

(111) 1798336
(151) 19.01.2024
(540)

RVRC

(732) Revolutionrace AB
(511) 01 05 06 08 09 10 18 20 21 22 23 24 25 28

(111) 1798354
(151) 25.04.2024
(540)

PHILIPS

(732) Koninklijke Philips N.V.
(511) 07 09 19 21

(111) 1798357
(151) 25.04.2024
(540)

PHILIPS

(732) Koninklijke Philips N.V.
(511) 07 09 19 21

(111) 1798382
(151) 16.05.2024
(540)

Multi Matic IQ

(732) MACO Technologie GmbH
(511) 06 20 41

(111) 1798399
(151) 27.03.2024
(540)

TEREA DORE

(732) Philip Morris Products S.A.
(511) 34

НАКНАДНА НАЗНАЧЕЊА ЗА РЕПУБЛИКУ СРБИЈУ

Subsequant designations for Republic of Serbia

(111) 832695
(540)

Silverado

(732) Rosen-Tantau Mathias Tantau Nachfolger
(511) 31

(111) 917240
(540)

RICA LEWIS

(732) RICA LEVY INTERNATIONAL (Société Anonyme)
(511) 03 18 24 25

(111) 1012166
(540)

FIVE LAKES

(732) FIVE LAKES CYPRUS LTD
(511) 33

(111) 1130993
(540)

LIFE FORCE

(732) Obshchestvo s ogranichennoy otvetstvennostyu "Life Force"
(511) 01 03 05 29 30 31 32 35 39 44

(111) 1131086
(540)

REASIL

(732) Obshchestvo s ogranichennoy otvetstvennostyu "Life Force"
(511) 01 03 05 29 30 31 32 35 39 44

(111) 1166357
(540)

KUPSA Coatings

(732) JOSE MARİA SANCHEZ ANTON
(511) 02

(111) 1191712
(540)

KUPSA coatings

(732) JOSE MARİA SANCHEZ ANTON
(511) 02

(111) 1225249
(540)

URAI

(732) URAI S.P.A.
(511) 01 09

(111) 1226326
(540)

tgs

(732) T.S.I. (Société Anonyme)
(511) 16 35 36 37 38 41 42 43 45

(111) 1230598
(540)

(732) Spigen Korea Co., Ltd.
(511) 09

(111) 1337186
(540)

EVIYOS

(732) OSRAM GmbH
(511) 09

(111) 1346222
(540)

VIDEX

(732) Demianchuk Volodymyr Volodymyrovych
(511) 09 11 35

(111) 1364572
(540)

hej ORGANIC

(732) HEJ ORGANIC GmbH
(511) 03 05 16 17 18 25 29 30 32 35 42

(111) 1379966
(540)

Bergader

(732) RL Anlagen GmbH
(511) 29 30

(111) 1391335
(540)

BARATTOLINO

(732) Sammontana S.p.A. Società Benefit
(511) 30

(111) 1400995
(540)

DENIM TEARS

(732) DENIM TEARS, LLC
(511) 09 25 41

(111) 1403894
(540)

NERI

(732) NERI S.p.A.
(511) 05 09 10 17 21 25

(111) 1415626
(540)

Parafluid

(732) PARAFLUID GmbH
(511) 04 05

(111) 1440280
(540)

REMEDY RUM

(732) Sierra Madre GmbH
(511) 32 33

(111) 1447213
(540)

SPIGEN

(732) Spigen Korea Co., Ltd.
(511) 09

(111) 1467161
(540)

European Payments Council

(732) European Payments Council
(511) 36

(111) 1467625
(540)

SEPA Single Euro Payments Area

(732) European Payments Council
(511) 36

(111) 1472565
(540)

NATURE'S own FACTORY

(732) NATURES TEA AND CHOCOLATE FACTORY L.L.C.
(511) 30 32

(111) 1493177
(540)

Trasper's

(732) Sierra Madre GmbH
(511) 32 33

(111) 1495131
(540)

UTEMPEO

(732) F. Hoffmann-La Roche AG
(511) 05

(111) 1517389
(540)

MANGO

(732) Mango IP Holdings, LLC
(511) 09 16 41 42

(111) 1540697
(540)

MONJARO

(732) ZHEJIANG GEELY HOLDING GROUP CO., LTD.
(511) 12

(111) 1578636
(540)

ARKOSLIGHT

(732) LATRAS INVESTMENTS S.L.
(511) 11

(111) 1592559
(540)

TXED

(732) TIANJIN TXED SCIENCE & TECHNOLOGY CO., LTD.
(511) 12 28

(111) 1596805
(540)

SOLUGEL

(732) Tessenderlo Group NV
(511) 01 03 05 29 30 32

(111) 1602989
(540)

ДЕХИСПОТ

(732) KRKA, tovarna zdravil, d.d., Novo mesto
(511) 05

(111) 1607197
(540)

Après

(732) Après Nicotine AB
(511) 34

(111) 1619947
(540)

BE NORMAL

(732) CELIO FRANCE
(511) 18 25 35

(111) 1628759
(540)

(732) QleanAir Holding AB
(511) 11 37 40

(111) 1629412
(540)

QleanAir

(732) QleanAir Holding AB
(511) 11 37 40

(111) 1629414
(540)

QleanAir SCANDINAVIA

(732) QleanAir Holding AB
(511) 11 37 40

(111) 1647666
(540)

LUMAPOINT

(732) Zoetis Services LLC
(511) 05

(111) 1647737
(540)

CYTOPOINT PLUS

(732) Zoetis Services LLC
(511) 05

(111) 1651911
(540)

LA REINE DE SABA

(732) ROYAUME DU PARFUM INTERNATIONAL (RPI)
(511) 03

(111) 1661972
(540)

JOHAN FREITAG

(732) OLVI OYJ
(511) 32 33

(111) 1680611
(540)

GOOMAX

(732) GOOMAX METAL CO., LTD
(511) 06

(111) 1682134
(540)

BIGSTER

(732) RENAULT s.a.s.
(511) 12

(111) 1682337
(540)

GRUVI

(732) Sammontana S.p.A. Società Benefit
(511) 30

(111) 1684557
(540)

ENSō 円相

(732) Sierra Madre GmbH
(511) 32 33

(111) 1685921
(540)

GROLEAF

(732) RAEYCO bvba
(511) 01

(111) 1686704
(540)

EXTENITY

(732) Zoetis Services LLC
(511) 05

(111) 1688071
(540)

XAG

(732) GUANGZHOU XAIRCRAFT TECHNOLOGY CO., LTD.
(511) 07 09 12 35 37 41 42 44

(111) 1698507
(540)

ANTIBRANDY

(732) «Aregak» brandy factory LLC
(511) 33

(111) 1709798
(540)

(732) Alexion Pharmaceuticals, Inc.
(511) 05

(111) 1710001
(540)

VMOTO

(732) Vmoto Limited
(511) 12 35

(111) 1718808
(540)

YDB

(732) Direct Cursus Technology L.L.C
(511) 09 35 38 39 41 42

(111) 1719657
(540)

kentkart

(732) KENT KART EGE ELEKTRONİK SANAYİ VE TİCARET ANONİM ŞİRKETİ
(511) 09 35 38 42

(111) 1725277
(540)

SYLPAXXO

(732) Novartis AG
(511) 05

(111) 1730842
(540)

MIROTEL

(732) Obshchestvo s ogranichennoy otvetstvennost'yu "Mirotel'"
(511) 43

(111) 1731857
(540)

(732) Snugi, Maja Krajnc s.p.
(511) 18 25 35

(111) 1735078
(540)

Omnival

(732) Med Pharma Service GmbH
(511) 05

(111) 1735388
(540)

NeuVasQ

(732) Neuvasq Biotechnologies, naamloze vennootschap
(511) 05 42

(111) 1743929
(540)

WILDRIDE

(732) Wildride B.V.
(511) 18 24 25 35

(111) 1746105
(540)

QUIYUM

(732) Shantou Wesheda Cosmetics Co., Ltd.
(511) 03

(111) 1755133
(540)

(732) Primal Pet Foods, Inc.
(511) 31

(111) 1758195
(540)

(732) DINOS d.o.o.
(511) 06 07 16 35 39 40 42

(111) 1758196
(540)

DINOS

(732) DINOS d.o.o.
(511) 06 07 16 35 39 40 42

(111) 1772011
(540)

(732) British American Tobacco (Brands) Limited
(511) 34

(111) 1772176
(540)

(732) British American Tobacco (Brands) Limited
(511) 34

(111) 1773502
(540)

HOMMLIFE

(732) ŞEYDA YENİGÜN
(511) 03 05 30 35

(111) 1774639
(540)

EDINBURGH CRUISER

(732) JOINT STOCK COMPANY BRAND BUILDING GROUP
(511) 33

(111) 1778342
(540)

KOTIMREE

(732) Glaxo Group Limited
(511) 05

(111) 1785184
(540)

Pura

(732) Huawei Technologies Co., Ltd.
(511) 09

(111) 1785775
(540)

MARLO

(732) Alcon Inc.
(511) 09 35 42

(111) 1789957
(540)

ADI

(732) Alcon Inc.
(511) 09 35 42 44

(111) 1791079
(540)

(732) Apple Inc.
(511) 09

ИНДУСТРИЈСКИ ДИЗАЈН / Industrial Designs

Међународни кодови за идентификацију библиографских података о дизајну према - WIPO st. 80		Recommendation concerning bibliographic data To industrial designs - WIPO st. 80
Регистарски број	**(11)**	Number of registration
Датум регистрације	**(15)**	Date of the registration
Број пријаве	**(21)**	Number of the application
Датум подношења пријаве	**(22)**	Date of filing of the application
Подаци о изложбеном праву првенства	**(23)**	Exhibition priority data
Број пријављеног дизајна	**(28)**	Number of industrial designs included in the application
Подаци о праву првенства на основу Париске конвенције	**(30)**	Data relating to priority under the Paris Convention
Класа и подкласа Локарнске класификације	**(51)**	Class and subclass of the Locarno Classification
Назив дизајна (	**(54)**	Title of the industrial design
Име аутора дизајна	**(72)**	Name of the creator
Име и адреса носиоца права	**(73)**	Name and address of the owner
Име и адреса пуномоћника	**(74)**	Name and address of the repesentative

РЕГИСТРОВАНИ ДИЗАЈН / Registrated Designs

(11) 11799 **(51) 06-01**
(21) Д-82/2023 (15) 13.5.2024.
(22) 1.12.2023.
(30) Д-82/2023 1.12.2023. RS
(28) 1
(54) STOLICA
(73) Grujić Ivan, Avalska 5A, 16000 Leskovac
(72) Grujić Ivan, Avalska 5A, 16000 Leskovac
(74) BORIS POPOVIĆ, KATARINA KOSTIĆ, LIDIJA ĐERIĆ, NATALIJA POPOVIĆ MAKSIMOVIĆ, DANICA POPOVIĆ, Takovska 19, 11000 Beograd, RS.

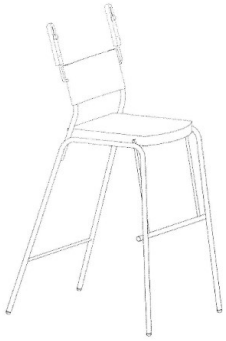

(11) 11800 **(51) 14-02**
(21) Д-86/2023 (15) 13.5.2024.
(22) 18.12.2023.
(30) 2023-013744 4.7.2023. JP
(28) 1
(54) SLUŠALICE
(73) Sony Interactive Entertainment Inc., 1-7-1 Konan, Minato-ku, Tokyo, 108-0075 JP
(72) Naoki OGISHITA, c/o SONY INTERACTIVE ENTERTAINMENT LLC, 2207 Bridgepointe Pkwy, San Mateo, CA 94404 US, Daisuke KURIHARA, c/o SONY INTERACTIVE ENTERTAINMENT INC., 1-7-1 Konan, Minato-ku, Tokyo 108-0075 JP
(74) Dejan P. BOGDANOVIĆ, Vlajkovićeva 28, 11000 Beograd, RS

(11) 11801 **(51) 09-01**
(21) Д-6/2024 (15) 13.5-2024.
(22) 7.2.2024.
(30) Д-6/2024 7.2.2024.
(28) 1
(54) BOCA
(73) Marija Popović, Kajmakčalanska 4/19, 11000 Beograd, RS.
(72) Marija Popović, Kajmakčalanska 4/19, 11000 Beograd, RS.
(74) MIONA G. MIHAILOVIĆ, Svetog Save 19/3, 11000 Beograd, RS.

(11) 11802 **(51) 02-02**
(21) Д- 64/2023 (15) 15.5.2024.
(22) 12.10.2023.
(30) Д-64/2023 12.10.2023 RS
(28) 1

(54) HEKLANI KARDIGAN SA MOTIVOM CVETA
(73) Marijana Andrić, Gračanička 16,
11000 Beograd, RS.
(72) Marijana Andrić, Gračanička 16,
11000 Beograd, RS.
(74) MORAVČEVIĆ VOJNOVIĆ I PARTNERI AOD BEOGRAD, Bulevar vojvode Bojovića 6-8,
11000 Beograd, RS.

ПРЕСТАНАК ВАЖНОСТИ РЕГИСТРОВАНОГ ДИЗАЈНА
Termination of Validity of Registered Designs

Због неплаћања таксе за одржавање права у периоду од 16.12.2023. - 12.01.2024.године:

Дизајн број **11345** чији је носилац MATIJEVIĆ Dejan, Save Kovačevića 20, 21235 Temerin, RS, престао је да важи дана 18.12.2023. године.

Дизајн број **11334** чији је носилац N.J.S. GROUP, Mršinci, 32000 Čačak-Mršinci , RS, престао је да важи дана 24.12.2023. године.

Подлистак ГИС
Supplement IPG

САДРЖАЈ

СТУДИЈСКА ПОСЕТА ЗАВОДУ ЗА ИНДУСТРИЈСКУ СВОЈИНУ СЛОВАЧКЕ РЕПУБЛИКЕ
Банска Бистрица, од 13. до 17. маја 2024. године

КИНЕСКА НАЦИОНАЛНА УПРАВА ЗА ИНТЕЛЕКТУАЛНУ СВОЈИНУ (CNIPA) РАДИОНИЦА О ИНТЕЛЕКТУАЛНОЈ СВОЈИНИ „ПОЈАС И ПУТ 2024“
Пекинг, Кина, од 27. до 31. маја 2024. године

CONTENTS

STUDY VISIT TO THE INDUSTRIAL PROPERTY OFFICE OF THE SLOVAK REPUBLIC
Banska Bystrica, Slovakia, May 13-17, 2024

CHINESE NATIONAL INTELLECTUAL PROPERTY ADMINISTRATION (CNIPA) WORKSHOP ABOUT INTELLECTUAL PROPERTY “BELT AND ROAD 2024”
Beijing, China May 27-31, 2024

СТУДИЈСКА ПОСЕТА ЗАВОДУ ЗА ИНДУСТРИЈСКУ СВОЈИНУ СЛОВАЧКЕ РЕПУБЛИКЕ
Банска Бистрица, од 13. до 17. маја 2024. године

И З В Е Ш Т А Ј

Марија Божић, помоћник директора
Милица Адамовић, руководилац Групе за индустријски дизајн и ознаке географског порекла

На основу позива Амбасаде Словачке Републике у Републици Србији, представници Завода за интелектуалну својину, Марија Божић, помоћник директора и Милица Адамовић, руководилац Групе за индустријски дизајн и ознаке географског порекла су са представницима Министарства пољопривреде, шумарства и водопривреде и представником произвођача Петровске клобасе, производа са заштићеним географским пореклом у Републици Србији, боравили у студијској посети Словачкој Републици у периоду од 13. до 17. маја 2024. године. Ова студијска посета је реализована у организацији Словачке агенције за међународну сарадњу и развој - Slovak Agency for International Development Cooperation.

Циљ посете је био да се учесници упознају са поступком заштите ознака географског порекла на нивоу ЕУ, као и са искуствима Словачке Републике у погледу заштите производа са географским пореклом.

Први дан посете: 14. мај 2024. године

Првог дана посете, учесници су боравили у Заводу за индустријску својину Словачке Републике у Банској Бистрици ради упознавања са надлежностима, организацијом Завода, као и са правним оквиром заштите ознака географског порекла. Завод за индустријску својину Словачке Републике је централни орган државне управе у области заштите индустријске својине, док је за област ауторског права надлежно министарство надлежно за културу. У том Заводу је тренутно 123 запослених, од којих два експерта раде у области ознака географског порекла. У 2023. години су регистроване две ознаке географског порекла Senohradská výšivka и Liptovská paličkovaná čipka, обе у области производа домаће радиности. Визија овог Завода дефинисана у релевантној стратегији развоја интелектуалне својине је стварање уравнотеженог, ефикасног, предвидљивог, разумљивог и поузданог система интелектуалне својине који ће омогућити да иноватори користе своје проналаске и допринесу иновацијама, као и раст конкурентности и економски развој земље. Наведена визија ће се остварити кроз следеће стратешке циљеве: обезбеђивање боље и брже заштите интелектуалне својине, подизање свести о правима интелектуалне својине и њиховој употреби, јачање комерцијализације и спровођење права интелектуалне својине и интензивирање међународне сарадње.

Учесници су затим упознати са историјатом заштите ознака географског порекла у Словачкој Републици, у којој је први пропис у овој области донет 1973. године (Zákon č. 159/1973 Zb. o ochrane označení pôvodu výrobkov), који је са мањим изменама важио до 2003. године, а измену законодавства је захтевао улазак Словачке Републике у ЕУ. У складу са наведеним прописом је било регистровано укупно 67 ознака географског порекла. У моменту уласка Словачке Републике у ЕУ нису постојали регистри ознака географског порекла на нивоу ЕУ, а током преговора су постигнути договори у вези са признавањем одређених словачких виноградарских рејона (укупно шест назива) и одређених типова алкохолних пића (укупно 10 назива) који су се нашли у анексима релевантних споразума. У вези са пољопривредним и прехрамбеним производима у овој области постојала је посебна уредба Европске комисије која се односила на десет држава чланица које су приступиле ЕУ 2004. године што се односило и на Словачку Републику. Нове државе чланице су могле да задрже националну заштиту географских ознака и ознака порекла до 31. октобра 2004. Да би се остварила заштита на нивоу ЕУ на основу национално заштићених географских ознака било је неопходно иницирати поступак по важећем пропису ЕУ у области ознака географског порекла. У моменту приступања Словачке ЕУ дана 1.5.2004. године то је била Уредба број 918/2004. У супротном, последица би била поништај регистрације на националном нивоу за пољопривредне и прехрамбене производе. Усклађивање са прописима на нивоу ЕУ је подразумевало и измене постојећих спецификација о посебним карактеристикама производа већ заштићених производа. Тренутно је на нивоу ЕУ у области пољопривредних производа заштићено укупно 10 производа са подручја Словачке, док се 5 пољопривредних и прехрамбених производа налази у поступку заштите, у области вина и јаких алкохолних пића је заштићено 11ознака. Заштита географског порекла је могућа на националном нивоу још једино за производе домаће радиности до 1.12.2025. године када надлежност за регистрацију тих производа на нивоу ЕУ прелази у Завод за интелектуалну својину Европске уније, затим на унитарном нивоу на основу прописа ЕУ као и на међународном нивоу на основу Лисабонског аранжмана. Уколико се национално

регистровани производи домаће радиности са географским пореклом не региструју на нивоу ЕУ, њихова важност на националном нивоу престаје 2.12.2026. године.

Пријаву за заштиту ОГП у Словачкој Републици може поднети удружење или савез произвођача или прерађивача производа произведених, прерађених и припремљених на одређеној територији, односно физичко лице које у тренутку подношења пријаве једино производи, прерађује и припрема производ на дефинисаној територији. У националној фази поступка подносилац пријаве пре подношења пријаве Заводу је у обавези да прибави мишљење министарства надлежног за пољопривреду које у облику решења издаје сагласност на спецификацију производа за који се тражи заштита. Након формалног прегледа пријаве Завод објављује спецификацију након чега тече поступак по приговору на националном нивоу, по чијем завршетку се пријава доставља Европској комисији. У даљем току поступка, Европска комисија суштински испитује пријаву. Недостаци и потребне допуне спецификације се на захтев комисије отклањају у року од два месеца, а Завод пружа помоћ пријавиоцу у отклањању недостатака. Усаглашена спецификација се објављује у Службеном листу Европске уније, а од тада државе чланице имају могућност да поднесу приговор на објављену спецификацију. Уобичајени рок решавања пријава за заштиту ознака географског порекла на нивоу ЕУ је две године. Након заштите одређеног производа ознаком географског порекла, обележавање таквих производа подлеже контроли надлежног тела ради провере усаглашености са одобреном спецификацијом. У Словачкој Републици контролно тело је државна институција, односно Државна управа за ветерину и храну (ŠTÁTNA VETERINÁRNA A POTRAVINOVÁ SPRÁVA SR). Сертификовани произвођачи имају обавезу да прописане симболе Уније који обавештавају потрошаче да се у конкретном случају ради о производу са заштићеним именом порекла или географском ознаком, стављају на своје производе. У наставку је графичко решење наведених симбола који су саставни део етикете на паковању, односно амбалажи и не морају се накнадно налепљивати на производ што указује да овакво решење у погледу обележавања не изискује посебне трошкове за произвођаче

Заштићено име порекла

Заштићена географска ознака

Трајање заштићене ознаке није временски ограничено али Европска комисија може да поништи регистрацију одређене ознаке по службеној дужности или по захтеву државе чланице, треће земље или лица које има правни интерес, уколико најмање током претходних седам узастопних година ниједан производ са одређеним заштићеним географским пореклом није стављен на тржиште.

У складу са Лисабонским аранжманом укупно је заштићено седам производа са географским пореклом који потичу из Словачке, док је на основу Женевског акта Лисабонског аранжмана заштићено још два производа. Европска унија је на основу Женевског акта приступила Лисабонском аранжману крајем фебруара 2020. године. За администрирање овог споразума у области пољопривредних производа, вина и јаких алкохолних пића је надлежна Европска комисија, док је за производе домаће радиности као надлежан одређен Завод за интелектуалну својину ЕУ-EUIPO. За оне државе чланице које су пре приступања ЕУ Женевском акту, биле чланице Лисабонског аранжмана (што је случај Словачке Републике) и са чијих подручја потичу ознаке заштићене на основу Лисабонског аранжмана, важе одређена прелазна правила. Такве међународно заштићене ознаке уколико нису заштићене у складу са прописима ЕУ и на нивоу ЕУ, морају бити заштићене на нивоу ЕУ или морају на захтев државе чланице бити поништене у регистру Међународног бироа Светске организације за интелектуалну својину у Женеви. Током маја месеца (13.5.2024. године) је ступила на снагу Уредба ЕУ 2024/1143 о ознакама географског порекла за вина, јака алкохолна пића и пољопривредне производе, традиционално гарантоване специјалитете и опционе појмове квалитета за пољопривредне производе којом је Уредба број 1151/2012 стављена ван снаге, док су Уредбе број 1308/2013, 2019/787 и 2019/1753 измењене.

У вези са мерама подршке произвођачима производа са географским пореклом, Завод за индустријску својину Словачке Републике поред пружања информација у информационом центру, организује присуство произвођача на одређеним сајмовима и изложбама финансирајући простор за произвођаче (штанд). Овакви начини промоције су наишли на позитиван одговор међу произвођачима, а један од последњих великих сајмова који је финансирао овај Завод је била изложба EXPO Dubai 2022. На наведеној изложби су посебан простор за промоцију производа имали произвођачи производа са заштићеним географским пореклом.

Представници Завода за интелектуалну својину Републике Србије су представили правни оквир и поступак заштите ознака географског порекла у Републици Србији, као и примере производа за заштићеним пореклом на националном и међународном нивоу на основу Лисабонског аранжмана.

Други дан посете: 15. мај 2024. године

Другог дана посете је у месту Тренчин организован састанак са представницима компаније Old Herold која производи једну врсту јаког алкохолног пића од бобица бора и која има дугу традицију производње на том географском подручју. Представници компаније су упознали присутне са историјатом и специфичностима производње овог алкохолног пића које се производи више од 120 година, али и о значају заштите производа ознаком географског порекла који су захваљујући дугој традицији производње постали и део националног идентитета. Trenčianska borovička „JUNIPERUS“ је јако алкохолно пиће заштићено на основу Лисабонског аранжмана још 1967. године, а током маја месеца текуће године је добило заштиту и на нивоу ЕУ. У вези са наведеним је представницима ове компаније и свечано уручен сертификат о заштити географског порекла од стране представника словачког завода.

У даљем току посете је организован обилазак дестилерије у којој се производи ова врста производа са географским пореклом где су приказане одређене фазе производње попут издвајања етеричног уља из бобица бора које се продаје козметичкој индустрији, а затим је представљен поступак добијања јаког алкохолног пића након издвајања уља кроз два нивоа дестилације. Овај производ се у највећој мери пласира на национално тржиште, док у погледу извоза се углавном извози у Чешку.

Трећи дан посете: **16. мај 2024. године**

Трећег дана посете представници Завода, као и Министарства пољопривреде, шумарства и водопривреде и представник произвођача Петровске клобасе присуствовали су састанку на позив заменика градоначелника града Liptovsky Mikulaš. Том приликом

је указано на значај заштићеног производа Liptovské droby за локални економски развој. Након добијања заштите путем ознаке географског порекла, а захваљујући промоцији, повећана је производња овог производа, што је повољно утицало на приходе произвођача. Liptovské droby је географска ознака на нивоу ЕУ за врсту кобасице од кромпира која се традиционално и више векова производи на подручју града Liptovsky Mikulaš. Представници удружења произвођача наведеног производа су указали да је највећи изазов приликом припреме спецификације о карактеристикама и квалитету овог производа био усаглашавање поступка припреме кобасице међу бројним произвођачима. Посебно је наглашено да су ознаке географског порекла добровољни стандард и да се карактеристике, квалитет заштићеног производа предвиђен спецификацијом морају достићи само уколико се производ пласира као производ са заштићеним географским пореклом. Такође, представници удружења произвођача Liptovské droby су указали да је важно чувати записе о производњи одређеног традиционалног производа ради доказивања његове репутације. У конкретном случају, иако се сматрало да се Liptovské droby производе најмање триста година на подручју области Liptovsky Mikulaš, за наведену тврдњу није било релевантних записа. Из тих разлога није било могуће доказати толико дугу традицију производње. Искуства произвођача овог производа показују да је блиска сарадња са локалном самоуправом, посебно кроз промоцију производа, од великог значаја за комерцијализацију производа. Произвођачи овог производа градоначелника града Liptovsky Mikulaš сматрају амбасадором Liptovské droby и његову улогу у повећању видљивости овог производа и у другим деловима Словачке кроз промоцију сматрају једним од кључних фактора успешности на том пољу.

Истог дана је организована и посета произвођачима меда који је заштићен географским пореклом под називом Bardejovský Med, а који се производи на подручју града Bardejov. Bardejovský Med је заштићено име порекла за три производа и то: медљиковац од медљике са јеле, медљиковац од медљике са липе и медљиковац.

Заштићено географско порекло овог меда је значајно утицало на промену висине цене овог производа и довело је до другачијег приступа у паковању производа. Цена овог меда у паковању од килограм пре добијања заштите географског порекла је износила 15 евра, а након добијања заштите је одлучено да се пакује у теглице од 300 грама чија је тренутна цена 11 евра. У вези са питањем повреде права, односно неовлашћеног обележавања производа са заштићеним називом Bardejovský Med од стране произвођача који нису сертификовани, произвођачи који су сертификовани су указали да такве ситуације углавном решавају мирним путем, односно договором, без учешћа инспекцијских органа. Стификованим произвођачима овог меда локална самоуправа пружа подршку кроз бесплатно коришћење просторија коју произвођачи користе за презентацију производа, посете делегација и сличне намене.

КИНЕСКА НАЦИОНАЛНА УПРАВА ЗА ИНТЕЛЕКТУАЛНУ СВОЈИНУ (CNIPA)
РАДИОНИЦА О ИНТЕЛЕКТУАЛНОЈ СВОЈИНИ „ПОЈАС И ПУТ 2024“
Пекинг, Кина, од 27. до 31. маја 2024. године

И З В Е Ш Т А Ј

Даниела Златић Шутић, помоћник директора

На позив Кинеске националне администрације за интелектуалну својину (CNIPA), вршиоца дужности директора Сектора за међународну сарадњу, г-ђе Шенг Ли, представница Завода је учествовала на међународној Радионици о интелектуалној својини „Појас и пут 2024“, одржаној у Кинеском тренинг центру за интелектуалну својину у Пекингу, једној од организационих јединица CNIPA. Радионица је била посвећена програмима сарадње у области интелектуалне својине у оквиру иницијативе Појас и пут, између CNIPA као представника Кине и националних завода за интелектуалну својину земаља партнера. На радионици је учествовало 27 учесника надлежних за међународну сарадњу у својим националним заводима, из 25 земаља: Азербејџан, Бахреин, Белорусија, Вијетнам, Грузија, Еквадор, Индонезија, Камбоџа, Казахстан, Киргистан, Куба, Лаос, Малезија, Малдиви, Монголија, Руска Федерација, Саудијска Арабија, Сирија, Србија, Тајикистан, Тајланд, Туркменистан, Турска, Узбекистан и Филипини.

Током радионице је представљен систем националне заштите права индустријске својине и стратегија интелектуалне својине за наредни период у Кини, која је посвећена већој комерцијалној примени и коришћењу признатих права у привреди. Свака од земаља учесница је представила и свој национални систем интелектуалне својине кроз презентацију у трајању од 10 минута, са фокусом на заштити проналазака патентом и процедурама као и на подршци за коришћење система интелектуалне својине у својим заједницама. Већи део радионице био је посвећен представљању 11 програма сарадње за које је тражено и да се земље партнери Појас и пут иницијативе изјасне о учешћу до 10. јуна 2024. године.

Кинеска национална администрација за интелектуалну својину (CNIPA) је институција која је од 2023. године под директном надлежношћу Државног савета Кине. Основана је 1980. године као Кински завод за патенте, а 1985. године је завод почео да прима прве патентне пријаве. До 1980. године концепт интелектуалне својине је био непознат у Кини и

вредност права интелектуалне својине није била препозната, док данас Кина има институцију која је највећи национални завод за интелектуалну својину са преко 21.000 запослених, од којих је 14.000 патентних испитивача и 2.000 испитивача за жигове. Од подношења захтева за суштинско испитивање, поступак се завршава у року од 16 месеци за патенте док је тај рок за жигове 4 месеца. Тренутно је на снази четири милиона патената у Кини од којих је 1.65 милиона високо технолошки вредних патената, док је број важећих жигова у Кини 42,67 милиона. Електронски се подноси 99% пријава патената и жигова, а услуге у области интелектуалне својине пружају и центри за подршку технологији и иновацијама (TISC) широм Кине којих има 151, али има и 423 националних подружница за пружање информација о интелектуалној својини. Једна од водећих светских економија данас јасно ставља интелектуалну својину у први план за развој економије засноване на иновацијама. У Кини се подноси скоро половина свих пријава патената годишње у свету, а у 2023. години признато је скоро милион патената у Кини. Стратегија Кине за наредни период јесте да бар део од тог великог броја признатих патената, нарочито домаћих носилаца, промовише и привредно примени.

Кроз презентацију о интелектуалној својини и финансијама, дате су информације да у Кини постоји јавна „књига“ у виду онлајн регистра о залогама и лиценцама у вези са правима интелектуалне својине, на основу које се могу израдити извештаји о висини разних новчаних трансакција у вези са правима интелектуалне својине. Представљено је да је нпр. у периоду 2018-2022. године, склопљено скоро 20 хиљада лиценцних уговора за патенте од којих је приходовано, бар према износима наведених у уговорима, 400 милијарди јуана (око 50 милијарди евра). За наредни период, са финансијским институцијама у Кини, на државном нивоу али и са банкарским сектором, склопљени су уговори за већу доступност финансијских средстава предузетницима који имају јако брз раст и који доприносе запошљавању, БДП-у, а који су веома активни у заштити проналазака.

У Кини је за ауторско право надлежна Национална администрација за ауторско право, за нове биљне сорте министарство надлежно за пољопривреду и за шуме, за фолклор министарство надлежно за културу и поменута администрација за ауторско право, а за традиционална знања и администрација за лекове. CNIPA, поред надлежности за заштиту патената (патент, корисни модел и индустријски дизајн се штите Законом о патентима у Кини), жига (којим се штите и ознаке географског порекла) и топографије интегрисаних кола, врши и координацију између различитих институција за друга права, која имају додирне тачке са интелектуалном својином, администрацијом за заштиту конкуренције (пословна тајна) и са царином у вези заштите права на граници. У Кини има више од 20 специјализованих судова за права интелектуалне својине, а успостављен је и јединствени апелациони суд за интелектуалну својину при Врховном суду.

У погледу ознака географског порекла, Кина све више придаје значај њима као начину да се заштите и промовишу традиционални кинески производи и оснажује се овај систем заштите. Интересантно је навести да су они груписани у пет области, у којима се штите ознаке географског порекла, а то су: традиција испијања чаја; позната кинеска грнчарија и порцелан, облика и мотива из различитих династија; традиционални медицински производи и знања, карактеристични за крајеве Кине из којих потичу, по чему је и позната тзв. „кинеска медицина“; познати занатски ручно рађени производи, и локални специјалитети као што су чајеви, воће и други локални прехрамбени производи. На високом државном нивоу постоји подршка за будуће унапређење и развој овог система и за међународну промоцију производа са заштићеним ознакама, као и за успостављање система стандарда и контроле ових производа. До априла 2024. године, у Кини је идентификовано 2.510 производа за географским пореклом, за које је одобрено 7.360 регистрација кроз колективни или сертификациони жиг, а преко 26.000 привредника користи специјални знак за производе са географским пореклом.

Процена је да је вредност произведених производа са географском ознаком у 2022. години била 800 милијарди јуана (око 103 милијарде ЕУР). CNIPA је издала посебан знак којим се обележавају ови производи (на слици).

Током првог дана радионице представници Завода за интелектуалну својину Републике Србије, указана је посебна част позивом на билатералне састанке са два од укупно четири заменика генералног комесара у седишту CNIPA, као израз захвалности за професионални и пријатељски пријем током посете делегације ове институције Заводу за интелектуалну својину Републике Србије, од 21. до 22. марта 2024. године, што је била и трећа посета делегације из Кине

од 2017. године. Најпре је уприличен неформални разговор са замеником генералног комесара CNIPA, господином Ли Данлуом, који је и боравио у посети Србији у марту, а затим и формални ручак са другим замеником генералног комесара господином Лу Панчијем. Током разговора су наглашени добри односи Кине и Републике Србије, као и сарадња наша два национална завода за интелектуалну својину, а било је речи и о програмима сарадње у оквиру иницијативе Појас и пут којима ће бити посвећена 3. Конференција о интелектуалној својини „Појас и пут“ у септембру 2024. године у Пекингу.

У наставку радионице представљени су извештаји националних завода из 25 земаља чему је било посвећено једно поподне. Наредних дана је представљено 11 BRIPC (*Belt and Road Intellectual Property Cooperation)* програма сарадње о којима ће бити речи у наставку извештаја.

BRIPC програми обуке – обухватају спровођење обука у циљу подизања капацитета и развоја људских ресурса у области политика и закона у области интелектуалне својине, испитивања патената, индустријског дизајна и жигова, патентних информација, примене информационих технологија, заштите права ИС и међународне сарадње. До сада је одржано 50 радионица на којима је учествовало 1150 учесника из земаља партнера у оквиру иницијативе Појас и пут (БРИ). CNIPA би организовала радионице за обуку у физичком или онлајн облику, а позвани званичници/запослени из завода ће учествовати у тим програмима физички или онлајн, у зависности од форме извођења обука. Заинтересовани завод треба да има потписан Споразум о сарадњи са CNIPA, а учесници су званичници/запослени из националних завода.

BRIPC Мастер програм – реализује се од 2017. године у сарадњи CNIPA и Министарства образовања Кине, а до сада је учествовало 200 студената из 50 земаља. Спроводи се на Тонџи Универзитету или Џонган Универзитету за економију и права. Обезбеђује се пуна годишња стипендија у области интелектуалне својине за изабране учеснике из БРИ земаља за мастер диплому у Кини. Мастер програм је само по позиву, заинтересовани завод треба да искаже интерес и номинује се 1 до 2 заинтересована учесника који испуњавају услове из позива, а CNIPA спроводи проверу испуњености услова и избор кандидата у складу са равномерном заступљеношћу кандидата из земља партнера.

BRIPC пилот програм за промоцију патената зелених технологија – је програм чији је циљ промоција патентираних зелених технологија из 12 области технике, око 100, са 10 истакнутих технологија са видеом, углавном кинеских компанија које имају патенте у БРИ земљама, и које ће се објавити на сајту „Појас и пут“ http://www.bri-ip.com/xnnh/. Ове технологије ће се понудити уз ниске накнаде за лиценцирање или ће бити доступне без накнаде за БРИ партнерске земље. Од земаља партнера се очекује да учествују у промоцији тих електронских брошура/водича, укључујући објаву и на сајтовима завода земаља учесница и на други начин.

Програм за размену сета података о квалификованим патентним заступницима између земаља Појаса и пута – има за циљ да се продуби међународна сарадња између заступника, промовише заједнички канал комуникације међу заступницима и ширење отворености у области услуга за интелектуалну својину и лакшу доступност контаката заинтересованим лицима за спровођење поступка заштите у земљама партнерима. За испуњење овог програма, национални заводи треба да пошаљу форму за прикупљање података заступницима у својим земљама, прикупе контакт податке и област специјализације од заинтересованих квалификованих патентних заступника и обједине податке за слање Асоцијацији кинеских патентних заступника која ће координирати овај посао до почетка августа.

BRIPC онлајн програм за подизање капацитета професионалаца у области интелектуалне својине – има за циљ да омогући полазницима дубље разумевање концепта интелектуалне својине пружајући знање о системима интелектуалне својине, законима, политикама, праксама, укључујући и оне у Кини, и оснаживање полазника са вештинама за питања у вези са интелектуалном својином на професионалан начин. Обуке ће се изводити онлајн и без накнаде, и једном када програм буде објављен сваки полазник може да приступи изабраном курсу током године и према свом расположивом времену да их похађа. Издаваће се сертификат о обукама а предвиђена су два типа обуке, за програм обуке типа А ће се изабрати неколико основних и општих курсева за све врсте практичара за интелектуалну својину као што су службеници за интелектуалну својину, правници, запослени у предузећима и научно-истраживачким организацијама, а програм обуке типа Б ће обезбедити избор напредних и тематских курсева који су прилагођени потребама за одређене групе практиканата интелектуалне својине. Програм Б ће бити доступан у оквиру одређеног периода током године. Курсеви ће се изводити на енглеском језику путем платформе за учење на даљину. За бољу имплементацију пројекта, од националних завода БРИ земаља се очекује да објаве програме обуке у својој земљи и подстичу полазнике у својим земљама да учествују у програмима обуке.

BRIPC програм промоције производа са заштићеном ознаком географског порекла (ОГП) –

даје значај улози производа са ознаком географског порекла (ОГП), које су од великог значаја за промовисање регионалног економског развоја, доприносе очувању традиционалне културе и наслеђа и за промовисање међународне размене. Овај програм има за циљ да ојача међународну размену информација о ОГП међу земљама БРИ, побољша свест и препознавање производа са ОГП, и да се стимулише трговина производа са географском ознаком међу партнерским БРИ земљама. Услов за учешће је да земља учесница има најмање једно законско решење за заштиту ОГП, укључујући, али не ограничавајући се на посебне и искључиве законе за ОГП, већ и оне које се штите законима о жиговима, Лисабонским системом, регионалним системима, споразумима или другим правним инструментима. Очекивани допринос националних завода је да препоручи 3-5 производа са ОГП из своје земље, комплетира образац за производе са географском ознаком и проследи CNIPA, која ће прикупљене податке организовати и објединити у једну електронску брошуру и објавити на сајту Појас и пут током лета 2024. године. Од националних завода се очекује да промовишу брошуру објавом на сајту или другим каналима комуникације.

CNIPA је дала предлог за оне заводе који спроводе суштинско испитивање у поступку признања патената, да се придруже пилот пројекту у трајању од две године, по којем би подносилац пријаве патента из земље партнера могао да затражи поступак убрзаног испитивања патента уколико већ има позитивни извештај током суштинског испитивања у својој земљи и тиме убрзао процедуру добијања патента у Кини. То би подразумевало и размену извештаја суштинског испитивања и њихову доступност онлајн путем.

Један од програма јесте и промоција примера добре праксе о примени патената из БРИ земаља у Кини, уз услов да носиоци имају патент који је на снази и да имају неки начин комерцијалне примене у Кини. Овај програм зависи од доступности података о броју патената на снази српских носилаца у Кини, којих има не више од 20, за шта је затражена подршка CNIPA, ради могуће даље комуникације са њиховим носиоцима у Србији за исказивање интересовања за учешће у размени добре праксе.

Израда Водича за пријаве и регистрацију жигова је један од програма сарадње током кога би земље партнери доставили податке о систему и поступку заштите жига у својим националним заводима, како би се објединила брошура за кориснике из земаља партнера који би на тај начин могли да имају увид у то каква их процедура очекује уколико се одлуче за заштиту жига у некој од земаља иницијативе Појаса и пута.

Као последњи програм сарадње јесте и обједињавање података о расположивим алатима / ресурсима за приступ патентним информацијама које објављују земље партнери и проналажење релевантних патентних докумената као и информација о њиховом правном статусу. Обједињен приручник за претраживање са информацијама о патентном систему сваке земље која учествује, био би објављен у дигиталном облику а од националних завода се очекује да га поставе или линк ка њему, на својим интернет презентацијама и друштвеним мрежама.

Учесници су имали прилику и да посете седиште CNIPA, конкретно канцеларију за пријем пријава за заштиту права интелектуалне својине и покретање других поступака у вези са правима интелектуалне својине. Организована је и посета изложби, у посебно опремљеном простору са правим експонатима или макетама патентом заштићених технолошких достигнућа из Кине. У једном делу изложбе учесници су се упознали и са историјом проналазаштва у Кини, кроз старе експонате и кратке филмове са високих државних догађаја на којима се јасно истиче посвећеност Кине и председника Си Ђипинга технолошком напретку и заштити и промоцији права интелектуалне својине, укључујући и све већу посвећеност борби против повреде права интелектуалне својине. Уприличена је и посета двема технолошким компанијама у области информационих технологија, већ светски познатих као што су “iSoftStone” и “Alibaba”. Током посете, презентована су њихова решења и примена нових информационих технологија у скоро свим областима: од медицине, управљања предузећима и њиховим технолошким процесима, управљање градовима ради побољшања енергетске ефикасности, клауд решења до различитих корисничких апликација за комуникацију, продају, индустрију забаве и примену вештачке интелигенције.
Љубазношћу и посвећеношћу организатора, а већи број запослених је био ангажован да буду доступни у сваком тренутку учесницима, уприличена је и посета једном националном парку под заштитом УНЕСКО-а, „Летња палата“ (*Summer Palace)*, који је најбоље очуван парк са палатом из династије Чинг из 17. века, као и посета Националном музеју Кине у Пекингу.

ГЛАСНИК ИНТЕЛЕКТУАЛНЕ СВОЈИНЕ

Издавач:
ЗАВОД ЗА ИНТЕЛЕКТУАЛНУ СВОЈИНУ
Улица Кнегиње Љубице 5, 11102 Београд, Република Србија
Главни и одговорни уредник:
Владимир Марић

Уредник:
Нада Павловић

Уређивачки одбор:
Марија Божић
Александра Михаиловић
Даниела Златић Шутић
Јелена Томић Кесер
Милена Марсенић
Наташа Миловановић
Марија Даскаловић Илић
Биљана Јовичић

Уредник Подлистка Гис:
Татјана Стевановић

Завод за интелектуалну својину, Кнегиње Љубице 5,
11102 Београд, Република Србија
Телефон: 011/20-25-800

Гласник интелектуалне својине је службено гласило Завода за интелектуалну својину. У Гласнику се објављују подаци о свим заштићеним правима индустријске својине у Републици Србији и информације о променама у вези са тим правима. Као посебан прилог објављује се Подлистак ГИС-а и друге службене информације.

Гласник интелектуалне својине се објављује месечно

ISSN 2217- 9143 (Online)