Digitally signed by Digitalni potpis - server Zavoda za int. svojinu RS 100051745
Date: 2020.11.29 17:48:54 CET
Reason: Glasnik intelektualne svojine br. 2020/11
Location: Zavod za intelektualnu svojinu Republike Srbije, Kneginje Ljubice 5, 11000 Beograd

РЕПУБЛИКА СРБИЈА
ЗАВОД ЗА ИНТЕЛЕКТУАЛНУ СВОЈИНУ

REPUBLIC OF SERBIA
INTELLECTUAL PROPERTY OFFICE

ISSN 2217 - 9143 (Online)

ГЛАСНИК ИНТЕЛЕКТУАЛНЕ СВОЈИНЕ
INTELLECTUAL PROPERTY GAZETTE

Београд / Belgrade **2020/11**

Завод за интелектуалну својину Републике Србије

The Intellectual Property Office of the Republic of Serbia

ГЛАСНИК ИНТЕЛЕКТУАЛНЕ СВОЈИНЕ

INTELLECTUAL PROPERTY GAZETTE

ГЛАСНИК ИНТЕЛЕКТУАЛНЕ СВОЈИНЕ	Година излажења С	2020	број 11	Р 60861 - 61015 U 1665 - 1675 Ж 79055 - 79245 Д 11470 - 11478	Датум објављивања: 30.11.2020. Београд

Издаје и штампа: **Завод за интелектуалну својину,** Београд, Кнегиње Љубице 5, Београд, Србија
Телефони: 011 20 25 800 (централа); факс: 011 311 23 77
E-mail: zis@zis.gov.rs
www.zis.gov.rs

САДРЖАЈ / Contents

ПАТЕНТИ / Patents 5
ОБЈАВА ПРИЈАВА ПАТЕНАТА / Publication of Patent Applications 7
ОБЈАВА УПИСАНИХ ПРОМЕНА У ПРИЈАВАМА ПАТЕНАТА / Publications of Entered Changes in Patent Applications 13
РЕГИСТРОВАНИ ПАТЕНТИ / Patents granted 14
ОБЈАВА ПАТЕНАТА У ИЗМЕЊЕНОМ ОБЛИКУ / PUBLICATION OF THE AMENDED PATENTS 52
ИСПРАВЉЕН СПИС В ДОКУМЕНТА / COMPLETE REPRINT OF AN B DOCUMENT (B1, B2) 54
ПРЕСТАНАК ВАЖНОСТИ РЕГИСТРОВАНОГ ПАТЕНТА / Termination of validity of Registred Patents 55
ОБЈАВА УПИСАНИХ ПРОМЕНА РЕГИСТРОВАНИХ ПАТЕНАТА / Publications of Entered Changes of Registered Patents 59
ПРОШИРЕНИ ЕВРОПСКИ ПАТЕНТИ И ЕВРОПСКИ ПАТЕНТИ КОЈИ СУ ОГЛАШЕНИ НИШТАВИМ / Extended European patents and European patents which are revoked 60
МАЛИ ПАТЕНТИ / Petty Patents 61
ПРЕСТАНАК ВАЖЕЊА РЕГИСТРОВАНОГ МАЛОГ ПАТЕНТА / Termination of Validity of Registred Petty Patents 63
ЗАХТЕВИ ЗА ПРОШИРЕЊЕ ЕВРОПСКИХ ПРИЈАВА ПАТЕНАТА Requests for the Extension of the effects of European Patent Applications 64
МЕЂУНАРОДНИ КОДОВИ ЗА ИДЕНТИФИКАЦИЈУ БИБЛИОГРАФСКИХ ПОДАТАКА ПАТЕНАТА -WIPO ST. 9 Recommendation Concerning Bibliographic Data On And Relating To Patents - WIPO ST. 9 65
ОБЈАВА ЗАХТЕВА ЗА ПРОШИРЕЊЕ ЕВРОПСКИХ ПРИЈАВА ПАТЕНАТА 66
ОБЈАВА ПОВУЧЕНИХ ЗАХТЕВА ЗА ПРОШИРЕЊЕ ЕВРОПСКИХ ПРИЈАВА ПАТЕНАТА 67
ЖИГОВИ / Trademarks 76
ОБЈАВА ПРИЈАВА ЖИГОВА / Publication of Trademarks Applications 77
ОБЈАВА УПИСАНИХ ПРОМЕНА У ПРИЈАВАМА ЖИГОВА\Publications of Trademarks Applications 143
РЕГИСТРОВАНИ ЖИГОВИ/ Registrated Trademarks 144
ПРЕСТАНАК ВАЖНОСТИ РЕГИСТРОВАНИХ ЖИГОВА / Termination of Validity of Registered Trademarks 245
ОБЈАВА УПИСАНИХ ПРОМЕНА РЕГИСТРОВАНИХ ЖИГОВА\Publications of Entered Changes of Registered Trademarks 251
ОБЈАВА ИНФОРМАЦИЈА О МЕЂУНАРОДНИМ ЖИГОВИМА ЗА КОЈЕ ЈЕ ЗАТРАЖЕНО ПРИЗНАЊЕ У РЕПУБЛИЦИ СРБИЈИ / Gazzete OMPI des marques internationales WIPO Gazette of International Marks 255
ПРИЈАВЉЕНИ МЕЂУНАРОДНИ ЖИГОВИ Filed International Trademarks 255
НАКНАДНА НАЗНАЧЕЊА ЗА РЕПУБЛИКУ СРБИЈУ / Subsequant designations for Republic of Serbia 266
ИНДУСТРИЈСКИ ДИЗАЈН / Industrial Designs 268
РЕГИСТРОВАНИ ДИЗАЈН / Registrated Designs 269
ПРЕСТАНАК ВАЖНОСТИ РЕГИСТРОВАНОГ ДИЗАЈНА Termination of Validity of Registered Designs 274
ПОДЛИСТАК ГИС / Supplement IPG 275

КОДОВИ ЗЕМАЉА И МЕЂУНАРОДНИХ ОРГАНИЗАЦИЈА / Codes of countries and international organisations

КОДОВИ ЗЕМАЉА (WIPO standard ST.3)

AD Андора
AE Уједињени Арапски емирати
AF Авганистан
AG Антигва и Барбуда
AI Ангила
AL Албанија
AM Јерменија
AN Холандски Антили
AO Ангола
AR Аргентина
AT Аустрија
AU Аустралија
AW Аруба
AZ Азербејџан
BA Босна и Херцеговина
BB Барбадос
BD Бангладеш
BE Белгија
BF Горња Волта
BG Бугарска
BH Бахреин
BI Бурунди
BJ Бенин
BM Бермуди
BN Брунеј Дарусалам
BO Боливија
BR Бразил
BS Бахами
BT Бутан
BV Буве Острва
BW Боцвана
БУ Белорусија
BZ Белизе
CA Канада
CD ДР Конго
CF Централноафричка Република
CG Конго
CH Швајцарска
CI Обала Слоноваче
CK Кук Острва
CL Чиле
CM Камерун
CN Кина
CO Колумбија
CR Костарика
CU Куба
CV Зеленортска Острва
CY Кипар
CZ Чешка Република
DE Немачка
DJ Џибути
DK Данска
DM Доминика
DO Доминиканска Република
DZ Алжир
EC Еквадор
EE Естонија
EG Египат
EH Западна Сахара
ER Еритреја
ES Шпанија
ET Етиопија
FI Финска
FJ Фиџи
FK Фокландска Острва
FO Фарска Острва
FR Француска
GA Габон
GB Велика Британија
GD Гренада
GE Грузија
GH Гана
GI Гибралтар
GL Гренланд
GM Гамбија
GN Гвинеја
GQ Екваторијална Гвинеја
GR Грчка
GS Јужна Џорџија и Јужна Сендвичка Острва
GT Гватемала
GW Гвинеја-Бисау
GY Гвајана
HK Хонг Конг
HN Хондурас
HR Хрватска
HT Хаити
HU Мађарска
ID Индонезија
IE Ирска
IL Израел
IN Индија
IQ Ирак
IR Иран
IS Исланд
IT Италија
JM Јамајка
JO Јордан
JP Јапан
KE Кенија
KG Киргизија
KH Камбоџа
KI Кирибати
KM Коморска Острва
KN Сент Киц и Невис
KP ДНР Кореја
KR Република Кореја
KW Кувајт
KY Кајманска Острва
KZ Казахстан
LA Лаос
LB Либан
LC Сент Лусија
LI Лихтенштајн
LK Шри Ланка
LR Либерија
LS Лесото
LT Литванија
LU Луксембург
LV Летонија
LY Либија
MA Мароко
MC Монако
ME Црна Гора
MD Молдавија
MG Мадагаскар
MK Северна Македонија
ML Мали
MM Мијанмар
MN Монголија
MO Макао
MP Северна Маријанска Острва
MR Мауританија
MS Монтсерат
MT Малта
MU Маурицијус
MV Малдиви
MW Малави
MX Мексико
MY Малезија
MZ Мозамбик
NA Намибија
NE Нигер
NG Нигерија
NI Никарагва
NL Холандија
NO Норвешка
NP Непал
NR Науру
NZ Нови Зеланд
OM Оман
PA Панама
PE Перу
PG Папуа Нова Гвинеја
PH Филипини
PK Пакистан
PL Пољска
PT Португалија
PW Палау Острва
PY Парагвај
QA Катар
RS Србија
RO Румунија
RU Руска Федерација
RW Руанда
SA Саудијска Арабија
SB Соломонска Острва
SC Сејшели
SD Судан
SE Шведска
SG Сингапур
SH Света Јелена
SI Словенија
SK Словачка
SL Сиера Леоне
SM Сан Марино
SN Сенегал
SO Сомалија
SR Суринам
ST Сао Томе и Принсипе
SV Салвадор
SY Сирија
SZ Свазиленд
TC Турска и Каикоска Острва
TD Чад
TG Того
TH Тајланд
TJ Тајикистан
TM Туркменистан
TN Тунис
TO Тонга
TP Источни Тимор
TR Турска
TT Тринидад и Тобаго
TV Тувалу
TW Тајван
TZ Танзанија
UA Украјина
UG Уганда
US САД
UY Уругвај
UZ Узбекистан
VA Ватикан
VC Сент Винсент и Гренадини
VE Венецуела
VG Британска Девичанска Острва
VN Вијетнам
VU Вануату
WS Самоа
YE Јемен
ZA Јужноафричка Република
ZM Замбија
ZW Зимбабв

КОДОВИ МЕЂУНАРОДНИХ ОРГАНИЗАЦИЈА

WO Светска организација за интелектуалну својину (WIPO)
IB Међународни биро (у својству пријемног бироа за PCT)
EP Европски патентни биро (EPO)
BX Биро Бенелукса за жигове и моделе
EA Евроазијска патентна организација (EAPO)
OA Афричка организација за интелектуалну својину (OAPI)
AP Афричка регионална организација за индустријску својину (ARIPO)
GC Патентни завод Савета за сарадњу арапских земаља у Заливу (GCG)

ПАТЕНТИ / Patents

Међународни кодови за идентификацију библиографских података о патентима - WIPO - St. 9	-	Recommendation concerning bibliographic data on and relating to patents - WIPO - St. 9
Број документа	**(11)**	Number of document
Врста документа	**(13)**	Kind of document
Број пријаве	**(21)**	Number assigned to the application
Датум подношења пријаве	**(22)**	Filing date of the application
Други датуми, датум излагања на међународној изложби	**(23)**	Other dates, date of exhibiting at the intrnational exibition
Подаци о праву првенства	**(30)**	Priority data
Датум објављивања пријаве	**(43)**	Publication date of the unexamined application
Датум објављивања патента	**(45)**	Publication date of registered patent
Међународна класификација патената	**(51)**	International Patent Classification code
Назив проналаска	**(54)**	Title of invention
Апстракт или патентни захтев	**(57)**	Abstract or patent claim
Број основне пријаве (или патента) за који се подноси допунска пријава	**(61)**	Number of the earlier application (or patent) to which the present document is an addition
Број првобитне пријаве из које је пријава издвојена	**(62)**	Number of the earlier application from which the present document has been divided out
Број основног патента за сертификат о додатној заштити	**(68)**	Number of the basic patent for an SPC
Име подносиоца пријаве	**(71)**	Name of the applicant
Име проналазача	**(72)**	Name of the inventor
Име носиоца патента	**(73)**	Name of the owner of patent
Име пуномоћника	**(74)**	Name of the representative
Број и датум подношења међународне пријаве	**(86)**	Number and filing date of the international application
Број и датум међународне објаве	**(87)**	Number and date of the publication of the interational application
Број и датум дозволе за стављање производа у промет на територији Републике Србије	**(92)**	Number and date of the national authorization to place the product on the market
Време трајања или датум престанка важења сертификата о додатној заштити	**(94)**	Duration of the SPC or date of expiry of the SPC
Назив производа	**(95)**	Name of the product
Датум и број пријаве европског патента	**(96)**	Date and number of the European patent application
Датум и број објаве признатог европског патента	**(97)**	Date and number of publication of the granted European patent

ВРСТЕ ДОКУМЕНАТА - TYPES OF DOCUMENTS

Објава пријаве патената са извештајем о стању технике	**A1**	Publication of the patent application with search report
Објава пријаве патената без извештаја о стању технике	**A2**	Publication of the patent application without search report
Посебна објава извештаја о стању технике	**A3**	Separate publication of search report
Исправљена прва страна А документа (А1, А2)	**A8**	Corrected title page of an A document (A1, A2)
Регистровани патенти	**B1**	Registered patents
Објава патента у измењеном облику	**B2**	Publication of the amended patents
Исправљена прва страна В документа (В1, В2)	**B8**	Corrected title page of an B document (B1, B2)
Исправљен спис В документа	**B9**	Complete reprint of an B document (B1, B2)
Мали патенти	**U1**	Petty patents
Објава захтева за признање сертификата о додатној заштити	**I1**	Publication of the request for the grant of an SPC
Објава признатог сертификата о додатној заштити	**I2**	Publication of the granted SPC

ОБЈАВА ПРИЈАВА ПАТЕНАТА / Publication of Patent Applications

(51) ***A01B 5/00*** (2006.01) **(11) 2020/0161 A1**
A01B 7/00 (2006.01)
A01B 15/16 (2006.01)
A01B 71/04 (2006.01)
(21) P-2020/0161 (22) 12.02.2020.
(54) GLAVČINA DISKA TANJIRAČE
(71) RODIĆ, Dragan, Drvarska br. 72, 21234, Bački Jarak, RS
(72) RODIĆ, Dragan, Drvarska br. 72, 21234, Bački Jarak, RS
(57) Glavčina diska tanjirače sastavljena je iz tela (3) glavčine u koju je ubačena osovinica (1) na koju su redom navučeni prstenovi (2) sa kuglicama (4), prsten (6) sa semeringom (5) i nosač (7) glavčine, zatim tanjirasta opruga (8) i navrtka (10), pri čemu nosač (7) glavčine ima rupu koja ima isti prečnik kao i ispust (9) na tanjirastoj oprugi (8), ali u toleranciji koja obezbeđuje labav spoj, a tanjirasta opruga (8) ima centralni otvor u obliku kruga sa otsečkom koji je identičan sa kružnim otsečkom po obimu na manjem prečniku osovinice (1), a koji su takođe u toleranciji koja obezbeđuje labav spoj.

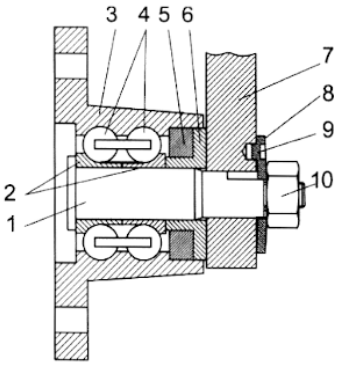

(54) HUB DISC OF THE HARROW

(57) Hub disc of the harrow, is composed up of the body (3) of the hub into which is inserted the pin (1) to which are respectively hooked rings (2) with balls (4), the ring (6) with oil seals (5) and the carrier (7) of the body (3) of the hub, then a plate spring (8) and nut (10), wherein the carrier (7) of the hub has a hole which has the same diameter as the outlet (9) on the spring plate (8), or with a tolerance which provides a loose connection, and a plate spring (8) has a central opening in the form of a circle with circular cuts which is identical to a circular cuts by volume on the smaller diameter of the pin (1), and which are also in tolerance that provides a loose connection.

(51) ***A01B 5/00*** (2006.01) **(11) 2020/0162 A1**
A01B 7/00 (2006.01)
A01B 15/16 (2006.01)
A01B 71/04 (2006.01)
(21) P-2020/0162 (22) 12.02.2020.
(54) GLAVČINA DISKA TANJIRAČE SA PODEŠLJIVIM UGLOM DISKA
(71) RODIĆ, Dragan, Drvarska br. 72, 21234, Bački Jarak, RS
(72) RODIĆ, Dragan, Drvarska br. 72, 21234, Bački Jarak, RS
(57) Glavčina diska tanjirače sa podešljivim uglom diska sastavljena je iz osovinice (1) na koju su navučeni donji prstenovi (2) sa kuglicama (4), telo (3) glavčine i prsten (6) sa semeringom (5), a na osovinicu (1) čvrsto je navučen prsten (7) koji je sa jedne strane zakošen, pri čemu je i osovinica (1) na kraju pod istim uglom zakošena i kroz nju normalno ubušena rupa sa navojem, u koju je uvrnut vijak (13) na koji su prethodno redom navučeni: tanjirasta opruga (12), podloška (10), i nosač (9) glavčine sa čaurom (8) koja ima zaobljen unutrašnji otvor, pri čemu su na nosaču (9) glavčine ubušene četiri rupe a na fiksatoru (10) izbušena jedna rupa sa navojem, za vijak (11).

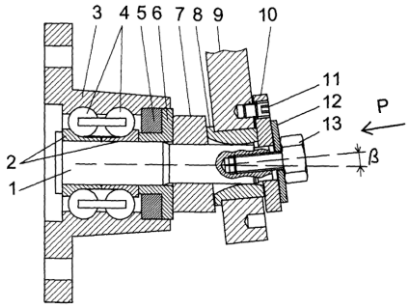

(54) HUB DISC OF THE HARROW WITH THE ADJUSTING DISC OF THE ANGLE

(57) The hub disk of the harrow with adjustable disc angle, consists of a shaft (1) to which the lower rings (2) with balls (4), a body (3) of a hub and ring (6) with shaft (5) arc attached, and to the shaft (1) the ring (7) is rigidly threaded on one side and the shaft (1) is at the same angle angled and a threaded hole is drilled through it, into which the screw (13) is screwed in previously placed: plate spring (12), washer (10), carrier (9) of hub with bussing (8) having rounded inner side, carrier (9) of hub with four holes are drilled and one threaded hole is drilled on the washer (10) for the screw (11).

(51) ***A61L 15/18*** (2006.01) **(11) 2019/0591 A1**
A61F 13/00 (2006.01)
A61K 9/70 (2006.01)
A61L 15/00 (2006.01)
A61L 15/16 (2006.01)
(21) P-2019/0591 (22) 13.05.2019.

(54) ANTIMIKROBNI NANOKOMPOZITNI TEKSTILNI MATERIJAL SA NANOČESTICAMA CuO/Cu2O

(71) TEHNOLOŠKO-METALURŠKI FAKULTET, Karnegijeva 4, 11000 Beograd, RS
(72) RADETIĆ, Maja, dr, Bulevar Zorana Đinđića 123D, 11070 Novi Beograd, RS; MARKOVIĆ, Darka, dr, Jurija Gagarina 134/45, 11070 Novi Beograd, RS; SIMONČIČ, Barbara, dr, Ob Strugi 22, 3311 Šempeter, SI; TOMŠIČ, Brigita, dr, Erazmova ulica 3, 6230 Postojna , SI; VASILJEVIĆ, Jelena, dr, Streliška 37a, 1000 Ljubljana, SI; ILIĆ, TOMIĆ, Tatjana, dr, Ruđera Boškovića 21, Prokuplje, RS

(57) Predmetni pronalazak se odnosi na razvoj novog antimikrobnog nanokompozitnog tekstilnog materijala koji se sastoji iz pamučne tkanine modifikovane (3-aminopropil) trietoksisilanom (APTES) i nanočestica CuO/Cu_2Oza potencijalnu primenu u medicini. Novi nanokompozit je dobijen redukcijom Cu^{2+} -jona adsorbovanih na pamučnoj tkanini prethodno modifikovanoj APTES-om. SEM i AAS analize su ukazale da veličina i količina nanočestica znatno zavisi od početne koncentracije rastvora bakar(II)-sulfata. Toksičnost nanokompozita prema ljudskim keratinocitima (HaCaT) i antimikrobna aktivnost prema širokom spektru Gram-negativnih bakterija, Gram-pozitivnih bakterija i kvasca takođe znatno zavisi od koncentracije upotrebljenog rastvora bakar(II)-sulfata. Pored odlične antimikrobne aktivnosti postignuto je i kontrolisano otpuštanje Cu^{2+}-jona sa tkanine u fiziološki rastvor.

(54) ANTIMICROBIAL NANOCOMPOSITE TEXTILE MATERIAL WITH CuO/Cu2O NANOPARTICLES

(57) The invention is related to the development of novel antimicrobial nanocomposite textile material based on cotton fabric modified with (3-aminopropyl) triethoxysilane (APTES) and CuO/Cu_2Onanoparticles with potential application in medicine. A novel nanocomposite is fabricated by the reduction of Cu^{2+} -ions adsorbed on the cotton fabric previously modified with APTES. SEM and AAS analyses indicated that the size and the amounts of synthesized nanoparticles are strongly affected by the initial concentration of copper(II)sulfate solution. The toxicity of nanocomposites to human keratinocytes (HaCaT) and antimicrobial activity against a wide range of Gram-negative bacteria, Gram-positive bacteria and yeast also strongly depend on the concentration of applied copper(II)sulfate solution. In addition to excellent antimicrobial activity, controlled release of Cu^{2+} -ions from the fabrics into physiological saline solution was obtained.

(51) ***A61L 27/00*** (2006.01) **(11) 2019/0610 A1**
A61L 27/12 (2006.01)
A61L 27/28 (2006.01)
B33Y 10/00 (2015.01)
(21) P-2019/0610 (22) 17.05.2019.

(54) OSTEOINDUKTIVNI KOŠTANI GRAFT NA BAZI NANOHIDROKSIAPATITA I KOPOLIMERA MLEČNE I GLIKOLNE KISELINE POLI(LAKTID-KO-GLIKOLID)-PLGA ZA REPARACIJU KOŠTANIH TKIVA DUGIH KOSTIJU

(71) ALBOS D.O.O., Orahovačka 19, 11222 Beograd, RS
(72) JOKANOVIĆ, Vukoman, dr, Orahovačka 19, 11222 Beograd, RS

(57) Predmetni pronalazak se odnosi na proces dobijanja osteoinduktivnih resorbilnih 3D graftova na bazi nanoHA i PLGA/PLA kao koštanih zamenika, metodom ekstruzionog štampanja. Takvi graftovi imaju potencijalnu primenu u reparaciji nadkritičnih koštanih defekata i defekata velikih dimenzija kod prekida kontinuiteta cevastih kostiju. Dizajn grafta obezbeđuje njegovu izvanredno visoku poroznost i izuzetne mehaničke karakteristike, što ga čini primenljivim i kod velikih koštanih defekata kosti koje se nalaze pod opterećenjem, što je jedinstven uspeh. Pored toga on poseduje izuzetno visoku osteoinduktivnost, koja omogućava brzu transformaciju grafta/implanta u novoformirano koštano tkivo, što je potvrđeno brojnim histološkim analizama. Pored toga, korišćenjem široke skale različitih in vitro testova (testovi na L929 fibroblastima i matičnim ćelijama izolovanim iz zubne pulpe, test genotoksičnosti na humanim limfocitima) i in vivo testova (test kutane i subkutane iritacije, test akutne toksičnosti), uključujući i test dugotrajne toksičnosti, utvrđeno je da je materijal netoksičan. Time je otvoren put za njegovu potencijalnu kliničku primenu u raznim granama implantologije, od maksilofacijalne hirurgije do ortopedije i rekonstruktivne hirurgije.

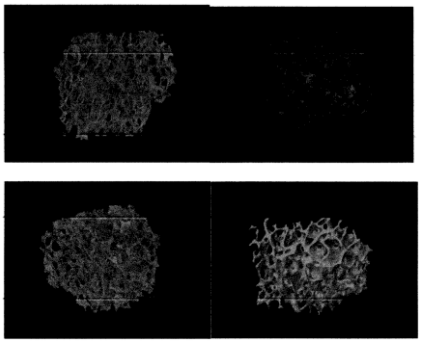

(54) OSTEOINDUCTIVE BONE GRAFT BASED ON NANOHYDROXYAPATITE AND COPOLYMER OF LACTIC AND GLYCOLIC ACID (POLYLACTIDE CO GLYCOLIDE)-PLGA FOR REPAIRING OF BONE TISSUES OF LONG BONES

(57) The present invention relates to a process for obtaining osteoinductive resorbable 3D grafts based on NanoHA and PLGA / PLA as bone substitutes, by the method of extrusion printing. Such grafts have potential application in the reparation of super-critical defects and bone defects of large dimensions with interruptions of tubular bones. Graft design ensures a remarkably high porosity and excellent mechanical characteristics, which makes it applicable also for large bone defects of the bones which are under load, which is a unique success. In addition, it possess extraordinary good osteoinductivity, allowing a rapid transformation of the graft / implant in a newly formed bone tissue, which was confirmed by numerous histological analyzes. Additionally, the non-toxicity of these grafts was approved by using a wide scale of various *in vitro* (assays on the L929 fibroblasts and stem cells derived from dental pulp, genotoxicity assay on human lymphocytes) and *in vivo* assays, (cutanous and subcutanous irritation, acute toxicity) including assay of long-term toxicity. This opens the way for its potential clinical application in various branches of implantology, from maxillofacial surgery to orthopedic and reconstructive surgery.

(51) ***B24B 7/22*** (2006.01) **(11) 2020/0285 A1**
B24B 9/06 (2006.01)
B24B 47/06 (2006.01)
B28D 1/14 (2006.01)
B28D 1/18 (2006.01)
B28D 1/30 (2006.01)
(21) P-2020/0285 (22) 07.05.2020.
(54) MAŠINA ZA POLIRANJE, GLODANJE I BUŠENJE GRANITA
(71) MIRIĆ, Milutin, Kneza Miloja Todorovića bb, 35000, Jagodina, RS
(72) MIRIĆ, Milutin, Kneza Miloja Todorovića bb, 35000, Jagodina, RS
(57) Mašina za poliranje, glodanje i bušenje granita je kamenorezačka mašina za pouzdano obavljanje svih neophodnih operacija u celini procesa završne obrade kamena, i kao takva služi za zamenu manuelne obrade granita mašinskom obradom. Mašina obuhvata radni motor (6) koji s jedne strane nosi alat, a koji je sa druge strane povezan sa hidrauličnim cilindrom (8), preko hidrauličnog cilindra (10)

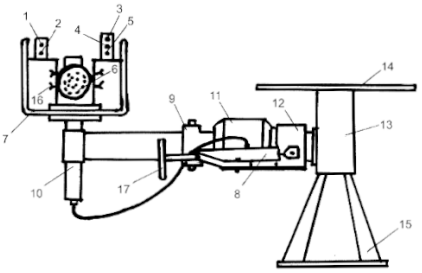

(54) GRANITE POLISHING, MILLING AND DRILLING MACHINE

(57) Granite polishing, milling and drilling machine is a stone-cutting machine for reliable performance of all necessary operations in the entire process of stone finishing, and as such serves to replace of the manual processing of granite by machining. The machine comprises a working motor (6) that carries a tool on one side and which is connected to the hydraulic cylinder (8), via a hydraulic cylinder (10) on the other side.

(51) ***B60R 13/10*** (2006.01) **(11) 2019/0569 A1**
G09F 7/18 (2006.01)
(21) P-2019/0569 (22) 09.05.2019.
(54) SIGURNOSNI MEHANIZAM ZA DRŽANjE TABLICE NA NOSAČU REGISTARSKE TABLICE
(71) JANKOVIĆ, Jovan, Partizanske avijacije 5, 11070 Novi Beograd, RS
(72) JANKOVIĆ, Jovan, Partizanske Avijacije 5, 11070 Novi Beograd, RS
(57) Sigurnosni mehanizam (1) za držanje tablice na nosaču registarske tablice pripada oblasti opreme vozila, a odnosi se na nosače registarskih tablica. Mehanizam (1) je gipki mehanizam koji se sastoji od tela (2) i poluga (3). Telo (2) je elastično i obrtno spojeno sa okvirom (9) nosača (4) pomoću poluga (3). Na okviru (9) su sa jedne strane izvedeni kanali (5) u koje su umetnuti i za okvir (9) elastično spojeni mehanizmi (1), a sa naspramne strane s okvirom (9) nosača (4) su čvrsto spojeni graničnici (6, 6a). Nosač (4) se sa karoserijom vozila čvrsto vezuje uz pomoć vijaka i navrtki. Registarska tablica (10) se gornjom ivicom podvuče ispod graničnika (6, 6a) i prisloni uz nosač (4). Tablica (10) je bočno ograničena okvirom (9) nosača (4), a sa donje strane je osigurana uz pomoć tela (2) mehanizama (1).

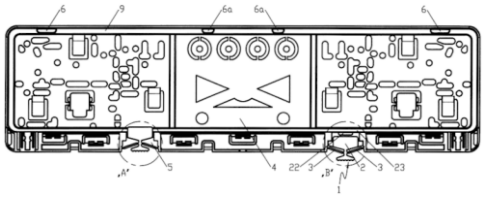

(54) SECURITY MECHANISM FOR LICENSE PLATE HOLDING ON THE LICENSE PLATE HOLDER

(57) Security mechanism for license plate holding on the license plate holder belongs to the field of vehicle equipment, and refers to the license plate holders. The mechanism (1) is a compliant mechanism consisted of a body (2) and levers (3). The body (2) is elastically and pivotally connected to the frame (9) of the holder (4) by levers (3). On one side of the frame (9) channels (5) are disposed, in which the mechanisms (1) are inserted and

elastically connected to the frame (9) and on the opposite side limit stops (6, 6a) are firmly connected to the frame (9) of the holder (4). The holder (4) is connected firmly by screws and screw nuts to the vehicle body . The license plate (10) is tucked in with its upper edge beneath the limit stops (6,6a) and leaned on the holder (4). The plate (10) is limited sidewise with the frame (9) of the holder (4), and on the lower side it is secured by the body (2) of the mechanism (1).

(51) ***B61L 23/00*** (2006.01) **(11) 2019/0601 A1**
B61L 25/00 (2006.01)
G05B 19/04 (2006.01)
G08C 17/00 (2006.01)
(21) P-2019/0601 (22) 16.05.2019.
(54) POSTUPAK I UNIVERZALNI UREĐAJ ZA BEZBEDNO UPRAVLJANJE ŽELEZNIČKIM VOZILIMA/VOZOVIMA NASTAO KORIŠĆENJEM OPTOELEKTRONSKOG UREĐAJA DAN/NOĆ ZA PREPOZNAVANJE OBJEKATA SA DALJINOMEROM I UREĐAJA ZA GEOGRAFSKO POZICIONIRANJE OBJEKATA NA ZEMLJI
(71) BABIĆ, Milovan, Nedeljka Gvozdenovića 10, 11070 Beograd, RS
(72) BABIĆ, Milovan, Nedeljka Gvozdenovića 10, 11070 Beograd, RS
(57) Поступак и универзални уређај за безбедно управљање железниким возилима / возовима, настао коришћењем оптоелектронског уређаја са даљиномером и уређаЈа за географско позиционирање објеката на земљи, спада у област заштите и управљања железниког возила/воза. Уређај се може реализовати на бази комерцијалне опреме и примењених комерцијалних технологија. Састоји се од комерцијалног контролера, нпр. PC 104 или панел PC, са стандарним комуникационим интерфејсима, аудио интерфејсом са звучником или аудиосистемом, меморијским интерфејсом са меморијом, те стандардним интерфејсом за дигитално/аналогну улазно излазну везу са опремом у возилу. Комуникација човек машина се реализује путем тач скрин екрана. ЕсенциЈална функционалност се остварује употребом оптоелектронског уређаја за препознавање објеката и/или уређаја за позиционирање, који су на главни контролер повезани стандардним комуникационим интерфејсом.

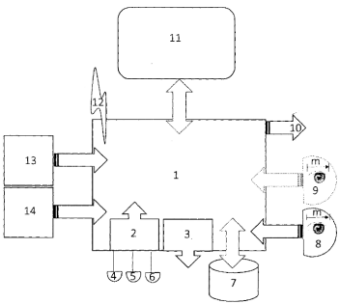

(54) UNIVERSAL DEVICE AND PROCEDURES FOR SAFETY MENAGEMENT OF RAILWAY VEHICLES&TRAINS BASED ON OPTOELECTONICS DEVICE DAY&NIGHT FOR RECOGNIZING FACILITIES WITH ASSISTACE OF RANGE FINDER AND DEVICE FOR GEOGRAFICAL POSITIONING OF OBJECTS ON THE GROUND

(57) The procedure and universal device (UD) for the safe management of railway vehicles/trains, created using an optoelectronic device with a rangefinder and a device for geographic positioning of objects on earth, fits into the field of protection and management of a railway vehicle/train. The device can be realized based on commercial equipment and applied commercial technologies. It consists of a commercial controller, e.g. PC 104 or panel PC, with standard communication interfaces, an audio interface with a speaker or audio system, a memory interface with memory unit, and a standard interface for digital/analog input-output connection with the equipment in the vehicle. Human-machine interface is realized via touch-screen. Basic functionality is achieved by using the optoelectronic device for recognition of the objects and/or geopositioning device, both connected to the main controller by the standard communication interface.

(51) ***E04B 1/41*** (2006.01) **(11) 2019/0629 A1**
E04B 2/08 (2006.01)
E04C 1/41 (2006.01)
(21) P-2019/0629 (22) 21.05.2019.
(54) PREFABRIKOVANI SENDVIČ PANEL OD ARMIRANOG BETONA I AUTOMATSKI ALAT SA POSEBNIM KONSTRUKCIONIM DIZAJNOM ZA IZRADU SENDVIČ PANELA SA POSEBNIM KONSTRUKCIONIM POVEZIVANJEM U SKELETNI SISTEM GRADNJE SA VISOKOM OTPORNOŠĆU NA SVE NEPOVOLJNE PRIRODNE UTICAJE, VISOKOM ENERGETSKOM EFIKASNOŠĆU I VREMENSKI BRZOM GRADNJOM

(71) NIKOLIĆ, Jovan, Šejkina 8g, 11000 Beograd, RS; VELLA, Maja, Stevana Hristića 8, 21000 Novi Sad, RS
(72) NIKOLIĆ, Jovan, Šejkina 8g, 11000 Beograd, RS
(74) MICIĆ, Olivera, Radnička 10/1, 21000 Novi Sad
(57) Sendvič panel je prefabrikovani element, prikazan na SI.7, 8 i 23, koji se koristi za gradnju objekata svih namena. Suština pronalaska je konstrukcija panela, sa posebno konstruisanim držačima, prikazanim na SI. 1, 2, 3, 4 i 5, svih betonskih delova sendvič panela i sa unutrašnjom izolacijom, prikazanom na SL.7, 8, 10 i 11, koja omogućava visoku enegetsku efikasnost i znatno smanjenje gubitaka energije. lzolacija je pri tome neprekidna (5, 6) i omogućena je ventilirajuća fasada (6A) što još u većoj meri doprinosi smanjenju gubitaka energije Na svim spojevima sendvič panela, sa svim

stubovima (7), nosežim gredama (8) i tavanicama (9) i (10), sprečena je kondezacija i pojava vlage. Konstrukcija panela je takva da omogućava gradnju visoke spratnosti bilo kojih objekata stvarajući skeletni monolitni sistem gradnje. Sami sendvić paneli su konstrukcioni a ujedno i oplata za stubove (7) i noseće grede (8). Čelični automatski alat, prikazan na SI.31, je namenjen za proizvodnju prefabrikovanih elemenata i sendvič panela, prikazanih na SI 6, 7, 8, 9, 10, 11, 12, 13 i 14, za potrebe gradnje objekata svih namena. Suština pronalaska je konstrukcija automatskog alata koji može menjati svoje dimenzije, kao što je prikazano na SI 52, 53, 55 i 56, bez dodavanja novih elemenata i delova, prema SI.31, 46, 47, 48 i 49. Tehničko rešenje automatskog alata omogućava, da se promena svih dimenzija automatskih alata odvija softverski. Suština je, da se u automatskom alatu može koristiti bilo koji materijali za izlivanje elemenata kao i mogućnost korišćenja bilo koje vrste izolacije u sendvič panelima. Suština pronalaska automatskog alata se odnosi na mnogo bržu proizvodnju prefabrikovanih elemenata bez potrebe, da se automatski alat transportuje radi promene mesta. Sve potrebe proizvodnje elemenata odvijaju se u automatskom alatu bez potrebe promene mesta izlivanja ili sušenja.

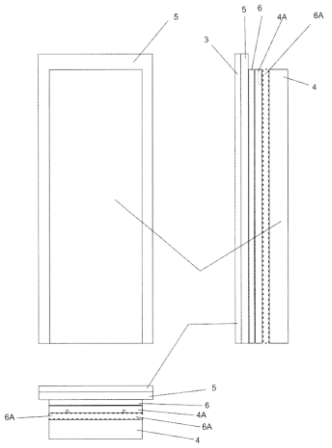

(54) PREFABRICATED SANDWICH PANELS OF REINFORCED CONCRETE AND AUTOMATIC TOOL WITH SPECIAL STRUCTURAL DESIGNS FOR MAKING SANDWICH PANELS WITH SPECIAL STRUCTURAL CONNECTION IN THE SKELETAL SYSTEM OF CONSTRUCTION WITH HIGH RESISTANCE TO ANY ADVERSE NATURAL INFLUENCE, HIGHLY ENERGY-EFFICIENT AND FAST CONSTRUCTION

(57) The sandwich panel is a prefabricated element, shown on Fig.7, 8 and 23, which is used for the construction of buildings for all purposes. The essence of the invention is the construction of the panel, with specially designed holders, shown on Fig. 1, 2, 3, 4 and 5, all concrete parts of sandwich panels and with internal insulation, SL.7, 8,10 and 11, which enables high energy efficiency and significant reduction of energy losses. The insulation is continuous (5, 6) and a ventilated fasade (6A) is enabled, which further contributes to the reduction of energy losses. At all joints of the sandwich panel, with all columns (7), supporting beams (8) and ceilings (9) and (10), condensation and moisture are prevented. The construction of the panel is such that it enables the construction of high floors of any buildings, creating a skeletal monolithic construction system. The sandwich panels themselves are structural and at the same time the formwork for the pillars (7) and the supporting beams (8). Steel automatic tool, shown on Fig.31 is intended for the production of prefabricated elements and sandwich panels shown on Fig. 6, 7, 8, 9,10, 11, 12, 13 and 14, for the construction of buildings for all purposes.The essence of the invention is the construction of an automatic tool that can change its dimensions, as shown on Fig. 52, 53, 55 and 56, without adding new elements and parts, as in Fig.31,46,47,48 and 49. The technical solution of the automatic tool enables the change of all dimensions of the automatic tools to take place in software. The essence is that any materials for casting elements can be used in the automatic tool, as well as the possibility of using any type of insulation in sandwich panels. The essence of the invention of the automatic tool refers to the much faster production of prefabricated elements without the need to transport the automatic tool to change the place. All the needs of the production of the elements take place in an automatic tool without the need to change the place of pouring or drying.

---

(51) ***F01B 29/12*** (2006.01) **(11) 2019/0546 A1**
F01K 21/02 (2006.01)
F01K 21/04 (2006.01)
(21) P-2019/0546 (22) 30.04.2019.
(54) MOTOR NA VODU
(71) STANOJEVIĆ, Slobodan, 12 Stayner Court, Chelsea VIC 3196, Melbourne, AU
(72) STANOJEVIĆ, Slobodan, 12 Stayner Court, Chelsea VIC 3196, Melbourne, AU
(74) STANOJEVIĆ, Srbislava, Đ.A.Kun-a br.3/8, 19210 Bor
(57) Motor na vodu vrši mehanički rad na osnovu sabijenog vazduha i parne eksplozije vode. Proces rada motora objedinjuje principe rada parnih mašina i dizel motora, bez procesa sagorevanja. Ceo proces transformacije i dobijanja parne energije se odvija u samom cilindru motora sabijanjem vazduha, u taktu kompresije, povećanjem pritiska i temperature, i parne eksplozije ubrizgane vode u cilindar, u taktu ekspanzije. Kada ubrizgana voda, u vidu magle, dođe u dodir sa užarenim vazduhom u cilindru, temperature znatno više

od kritične Tk = 374°C, može se skoro istovremeno pretvoriti u paru oslobadjajući ogromnu energiju, to se zove parna eksplozija. Stvorena energija pare, dejstvom na čelo klipa, pravolinijsko kretanje klipa pretvara u rotaciono kretanje kolenastog vratila i tako vrši koristan mehanički rad. Ciklično ponavljanje se obezbeđuje preko akumulirane energije na zamajcu. Stvaranjem uslova za parnu eksploziju ubrizgane vode u cilindru sa klipom, i njeno ciklično ponavljanje, stvorili smo uslove za rad motora na vodu.

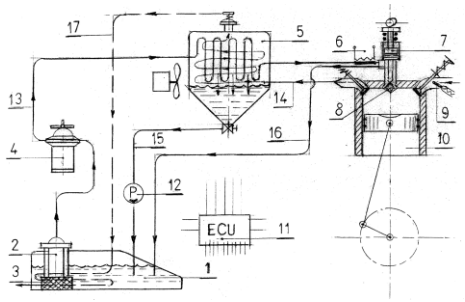

(54) WATER ENGINE

(57) Water engine exerts mechanical work based on compressed gas and steam explosion of water. The engine working process combines the principles of operation of steam engines and diesel engines, without the combustion process. The entire process of transforming and obtaining steam energy takes place in the cylinder itself by compression of air, in the compression stroke, by increasing pressure and temperature, and steam explosion of injected water in the expansion stroke. When injected water, in the form of fog, comes into contact with the glowing air in the cylinder, temperatures much higher than the critical Tk = 374°C, can almost simultaneously turn into a vapor liberating enormous energy, this is called steam explosion. Created energy of steam, with the action on the piston forehead, converts the straight piston movement into the rotational motion of the crankshaft and thus performs useful mechanical work. A cyclic repetition is provided through the accumulated energy on the flywheel. By creating the conditions for steam explosion of the injected water in the piston cylinder, and its cyclical repetition, we created conditions for the operation of the engine running on the water.

(51) ***F26B 9/00*** (2006.01) **(11) 2019/0647 A1**
(21) P-2019/0647 (22) 24.05.2019.
(54) UNIVERZALNA SEKCIJSKA SUŠARA SA EKONOMAJZEROM
(71) CEROVINA, Andrija, Katarine Bogdanović 19, 11030 Beograd, RS
(72) CEROVINA, Andrija, Katarine Bogdanović 19, 11030 Beograd, RS

(57) Pronalazak, univerzalna sekcijska sušara sa ekonomajzerom je uređaj naročito primenjiv za poljoprivredno domaćinstvo kao i biznis sušenim biljnim i prehrambenim proizvodima. Sekcijska izvedba i energetsko rešenje uz jednostavno posluživanje i prilagođavanje potrebama su glavne prednosti za konkurentno tržište. U tehničkim sekcijama je smešten toplotni izvor i ekonomajzer vazduh/vazduh i dimni gas/vazduh-voda, sa značajnom energetskom efikasnosti i manjim troškovima. Mogućnost loženja je čvrsto gorivo, i zajednički ventilator za cirkulaciju vazduha preko polica u jednoj ili dve sekcije kao jednodelna i dvodelna za sušenje proizvoda. Prema potrebi može se u sekcijama i policama vršiti namensko podešavanje u skladu sa tehnološkim zahtevom sušenja kao i montaža dvodelne sušare do kapaciteta 2 tone. Primenjeni materijali kao prohron za izradu saća omogućavaju čišćenje i daju maks.uslove da se udovolji i sanitarnim propisima kod sušenja svih vrsta proizvoda.

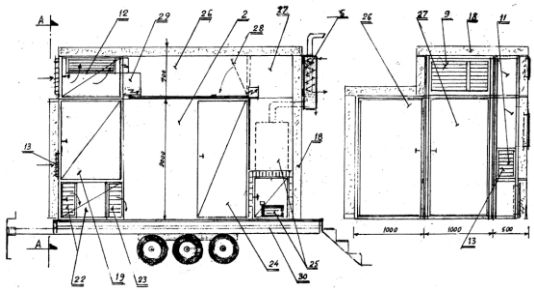

(54) UNIVERSAL SECTIONAL DRYER WITH ECONOMIZER

(57) The invention, universal sectional dryer with economizer is a device especially applicable for agricultural household as well as business with dried plant and food products. Sectional performance and energy solution with easy operation and adaptation to needs are the main advantages for a competitive market. The technical sections house a heat source and an air / air and flue gas / air-water economizer, with significant energy efficiency and lower costs. The possibility of heating is solid fuel, and a common fan for air circulation through the shelves in one or two sections as one-part and two-part for drying the product. If necessary, in the sections and shelves, special adjustment can be performed in accordance with the technological requirement of drying, as well as the installation of a two-part dryer up to a capacity of 2 tons. The materials used, such as prochron for the production of honeycombs, enable cleaning and provide maximum conditions for meeting the sanitary regulations when drying all types of products.

ОБЈАВА УПИСАНИХ ПРОМЕНА У ПРИЈАВАМА ПАТЕНАТА / Publications of Entered Changes in Patent Applications

16.10.2020. - 15.11.2020. године

Промена имена/адресе

Име или адреса подносиоца пријаве патента број **П-2018/0301** промењена је у JEREMIJEVIĆ, Vojin, Tomaša Ježa 11, stan 7, 11000 Beograd, RS;

Промена пренос права

За пријаву патента број **П-2019/1683** извршен је пренос на IGRUTINOVIĆ, Predrag, Oplanići 200, 36000 Kraljevo, RS;

За пријаву патента број **П-2019/1684** извршен је пренос на IGRUTINOVIĆ, Predrag, , 36000 Kraljevo, RS;

За пријаву патента број **П-2019/1685** извршен је пренос на IGRUTINOVIĆ, Predrag , Oplanići 200, 36000 Kraljevo, RS;

РЕГИСТРОВАНИ ПАТЕНТИ / Patents granted

(51) ***A01G 9/14*** (2006.01) **(11) 60913 B1**
A01F 25/13 (2006.01)
B32B 7/06 (2019.01)
B32B 27/08 (2006.01)
B32B 27/30 (2006.01)
B32B 27/32 (2006.01)
B32B 27/34 (2006.01)
B32B 33/00(2006.01)
(21) **P-2020/1212** (22) 01.02.2012.
(30) GB 20.04.2011. 201106677
(96) 01.02.2012. 12153448.1
(97) 23.09.2020. EP2514301 B 2020/39 EN
(54) VIŠESLOJNI PLASTIČNI FILM SA ODVOJIVIM SLOJEVIMA ZA PREKRIVANJE NADUVAVAJUĆEG PLASTENIKA
MULTILAYER PLASTIC FILM WITH SEPARABLE LAYERS FOR COVERING OF INFLATED GREENHOUSE
(73) PLASTIKA KRITIS S.A., PO Box 1093, Iraklion, 711 10 Crete, GR
(72) LEMPIDAKIS Ioannis, Plastika Kritis S.A., PO Box 1093, Iraklion, 711 10 Crete, GR; LEMPIDAKIS, Emmanouil, Plastika Kritis S.A., PO Box 1093, Iraklion, 711 10 Crete, GR; LEMPIDAKIS, Michail, Plastika Kritis S.A., PO Box 1093, Iraklion, 711 10 Crete, GR
(74) ŽIVKOVIĆ, Zoran, Alekse Nenadovića 16, 11000 Beograd

---

(51) ***A01G 17/02***(2006.01) **(11) 60925 B1**
(21) **P-2020/1230** (22) 15.06.2011.
(30) ES 10.09.2010. 201030922 U
(86) WO 15.06.2011. PCT/ES2011/070429
(87) WO 15.03.2012. WO 2012/032199
(96) 15.06.2011. 11823104.2
(97) 15.07.2020. EP2614699 B 2020/29 EN
(54) UREĐAJ ZA PROREĐIVANJE I PRIKUPLJANJE CVETOVA
DEVICE FOR THINNING AND HARVESTING FLOWERS
(73) SAGARRA, DOLSET, Juan Antonio, Avda. Aragón 207, Polígono San Simón, Fraga, 22520 Huesca, ES; SAGARRA, DOLSET, Jose Maria, Avda. Aragón 207, Polígono San Simón, Fraga, 22520 Huesca, ES
(72) SAGARRA, DOLSET, Juan Antonio, Avda. Aragón 207, Polígono San Simón, Fraga, 22520 Huesca, ES; SAGARRA, DOLSET, Jose Maria, Avda. Aragón 207, Polígono San Simón, Fraga, 22520 Huesca, ES
(74) ŽIVKO MIJATOVIĆ AND PARTNERS DOO BEOGRAD, Studentski trg 4, 11000 Beograd

(51) ***A01K 67/027***(2006.01) **(11) 60886 B1**
C07K 16/00 (2006.01)
C12N 15/85 (2006.01)
C12N 15/90(2006.01)
(21) **P-2020/1205** (22) 03.11.2017.
(30) US 04.11.2016. 201662417845 P
US 04.10.2017. 201762567932 P
(86) WO 03.11.2017. PCT/US2017/060006
(87) WO 12.07.2018. WO 2018/128691
(96) 03.11.2017. 17863293.1
(97) 29.07.2020. EP3407709 B 2020/31 EN
(54) NE-HUMANE ŽIVOTINJE KOJE IMAJU KONSTRUISANI LOKUS IMUNOGLOBULINSKOG LAMBA LAKOG LANCA
NON-HUMAN ANIMALS HAVING AN ENGINEERED IMMUNOGLOBULIN LAMBDA LIGHT CHAIN LOCUS
(73) REGENERON PHARMACEUTICALS, INC., 777 Old Saw Mill River Road, Tarrytown, NY 10591-6706, US
(72) GUO, Chunguang, c/o Regeneron Pharmaceuticals Inc., 777 Old Saw Mill Rover Road, Tarrytown, NY 10591, US; HARRIS, Faith, c/o Regeneron Pharmaceuticals Inc., 777 Old Saw Mill Rover Road, Tarrytown, NY 10591, US; VORONINA, Vera, c/o Regeneron Pharmaceuticals Inc., 777 Old Saw Mill Rover Road, Tarrytown, NY 10591, US; MCWHIRTER, John, c/o Regeneron Pharmaceuticals Inc., 777 Old Saw Mill Rover Road, Tarrytown, NY 10591, US; LEVENKOVA, Natasha, c/o Regeneron Pharmaceuticals Inc., 777 Old Saw Mill Rover Road, Tarrytown, NY 10591, US; MACDONALD, Lynn, c/o Regeneron Pharmaceuticals Inc., 777 Old Saw Mill Rover Road, Tarrytown, NY 10591, US; TU, Naxin, c/o Regeneron Pharmaceuticals Inc., 777 Old Saw Mill Rover Road, Tarrytown, NY 10591, US; MURPHY, Andrew, J., c/o Regeneron Pharmaceuticals Inc., 777 Old Saw Mill Rover Road, Tarrytown, NY 10591, US
(74) VLAHOVIĆ, Slobodan, Radoja Dakića 35/32, 11070 Novi Beograd

---

(51) ***A01N 25/18*** (2006.01) **(11) 60960 B1**
A01N 25/26 (2006.01)
A01N 37/02 (2006.01)
A01P 17/00 (2006.01)
A01P 19/00 (2006.01)
(21) **P-2020/1228** (22) 11.11.2015.
(30) EP 11.11.2014. 14192683
(86) WO 11.11.2015. PCT/EP2015/076354
(87) WO 19.05.2016. WO 2016/075205
(96) 11.11.2015. 15791669.3
(97) 29.07.2020. EP3217791 B 2020/31 DE

(54) ČESTICE ZA KONTROLISANO OSLOBAĐANJE AKTIVNIH SASTOJAKA
PARTICLES FOR THE RELEASE OF ACTIVE INGREDIENTS
(73) LITHOS CROP PROTECT GMBH, Wirtschaftspark Straße 2/8, 4482 Ennsdorf, AT
(72) RAMETSTEINER, Karl, Reisingerweg 4, A-4040 Linz, AT
(74) PETOŠEVIĆ DOO BEOGRAD, Bulevar oslobođenja 87, 11040 Beograd

(51) ***A01N 27/00*** (2006.01) **(11) 60871 B1**
A01P 7/04(2006.01)
(21) **P-2020/1169** (22) 24.05.2017.
(30) BE 30.05.2016. 201605397
(86) WO 24.05.2017. PCT/EP2017/062673
(87) WO 07.12.2017. WO 2017/207408
(96) 24.05.2017. 17727546.8
(97) 01.07.2020. EP3457846 B 2020/27 EN
(54) UPOTREBA 9-TRIKOZENA ZA KONTROLU DROSOPHILA SUZUKII
USE OF 9-TRICOSENE TO CONTROL DROSOPHILA SUZUKII
(73) GLOBACHEM NV, Lichtenberglaan 2019, 3800 Sint-Truiden, BE; VIB VZW, Rijvisschestraat 120, 9052 Gent, BE; KATHOLIEKE UNIVERSITEIT LEUVEN, KU Leuven Research & Development, Waaistraat 6, Bus 5105, 3000 Leuven, BE
(72) ZWARTS, Liesbeth Marie Renée, Papenveld 4, 3212 Pellenberg, BE; SNELLINGS, Yannick Maria, Renaat Veremanslaan 3, 3001 Heverlee, BE; CALLAERTS, Patrick Frans Karel, Brabantsebaan 65, 3271 Scherpenheuvel-Zichem, BE; DENRUYTER, Lieven, Lichtenberglaan 2019, 3800 Sint-Truiden, BE
(74) ŽIVKO MIJATOVIĆ AND PARTNERS DOO BEOGRAD, Studentski trg 4, 11000 Beograd

(51) ***A01N 41/06*** (2006.01) **(11) 60906 B1**
A61K 31/18 (2006.01)
C07D 209/18(2006.01)
C07D 209/49(2006.01)
C07D 213/64(2006.01)
C07D 213/73(2006.01)
C07D 231/20(2006.01)
C07D 235/24(2006.01)
C07D 239/34(2006.01)
C07D 401/04(2006.01)
C07D 403/10(2006.01)
C07D 403/12(2006.01)
C07D 407/12(2006.01)
C07D 413/14(2006.01)
(21) **P-2020/1210** (22) 06.10.2015.
(30) US 06.10.2014. 201462060182 P
US 11.02.2015. 201562114767 P
US 27.04.2015. 201562153120 P
(86) WO 06.10.2015. PCT/US2015/054316
(87) WO 14.04.2016. WO 2016/057572
(96) 06.10.2015. 15849396.5
(97) 05.08.2020. EP3203840 B 2020/32 EN
(54) MODULATORI REGULATORA TRANSMEMBRANSKE PROVODLJIVOSTI ZA CISTIČNU FIBROZU
MODULATORS OF CYSTIC FIBROSIS TRANSMEMBRANE CONDUCTANCE REGULATOR
(73) VERTEX PHARMACEUTICALS INCORPORATED, 50 Northern Avenue, Boston, MA 02210, US
(72) MILLER, Mark, Thomas, 5075 La Jolla Blvd. 9, San Diego, CA 92109, US; ANDERSON, Corey, 7565 Charmant Drive, Unit 502, San Diego, CA 92122, US; ARUMUGAM, Vijayalaksmi, 506 Camino De La Paz, San Marcos, CA 92078, US; BEAR, Brian, Richard, 7010 Sitio Corazon, Carlsbad, CA 92009, US; BINCH, Hayley, Marie, 1406 Flair Drive, Encinitas, CA 92024, US; CLEMENS, Jeremy, J., 4394 Mistral Place, San Diego, CA 92130, US; CLEVELAND, Thomas, 4431 Vision Drive, No. 7, San Diego, CA 92121, US; CONROY, Erica, 220 East Dreshler Avenue, Columbus, OH 43206, US; COON, Timothy, Richard, 3022 Rancho Del Canon, Carlsbad, CA 92009, US; FRIEMAN, Bryan, A., 3856 La Jolla Village Drive, La Jolla, CA 92037, US; GROOTENHUIS, Peter, Diederik, Jan, 4801 Riding Ridge Road, San Diego, CA 92130, US; GROSS, Raymond, Stanley, 14122 Los Nietos Avenue, Poway, CA 92064, US; HADIDA-RUAH, Sara, Sabina, 2356 Torrey Pines, La Jolla, CA 92037, US; KHATUYA, Haripada, 13624 Via Cima Bella, San Diego, CA 92129, US; JOSHI, Pramod, Virupax, 13023 Old West Avenue, San Diego, CA 92129, US; KRENITSKY, Paul, John, 11045 Alonda Court, San Diego, CA 92126, US; LIN, Chun-Chieh, 15665 Caldas De Reyes, San Diego, CA 92128, US; MARELIUS, Gulin, Erdogan, 11482 Azucena Drive, San Diego, CA 92124, US; MELILLO, Vito, 625 E 7th Avenue, Escondido, CA 92025, US; MCCARTNEY, Jason, 1428 Kings Cross Drive, Cardiff by the Sea, CA 92007, US; NICHOLLS, Georgia, McGaughey, 77 Washington Street, Winchester, MA 01890, US; PIERRE, Fabrice, Jean, Denis, 3244 Caminito Eastbluff, Apt. 40, La Jolla, CA 92037, US; SILINA, Alina, 7160 Shore Line Drive, No. 4308, San Diego, CA 92122, US; TERMIN, Andreas, P., 20801 Wandering Road, Encinitas, CA 92024, US; UY, Johnny, 3935 Louisiana Street, San Diego, CA 92104, US; ZHOU, Jinglan, 4466 Shorepointe Way, San Diego, CA 92130, US
(74) BOGDANOVIĆ, Dejan i ost., Vlajkovićeva 28, 11000 Beograd

(51) ***A01N 43/42*** (2006.01) **(11) 60932 B1**
C07D 215/54(2006.01)
(21) **P-2020/1240** (22) 07.03.2017.
(30) EP 10.03.2016. 16159707
EP 01.02.2017. 17154212

(86) WO 07.03.2017. PCT/EP2017/055273
(87) WO 14.09.2017. WO 2017/153380
(96) 07.03.2017. 17709075.0
(97) 05.08.2020. EP3426032 B 2020/32 EN
(54) MICROBIOCIDNI DERIVATI HINOLIN (TIO)KARBOKSAMIDA
MICROBIOCIDAL QUINOLINE (THIO)CARBOXAMIDE DERIVATIVES
(73) SYNGENTA PARTICIPATIONS AG, Rosentalstrasse 67, 4058 Basel, CH
(72) WEISS, Matthias, Syngenta Crop Protection AG, Schaffhauserstrasse, 4332 Stein, CH; BOU HAMDAN, Farhan, Syngenta Crop Protection AG, Schaffhauserstrasse, 4332 Stein, CH; QUARANTA, Laura, Syngenta Crop Protection AG, Schaffhauserstrasse, 4332 Stein, CH
(74) MITROVIĆ, Predrag, Alaska 36, 11080 Beograd-Zemun

---

(51) ***A01N 63/00*** (2020.01) **(11) 60970 B1**
C05F 11/02 (2006.01)
C05G 3/00 (2020.01)
C12N 1/20 (2006.01)
C12N 11/00 (2006.01)
C12R 1/07(2006.01)
(21) **P-2020/1192** (22) 13.04.2016.
(30) DE 14.04.2015. 102015004809
(86) WO 13.04.2016. PCT/DE2016/000159
(87) WO 20.10.2016. WO 2016/165685
(96) 13.04.2016. 16727286.3
(97) 08.07.2020. EP3282847 B 2020/28 DE
(54) SELEKCIJA I UPOTREBA BACILLUS SOJEVA TOLERANTNIH NA HLADNO KAO BIOLOŠKIH FITOSTIMULATORA
SELECTION AND USE OF COLD-TOLERANT BACILLUS STRAINS AS BIOLOGICAL PHYTOSTIMULATORS
(73) ABITEP GMBH, Glienicker Weg 185, 12489 Berlin, DE
(72) BORRISS, Rainer, Marienstr. 27a, 17489 Greifswald, DE; DIETEL, Kristin, Blumenthalstr. 3, 10783 Berlin, DE; BEIFORT, Paul, Sterndamm 39, 12487 Berlin, DE
(74) PETOŠEVIĆ DOO BEOGRAD, Bulevar oslobođenja 87, 11040 Beograd

---

(51) ***A01P 1/00*** (2006.01) **(11) 60949 B1**
A01N 59/00 (2006.01)
B65B 25/00 (2006.01)
B65B 55/18 (2006.01)
B65D 25/14 (2006.01)
B65D 85/72(2006.01)
(21) **P-2020/1214** (22) 13.11.2017.
(30) US 13.11.2016. 201662421348 P
(86) WO 13.11.2017. PCT/US2017/061389
(87) WO 17.05.2018. WO 2018/089933
(96) 13.11.2017. 17805366.6
(97) 15.07.2020. EP3468878 B 2020/29 EN
(54) AGENSI I SISTEMI KOJI OSLOBAĐAJU ANTIMIKROBNI GAS I POSTUPCI NJIHOVE UPOTREBE
ANTIMICROBIAL GAS RELEASING AGENTS AND SYSTEMS AND METHODS FOR USING THE SAME
(73) CSP TECHNOLOGIES, INC., 960 West Veterans Boulevard, Auburn, Alabama 36832, US
(72) FREEDMAN, Jonathan, R., 2213 Brenton Lane, AuburnAlabama 36830, US; GUPTA, Deepti, S., 11801 Brandons Court, Glenn AllenVirginia 23059, US; JOHNSTON, Michael, A., 3197 Ivory Trail SW, MariettaGeorgia 30060, US; BELFANCE, John, 5201 Summer Brooke Lane, Phenix CityAlabama 36867, US
(74) MITROVIĆ, Predrag, Alaska 36, 11080 Beograd-Zemun

---

(51) ***A23J 3/14*** (2006.01) **(11) 61006 B1**
A21D 2/26 (2006.01)
A21D 2/36 (2006.01)
(21) **P-2020/1313** (22) 04.06.2018.
(96) 04.06.2018. 18175668.5
(97) 02.09.2020. EP3578053 B 2020/36 EN
(54) METOD ZA PROIZVODNJU PREHRAMBENOG PROIZVODA
METHOD FOR MANUFACTURING A FOOD PRODUCT
(73) VERSO FOOD OY, Tekniikantie 4 C, 02150 Espoo, FI
(72) SAARINEN, Leena, Vattuniemenkatu 10 A 42, 00210 Helsinki, FI; LAUKKALA, Elli, Nyykoolinkatu 19 A 17, 60100 Seinäjoki, FI
(74) VLAHOVIĆ, Slobodan, Radoja Dakića 35/32, 11070 Novi Beograd

---

(51) ***A24B 13/02*** (2006.01) **(11) 60995 B1**
A24B 15/167(2020.01)
(21) **P-2020/1308** (22) 02.05.2014.
(30) EP 02.05.2013. 13166240
(86) WO 02.05.2014. PCT/EP2014/058993
(87) WO 06.11.2014. WO 2014/177696
(96) 02.05.2014. 14725379.3
(97) 16.09.2020. EP2991511 B 2020/38 EN
(54) ISPARAVAJUĆI MATERIJAL I KAPSULA
VAPORISABLE MATERIAL AND CAPSULE
(73) JT INTERNATIONAL SA, 8 rue Kazem Radjavi, 1202 Geneva, CH
(72) YILMAZ, Ugurhan, 25 Baddesley Close, North Baddesley, Southampton S052 9DR, GB; SUZUKI, Toshifumi, Chemin du Connétable 6, CH-1223 Cologny, CH; MOONEY, Barry, 24 Galgorm Lodge, Ballymena Co Antrim BT42 1GL, GB; GOLOVANOVA, Tatiana, Weidegasse 52, 54290 Trier, DE
(74) MITROVIĆ, Predrag, Alaska 36, 11080 Beograd-Zemun

(51) ***A24D 3/10*** (2006.01) **(11) 60947 B1**
A24D 1/00 (2020.01)
A24D 3/02 (2006.01)
A24D 3/04 (2006.01)
A24D 3/06 (2006.01)
A24F 1/30 (2006.01)
A24F 13/02 (2006.01)
A24F 47/00 (2020.01)
D02G 1/00 (2006.01)
D02G 1/12 (2006.01)
D02G 1/14 (2006.01)
(21) **P-2020/1181** (22) 05.11.2012.
(30) US 03.11.2011. 201113288261
(86) WO 05.11.2012. PCT/US2012/063573
(87) WO 10.05.2013. WO 2013/067511
(96) 05.11.2012. 12845824.7
(97) 22.07.2020. EP2773230 B 2020/30 EN
(54) PROIZVODI OD TRAKA OD VIŠEVLAKNASTIH NITI VISOKOG DENIERA PO FILAMENTU I NISKOG UKUPNOG DENIERA
PRODUCTS OF HIGH DENIER PER FILAMENT AND LOW TOTAL DENIER TOW BANDS
(73) ACETATE INTERNATIONAL LLC, Suite 900N, 222 W. Las Colinas Blvd., Irving, TX 75039, US
(72) BUNDREN, Christopher, M., 606 Floyd Street, Blacksburg, VA 24060, US; SANDERSON, William, S., 1304 Grissom Lane, Blacksburg, VA 24060, US; BUSBY, Paul, 606 Floyd Street, Blacksburg, VA 24060, US; CLARK, Edward, J., 802 Fort Branch Rd., Pearisburg, VA 24134, US
(74) AOD MSA IP – MILOJEVIĆ SEKULIĆ ADVOKATI, Karađorđeva 65, 11000 Beograd

---

(51) ***A47J 36/34*** (2006.01) **(11) 60890 B1**
A47J 47/16 (2006.01)
(21) **P-2017/1191** (22) 20.11.2017.
(43) 31.05.2019.
(54) PODMETAČ ZA POSUĐE
TRIVET
(73) LEBEDEV, Goran, Damjana Maksića 9/8, 37240 Trstenik, RS
(72) LEBEDEV, Goran, Damjana Maksića 9/8, 37240 Trstenik, RS

---

(51) ***A61C 3/02*** (2006.01) **(11) 60923 B1**
A61B 17/16 (2006.01)
A61C 8/00 (2006.01)
(21) **P-2020/1224** (22) 19.09.2017.
(30) DE 31.10.2016. 102016120755
(86) WO 19.09.2017. PCT/DE2017/200097
(87) WO 03.05.2018. WO 2018/077354
(96) 19.09.2017. 17791569.1
(97) 15.07.2020. EP3331470 B 2020/29 DE
(54) HIRURŠKI INSTRUMENT
SURGICAL INSTRUMENT
(73) ZASTROW, Frank, Werderstraße 48, 69120 Heidelberg, DE
(72) ZASTROW, Frank, Werderstraße 48, 69120 Heidelberg, DE
(74) ŽIVKO MIJATOVIĆ AND PARTNERS DOO BEOGRAD, Studentski trg 4, 11000 Beograd

---

(51) ***A61K 8/362*** (2006.01) **(11) 60975 B1**
A61K 8/36 (2006.01)
A61K 8/41 (2006.01)
A61K 8/46 (2006.01)
A61Q 5/08 (2006.01)
A61Q 5/10 (2006.01)
A61Q 5/12 (2006.01)
(21) **P-2020/1275** (22) 15.05.2015.
(30) US 16.05.2014. 201461994709 P
(86) WO 15.05.2015. PCT/US2015/031166
(87) WO 19.11.2015. WO 2015/175986
(96) 15.05.2015. 15725209.9
(97) 29.07.2020. EP3142637 B 2020/31 EN
(54) FORMULACIJE KERATINSKOG TRETMANA I POSTUPCI
KERATIN TREATMENT FORMULATIONS AND METHODS
(73) OLAPLEX, INC., 800 Boylston Street, Boston, MA 02199, US
(72) PRESSLY, Eric, D., 1520A Miramar Beach, Santa Barbara, CA 93108, US; HAWKER, Craig, J., 1420 Greenworth Place, Santa Barbara, CA 93108, US
(74) BOGDANOVIĆ, Dejan i ost., Vlajkovićeva 28, 11000 Beograd

---

(51) ***A61K 9/10*** (2006.01) **(11) 60951 B1**
A61K 9/127 (2006.01)
A61P 31/04 (2006.01)
(21) **P-2020/1252** (22) 13.06.2013.
(30) EP 14.06.2012. 12171924
EP 29.01.2013. 13153039
(86) WO 13.06.2013. PCT/EP2013/062207
(87) WO 19.12.2013. WO 2013/186286
(96) 13.06.2013. 13732388.7
(97) 05.08.2020. EP2861214 B 2020/32 EN
(54) LIPOZOMI PRILAGOĐENI ZA LEČENJE BAKTERIJSKIH INFEKCIJA
TAILORED LIPOSOMES FOR THE TREATMENT OF BACTERIAL INFECTIONS
(73) UNIVERSITÄT BERN, Verwaltungsdirektion Hochschulstrasse 4, 3012 Bern, CH
(72) BABIYCHUK, Eduard, Bierhübeliweg 29, CH-3012 Bern, CH; DRAEGER, Annette, Nydeggstalden 10, CH-3011 Bern, CH
(74) BOGDANOVIĆ, Dejan i ost., Vlajkovićeva 28, 11000 Beograd

(51) ***A61K 9/127*** (2006.01) **(11) 61002 B1**
A61K 39/00 (2006.01)
A61K 48/00 (2006.01)
(21) **P-2020/1186** (22) 25.03.2013.
(30) WO 26.03.2012. PCT/EP2012/001319
(96) 25.03.2013. 18171522.8
(97) 05.08.2020. EP3427723 B 2020/32 EN
(54) FORMULACIJA RNK ZA IMUNOTERAPIJU
RNA FORMULATION FOR IMMUNOTHERAPY
(73) BIONTECH RNA PHARMACEUTICALS GMBH, An der Goldgrube 12, 55131 Mainz, DE; TRON - TRANSLATIONALE ONKOLOGIE AN DER UNIVERSITÄTSMEDIZIN DER JOHANNES GUTENBERG- UNIVERSITÄT MAINZ GEMEINNÜTZIGE GMBH, Freiligrathstrasse 12, 55131 Mainz, DE
(72) SAHIN, Ugur, Philipp-von-Zabern-Platz 1, 55116 Mainz, DE; HAAS, Heinrich, Schaftriebweg 68, 55131 Mainz, DE; KREITER, Sebastian, Külbstrasse 16, 55131 Mainz, DE; DIKEN, Mustafa, Hindenburgstrasse 11, 55118 Mainz, DE; FRITZ, Daniel, Heidelbergerfassgasse 12, 55116 Mainz, DE; MENG, Martin, Hölderlinstrasse 4, 55131 Mainz, DE; KRANZ, Lena Mareen, Forsterstrasse 20, 55118 Mainz, DE; REUTER, Kerstin, Mühlstrasse 40, 64283 Darmstadt, DE
(74) ŽIVKO MIJATOVIĆ AND PARTNERS DOO BEOGRAD, Studentski trg 4, 11000 Beograd

(51) ***A61K 9/14*** (2006.01) **(11) 60872 B1**
A61K 9/22 (2006.01)
A61K 9/24 (2006.01)
(21) **P-2020/1085** (22) 24.06.2013.
(30) DE 25.06.2012. 102012105512
(86) WO 24.06.2013. PCT/EP2013/063163
(87) WO 03.01.2014. WO 2014/001268
(96) 24.06.2013. 13730598.3
(97) 26.08.2020. EP2863891 B 2020/35 DE
(54) FARMACEUTSKI OBLIK ZA PRODUŽENO OSLOBAĐANJE AKTIVNIH SUPSTANCI
PHARMACEUTICAL FORM FOR EXTENDED RELEASE OF ACTIVE SUBSTANCES
(73) HENNIG ARZNEIMITTEL GMBH&CO. KG, Liebigstraße 1-2, 65439 Flörsheim am Main, DE
(72) FRANCAS, Gernot, Am Burgweg 35 B, 67551 Worms, DE; PRZYKLENK, Karl-Heinz, Sanddeich 2, 64521 Groß-Gerau, DE
(74) ŽIVKOVIĆ, Zoran, Alekse Nenadovića 16, 11000 Beograd

(51) ***A61K 9/20*** (2006.01) **(11) 60894 B1**
A61K 9/14 (2006.01)
A61K 33/26 (2006.01)
(21) **P-2020/1051** (22) 26.11.2014.
(30) EP 27.11.2013. 13194632
EP 26.02.2014. 14156793
(86) WO 26.11.2014. PCT/EP2014/075640
(87) WO 04.06.2015. WO 2015/078900
(96) 26.11.2014. 14803118.0
(97) 03.06.2020. EP3073997 B 2020/23 EN
(54) FARMACEUTSKA KOMPOZICIJA, KOJA SADRŽI ČESTICE VEZIVNOG SREDSTVA ZA FOSFAT
PHARMACEUTICAL COMPOSITION, COMPRISING PHOSPHATE BINDER PARTICLES
(73) VIFOR (INTERNATIONAL) AG, Rechenstraße 37, 9001 St. Gallen, CH
(72) CHOFFLON, Laurent, Triemlistrasse 135, 8047 Zürich, CH; PHILIPP, Erik, Schwalbenstrasse 1, 9320 Arbon, CH
(74) AOD MSA IP – MILOJEVIĆ SEKULIĆ ADVOKATI, Karađorđeva 65, 11000 Beograd

(51) ***A61K 9/48*** (2006.01) **(11) 60973 B1**
A61K 9/10 (2006.01)
A61K 31/4985(2006.01)
(21) **P-2020/1207** (22) 10.01.2018.
(96) 10.01.2018. 18386001.4
(97) 05.08.2020. EP3510997 B 2020/32 EN
(54) MEKE ŽELATINSKE KAPSULE KOJE SADRŽE SUSPENZIJU TADALAFILA
SOFT GELATIN CAPSULES COMPRISING A SUSPENSION OF TADALAFIL
(73) GAP S.A., 46 Agissilaou Str., 173 41 Agios Dimitrios Attikis, GR
(72) PANETHYMITAKI, Chrysoula, 44 Attalou street, 145 76 Dionyssos Athens, GR; GEORGIKOPOULOU, Kalliopi, 4A L. Chatzievangelou street, 167 77 Elliniko Athens, GR; PITSIKAS, Georgios, Taxiarhis, 40 Xanthipis street, 104 44 Athens, GR
(74) AOD MSA IP – MILOJEVIĆ SEKULIĆ ADVOKATI, Karađorđeva 65, 11000 Beograd

(51) ***A61K 31/00*** (2006.01) **(11) 60976 B1**
A61K 31/4166(2006.01)
A61K 31/4439(2006.01)
A61P 35/00 (2006.01)
(21) **P-2020/1278** (22) 23.09.2013.
(30) US 26.09.2012. 201261705900 P
(96) 23.09.2013. 17187458.9
(97) 02.09.2020. EP3305285 B 2020/36 EN
(54) ANTIANDROGENI ZA LEČENJE NEMETASTATSKOG KANCERA PROSTATE KOJI JE OTPORAN NA KASTRACIJU
ANTI-ANDROGENS FOR THE TREATMENT OF NON-METASTATIC CASTRATE-RESISTANT PROSTATE CANCER
(73) ARAGON PHARMACEUTICALS, INC., 10990 Wilshire Blvd. Suite 300, Los Angeles, CA 90024, US
(72) CHEN, Isan, 2777 San Clemente Terrace, San Diego, CA 92122, US
(74) BOGDANOVIĆ, Dejan i ost., Vlajkovićeva 28, 11000 Beograd

(51) ***A61K 31/085***(2006.01) **(11) 60953 B1**
A61P 35/00 (2006.01)
C07C 255/54(2006.01)
C07D 213/85(2006.01)
(21) **P-2020/1258** (22) 05.09.2014.
(30) US 09.09.2013. 201361875674 P
US 11.04.2014. 201461978421 P
(96) 05.09.2014. 18185557.8
(97) 22.07.2020. EP3417851 B 2020/30 EN
(54) ARIL ETRI I NJIHOVE UPOTREBE
ARYL ETHERS AND USES THEREOF
(73) PELOTON THERAPEUTICS, INC., 2330 Inwood Road, Suite 226, Dallas, TX 75235-7323, US
(72) DIXON, Darryl, David, 2140 Medical District Drive Apt. 4058, Dallas, TX 75235, US; GRINA, Jonas, 114 London Way, Coppell, TX 75019, US; JOSEY, John, A., 1051 N. Windomere Ave., Dallas, TX 75208, US; RIZZI, James, P., 7408 Sugar Maple Dr., Irving, TX 75063, US; SCHLACHTER, Stephen, T., 3151 11th St.,, Boulder, CO 80304, US; WALLACE, Eli, M., 404 Arborcrest Drive, Richardson, TX 75080, US; WANG, Bin, 4115 Northaven Rd., Dallas, TX 75229, US; WEHN, Paul, 4220 Herschel Ave, Apt 307, Dallas, TX 75219, US; XU, Rui, 3433 Potomac Ave., Dallas, TX 75205, US; YANG, Hanbiao, 417 Pecan Hollow Drive, Coppell, TX 75019, US
(74) ŽIVKO MIJATOVIĆ AND PARTNERS DOO BEOGRAD, Studentski trg 4, 11000 Beograd

(51) ***A61K 31/198*** (2006.01) **(11) 60992 B1**
A23L 33/00 (2016.01)
A23L 33/175 (2016.01)
A61P 3/02 (2006.01)
A61P 15/06 (2006.01)
A61P 43/00 (2006.01)
(21) **P-2020/1298** (22) 06.01.2012.
(30) EP 13.01.2011. 11000211
(86) WO 06.01.2012. PCT/EP2012/000045
(87) WO 19.07.2012. WO 2012/095281
(96) 06.01.2012. 12701665.7
(97) 05.08.2020. EP2663366 B 2020/32 DE
(54) KOMPOZICIJA AMINOKISELINA I NJENA PRIMENA U LEČENJU INTRAUTERINOG ZASTOJA RASTA PLODA (IUZR) ILI ZA PARENTERALNO HRANJENJE EKSTREMNO PREVREMENO ROĐENE DECE
AMINO ACID COMPOUND AND USE OF SAME FOR TREATING INTRAUTERINE GROWTH RESTRICTION (IUGR) AND FOR PARENTERAL FEEDING OF EXTREMELY PREMATURE INFANTS
(73) TCHIRIKOV, Michael, Habichtsfang 8, 06126 Halle (Saale), DE
(72) TCHIRIKOV, Michael, Habichtsfang 8, 06126 Halle (Saale), DE
(74) BOGDANOVIĆ, Dejan i ost., Vlajkovićeva 28, 11000 Beograd

(51) ***A61K 31/202*** (2006.01) **(11) 60862 B1**
A23L 33/10 (2016.01)
A23L 33/12 (2016.01)
A61P 25/00 (2006.01)
A61P 25/02 (2006.01)
A61P 27/02 (2006.01)
A61P 27/06 (2006.01)
(21) **P-2020/0971** (22) 19.12.2013.
(86) WO 19.12.2013. PCT/EP2013/077356
(87) WO 25.06.2015. WO 2015/090394
(96) 19.12.2013. 13830184.1
(97) 20.05.2020. EP3082795 B 2020/21 EN
(54) KOMPOZICIJE OMEGA 3 MASNIH KISELINA ZA TERAPIJU BOLESTI KOJE UKLJUČUJU OŠTEĆENJE NERVNOG SISTEMA
COMPOSITIONS OF OMEGA 3 FATTY ACIDS TO TREAT DISEASES WHICH INVOLVE DAMAGE TO THE NERVOUS SYSTEM
(73) TASSOS, Georgiou, Ophthalmos Eye and Laser Centre, Morfou 48, Egkomi, 2417 Nicosia, CY
(72) TASSOS, Georgiou, Ophthalmos Eye and Laser Centre, Morfou 48, Egkomi, 2417 Nicosia, CY
(74) NAUMOVIĆ, Zoran, Krunska 77, 11000 Beograd

(51) ***A61K 31/223***(2006.01) **(11) 60986 B1**
A61K 31/573(2006.01)
(21) **P-2020/1289** (22) 01.12.2016.
(30) GB 01.12.2015. 201521217
(86) WO 01.12.2016. PCT/EP2016/079511
(87) WO 08.06.2017. WO 2017/093443
(96) 01.12.2016. 16805792.5
(97) 29.07.2020. EP3383385 B 2020/31 EN
(54) REŽIMI DOZIRANJA MELFLUFENA ZA KANCER
MELFLUFEN DOSAGE REGIMENS FOR CANCER
(73) ONCOPEPTIDES AB, Västra Trädgårdsgatan 15, 111 53 Stockholm, SE
(72) LINDBERG, Jakob, c/o Oncopeptides AB, Västra Trädgårdsgatan 15, S-111 53 Stockholm, SE
(74) VLAHOVIĆ, Slobodan, Radoja Dakića 35/32, 11070 Novi Beograd

(51) ***A61K 31/404*** (2006.01) **(11) 60878 B1**
A61K 31/4045 (2006.01)
A61K 31/405 (2006.01)
A61K 31/407 (2006.01)
A61K 31/4184 (2006.01)
A61K 31/4188 (2006.01)
A61K 31/423(2006.01)
A61K 31/424 (2006.01)
A61K 31/4355 (2006.01)
A61K 31/437 (2006.01)
A61P 25/00 (2006.01)
A61P 31/00 (2006.01)
A61P 35/00 (2006.01)
A61P 37/00 (2006.01)
A61P 43/00 (2006.01)

(21) **P-2020/1190** (22) 19.03.2015.
(30) GB 04.04.2014. 201406154
GB 10.02.2015. 201502156
(86) WO 19.03.2015. PCT/EP2015/055823
(87) WO 08.10.2015. WO 2015/150097
(96) 19.03.2015. 15710533.9
(97) 12.08.2020. EP3125883 B 2020/33 EN
(54) DERIVATI INDOLA ZA UPOTREBU U MEDICINI
INDOLE DERIVATIVES FOR USE IN MEDICINE
(73) IOMET PHARMA LTD., Nine Bioquarter, Little France Road, Edinburgh, EH16 4UX, GB
(72) COWLEY, Phillip, c/o IOmet Pharma Ltd, Nine Bioquarter, Little France Road, Edinburgh EH16 4UX, GB; WISE, Alan, c/o IOmet Pharma Ltd, Nine Bioquarter, Little France Road, Edinburgh EH16 4UX, GB; DAVIS, Susan, c/o University of Dundee, 149 Nethergate, Dundee, DDI 4HN, Scotland, GB; KICZUN, Michael, c/o University of Dundee, 149 Nethergate, Dundee, DDI 4HN, Scotland, GB
(74) ŽIVKO MIJATOVIĆ AND PARTNERS DOO BEOGRAD, Studentski trg 4, 11000 Beograd

(51) ***A61K 31/4188*** (2006.01) **(11) 60957 B1**
A61K 31/7068 (2006.01)
A61K 31/7072 (2006.01)
A61K 31/708 (2006.01)
A61K 45/06 (2006.01)
A61P 25/02 (2006.01)
A61P 25/24 (2006.01)
A61P 25/28 (2006.01)
(21) **P-2020/1220** (22) 30.05.2018.
(30) EP 31.05.2017. 17173760
(86) WO 30.05.2018. PCT/EP2018/064125
(87) WO 06.12.2018. WO 2018/219977
(96) 30.05.2018. 18728356.9
(97) 05.08.2020. EP3534898 B 2020/32 EN
(54) SINERGISTIČNE KOMPOZICIJE KOJE SADRŽE (R)-DIMIRACETAM (1) I (S)-DIMIRACETAM (2) U NE-RACEMATNOM ODNOSU
SYNERGISTIC COMPOSITIONS COMPRISING (R)-DIMIRACETAM (1) AND (S)-DIMIRACETAM (2) IN A NON-RACEMIC RATIO
(73) METYS PHARMACEUTICALS AG, Gerbergasse 30, 4001 Basel, CH
(72) SCHERZ, Michael, Benkenstrasse 48, 4104 Oberwil, CH; FARINA, Carlo, Via Mario Donati 8, 20146 Milano, IT
(74) POPOVIĆ, Gordana i ost., Takovska 19, 11000 Beograd

(51) ***A61K 31/44*** (2006.01) **(11) 60985 B1**
A61K 9/00 (2006.01)
A61K 45/06 (2006.01)
A61P 11/00 (2006.01)
A61P 29/00 (2006.01)
A61P 37/00 (2006.01)
(21) **P-2020/1290** (22) 28.01.2014.
(30) IN 28.01.2013. 355CH2013
IN 28.01.2013. 354CH2013
(86) WO 28.01.2014. PCT/IB2014/058617
(87) WO 31.07.2014. WO 2014/115127
(96) 28.01.2014. 14705875.4
(97) 29.07.2020. EP2948148 B 2020/31 EN
(54) POSTUPCI ZA LEČENJE AUTOIMUNIH, RESPIRATORNIH I UPALNIH POREMEĆAJA PUTEM INHALACIJE ROFLUMILAST N-OKSIDA
METHODS OF TREATING AUTOIMMUNE, RESPIRATORY AND INFLAMMATORY DISORDERS BY INHALATION OF ROFLUMILAST N-OXIDE
(73) INCOZEN THERAPEUTICS PVT. LTD., 450, Alexandria Knowledge Park, Phase I Shameerpet, Hyderabad 500 078, IN
(72) VAKKALANKA, Swaroop, Kumar, c/o Incozen Therapeutics Pvt. Ltd., 450 Alexandria Knowledge Park, Phase I, Shameerpet Hyderabad 500078, IN
(74) VLAHOVIĆ, Slobodan, Radoja Dakića 35/32, 11070 Novi Beograd

(51) ***A61K 31/454*** (2006.01) **(11) 60881 B1**
A61K 31/498 (2006.01)
A61P 31/12 (2006.01)
(21) **P-2020/1198** (22) 14.03.2014.
(30) US 14.03.2013. 201361783376 P
(96) 14.03.2014. 17165207.6
(97) 12.08.2020. EP3213750 B 2020/33 EN
(54) KOMBINACIJA DVA ANTIVIRUSA ZA LEČENJE HEPATITISA C
COMBINATION OF TWO ANTIVIRALS FOR TREATING HEPATITIS C
(73) ABBVIE INC., 1 North Waukegan Road, North Chicago, IL 60064, US
(72) BERNSTEIN, Barry M., 10829 Wyngate Trace, Mequon, WI 53092, US; DUTTA, Sandeep, 1 Charlestowne Court, Lincolnshire, IL 60069, US; LIU, Wei, 1287 Derby Lane, Mundelein, IL 60060, US; PODSADECKI, Thomas J., 670 Alice Drive, Northbrook, IL 60062, US; CAMPBELL, Andrew L., 520 Stablewood Lane, Lake Forest, IL 60045, US; MENON, Rajeev M., 81 Pinyon Pine Court, Buffalo Grove, IL 60089, US; LIN, Chih-Wei, 323 Aspen Pointe Road, Vernon Hills, IL 60061, US; WANG, Tianli, 5 Sherwood Dr., Lincolnshire, IL 60069-3220, US; AWNI, Walid M., 14105 Edgewater Court, Green Oaks, IL 60048, US; MENSING, Sven, Langer Schlag 95a, 68305 Mannheim, DE

(74) VLAHOVIĆ, Slobodan, Radoja Dakića 35/32, 11070 Novi Beograd

(51) ***A61K 31/4709*** (2006.01) **(11) 60990 B1**
A61K 9/20 (2006.01)
A61K 9/48 (2006.01)
A61P 35/00 (2006.01)
(21) **P-2020/1292** (22) 05.06.2015.
(30) CN 06.06.2014. 201410250113
(86) WO 05.06.2015. PCT/CN2015/080863
(87) WO 10.12.2015. WO 2015/185012
(96) 05.06.2015. 15803424.9
(97) 05.08.2020. EP3153169 B 2020/32 EN
(54) POSTUPAK ZA LEČENJE TUMORA, FARMACEUTSKA KOMPOZICIJA I KUTIJA SA MEDICINSKIM KOMPLETOM
METHOD FOR TREATING TUMOUR, PHARMACEUTICAL COMPOSITION AND MEDICINE BOX KIT
(73) CHIA TAI TIANQING PHARMACEUTICAL GROUP CO.,LTD, No. 369 Yuzhou South Road, Haizhou District, Lianyungang, Jiangsu 222062, CN; ADVENCHEN LABORATORIES NANJING LTD., Room 302, Block A, Pharmaceutical & Biology, Incubator Building, Entrepreneurship Center, Nanjing New & High Tech Zone, Nanjing, Jiangsu 210061, CN
(72) WANG, Shanchun, No. 369 Yuzhou South Rd., Haizhou District, Lianyungang Jiangsu 222062, CN; WANG, Xunqiang, No. 369 Yuzhou South Rd., Haizhou District, Lianyungang Jiangsu 222062, CN; GU, Hongmei, No. 369 Yuzhou South Rd., Haizhou District, Lianyungang Jiangsu 222062, CN; DONG, Ping, No. 369 Yuzhou South Rd., Haizhou District, Lianyungang Jiangsu 222062, CN; XU, Hongjiang, No. 369 Yuzhou South Rd., Haizhou District, Lianyungang Jiangsu 222062, CN
(74) ŽIVKO MIJATOVIĆ AND PARTNERS DOO BEOGRAD, Studentski trg 4, 11000 Beograd

(51) ***A61K 31/554***(2006.01) **(11) 60901 B1**
A61P 1/16(2006.01)
(21) **P-2020/1129** (22) 08.11.2011.
(30) US 08.11.2010. 41095710 P
SE 08.11.2010. 1051165
(96) 08.11.2011. 18179884.4
(97) 15.07.2020. EP3400944 B 2020/29 EN
(54) IBAT INHIBITORI ZA LEČENJE OBOLJENJA JETRE
IBAT INHIBITORS FOR THE TREATMENT OF LIVER DISEASES
(73) ALBIREO AB, Arvid Wallgrens Backe 20, 413 46 Göteborg, SE
(72) GILLBERG, Per-Göran, Södermalmsgatan 22, 431 69 Mölndal, SE; GRAFFNER, Hans, Konsulns väg 16, 252 84 Helsingborg, SE; STARKE, Ingemar, Frigångsgatan 8C, 413 01 Göteborg, SE
(74) VLAHOVIĆ, Slobodan, Radoja Dakića 35/32, 11070 Novi Beograd

(51) ***A61K 31/685*** (2006.01) **(11) 60926 B1**
A61K 9/00 (2006.01)
A61K 31/164 (2006.01)
A61K 31/4415 (2006.01)
A61K 31/51 (2006.01)
A61K 31/714 (2006.01)
A61K 47/36 (2006.01)
A61P 27/02 (2006.01)
(21) **P-2020/1232** (22) 18.03.2016.
(30) IT 26.03.2015. RM20150128
(96) 18.03.2016. 16161188.4
(97) 23.09.2020. EP3072503 B 2020/39 EN
(54) OFTALMOLOŠKA KOMPOZICIJA ZA ZAŠTITU ROŽNJAČE
OPHTHALMIC COMPOSITION FOR THE CORNEAL PROTECTION
(73) D.M.G. ITALIA SRL, Via Laurentina Km. 26, 700, 00071 Pomezia (Rome), IT
(72) MERCURI, Luigi, D.M.G. Italia Srl, Via Laurentina, km 26,700, 00071 Pomezia (Rome), IT
(74) ŽIVKOVIĆ, Zoran, Alekse Nenadovića 16, 11000 Beograd

(51) ***A61K 31/7072*** (2006.01) **(11) 60958 B1**
A61K 31/4745 (2006.01)
A61K 31/506 (2006.01)
A61P 35/00 (2006.01)
A61P 43/00 (2006.01)
(21) **P-2020/1272** (22) 27.03.2014.
(30) JP 27.03.2013. 2013066073
(86) WO 27.03.2014. PCT/JP2014/058732
(87) WO 02.10.2014. WO 2014/157443
(96) 27.03.2014. 14773672.2
(97) 26.08.2020. EP2979701 B 2020/35 EN
(54) ANTITUMORSKI AGENS KOJI UKLJUČUJE IRINOTEKAN HIDROHLORID HIDRAT
ANTITUMOR AGENT INCLUDING IRINOTECAN HYDROCHLORIDE HYDRATE
(73) TAIHO PHARMACEUTICAL CO., LTD., 1-27, Kandanishiki-cho, Chiyoda-ku, Tokyo 101-8444, JP
(72) OKABE, Hiroyuki, c/o Taiho Pharmaceutical Co., Ltd.3, Okubo, Tsukuba-shi Ibaraki 300-2611, JP
(74) AOD MSA IP – MILOJEVIĆ SEKULIĆ ADVOKATI, Karađorđeva 65, 11000 Beograd

(51) ***A61K 31/785***(2006.01) **(11) 61005 B1**
A61P 3/12(2006.01)
(21) **P-2020/1307** (22) 05.06.2014.
(30) US 05.06.2013. 201361831445 P
(96) 05.06.2014. 19169259.9
(97) 05.08.2020. EP3578185 B 2020/32 EN
(54) POLIMERI KOJI VEZUJU PROTONE ZA ORALNU PRIMENU

PROTON-BINDING POLYMERS FOR ORAL ADMINISTRATION
(73) TRICIDA INC., 7000 Shoreline Court, Suite 201, South San Francisco, CA 94080, US
(72) KLAERNER, Gerrit, c/o Tricida Inc., 7000 Shoreline Court, Suite 201, South San Francisco, CA California 94080, US; CONNOR, Eric, F., c/o Tricida Inc., 7000 Shoreline Court, Suite 201, South San Francisco, CA California 94080, US; GBUR, Randi, K., c/o Tricida Inc., 7000 Shoreline Court, Suite 201, South San Francisco, CA California 94080, US; KADE, Matthew, J., c/o Tricida Inc., 7000 Shoreline Court, Suite 201, South San Francisco, CA California 94080, US; KIERSTEAD, Paul, H., c/o Tricida Inc., 7000 Shoreline Court, Suite 201, South San Francisco, CA California 94080, US; BUYSSE, Jerry, M., c/o Tricida Inc., 7000 Shoreline Court, Suite 201, South San Francisco, CA California 94080, US; COPE, Michael, J., c/o Tricida Inc., 7000 Shoreline Court, Suite 201, South San Francisco, CA California 94080, US; BIYANI, Kalpesh, N., c/o Tricida Inc., 7000 Shoreline Court, Suite 201, South San Francisco, CA California 94080, US; NGUYEN, Son, H., c/o Tricida Inc., 7000 Shoreline Court, Suite 201, South San Francisco, CA California 94080, US; TABAKMAN, Scott, M., c/o Tricida Inc., 7000 Shoreline Court, Suite 201, South San Francisco, CA California 94080, US
(74) BOGDANOVIĆ, Dejan i ost., Vlajkovićeva 28, 11000 Beograd

(51) ***A61K 35/39*** (2015.01) **(11) 60909 B1**
A61F 2/00 (2006.01)
A61K 9/70 (2006.01)
A61K 38/28 (2006.01)
A61L 27/44 (2006.01)
A61L 27/56 (2006.01)
A61P 3/10 (2006.01)
(21) **P-2020/1215** (22) 19.10.2017.
(30) AU 19.10.2016. 2016904244
(86) WO 19.10.2017. PCT/AU2017/051134
(87) WO 26.04.2018. WO 2018/071975
(96) 19.10.2017. 17861487.1
(97) 09.09.2020. EP3413941 B 2020/37 EN
(54) ZASEJAVANJE ĆELIJSKE POPULACIJE U DERMALNE MATRIKSE ZA UPRAVLJANJE ENDOKRINIM POREMEĆAJEM
CELL POPULATION SEEDING IN DERMAL MATRICES FOR ENDOCRINE DISORDER MANAGEMENT
(73) BETA CELL TECHNOLOGIES PTY LTD, Level 1, 170 Greenhill Road, Parkside,
South Australia 5063, AU
(72) GREENWOOD, John, Level 1, 170 Greenhill Road, Parkside, South Australia 5063, AU; COATES, Patrick, Toby, Hewlett, Level 1, 170 Greenhill Road, Parkside, South Australia 5063, AU
(74) ŽIVKO MIJATOVIĆ AND PARTNERS DOO BEOGRAD, Studentski trg 4, 11000 Beograd

(51) ***A61K 35/63*** (2015.01) **(11) 60941 B1**
A61K 33/06 (2006.01)
A61K 33/10 (2006.01)
A61L 27/36 (2006.01)
A61P 19/02 (2006.01)
(21) **P-2020/1159** (22) 13.01.2014.
(30) RU 11.01.2013. 2013100994
(86) WO 13.01.2014. PCT/RU2014/000009
(87) WO 17.07.2014. WO 2014/109678
(96) 13.01.2014. 14737496.1
(97) 02.09.2020. EP2944314 B 2020/36 EN
(54) PREPARAT ZA LEČENJE ARTRITISA I ARTROZE
PREPARATION FOR TREATING ARTHRITIS AND ARTHROSIS
(73) OBSHESTVO S OGRANICHENNOJ OTVETSTVENNOSTJU "PARAFARM", Ul. Sverdlova 4, Penza 440026, RU
(72) STRUKOV, VILLORIJ Ivanovich, Karpinskogo St. 33, App. 135, g. Penza 440011, RU; PROKHOROV, Mikhail Dmitrievich, Pushkina St. 25, App. 104, g. Penza 440011, RU; JONES-STRUKOVA, Olga, 3633 Lafayette Avenue, Fort Worth, TX 76107, US; TRIFONOV, Vjacheslav Nikolaevich, ul. 30-letia Pobedy 45, App. 89, Penzenskaya obl.g. Zarechny 442960, RU; ELISTRATOVA, Julija Anatolievna, Volodarskogo St. 9a, App. 68, g. Penza 440026, RU; ELISTRATOV, Konstantin Gennadievich, Tolstogo St. 5, App. 45, g. Penza 440039, RU; KURUS`, Natal`ja Vjacheslavovna, Volodarskogo St. 9, App. 66, g. Penza 440026, RU; EREMINA, Natalya Vyacheslavovna, pr-kt. Stroitelej 36, App. 90, g. Penza 440047, RU; MAKSIMOVA, Marina Nikolaevna, Suvorova St. 139, App. 135, g. Penza 440044, RU; GALEEVA, Ramziya Timurshovna, pr-kt Stroitelej 48, App. 363, g. Penza 440062, RU; RADCHENKO, Larisa Grigorievna, Mira St. 68, App. 38, g. Penza 440062, RU; FEDOROV, Aleksandr Viktorovich, Kalinina St. 116, App. 103, Penzenskaya obl. g. Kuznetsk 442530, RU; KRUTYAKOV, Evgeny Nikolaevich, Ladozhskaya St. 115, App. 125, g. Penza 440062, RU; ANDREEVA, Elena Stanislavovna, Kulibina St. 4, App. 12, g. Penza 440062, RU; ELISTRATOVA, Tatiana Viktorovna, Suvorova St. 192, AApp. 49, g. Penza 440062, RU; KHOMYAKOVA, Irina Vladimirovna, Ternovskogo St. 203, App. 185, g. Penza 440062, RU; TOLBINA, Galina Anatolievna, Gogolya St. 5, App. 22, g.
Penza 440444, RU
(74) VLAHOVIĆ, Slobodan, Radoja Dakića 35/32, 11070 Novi Beograd

(51) ***A61K 35/74*** (2015.01) **(11) 60910 B1**
A61P 25/00 (2006.01)
A61P 25/28 (2006.01)
C12R 1/00 (2006.01)
(21) **P-2020/1219** (22) 14.06.2018.
(30) GB 14.06.2017. 201709468
GB 15.06.2017. 201709534
GB 10.08.2017. 201712851
GB 09.03.2018. 201803826
GB 11.04.2018. 201805989
GB 11.04.2018. 201805991
GB 11.04.2018. 201805990
GB 25.04.2018. 201806779
GB 25.04.2018. 201806780
(86) WO 14.06.2018. PCT/EP2018/065858
(87) WO 20.12.2018. WO 2018/229216
(96) 14.06.2018. 18735196.0
(97) 05.08.2020. EP3600364 B 2020/32 EN
(54) KOMPOZICIJE KOJE SADRŽE BAKTERIJSKI SOJ RODA MEGASPHAERA I NJIHOVE UPOTREBE
COMPOSITIONS COMPRISING A BACTERIAL STRAIN OF THE GENUS MEGASPHAERA AND USES THEREOF
(73) 4D PHARMA RESEARCH LIMITED, Life Sciences Innovation Building, Cornhill Road, Aberdeen, Aberdeenshire AB25 2ZS, GB
(72) MULDER, Imke, Elisabeth, c/o 4D Pharma Research Limited, Life Sciences Innovation Building, Cornhill Road, Aberdeen Aberdeenshire AB25 2ZS, GB; YUILLE, Samantha, 27 Auchmill Terrace, Bucksburn, Aberdeen Aberdeenshire AB21 9LF, GB; ETTORRE, Anna, c/o 4D Pharma Research Limited, Life Sciences Innovation Building, Cornhill Road, Aberdeen Aberdeenshire AB25 2ZS, GB; AHMED, Suaad, c/o 4D Pharma Research Limited, Life Sciences Innovation Building, Cornhill Road, Aberdeen Aberdeenshire AB25 2ZS, GB; FOTIADOU, Parthena, c/o 4D Pharma Research Limited, Life Sciences Innovation Building, Cornhill Road, Aberdeen Aberdeenshire AB25 2ZS, GB; URCIA, Joseph, Roby, Iringan, c/o 4D Pharma Research Limited, Life Sciences Innovation Building, Cornhill Road, Aberdeen Aberdeenshire AB25 2ZS, GB; SAVIGNAC, Helene, c/o 4D Pharma Research Limited, Life Sciences Innovation Building, Cornhill Road, Aberdeen Aberdeenshire AB25 2ZS, GB
(74) BOGDANOVIĆ, Dejan i ost., Vlajkovićeva 28, 11000 Beograd

---

(51) ***A61K 35/741***(2015.01) **(11) 60918 B1**
A61P 1/00(2006.01)
(21) **P-2020/1197** (22) 03.02.2017.
(30) EP 04.02.2016. 16154288
(86) WO 03.02.2017. PCT/EP2017/052422
(87) WO 10.08.2017. WO 2017/134240
(96) 03.02.2017. 17703726.4
(97) 08.07.2020. EP3411052 B 2020/28 EN
(54) UPOTREBA MIKROBNIH ZAJEDNICA ZA ZDRAVLJE LJUDI I ŽIVOTINJA
USE OF MICROBIAL COMMUNITIES FOR HUMAN AND ANIMAL HEALTH
(73) UNIVERSITEIT GENT, Sint-Pietersnieuwstraat 25, 9000 Gent, BE; MICROBIAL RESOURCE MANAGEMENT HEALTH NV, Technologiepark-Zwijnaarde 82, 9052 Ghent, BE
(72) POSSEMIERS, Sam, Pinksterbloemstraat 28, 9820 Merelbeke, BE; MARZORATI, Massimo, Avenue Louise 142 bus 011, 1050 Brussel, BE; VAN DE WIELE, Tom, Ridder A. Stas de Richellelaan 27, 9820 Merelbeke, BE; SCHEIRLINCK, Ilse, Jules De Cocklaan 65/F, 9050 Gentbrugge, BE; VAN DEN ABEELE, Pieter, Arbiterstraat 13, 9160 Lokeren, BE; BOLCA, Selin, Jules Persynstraat 73, 9050 Gentbrugge, BE; GOTTARDI, Davide, Via Pasteur 1, 40132 Bologna, IT
(74) MITROVIĆ, Predrag, Alaska 36, 11080 Beograd-Zemun

---

(51) ***A61K 38/17*** (2006.01) **(11) 60993 B1**
A61K 39/00 (2006.01)
A61P 35/00 (2006.01)
C07K 7/06 (2006.01)
C07K 7/08 (2006.01)
G01N 33/50 (2006.01)
(21) **P-2020/1304** (22) 15.03.2011.
(30) US 19.03.2010. 315704 P
GB 19.03.2010. 201004551
(96) 15.03.2011. 18156634.0
(97) 05.08.2020. EP3363456 B 2020/32 EN
(54) NOVA IMUNOTERAPIJA PROTIV NEKOLIKO TUMORA UKLJUČUJUĆI GASTROINTESTINALNI KARCINOM I KARCINOM ŽELUCA
NOVEL IMMUNOTHERAPY AGAINST SEVERAL TUMORS INCLUDING GASTROINTESTINAL AND GASTRIC CANCER
(73) IMMATICS BIOTECHNOLOGIES GMBH, Paul-Ehrlich-Straße 15, 72076 Tübingen, DE
(72) WEINSCHENK, Toni, Im Morgenrain 15, 73773 Aichwald, DE; FRITSCHE, Jens, Lärchenweg 11, 72144 Dusslingen, DE; WALTER, Steffen, 2901 Wroxton Road, Houston, TX Texas 77005, US; LEWANDROWSKI, Peter, Grabenstrasse 11, 72070 Tübingen-Hirschau, DE; SINGH, Harpreet, 5122 Morningside Dr, Apt. 525, Houston, TX Texas 77005, US
(74) ŽIVKO MIJATOVIĆ AND PARTNERS DOO BEOGRAD, Studentski trg 4, 11000 Beograd

(51) ***A61K 38/36*** (2006.01) **(11) 60929 B1**
A01H 9/00 (2006.01)
A61K 36/00 (2006.01)
A61K 38/37 (2006.01)
A61K 38/47 (2006.01)
A61P 7/04 (2006.01)
C07K 14/28 (2006.01)
C07K 14/755 (2006.01)
C12N 5/00 (2006.01)
C12N 5/02 (2006.01)
C12N 15/82 (2006.01)
(21) **P-2020/1237** (22) 17.11.2014.
(30) US 15.11.2013. 201361905071 P
US 15.11.2013. 201361905069 P
(86) WO 17.11.2014. PCT/US2014/065994
(87) WO 21.05.2015. WO 2015/073988
(96) 17.11.2014. 14862042.0
(97) 22.07.2020. EP3068869 B 2020/30 EN
(54) KOMPOZICIJE ZA SUPRESIJU STVARANJA INHIBITORA PROTIV FAKTORA VIII KOD PACIJENATA SA HEMOFILIJOM A
COMPOSITIONS FOR SUPPRESSION OF INHIBITOR FORMATION AGAINST FACTOR VIII IN HEMOPHILIA A PATIENTS
(73) THE TRUSTEES OF THE UNIVERSITY OF PENNSYLVANIA, 3160 Chestnut Street Suite 200, Philadelphia, PA 19104, US; UNIVERSITY OF FLORIDA RESEARCH FOUNDATION, INC., 223 Grinter Hall, Gainesville, FL 32641, US; HERZOG, Roland, W., 1015 Sw 83rd Way, Gainesville, FL 32607, US; DANIELL, Henry, 25 Christine Lane, Media, PA 19063, US
(72) HERZOG, Roland, W., 1015 SW 83rd Way, Gainesville, FL 32607, US; DANIELL, Henry, 25 Christine Lane, Media, PA 19063, US
(74) ŽIVKO MIJATOVIĆ AND PARTNERS DOO BEOGRAD, Studentski trg 4, 11000 Beograd

(51) ***A61K 38/46***(2006.01) ***C07K 1/16*** (2006.01) **(11) 60983 B1**
(21) **P-2020/1294** (22) 23.02.2011.
(30) US 24.02.2010. 307587 P
DK 24.02.2010. 201070067
(96) 23.02.2011. 17192938.3
(97) 05.08.2020. EP3281636 B 2020/32 EN
(54) POSTUPAK ZA PROIZVODNJU I PREČIŠĆAVANJE LIZOZOMSKE ALFA-MANOZIDAZE
PROCESS FOR PRODUCTION AND PURIFICATION OF RECOMBINANT LYSOSOMAL ALPHA-MANNOSIDASE
(73) CHIESI FARMACEUTICI S.P.A., Via Palermo 26/A, 43122 Parma, IT
(72) FOGH, Jens, Bjergagervej 37, 3540 Lynge, DK; ANDERSSON, Claes, Tallåsvägen 5, 187 43 Täby, SE; WEIGELT, Cecilia, Banérgatan 27, 1 tr., 115 22 Stockholm, SE; HYDÉN, Pia, Dalgången 6, 182 74 Stocksund, SE; REUTERWALL, Helena, Ripstigen 6, 1tr, 170 74 Solna, SE; NILSSON, Stefan, Geijersgatan 35B, 752 31 Uppsala, SE
(74) ŽIVKO MIJATOVIĆ AND PARTNERS DOO BEOGRAD, Studentski trg 4, 11000 Beograd

(51) ***A61K 39/00*** (2006.01) **(11) 60920 B1**
A61P 31/04 (2006.01)
C07K 16/00 (2006.01)
C07K 16/12 (2006.01)
C07K 16/22 (2006.01)
C07K 16/28 (2006.01)
C07K 16/46 (2006.01)
(21) **P-2020/1211** (22) 06.11.2012.
(30) US 07.11.2011. 201161556645 P
US 17.04.2012. 201261625299 P
US 06.09.2012. 201261697585 P
(86) WO 06.11.2012. PCT/US2012/063722
(87) WO 16.05.2013. WO 2013/070615
(96) 06.11.2012. 12847479.8
(97) 05.08.2020. EP2776065 B 2020/32 EN
(54) KOMBINOVANE TERAPIJE PRIMENOM ANTI-PSEUDOMONAS PSL I PCRV VEZUJUĆIH MOLEKULA
COMBINATION THERAPIES USING ANTI-PSEUDOMONAS PSL AND PCRV BINDING MOLECULES
(73) MEDIMMUNE LIMITED, Milstein Building Granta Park, Cambridge, CB21 6GH, GB
(72) DIGIANDOMENICO, Antonio, Medlmmune LLC, One Medlmmune Way, Gaithersburg, MD 20878, US; WARRENER, Paul, Medlmmune LLC, One Medimmune Way, Gaithersburg, MD 20878, US; STOVER, Charles, Medlmmune LLC, One Medimmune Way, Gaithersburg, MD 20878, US; DIMASI, Nazzareno, Medlmmune LLC, One Medlmmune Way, Gaithersburg, MD 20878, US; FLEMING, Ryan, Medlmmune LLC, One Medlmmune Way, Gaithersburg, MD 20878, US; BEZABEH, Binyam, Medlmmune LLC, One Medlmmune Way, Gaithersburg, MD 20878, US; GAO, Changshou, Medlmmune LLC, One Medlmmune Way, Gaithersburg, MD 20878, US; GAO, Cuihua, Medlmmune, LLC, One Medlmmune Way, Gaithersburg, MD 20878, US; RAINEY, Godfrey, Medlmmune, LLC, One Medlmmune Way, Gaithersburg, MD 20878, US; SELLMAN, Bret, Medlmmune LLC, One Medlmmune Way, Gaithersburg, MD 20878, US; GUILLARD, Sandrine, Medlmmune Limited, Milstein Building, Granta Park, Cambridge, CB21 6GH, GB; RUST, Steven, Medlmmune Limited, Milstein Building, Granta Park, Cambridge, CB21 6GH, GB; TOMICH, Mladen, 117 Atherton Drive, Exton, PA 19341, US; VENKATRAMAN, Vignesh, Medlmmune Limited, Milstein Building, Granta Park, Cambridge, CB21 6GH, GB; VARKEY, Reena, Medlmmune LLC,

One Medlmmune Way, Gaithersburg, MD 20878, US; PENG, Li, Medlmmune LLC, One Medlmmune Way, Gaithersburg, MD 20878, US; DAMSCHRODER, Melissa, Medlmmune LLC, One Medlmmune Way, Gaithersburg, MD 20878, US; CHOWDHURY, Partha, Medlmmune LLC, One Medlmmune Way, Gaithersburg, MD 20878, US; MINTER, Ralph, Medlmmune Limited, Milstein Building, Granta Park, Cambridge, CB21 6GH, US
(74) MITROVIĆ, Predrag, Alaska 36, 11080 Beograd-Zemun

---

(51) ***A61K 39/12*** (2006.01) **(11) 60919 B1**
C07K 14/005 (2006.01)
(21) **P-2020/1208** (22) 14.09.2017.
(30) EP 15.09.2016. 16188866
(86) WO 14.09.2017. PCT/EP2017/073141
(87) WO 22.03.2018. WO 2018/050747
(96) 14.09.2017. 17769027.8
(97) 22.07.2020. EP3512543 B 2020/30 EN
(54) TRIMER KOJI STABILIZUJE MUTACIJE PROTEINA OMOTAČA HIV
TRIMER STABILIZING HIV ENVELOPE PROTEIN MUTATIONS
(73) JANSSEN VACCINES & PREVENTION B.V., Archimedesweg 4, 2333 CN Leiden, NL
(72) RUTTEN, Lucy, Archimedesweg 4-6, 2333 CN Leiden, NL; TRUAN, Daphné, Archimedesweg 4-6, 2333 CN Leiden, NL; STROKAPPE, Nika, Mindy, Archimedesweg 4-6, 2333 CN Leiden, NL; LANGEDIJK, Johannes, Petrus, Maria, Archimedesweg 4-6, 2333 CN Leiden, NL
(74) MITROVIĆ, Predrag, Alaska 36, 11080 Beograd-Zemun

---

(51) ***A61K 39/12*** (2006.01) **(11) 61000 B1**
A61K 39/295(2006.01)
(21) **P-2020/1131** (22) 21.08.2015.
(30) IN 01.09.2014. 2478DE2014
(86) WO 21.08.2015. PCT/IB2015/056352
(87) WO 10.03.2016. WO 2016/034974
(96) 21.08.2015. 15775490.4
(97) 05.08.2020. EP3188755 B 2020/32 EN
(54) VAKCINA
VACCINE
(73) INTERNATIONAL CENTRE FOR GENETIC ENGINEERING AND BIOTECHNOLOGY, Aruna Asaf Ali Marg, New Delhi 110 067, IN
(72) KHANNA, Navin, International Centre for Genetic Engineering and Biotechnology, Aruna Asaf Ali Marg, New Delhi 110067, IN; RAMASAMY, Viswanathan, International Centre for Genetic Engineering andBiotechnology, Aruna Asaf Ali Marg, New Delhi 110067, IN
(74) ŽIVKO MIJATOVIĆ AND PARTNERS DOO BEOGRAD, Studentski trg 4, 11000 Beograd

---

(51) ***A61K 39/395*** (2006.01) **(11) 60883 B1**
A61K 51/10 (2006.01)
C07K 16/18 (2006.01)
C12N 15/63 (2006.01)
G01N 33/68 (2006.01)
(21) **P-2020/0796** (22) 09.06.2014.
(30) US 10.06.2013. 201361833355 P
WO 15.08.2013. PCT/US2013/055203
US 27.11.2013. 201314092539
(86) WO 09.06.2014. PCT/US2014/041553
(87) WO 18.12.2014. WO 2014/200921
(96) 09.06.2014. 14734364.4
(97) 08.04.2020. EP3007726 B 2020/15 EN
(54) METODI LEČENJA TAUOPATIJE
METHODS OF TREATING A TAUOPATHY
(73) IPIERIAN, INC., 951 Gateway Boulevard, South San Francisco, CA 94080, US
(72) GRISWOLD-PRENNER, Irene, 951 Gateway Boulevard, South San Francisco, CA 94080, US; STAGLIANO, Nancy, E., 9510 Gateway Boulevard, South San Francisco, CA 94080, US; DANG, Vu Cao, 951 Gateway Boulevard, South San Francisco, CA 94080, US; HUSSAIN, Sami, 951 Gateway Boulevard, South San Francisco, CA 94080, US; BRIGHT, Jessica, Michelle, 951 Gateway Boulevard, South San Francisco, CA 94080, US
(74) ŽIVKO MIJATOVIĆ AND PARTNERS DOO BEOGRAD, Studentski trg 4, 11000 Beograd

---

(51) ***A61K 39/395***(2006.01) **(11) 60928 B1**
(21) **P-2020/1236** (22) 04.03.2014.
(30) US 08.03.2013. 201361774732 P
(86) WO 04.03.2014. PCT/US2014/020064
(87) WO 12.09.2014. WO 2014/137962
(96) 04.03.2014. 14761062.0
(97) 02.09.2020. EP2964258 B 2020/36 EN
(54) ANTITELA KOJA VEZUJU IL-23
ANTIBODIES THAT BIND IL-23
(73) ELI LILLY AND COMPANY, Lilly Corporate Center, Indianapolis, IN 46285, US
(72) BEIDLER, Catherine, Brautigam, c/o Eli Lilly and Company, P. O. Box 6288, Indianapolis Indiana 46206-6288, US; BRIGHT, Stuart, Willis, c/o Eli Lilly and Company, P. O. Box 6288, Indianapolis Indiana 46206-6288, US; GIRARD, Daniel, Scott, c/o Eli Lilly and Company, P. O. Box 6288, Indianapolis Indiana 46206-6288, US; KIKLY, Kristine, Kay, c/o Eli Lilly and Company, P. O. Box 6288, Indianapolis Indiana 46206-6288, US
(74) POPOVIĆ, Gordana i ost., Takovska 19, 11000 Beograd

---

(51) ***A61K 39/395*** (2006.01) **(11) 60935 B1**
A61K 39/00 (2006.01)
A61P 35/00 (2006.01)
C07K 16/28 (2006.01)
(21) **P-2020/1241** (22) 15.09.2015.
(30) US 16.09.2014. 201462050948 P

US 25.11.2014. 201462083929 P
US 17.12.2014. 201462093141 P
(86) WO 15.09.2015. PCT/EP2015/071069
(87) WO 24.03.2016. WO 2016/041945
(96) 15.09.2015. 15766120.8
(97) 05.08.2020. EP3193931 B 2020/32 EN
(54) NEUTRALIZACIJA INHIBITORNIH PUTEVA U LIMFOCITIMA
NEUTRALIZATION OF INHIBITORY PATHWAYS IN LYMPHOCYTES
(73) INNATE PHARMA, 117, Avenue de Luminy, 13009 Marseille, FR
(72) ANDRE, Pascale, 38 rue de la Loubiere, F-13006 Marseille, FR; BLERY, Mathieu, Les Hauts de Mazargues Bt D4, 50 Bd du Vaisseau, F-13009 Marseille, FR; PATUREL,Carine, 411, allée du Bois, F-69280 Marcy l'Etoile, FR; WAGTMANN, NicolaÏ, 16 Avenue Joseph Liautaud, F-13260 Cassis, FR
(74) ŽIVKOVIĆ, Zoran, Alekse Nenadovića 16, 11000 Beograd

---

(51) ***A61K 47/02*** (2006.01) **(11) 60874 B1**
A61K 9/08 (2006.01)
A61K 38/12 (2006.01)
(21) **P-2020/1176** (22) 01.10.2015.
(30) US 03.10.2014. 201462059711 P
(86) WO 01.10.2015. PCT/EP2015/072728
(87) WO 07.04.2016. WO 2016/050928
(96) 01.10.2015. 15775173.6
(97) 12.08.2020. EP3200827 B 2020/33 EN
(54) KOMPOZICIJE
COMPOSITIONS
(73) XELLIA PHARMACEUTICALS APS, Dalslandsgade 11, 2300 København S, DK
(72) BENCIC, Nenad, IV Oranicki Odvojak 2, HR-10 090 Zagreb, HR
(74) ŽIVKO MIJATOVIĆ AND PARTNERS DOO BEOGRAD, Studentski trg 4, 11000 Beograd

---

(51) ***A61K 51/04*** (2006.01) **(11) 60981 B1**
A61K 101/02(2006.01)
C07B 59/00 (2006.01)
C07D 487/04(2006.01)
(21) **P-2020/1288** (22) 16.12.2016.
(30) EP 18.12.2015. 15201240
(86) WO 16.12.2016. PCT/EP2016/081542
(87) WO 22.06.2017. WO 2017/103182
(96) 16.12.2016. 16812961.7
(97) 12.08.2020. EP3389727 B 2020/33 EN
(54) RADIOOZNAČENI MGLUR2/3 PET LIGANDI
RADIOLABELLED MGLUR2/3 PET LIGANDS
(73) JANSSEN PHARMACEUTICA NV, Turnhoutseweg 30, 2340 Beerse, BE
(72) ANDRÉS-GIL, José, Ignacio, c/o Janssen-Cilag S.A., Edificio Johnson & Johnson, Paseo de las Doce Estrellas 5-7, 5° planta, Campo de las Naciones, 28042 Madrid, ES; VAN, GOOL, Michiel, Luc, Maria, c/o Janssen-Cilag S.A., Edificio Johnson & Johnson, Paseo de las Doce Estrellas 5-7, 5° planta, Campo de las Naciones, 28042 Madrid, ES; BORMANS, Guy, Maurits, R., c/o Katholieke Universiteit Leuven, K.U.Leuven Research & Development, Minderbroedersstraat 8a - bus 5105, 3000 Leuven, BE; VERBEEK, Joost, c/o Katholieke Universiteit Leuven, K.U.Leuven Research & Development, Minderbroedersstraat 8a - bus 5105, 3000 Leuven, BE
(74) MITROVIĆ, Predrag, Alaska 36, 11080 Beograd-Zemun

---

(51) ***A61L 2/07*** (2006.01) **(11) 60963 B1**
A61L 11/00 (2006.01)
B01J 3/04 (2006.01)
B01J 19/28 (2006.01)
B09B 3/00 (2006.01)
(21) **P-2020/1264** (22) 17.07.2018.
(30) IT 06.09.2017. 201700099949
(96) 17.07.2018. 18183876.4
(97) 12.08.2020. EP3453407 B 2020/33 EN
(54) UREĐAJ ZA STERILIZACIJU, POSEBNO ZA STERILIZACIJU UPIJAJUĆIH HIGIJENSKIH PROIZVODA NAKON KORIŠĆENJA OD STRANE POTROŠAČA
A STERILIZING APPARATUS, IN PARTICULAR FOR STERILIZING POST-CONSUMER ABSORBENT SANITARY PRODUCTS
(73) FATER S.P.A., Via Mare Adriatico 122, 65010 Spoltore (PE), IT
(72) SOMMA, Marcello, Fater S.p.A., Via Mare Adriatico 122, 65010 Spoltore Pescare, IT; VACCARO, Giorgio, Fater S.p.A., Via Mare Adriatico 122, 65010 Spoltore Pescare, IT; PAGOTTO, Amedeo, Fater S.p.A., Via Mare Adriatico 122, 65010 Spoltore Pescare, IT
(74) AOD MSA IP – MILOJEVIĆ SEKULIĆ ADVOKATI, Karađorđeva 65, 11000 Beograd

---

(51) ***A61M 5/315*** (2006.01) **(11) 60905 B1**
A61M 5/24 (2006.01)
(21) **P-2020/1193** (22) 14.03.2017.
(30) US 21.03.2016. 201662310961 P
(86) WO 14.03.2017. PCT/US2017/022259
(87) WO 28.09.2017. WO 2017/165154
(96) 14.03.2017. 17714086.0
(97) 29.07.2020. EP3432948 B 2020/31 EN
(54) MEDICINSKI UREĐAJ ZA DOZIRANJE SA AKSIJALNO PROŠIRIVIM POGONSKIM ELEMENTOM
MEDICAL DELIVERY DEVICE WITH AXIALLY EXPANDABLE DRIVE MEMBER
(73) ELI LILLY AND COMPANY, Lilly Corporate Center, Indianapolis, IN 46285, US
(72) JUDSON, Jared Alden, c/o ELI LILLY AND COMPANY, P.O. Box 6288, Indianapolis, Indiana

46206-6288, US; MOULTON, Timothy Lee, c/o ELI LILLY AND COMPANY, P.O. Box 6288, Indianapolis, Indiana 46206-6288, US
(74) VLAHOVIĆ, Slobodan, Radoja Dakića 35/32, 11070 Novi Beograd

(51) ***A61M 5/32*** (2006.01) **(11) 60997 B1**
H05B 1/02 (2006.01)
(21) **P-2020/1277** (22) 14.07.2014.
(30) GB 24.07.2013. 201313209
(86) WO 14.07.2014. PCT/GB2014/052135
(87) WO 29.01.2015. WO 2015/011443
(96) 14.07.2014. 14750785.9
(97) 22.07.2020. EP3024519 B 2020/30 EN
(54) POSTUPAK UNIŠTAVANJA HIPODERMALNE IGLE
HYPODERMIC NEEDLE DESTRUCTION
(73) NEEDLESMART LTD, Lonsdale & Marsh, 7th Floor, Cotton House, Old Hall Street, Liverpool, L3 9TX, GB
(72) KIRBY, Clifford, 3, Old Rectory Green, Sefton VillageMerseyside L29 6YD, GB; DOUCE, Norman, 59, Victoria Road, FormbyMerseyside L37 1LN, GB
(74) ŽIVKO MIJATOVIĆ AND PARTNERS DOO BEOGRAD, Studentski trg 4, 11000 Beograd

(51) ***A61M 39/26*** (2006.01) **(11) 60861 B1**
(21) **P-2020/1111** (22) 04.08.2016.
(30) IT 05.08.2015. UB20152902
(86) WO 04.08.2016. PCT/IB2016/054716
(87) WO 09.02.2017. WO 2017/021927
(96) 04.08.2016. 16763954.1
(97) 09.09.2020. EP3331599 B 2020/37 EN
(54) KONEKTOR VENTILA ZA MEDICINSKE LINIJE
VALVE CONNECTOR FOR MEDICAL LINES
(73) INDUSTRIE BORLA SPA, Via G. Di Vittorio, 7 bis, 10024 Moncalieri (Torino), IT
(72) GUALA, Gianni, Strada Villa Zanetti, 28/18 , 10133 Torino, IT
(74) DESPOTOVIĆ, Daria, Andre Nikolića 3, 11040 Beograd

(51) ***A61P 19/02*** (2006.01) **(11) 60868 B1**
A61K 31/663 (2006.01)
(21) **P-2020/1089** (22) 15.10.2015.
(30) IT 15.10.2014. MI20141794
(86) WO 15.10.2015. PCT/IB2015/057929
(87) WO 21.04.2016. WO 2016/059594
(96) 15.10.2015. 15797421.3
(97) 08.07.2020. EP3206694 B 2020/28 EN
(54) UPOTREBA NERIDRONSKE KISELINE ILI NJENE SOLI ZA LEČENJE OSTEOARTROZE
USE OF NERIDRONIC ACID OR OF ITS SALT FOR THE TREATMENT OF OSTEOARTHROSIS
(73) ABIOGEN PHARMA SPA, Via Meucci 36, 56121 Ospedaletto (PISA), IT
(72) MASSIMO, Varenna, c/o Abiogen Pharma Spa, Via Meucci 36, I-56121 Ospedaletto (PISA), IT
(74) ŽIVKO MIJATOVIĆ AND PARTNERS DOO BEOGRAD, Studentski trg 4, 11000 Beograd

(51) ***A61P 31/16*** (2006.01) **(11) 60938 B1**
(21) **P-2020/1137** (22) 01.10.2014.
(30) US 02.10.2013. 201361885808 P
US 23.05.2014. 201462002414 P
(86) WO 01.10.2014. PCT/US2014/058652
(87) WO 09.04.2015. WO 2015/051010
(96) 01.10.2014. 14850550.6
(97) 01.07.2020. EP3052192 B 2020/27 EN
(54) NEUTRALIŠUĆA ANTITELA NA GRIP A I NJIHOVA UPOTREBA
NEUTRALIZING ANTI-INFLUENZA A ANTIBODIES AND USES THEREOF
(73) MEDIMMUNE, LLC, One MedImmune Way, Gaithersburg, MD 20878, US; HUMABS BIOMED S.A., Via dei Gaggini 3, 6500 Bellinzona, CH
(72) BENJAMIN, Ebony, c/o Medimmune LLC, One Medimmune Way, Gaithersburg, MD 20878, US; KALLEWAARD-LELAY, Nicole, c/o Medimmune LLC, One Medimmune Way, Gaithersburg, MD 20878, US; MCAULIFFE, Josephine, Mary, c/o Medimmune LLC, One Medimmune Way, Gaithersburg, MD 20878, US; PALMER-HILL, Frances, c/o Medimmune LLC, One Medimmune Way, Gaithersburg, MD 20878, US; WACHTER, Leslie, c/o Medimmune LLC, One Medimmune Way, Gaithersburg, MD 20878, US; YUAN, Andy, c/o Medimmune LLC, One Medimmune Way, Gaithersburg, MD 20878, US; ZHU, Qing, c/o Medimmune LLC, One Medimmune Way, Gaithersburg, MD 20878, US; CORTI, Davide, c/o Humabs Biomed SA, Via Mirasole 1, CH-6500 Bellinzona, CH; LANZAVECCHIA, Antonio, c/o Humabs Biomed SA, Via Mirasole 1, CH-6500 Bellinzona, CH; GUARINO, Barbara, c/o Humabs Biomed SA, Via Mirasole 1, CH-6500 Bellinzona, CH; DEMARCO, Anna, c/o Humabs Biomed SA, Via Mirasole 1, CH-6500 Bellinzona, CH
(74) MITROVIĆ, Predrag, Alaska 36, 11080 Beograd-Zemun

(51) ***B01J 4/00*** (2006.01) **(11) 60979 B1**
B01J 19/00 (2006.01)
(21) **P-2020/1285** (22) 12.11.2018.
(96) 12.11.2018. 18205787.7
(97) 09.09.2020. EP3650115 B 2020/37 DE
(54) REAKTOR ZA HEMIJSKU REAKCIJU I POSTUPAK REGULISANJA HEMIJSKE REAKCIJE
REACTOR FOR A CHEMICAL REACTION AND METHOD FOR CONTROLLING THE CHEMICAL REACTION
(73) HEION GMBH, An der Trave 2, 23623 Siblin, DE

(72) LEDWON, Anton, Im Eisenfeld 8, 53842 Troisdorf, DE; LEWTSCHENKO, Waldemar, Am Mühlengraben 53, 53773 Hennef, DE
(74) AOD MSA IP – MILOJEVIĆ SEKULIĆ ADVOKATI, Karađorđeva 65, 11000 Beograd

(51) ***B21D 53/78*** (2006.01) **(11) 60944 B1**
B21D 26/02 (2011.01)
B21K 3/04 (2006.01)
B23P 15/04 (2006.01)
(21) **P-2020/1122** (22) 11.12.2014.
(30) RU 12.12.2013. 2013155398
(86) WO 11.12.2014. PCT/RU2014/000931
(87) WO 18.06.2015. WO 2015/088393
(96) 11.12.2014. 14870491.9
(97) 09.09.2020. EP3081319 B 2020/37 EN
(54) POSTUPAK PROIZVODNJE ŠUPLJE LOPATICE VENTILATORA
HOLLOW FAN BLADE PREPARATION METHOD
(73) INSTITUTE FOR METALS SUPERPLASTICITY PROBLEMS OF THE RUSSIAN ACADEMY OF SCIENCES, Ul. St. Khalturina 39, Ufa, Bashkortostan Republic 450001, RU; OPEN JOINT STOCK COMPANY "AVIADVIGATEL", Pr. Komsomolsky 93, Perm 614990, RU; JOINT STOCK COMPANY "UFA ENGINE INDUSTRIAL ASSOCIATION", Ul. Ferina 2, Ufa, Bashkortostan Republic 450039, RU
(72) INOZEMTSEV, Alexander Alexandrovich, ul. Gazety "Zvezda" 46-66, Perm 614039, RU; MULYUKOV, Radik Rafikovich, ul. Stepana Zlobina 38/2-234, Ufa 450022, RU; PAVLINICH, Sergey Petrovich, ul. Entuziastov 1-232, Ufa 450096, RU; ARTYUKHOV, Alexander Viktorovich, ul. Georgiya Mushnikova 11-495, Ufa 450043, RU; SAFIULLIN, Rinat Vladikovich, ul. Mubaryakova 13-65, Ufa 450092, RU; TRIFONOV, Vadim Gennadievich, ul. 50 let SSSR 2-72, Ufa 450058, RU; KHARIN, Sergey Alexandrovich, ul. Uinskaya 18-141, Perm 614051, RU; MANAPOV, Irek Usmanovich, ul. Rossiyskaya 98/2-45, Ufa 450098, RU; MOROZOV, Mikhail Alexandrovich, ul. Lukoyanova 8/2 kom. 314, Perm 614111, RU
(74) ŽIVKOVIĆ, Zoran, Alekse Nenadovića 16, 11000 Beograd

(51) ***B26D 3/00*** (2006.01) **(11) 60991 B1**
B26D 5/00 (2006.01)
(21) **P-2020/1296** (22) 30.03.2017.
(30) NL 01.04.2016. 2016534
(86) WO 30.03.2017. PCT/NL2017/050194
(87) WO 05.10.2017. WO 2017/171545
(96) 30.03.2017. 17718142.7
(97) 16.09.2020. EP3436224 B 2020/38 EN
(54) UREĐAJ I POSTUPAK ZA PRETVARANJE FOLIJE U KONTINUIRANU TRAKU
APPARATUS AND METHOD FOR CONVERTING A SHEET INTO A CONTINUOUS STRIP
(73) VMI HOLLAND B.V., Gelriaweg 16, 8161 RK Epe, NL
(72) MULDER, Gerben, c/o VMI Holland B.V., Gelriaweg 16, 8161 RK EPE, NL
(74) BOGDANOVIĆ, Dejan i ost., Vlajkovićeva 28, 11000 Beograd

(51) ***B26D 7/26*** (2006.01) **(11) 60931 B1**
B26D 3/08 (2006.01)
B26F 1/20 (2006.01)
(21) **P-2020/1244** (22) 23.01.2018.
(30) IT 02.02.2017. 201700011567
(86) WO 23.01.2018. PCT/IT2018/000009
(87) WO 09.08.2018. WO 2018/142435
(96) 23.01.2018. 18712689.1
(97) 23.09.2020. EP3576911 B 2020/39 EN
(54) POSTUPAK ZA PROVERU ISPRAVNOG RADA MAŠINE ZA PREDSEČENJE I PREMOTAVANJE
METHOD FOR CHECKING THE CORRECT OPERATION OF A PRE-CUTTING AND REWINDING MACHINE
(73) FUTURA S.P.A., Via di Sottopoggio I/X, Fraz. Guamo, 55012 Capannori (LU), IT
(72) GIURLANI, Giovacchino, Via delle Selvette 233, 55018 Segromigno in Monte Capannori (LU), IT
(74) AOD MSA IP – MILOJEVIĆ SEKULIĆ ADVOKATI, Karađorđeva 65, 11000 Beograd

(51) ***B27M 3/04*** (2006.01) **(11) 60954 B1**
B27F 1/02 (2006.01)
E04F 15/00 (2006.01)
E04F 15/02 (2006.01)
(21) **P-2020/1269** (22) 18.06.2013.
(30) SE 19.06.2012. 1250656
US 19.06.2012. 201261661645 P
SE 26.06.2012. 1250691
SE 11.01.2013. 1350027
(96) 18.06.2013. 17171195.5
(97) 02.09.2020. EP3238899 B 2020/36 EN
(54) SISTEM MEHANIČKOG ZAKLJUČAVANJA PODNIH DASAKA
MECHANICAL LOCKING SYSTEM FOR FLOORBOARDS
(73) VÄLINGE INNOVATION AB, Prästavägen 513, 263 65 Viken, SE
(72) PERVAN, Darko, Bygatan 30, SE-263 61 VIKEN, SE; PÅLSSON, Agne, -, deceased, SE
(74) VLAHOVIĆ, Slobodan, Radoja Dakića 35/32, 11070 Novi Beograd

(51) ***B29C 45/23*** (2006.01) **(11) 60915 B1**
B29C 45/47 (2006.01)
(21) **P-2020/1160** (22) 21.09.2018.
(30) IT 17.10.2017. 201700117212
(86) WO 21.09.2018. PCT/EP2018/075596

(87) WO 25.04.2019. WO 2019/076578
(96) 21.09.2018. 18769734.7
(97) 05.08.2020. EP3496926 B 2020/32 EN
(54) INJEKTOR ZA INJEKCIONO UBRIZGAVANJE
INJECTOR FOR INJECTION MOLDING
(73) FA. IN. PLAST. - FARAOTTI INDUSTRIE PLASTICHE - S.R.L., Zona Industriale Campolungo II/A Fase, 63100 Ascoli Piceno (AP), IT
(72) FRATINI, Vladimiro, 183 Via delle Zeppelle, 63100 Ascoli Piceno (AP), IT
(74) MITROVIĆ, Predrag, Alaska 36, 11080 Beograd-Zemun

---

(51) ***B29C 53/60*** (2006.01) **(11) 60971 B1**
B29C 63/26 (2006.01)
B29D 23/00 (2006.01)
C09D 167/06 (2006.01)
F16L 58/10 (2006.01)
(21) **P-2020/1194** (22) 09.03.2017.
(96) 09.03.2017. 17000381.8
(97) 15.07.2020. EP3372392 B 2020/29 EN
(54) UNUTRAŠNJA OBLOGA ZA GRP CEVI OTPORNE NA UDAR, OJAČANA NETKANIM VLAKNIMA
LINER REINFORCED BY NON-WOVEN FIBRES FOR IMPACT RESISTANT GRP PIPES
(73) AMIBLU TECHNOLOGY AS, Østre Kullerød 3, 3241 Sandefjord, NO
(72) HAAVALDSEN, Jane Hilary Thatcher, Hauenasen 10, 3213 Sandefjord, NO; SYVERSEN, Kjell Tony, Sauegata 1, 3260 Larvik, NO
(74) ŽIVKO MIJATOVIĆ AND PARTNERS DOO BEOGRAD, Studentski trg 4, 11000 Beograd

---

(51) ***B42D 25/324*** (2014.01) **(11) 61014 B1**
B42D 25/23 (2014.01)
B42D 25/24 (2014.01)
B42D 25/29 (2014.01)
B42D 25/328 (2014.01)
B42D 25/36 (2014.01)
B42D 25/373 (2014.01)
B42D 25/425 (2014.01)
B42D 25/45 (2014.01)
G02B 5/09 (2006.01)
(21) **P-2020/1303** (22) 15.06.2017.
(30) BG 03.05.2017. 11249717
(86) WO 15.06.2017. PCT/BG2017/050003
(87) WO 08.11.2018. WO 2018/201208
(96) 15.06.2017. 17746365.0
(97) 30.09.2020. EP3535133 B 2020/40 EN
(54) OPTIČKI PROMENLJIVI UREĐAJ
OPTICAL VARIABLE DEVICE
(73) DEMAX - HOLOGRAMS AD, Gorublyane District, 16 Abagar Street, 1138 Sofia, BG
(72) MONOVSKI, Valentin, Konstantinov, Mladost 2 District, Bl. 202, Entr. 1, Ap. 18, 1799 Sofia, BG; STOILOV, Georgi, Ivanov, Obelya 2 District, Bl. 266, Entr. G, Ap. 79, 1326 Sofia, BG; DOBREV, Mario, Rumenov, 49 Dobri Voynikov str., 1164 Sofia, BG; IVANOVSKYI, Andrii, Mladost 1 District, Bl. 24, Entr. 7, Ap. 66, 1750 Sofia, BG; POGAN, Ignat, 4 Danail Dechev str., Ap. 12, 1407 Sofia, BG; BALDZHIEV, Angel, Georgiev, 44 Hristo Botev str., 1000 Sofia, BG; LASKOV, Evgeniy, Anastasov, Suhata Reka District, Bl. 25, Entr. 4, Ap. 4, 1517 Sofia, BG; TONCHEV, Dimitar, Antonov, Hristo Smirnenski District, Bl. 15, Ap. 34, 1574 Sofia, BG; DELCHEV, Ivo, Rumenov, 114 Geo Milev str., Bl. 58, Ap 22, 1574 Sofia, BG
(74) GRAOVAC, Zoran, Mirijevski venac 4, 11160 Beograd

---

(51) ***B60B 3/02*** (2006.01) **(11) 60907 B1**
B60B 33/00 (2006.01)
(21) **P-2020/1209** (22) 28.11.2013.
(30) IT 20.12.2012. PD20120397
(96) 28.11.2013. 13194934.9
(97) 08.07.2020. EP2746061 B 2020/28 EN
(54) TOČAK ZA KOLICA I POSTUPAK ZA NJEGOVU PROIZVODNJU
WHEEL FOR TROLLEYS AND PRODUCTION METHOD THEREOF
(73) TELLURE RÔTA S.P.A., Via Quattro Passi, 15, 41043 Formigine (MO), IT
(72) MILELLI, Matteo, Via J.F. Kennedy, 25, int. 2, I-42124 REGGIO EMILIA, IT; BORGHI, Pierluigi, Via Gazzadi, 28/4, I-41122 MODENA, IT; GIRLANDO, Simone, Via Bramante, 51, int. 8, I-41125 MODENA, IT; MERCALLI, Giorgio, Via Refice, 4, I-41049 Sassuolo, MODENA, IT
(74) ŽIVKO MIJATOVIĆ AND PARTNERS DOO BEOGRAD, Studentski trg 4, 11000 Beograd

---

(51) ***B60K 1/04*** (2019.01) **(11) 60977 B1**
B62D 21/15 (2006.01)
B62D 25/02 (2006.01)
B62D 29/00 (2006.01)
(21) **P-2020/1282** (22) 02.05.2017.
(30) DE 08.06.2016. 102016110578
(86) WO 02.05.2017. PCT/EP2017/060357
(87) WO 14.12.2017. WO 2017/211502
(96) 02.05.2017. 17723307.9
(97) 05.08.2020. EP3468821 B 2020/32 DE
(54) STRUKTURNA KOMPONENTA ZA MOTORNO VOZILO SA ELEMENTOM ZA OJAČAVANJE
STRUCTURAL COMPONENT FOR A MOTOR VEHICLE HAVING A REINFORCING ELEMENT
(73) LINDE + WIEMANN SE&CO. KG, Industriestraße 4 - 12, Dillenburg 35683, DE

(72) SCHMIDT, Werner, Edelmannstraße 33, 63755 Alzenau, DE; GEORG, Marcel, Adolf-Wurmbachstraße 17, 57078 Siegen-Geisweid, DE
(74) BOGDANOVIĆ, Dejan i ost., Vlajkovićeva 28, 11000 Beograd

---

(51) ***B60Q 1/46*** (2006.01) **(11) 60895 B1**
B60Q 1/38 (2006.01)
B60Q 1/44 (2006.01)
B60Q 1/52 (2006.01)
(21) **P-2020/1074** (22) 27.01.2016.
(30) US 06.10.2015. 201514875883
US 05.11.2015. 201514933881
(86) WO 27.01.2016. PCT/US2016/015125
(87) WO 13.04.2017. WO 2017/062055
(96) 27.01.2016. 16801945.3
(97) 12.08.2020. EP3177484 B 2020/33 EN
(54) UNAPREĐENI KOMUNIKACIONI SISTEM ZA SVETLA ZA SLUČAJ OPASNOSTI VOZILA
ENHANCED COMMUNICATION SYSTEM FOR VEHICLE HAZARD LIGHTS
(73) ESS-HELP, INC., 6922 Blandford Ln., Houston, TX 77055, US
(72) TUCKER, Daniel, Anthony, 8589 Clifford Heights Road, Santee, CA 92071, US; COBB, John, Zachariah, 3101 Sea Channel Drive, Seabrook, TX 77586, US; TORKELSON, Jonathan, 6415 S. 110th E. Avenue, Tulsa, OK 74133, US; KIMBERLIN, Denver, 13140 S. 273rd E. Avenue, Coweta, OK 74429, US; MAURYA, Devender, Nath, House No. 677 Block No. B2, JJ Colony, Madanpur Khadar, New Delhi 110076, IN
(74) AOD MSA IP – MILOJEVIĆ SEKULIĆ ADVOKATI, Karađorđeva 65, 11000 Beograd

---

(51) ***B61L 27/00*** (2006.01) **(11) 60978 B1**
B61L 3/12 (2006.01)
B61L 15/00 (2006.01)
H04L 29/08 (2006.01)
(21) **P-2020/1284** (22) 16.05.2012.
(30) CN 16.05.2011. 201110125309
(86) WO 16.05.2012. PCT/CN2012/075574
(87) WO 22.11.2012. WO 2012/155843
(96) 16.05.2012. 12785365.3
(97) 07.10.2020. EP2746130 B 2020/41 EN
(54) POSTUPAK I UREĐAJ ZA SLANJE KOMANDE PRIVREMENOG OGRANIČAVANJA BRZINE U C3 SISTEMU
METHOD AND DEVICE FOR SENDING TEMPORARY SPEED RESTRICTION COMMAND IN C3 SYSTEM
(73) CRSC RESEARCH & DESIGN INSTITUTE GROUP CO., LTD., Block No. 1, Qichebowuguan Nanlu, Fengtai Science Park, Fengtai District, Beijing 100070, CN
(72) YUE, Zhaopeng, Building 18 Huayuan Yili, Fengtai District, Beijing 100073, CN; LI, Xiang, Building 18 Huayuan Yili, Fengtai District, Beijing 100073, CN; LIU, Dongqing, Building 18 Huayuan Yili, Fengtai District, Beijing 100073, CN; YANG, Jie, Building 18 Huayuan Yili, Fengtai District, Beijing 100073, CN
(74) ŽIVKOVIĆ, Zoran, Alekse Nenadovića 16, 11000 Beograd

---

(51) ***B62D 53/08*** (2006.01) **(11) 60930 B1**
F16N 11/00 (2006.01)
(21) **P-2020/1238** (22) 02.10.2017.
(30) NO 05.10.2016. 20161596
(86) WO 02.10.2017. PCT/EP2017/074967
(87) WO 12.04.2018. WO 2018/065361
(96) 02.10.2017. 17780373.1
(97) 29.07.2020. EP3523184 B 2020/31 EN
(54) UREĐAJ ZA PODMAZIVANJE ROTIRAJUĆE PLOČE SEDLA
A FIFTH WHEEL TURNTABLE LUBRICATION DEVICE
(73) FIFTH WHEEL AS, Infanterivegen 24, 7713 Steinkjer, NO
(72) JENSSEN, Tore, Infanterivegen 24, N-7713 Steinkjer, NO
(74) ŽIVKO MIJATOVIĆ AND PARTNERS DOO BEOGRAD, Studentski trg 4, 11000 Beograd

---

(51) ***B65D 55/08*** (2006.01) **(11) 60903 B1**
A24F 23/00 (2006.01)
G09F 3/10 (2006.01)
(21) **P-2020/1184** (22) 19.06.2017.
(30) US 22.06.2016. 201615190050
SE 22.06.2016. 1650890
(86) WO 19.06.2017. PCT/EP2017/064911
(87) WO 28.12.2017. WO 2017/220481
(96) 19.06.2017. 17731140.4
(97) 15.07.2020. EP3475183 B 2020/29 EN
(54) ZAPTIVNA ETIKETA I BURMUTICA SA ZAPTIVNOM ETIKETOM
SEALING LABEL AND SNUFF CONTAINER WITH A SEALING LABEL
(73) SWEDISH MATCH NORTH EUROPE AB, , 118 85 Stockholm, SE
(72) BEARDSALL, Philip, Skytteparksvägen 80, 286 37 Örkelljunga, SE
(74) ŽIVKOVIĆ, Zoran, Alekse Nenadovića 16, 11000 Beograd

---

(51) ***B65D 77/22*** (2006.01) **(11) 60942 B1**
B65D 81/20 (2006.01)
(21) **P-2020/1202** (22) 01.05.2015.
(86) WO 01.05.2015. PCT/NL2015/050301
(87) WO 10.11.2016. WO 2016/178558
(96) 01.05.2015. 15730543.4
(97) 29.07.2020. EP3288849 B 2020/31 EN

(54) VENTIL ZA FLEKSIBILNO PAKOVANJE SA AERACIONIM I/ILI VENTILACIONIM OTVOROM I POSTUPAK ZA AERACIJU I/ILI VENTILACIJU FLEKSIBILNOG PAKOVANJA
VALVE FOR A FLEXIBLE PACKAGING WITH AN AERATING AND/OR VENTING OPENING AND METHOD FOR AERATING AND/OR VENTING A FLEXIBLE PACKAGING
(73) VQM PACKAGING B.V., Biezenwei 6, 4004 MB Tiel, NL
(72) WILLEMSEN, Evert Jan Willem, Brinkweg 8, NL-3704 EK Zeist, NL; LUYTEN, Reinierus Maria Johannes, Lodewijkstraat 23, NL-3417 VC Montfoort, NL
(74) VLAHOVIĆ, Slobodan, Radoja Dakića 35/32, 11070 Novi Beograd

---

(51) ***B65G 23/22*** (2006.01) **(11) 61011 B1**
F16C 32/00 (2006.01)
(21) **P-2020/1260** (22) 29.07.2016.
(30) EP 09.09.2015. 15184418
(86) WO 29.07.2016. PCT/EP2016/068144
(87) WO 16.03.2017. WO 2017/041958
(96) 29.07.2016. 16745717.5
(97) 02.09.2020. EP3325379 B 2020/36 DE
(54) POGON ZA POSTROJENJE SA TRAKASTIM TRANSPORTEROM, POSTUPAK ZA MONTAŽU POGONA NA POSTROJENJE SA TRAKASTIM TRANSPORTEROM KAO I POSTROJENJE SA TRAKASTIM TRANSPORTEROM
DRIVE FOR A CONVEYOR BELT ASSEMBLY, METHOD FOR MOUNTING A DRIVE TO A BELT CONVEYOR SYSTEM AND BELT CONVEYOR SYSTEM
(73) SIEMENS AKTIENGESELLSCHAFT, Werner-von-Siemens-Straße 1, 80333 München, DE
(72) HELLMUTH, Torsten, Stettiner Str. 34, 91058 Erlangen, DE; KROMPASKY, Erik, U Hájecku 438/2, 25216 Nucice, CZ; WINKLER, Günther, Anzberg 27, 4785 Haibach, AT
(74) POPOVIĆ, Gordana i ost., Takovska 19, 11000 Beograd

---

(51) ***B65H 19/22*** (2006.01) **(11) 60904 B1**
B65H 20/16(2006.01)
(21) **P-2020/1180** (22) 30.10.2017.
(30) IT 21.11.2016. 201600117182
(86) WO 30.10.2017. PCT/IT2017/000236
(87) WO 24.05.2018. WO 2018/092167
(96) 30.10.2017. 17829334.6
(97) 09.09.2020. EP3541733 B 2020/37 EN
(54) PREMOTAČ ZA PROIZVODNJU KOTUROVA OD PAPIRA
REWINDER FOR THE PRODUCTION OF PAPER LOGS
(73) FUTURA S.P.A., Via di Sottopoggio I/X, Fraz. Guamo, 55012 Capannori (LU), IT
(72) PERINI Fabio, Via S. Francesco 1, I-55049 Viareggio (LU), IT; GIURLANI Giovacchino, Via deile Selvette 233, 1-55018 Segromigno in Monte, Capannori (LU), IT; PELAIA Francesco, Via del municipio 32 bis, I-19030 Ameglia (SP), IT
(74) AOD MSA IP – MILOJEVIĆ SEKULIĆ ADVOKATI, Karađorđeva 65, 11000 Beograd

---

(51) ***C04B 41/48*** (2006.01) **(11) 60917 B1**
C04B 41/50 (2006.01)
C04B 41/63 (2006.01)
C04B 41/68 (2006.01)
C04B 111/00 (2006.01)
C04B 111/72 (2006.01)
(21) **P-2020/1183** (22) 09.02.2016.
(30) EP 09.02.2015. 15154386
(86) WO 09.02.2016. PCT/EP2016/052700
(87) WO 18.08.2016. WO 2016/128385
(96) 09.02.2016. 16704570.7
(97) 12.08.2020. EP3256433 B 2020/33 EN
(54) NEINVAZIVNA POPRAVKA I NAKNADNA UGRADNJA OČVRSLIH ARMIRANIH BETONSKIH KONSTRUKCIJA
NON-INVASIVE REPAIR AND RETROFITTING OF HARDENED REINFORCED CONCRETE STRUCTURES
(73) SIKA TECHNOLOGY AG, Zugerstrasse 50, 6340 Baar, CH
(72) VALVERDE, Cristina, Carretera Fuencarral 72, 28108 Alcobendas (Madrid), ES; GRANIZO, Luz, Im Struppen 4, 8048 Zürich, CH; GARCIA, Ramiro, Carretera Fuencarral 72, 28108 Alcobendas (Madrid), ES
(74) MITROVIĆ, Predrag, Alaska 36, 11080 Beograd-Zemun

---

(51) ***C07C 51/12*** (2006.01) **(11) 60922 B1**
C07C 51/47 (2006.01)
C07C 53/08(2006.01)
(21) **P-2020/1223** (22) 02.10.2015.
(30) US 01.04.2015. 201562141490 P
US 23.04.2015. 201514694913
(86) WO 02.10.2015. PCT/US2015/053737
(87) WO 06.10.2016. WO 2016/160060
(96) 02.10.2015. 15781266.0
(97) 12.08.2020. EP3277654 B 2020/33 EN
(54) POSTUPCI ZA PROIZVODNJU SIRĆETNE KISELINE
PROCESSES FOR PRODUCING ACETIC ACID
(73) CELANESE INTERNATIONAL CORPORATION, 222 W. Las Colinas Blvd., Suite 900N, Irving, TX 75039, US
(72) SCATES, Mark, O., 18117 Sandy Cove, Houston, Texas 77058, US; ABREGO, Sarah, Lane, 4543 Sterling Wood Way, Houston, Texas 77059, US; LIU, Yaw-Hwa, 3610 Belmont Shore Court, Missouri City, Texas 77459, US; SHAVER, Ronald, D., 16415 Heather Bend Court, Houston, Texas 77059, US

(74) VLAHOVIĆ, Slobodan, Radoja Dakića 35/32, 11070 Novi Beograd

(51) ***C07C 51/44*** (2006.01) **(11) 61003 B1**
B01D 3/00 (2006.01)
B01D 3/40 (2006.01)
B01D 17/02 (2006.01)
C07C 51/12 (2006.01)
C07C 51/48 (2006.01)
C07C 53/08 (2006.01)
(21) **P-2020/1274** (22) 02.10.2015.
(30) US 04.02.2015. 201562112120 P
US 28.05.2015. 201514724197
(86) WO 02.10.2015. PCT/US2015/053813
(87) WO 11.08.2016. WO 2016/126293
(96) 02.10.2015. 15781527.5
(97) 22.07.2020. EP3253729 B 2020/30 EN
(54) POSTUPAK ZA KONTROLU KONCENTRACIJE HI U TOKU OSTATKA
PROCESS TO CONTROL HI CONCENTRATION IN RESIDUUM STREAM
(73) CELANESE INTERNATIONAL CORPORATION, 1601 West LBJ Freeway, Dallas, TX 75234, US
(72) LIU, Yaw-Haw, 3610 Belmont Shore Court, Missouri City, Texas 77459, US; SCATES, Mark, O., 18117 Sandy Cove, Houston, Texas 77058, US; SHAVER, Ronald, David, 16415 Heather Bend Court, Houston, Texas 77059, US
(74) PAVLOVIĆ, Gordana, PAVLOVIĆ, Milivoje, Majke Jevrosime 53, 11000 Beograd

(51) ***C07C 317/44*** (2006.01) **(11) 60964 B1**
A61K 31/10 (2006.01)
A61K 31/167 (2006.01)
A61P 1/00 (2006.01)
A61P 17/00 (2006.01)
A61P 19/02 (2006.01)
A61P 25/00 (2006.01)
C07C 317/32 (2006.01)
C07C 317/46 (2006.01)
(21) **P-2020/1281** (22) 05.12.2017.
(30) EP 05.12.2016. 16202175
(86) WO 05.12.2017. PCT/EP2017/081489
(87) WO 14.06.2018. WO 2018/104288
(96) 05.12.2017. 17826439.6
(97) 02.09.2020. EP3548016 B 2020/36 EN
(54) ROR-GAMA (RORY)-MODULATORI
ROR-GAMMA (RORY)-MODULATORS
(73) LEAD PHARMA B.V., Kloosterstraat 9 RK, 5349 AB Oss, NL; SANOFI, 54 Rue de la Boetie, 75008 Paris, FR
(72) CALS, Joseph, Maria, Gerardus, Barbara, c/o Lead Pharma, Kloosterstraat 9, 5349 AB Oss, NL; MACHNIK, David, c/o Sanofi, Global Intellectual Property Department, Patents, 54 rue La Boetie, 75008 Paris, FR; NABUURS, Sander, Bernardus, c/o Lead Pharma, Kloosterstraat 9, 5349 AB Oss, NL; SABUCO, Jean-François, c/o SanofiGlobal Intellectual Property Department, Patents, 54 rue La Boetie, 75008 Paris, FR
(74) MITROVIĆ, Predrag, Alaska 36, 11080 Beograd-Zemun

(51) ***C07D 207/48***(2006.01) **(11) 60884 B1**
A61K 31/40(2006.01)
(21) **P-2020/1203** (22) 17.03.2017.
(30) KR 25.03.2016. 20160036080
(86) WO 17.03.2017. PCT/KR2017/002914
(87) WO 28.09.2017. WO 2017/164576
(96) 17.03.2017. 17770546.4
(97) 22.07.2020. EP3433233 B 2020/30 EN
(54) NOVI KRISTALNI OBLIK SOLI 1-(5-(2,4-DIFLUOROFENIL)-1-((3-FLUOROFENIL)SULFONIL)-4-METOKSI-1H-PIROL-3-IL)-N- METILMETANAMINA
NOVEL CRYSTALLINE FORM OF 1-(5-(2,4-DIFLUOROPHENYL)-1-((3-FLUOROPHENYL)SULFONYL)-4-METHOXY-1H-PYRROL-3-YL)-N- METHYLMETHANAMINE SALT
(73) DAEWOONG PHARMACEUTICAL CO., LTD., 35-14, Jeyakgongdan 4-gil, Hyangnam-eup, Hwaseong-si, Gyenoggi-do 18623, KR
(72) KIM, Aeri, DAEWOONG PHARMACEUTICAL CO., LTD., 35-14, Jeyakgongdan 4-gil, Hyangnam-eup, Hwaseong-si, Gyeonggi-do 18623, KR; CHO, Kwan Hyung, 111-1902, 156, Hwamyeongsindosi-ro, Buk-gu, Busan 46525, KR
(74) VLAHOVIĆ, Slobodan, Radoja Dakića 35/32, 11070 Novi Beograd

(51) ***C07D 213/06***(2006.01) **(11) 61008 B1**
C07D 213/60(2006.01)
C07D 213/61(2006.01)
C07D 213/62(2006.01)
C07D 213/63(2006.01)
C07D 213/64(2006.01)
(21) **P-2018/0570** (22) 16.05.2018.
(43) 29.11.2019.
(54) NOVI POSTUPAK SINTEZE 3-CIJANO-6-HIDROKSI-4-METIL-2-PIRIDONA
A NEW PROCEDURE FOR THE SYNTHESIS OF 3-CYANO-6-HYDROXY-4-METHYL-2-PYRIDONE
(73) TEHNOLOŠKO-METALURŠKI FAKULTET, UNIVERZITET U BEOGRADU, Karnegijeva 4, 11120 Beograd, RS
(72) TADIĆ, Julijana, Dragana Rakića 51, 11080 Zemun, RS; MIJIN, Dušan, dr, Ustanička 114/21, 11000 Beograd, RS; MIHAJLOVIĆ, Marina A., dr, Pukovnika Milenka Pavlovića 32, 11000 Beograd, RS; JOVANOVIĆ, Mića, dr, Gračanička 7, 11000 Beograd, RS

(51) ***C07D 213/76*** (2006.01) **(11) 60898 B1**
A61K 31/5377 (2006.01)
A61P 3/00 (2006.01)
A61P 35/00 (2006.01)
C07D 413/04 (2006.01)
C07D 413/12 (2006.01)
(21) **P-2020/1057** (22) 17.02.2017.
(30) EP 19.02.2016. 16156530
(86) WO 17.02.2017. PCT/EP2017/053612
(87) WO 24.08.2017. WO 2017/140841
(96) 17.02.2017. 17705878.1
(97) 01.07.2020. EP3416945 B 2020/27 EN
(54) JEDINJENJA 6-ARIL-4-(MORFOLIN-4-IL)-1H-PIRIDIN-2-ONA KORISNA ZA LEČENJE KANCERA I DIJABETESA
6-ARYL-4-(MORPHOLIN-4-YL)-1H-PYRIDIN-2-ONE COMPOUNDS USEFUL FOR THE TREATMENT OF CANCER AND DIABETES
(73) SPRINT BIOSCIENCE AB, Hälsovägen 7, 141 57 Huddinge, SE
(72) MARTINSSON, Jessica, c/o Sprint Bioscience AB Novum, Hälsovägen 7, 141 57 Huddinge, SE; ANDERSSON, Martin, c/o Sprint Bioscience AB Novum, Hälsovägen 7, 141 57 Huddinge, SE; LINDSTRÖM, Johan, c/o Sprint Bioscience AB Novum, Hälsovägen 7, 141 57 Huddinge, SE; FORSBLOM, Rickard, c/o Sprint Bioscience AB Novum, Hälsovägen 7, 141 57 Huddinge, SE; RAHM, Fredrik, c/o Sprint Bioscience AB Novum, Hälsovägen 7, 141 57 Huddinge, SE; GINMAN, Tobias, c/o Sprint Bioscience AB Novum, Hälsovägen 7, 141 57 Huddinge, SE; VIKLUND, Jenny, c/o Sprint Bioscience AB Novum, Hälsovägen 7, 141 57 Huddinge, SE
(74) VLAHOVIĆ, Slobodan, Radoja Dakića 35/32, 11070 Novi Beograd

---

(51) ***C07D 213/81***(2006.01) **(11) 60934 B1**
A61K 31/166(2006.01)
A61K 31/415(2006.01)
A61K 31/4155(2006.01)
A61K 31/421(2006.01)
A61K 31/426(2006.01)
A61K 31/4418(2006.01)
A61K 31/4427(2006.01)
A61K 31/4468(2006.01)
A61K 31/505(2006.01)
A61P 35/00 (2006.01)
C07C 233/65(2006.01)
C07D 213/84(2006.01)
C07D 231/36(2006.01)
C07D 239/47(2006.01)
C07D 263/34(2006.01)
C07D 277/56(2006.01)
C07D 401/04(2006.01)
C07D 401/12(2006.01)
C07D 401/14(2006.01)
(21) **P-2020/1182** (22) 29.09.2014.
(30) US 30.09.2013. 201361884958 P
CN 16.10.2013. 201310485048
(86) WO 29.09.2014. PCT/US2014/058084
(87) WO 02.04.2015. WO 2015/048662
(96) 29.09.2014. 14848083.3
(97) 15.07.2020. EP3052476 B 2020/29 EN
(54) SUPSTITUISANI NIKOTINIMIDNI INHIBITORI BTK I NJIHOVA PRIPREMA I UPOTREBA U LEČENJU KARCINOMA, INFLAMATORNE I AUTOIMUNE BOLESTI
SUBSTITUTED NICOTINIMIDE INHIBITORS OF BTK AND THEIR PREPARATION AND USE IN THE TREATMENT OF CANCER, INFLAMMATION AND AUTOIMMUNE DISEASE
(73) GUANGZHOU INNOCARE PHARMA TECH CO., LTD., Room 899, No. 333 Jiufo Jianshe Road, Sino-Singapore Guangzhou Knowledge City, Guangzhou, Guangdong 510130, CN
(72) CHEN, Xiangyang, c/o Beijing InnoCare Pharma Tech Co., Ltd, Bldg. 8, No. 8 Life Park Road, ZGC Life Science Park, Changping District Beijing 102206, CN; GAO, Yingxiang, c/o Beijing InnoCare Pharma Tech Co., Ltd, Bldg. 8, No. 8 Life Park Road, ZGC Life Science Park, Changping District Beijing 102206, CN; LIU, Chong, No. 233 North Fu Te Road, Waigaoqiao Free Trade Zone, Shanghai 200131, CN; NI, Haihong, No. 233 North Fu Te Road, Waigaoqiao Free Trade Zone, Shanghai 200131, CN; MULVIHILL, Mark, X-Rx Discovery Inc., 100 Beaver Street, Waltham, MA 02453, US
(74) ĆOSOVIĆ, Dragoljub, Andre Nikolića 3, 11040 Beograd

---

(51) ***C07D 213/85***(2006.01) **(11) 61012 B1**
(21) **P-2020/1318** (22) 26.04.2017.
(30) EP 03.05.2016. 16167996
(86) WO 26.04.2017. PCT/EP2017/059882
(87) WO 09.11.2017. WO 2017/191000
(96) 26.04.2017. 17724498.5
(97) 19.08.2020. EP3458443 B 2020/34 EN
(54) AROMATIČNI DERIVATI SULFONAMIDA
AROMATIC SULFONAMIDE DERIVATIVES
(73) BAYER PHARMA AKTIENGESELLSCHAFT, Müllerstrasse 178, 13353 Berlin, DE
(72) WERNER, Stefan, Ehrenbergstraße 8, 10245 Berlin, DE; MESCH, Stefanie, Vereinstrasse 13, 42119 Wuppertal, DE; CLEVE, Arwed, Konstanzer Str. 8, 10707 Berlin, DE; BRÄUER, Nico, Ruppiner Str. 103, 14612 Falkensee, DE; HERBERT, Simon, Anthony, Pufendorfstr. 7, 10249 Berlin, DE; KOCH, Markus, Eschengraben 16, 13189 Berlin, DE; DAHLLÖF, Henrik, Sagargatan 6c, 753 17 Uppsala, SE; OSMERS, Maren, Sanddornweg 60, 14624 Dallgow-Döberitz, DE; HARDAKER, Elizabeth, 90 Mellison Road, Tooting SW17 9AY, GB; LISHCHYNSKYI, Anton, Mörfelder Landstr. 16, 63225 Langen, DE

(74) MITROVIĆ, Predrag, Alaska 36, 11080 Beograd-Zemun

(51) ***C07D 217/06***(2006.01) **(11) 60933 B1**
A61K 31/472(2006.01)
A61K 31/4725(2006.01)
C07D 401/06(2006.01)
C07D 403/06(2006.01)
C07D 413/04(2006.01)
(21) **P-2020/1139** (22) 06.10.2015.
(30) EP 08.10.2014. 14188174
(86) WO 06.10.2015. PCT/EP2015/073053
(87) WO 14.04.2016. WO 2016/055479
(96) 06.10.2015. 15775688.3
(97) 01.07.2020. EP3204359 B 2020/27 EN
(54) DERIVATI TETRAHIDROIZOHINOLINA
TETRAHYDROISOQUINOLINE DERIVATIVES
(73) UCB BIOPHARMA SRL, Allée de la Recherche 60, 1070 Brussels, BE
(72) VALADE, Anne, c/o IP Department, 60 Allée de la Recherche, B-1070 Brussels, BE; JNOFF, Eric, c/o IP Department, 60 Allée de la Recherche, B-1070 Brussels, BE; ATES, Ali, c/o IP Department, 60 Allée de la Recherche, B-1070 Brusssels, BE; BURSSENS, Pierre, c/o IP Department, 60 Allée de la Recherche, B-1070 Brussels, BE; SKOLC, David, c/o IP Department, 60 Allée de la Recherche, B-1070 Brussels, BE; SANDS, Zara, c/o IP Department, UCB Biopharma SPRL, 60 Allée de la Recherche, B-1070 Brussels, BE; MATHIEU, Benoît, c/o IP Department, UCB Biopharma SPRL, 60 Allée de la Recherche, B-1070 Brussels, BE
(74) ĆOSOVIĆ, Dragoljub, Andre Nikolića 3, 11040 Beograd

(51) ***C07D 231/42*** (2006.01) **(11) 60948 B1**
A61P 3/00 (2006.01)
C07C 311/16 (2006.01)
C07C 311/21 (2006.01)
C07C 311/51 (2006.01)
C07D 263/50 (2006.01)
C07D 285/04 (2006.01)
C07D 285/135 (2006.01)
(21) **P-2020/1218** (22) 07.08.2017.
(30) EP 09.08.2016. 16183294
(86) WO 07.08.2017. PCT/EP2017/069958
(87) WO 15.02.2018. WO 2018/029150
(96) 07.08.2017. 17746149.8
(97) 22.07.2020. EP3497085 B 2020/30 EN
(54) SULFONAMIDI KAO GPR40- I GPR120-AGONISTI
SULFONAMIDES AS GPR40- AND GPR120-AGONISTS
(73) DOMPÉ FARMACEUTICI S.P.A., Via S. Martino Della Battaglia 12, 20122 Milan, IT
(72) DE PIZZOL, Maria, c/o Dompé Farmaceutici S.p.A., Via Santa Lucia 6, I-20122 Milano, IT; SIRICO, Anna, c/o Dompé Farmaceutici S.p.A., Via Pietro Castellino 111, I-80131 Napoli, IT; ZIPPOLI, Mara, c/o Dompé Farmaceutici S.p.A., Via Pietro Castellino 111, I-80131 Napoli, IT; BIANCHINI, Gianluca, c/o Dompé Farmaceutici S.p.A., Via Campo di Pile S.N.C., I-67100 L'Aquila, IT; BECCARI, Andrea, c/o Dompé Farmaceutici S.p.A., Via Campo di Pile S.N.C., I-67100 L'Aquila, IT; ARAMINI, Andrea, c/o Dompé Farmaceutici S.p.A., Via Campo di Pile S.N.C., I-67100 L'Aquila, IT; LIBERATI, Chiara, Rossana, Maria, viale Caprilli 23, I-20148 Milano, IT
(74) AOD MSA IP – MILOJEVIĆ SEKULIĆ ADVOKATI, Karađorđeva 65, 11000 Beograd

(51) ***C07D 237/04*** (2006.01) **(11) 60911 B1**
A61K 31/50 (2006.01)
A61K 31/501 (2006.01)
A61K 31/5025 (2006.01)
A61K 31/504 (2006.01)
A61K 31/506 (2006.01)
A61K 31/5377 (2006.01)
A61P 3/12 (2006.01)
A61P 13/12 (2006.01)
A61P 43/00 (2006.01)
C07D 401/12 (2006.01)
C07D 401/14 (2006.01)
C07D 403/12 (2006.01)
C07D 471/04 (2006.01)
C07D 487/04 (2006.01)
C07D 487/18 (2006.01)
(21) **P-2020/1171** (22) 13.03.2014.
(30) JP 13.03.2013. 2013051082
JP 25.06.2013. 2013132889
(86) WO 13.03.2014. PCT/JP2014/056778
(87) WO 18.09.2014. WO 2014/142273
(96) 13.03.2014. 14765619.3
(97) 15.07.2020. EP2975030 B 2020/29 EN
(54) DERIVAT DIHIDROPIRIDAZIN-3,5-DIONA
DIHYDROPYRIDAZINE-3,5-DIONE DERIVATIVE
(73) CHUGAI SEIYAKU KABUSHIKI KAISHA, 5-1, Ukima 5-chome, Kita-ku, Tokyo 115-8543, JP
(72) OHTAKE, Yoshihito, c/o Chugai Seiyaku Kabushiki Kaisha, 135, Komakado 1-chome, Gotemba-shi Shizuoka 412-8513, JP; OKAMOTO, Naoki, c/o Chugai Seiyaku Kabushiki Kaisha, 135, Komakado 1-chome, Gotemba-shi Shizuoka 412-8513, JP; ONO, Yoshiyuki, c/o Chugai Seiyaku Kabushiki Kaisha, 135, Komakado 1-chome, Gotemba-shi Shizuoka 412-8513, JP; KASHIWAGI, Hirotaka, c/o Chugai Seiyaku Kabushiki Kaisha, 135, Komakado 1-chome, Gotemba-shi Shizuoka 412-8513, JP; KIMBARA, Atsushi, c/o Chugai Seiyaku Kabushiki Kaisha, 135, Komakado 1-chome, Gotemba-shi Shizuoka 412-8513, JP; HARADA, Takeo, c/o Chugai Seiyaku Kabushiki Kaisha, 135, Komakado 1-chome, Gotemba-shi Shizuoka 412-8513, JP; HORI, Nobuyuki, c/o Chugai Seiyaku Kabushiki Kaisha, 135, Komakado 1-chome, Gotemba-shi Shizuoka 412-8513, JP; MURATA, Yoshihisa, c/o

Chugai Seiyaku Kabushiki Kaisha, 135, Komakado 1-chome, Gotemba-shi Shizuoka 412-8513, JP; TACHIBANA, Kazutaka, c/o Chugai Seiyaku Kabushiki Kaisha, 135, Komakado 1-chome, Gotemba-shi Shizuoka 412-8513, JP; TANAKA, Shota, c/o Chugai Seiyaku Kabushiki Kaisha, 135, Komakado 1-chome, Gotemba-shi Shizuoka 412-8513, JP; NOMURA, Kenichi, c/o Chugai Seiyaku Kabushiki Kaisha, 135, Komakado 1-chome, Gotemba-shi Shizuoka 412-8513, JP; IDE, Mitsuaki, c/o Chugai Seiyaku Kabushiki Kaisha, 135, Komakado 1-chome, Gotemba-shi Shizuoka 412-8513, JP; MIZUGUCHI, Eisaku, c/o Chugai Seiyaku Kabushiki Kaisha, 135, Komakado 1-chome, Gotemba-shi Shizuoka 412-8513, JP; ICHIDA, Yasuhiro, c/o Chugai Seiyaku Kabushiki Kaisha, 135, Komakado 1-chome, Gotemba-shi Shizuoka 412-8513, JP; OHTOMO, Shuichi, c/o Chugai Seiyaku Kabushiki Kaisha, 135, Komakado 1-chome, Gotemba-shi Shizuoka 412-8513, JP; HORIBA, Naoshi, c/o Chugai Seiyaku Kabushiki Kaisha, 135, Komakado 1-chome, Gotemba-shi Shizuoka 412-8513, JP
(74) RISTIĆ & MALEŠEVIĆ DOO, Makedonska 32, 11000 Beograd

---

(51) ***C07D 277/52*** (2006.01) **(11) 60927 B1**
A61K 31/427 (2006.01)
A61K 31/497 (2006.01)
A61P 29/00 (2006.01)
C07D 417/12 (2006.01)
C07D 417/14 (2006.01)
(21) **P-2020/1235** (22) 11.11.2016.
(30) KR 13.11.2015. 20150159637
(86) WO 11.11.2016. PCT/KR2016/013029
(87) WO 18.05.2017. WO 2017/082688
(96) 11.11.2016. 16864614.9
(97) 29.07.2020. EP3375782 B 2020/31 EN
(54) BLOKATOR NATRIJUMOVIH KANALA
SODIUM CHANNEL BLOCKER
(73) DAEWOONG PHARMACEUTICAL CO., LTD., 35-14, Jeyakgongdan 4-gil, Hyangnam-eup, Hwaseong-si, Gyenoggi-do 18623, KR
(72) LEE, Hyung-Geun, B-402, 42-12 Pogok-ro 61beon-gil, Pogok-eup, Cheoin-gu, Yongin-si Gyeonggi-do 17027, KR; KIM, Il-Hwan, 105-302, 17 Daenong-ro, Heungdeok-gu, Cheongju-si Chungcheongbuk-do 28424, KR; JUNG, Myunggi, 302 325 Bundang-ro, Bundang-gu, Seongnam-si Gyeonggi-do 13584, KR; KIM, Hyo, Shin, 35-14, Jeyakgongdan 4-gil, Hyangnam-eup, Hwaseong-si, Gyeonggi-do, 18623, KR; LEE, Chun, Ho, 103-1203, 57 Seochojungang-ro 24-gil, Seocho-gu, Seoul 06603, KR; JUN, Sun, Ah, 201-603, 15 Hanteo-ro 152beon-gil, Cheoin-gu, Yongin-si Gyeonggi-do 17149, KR; YOON, Ji, Sung, 506-601, 60 Daeji-ro15beon-gil, Suji-gu, Yongin-si Gyeonggi-do 16871, KR; KIM, Sung-Young, 102-401, 19 Dugye-ro, Pogok-eup, Cheoin-gu, Yongin-si Gyeonggi-do 17028, KR
(74) VLAHOVIĆ, Slobodan, Radoja Dakića 35/32, 11070 Novi Beograd

---

(51) ***C07D 291/06***(2006.01) **(11) 60987 B1**
(21) **P-2020/1173** (22) 14.09.2017.
(30) US 21.09.2016. 201662397509 P
(86) WO 14.09.2017. PCT/US2017/051512
(87) WO 29.03.2018. WO 2018/057388
(96) 14.09.2017. 17772252.7
(97) 22.07.2020. EP3319949 B 2020/30 EN
(54) KOMPOZICIJE ACESULFAM-KALIJUMA I POSTUPCI ZA NJIHOVU PROIZVODNJU
ACESULFAME POTASSIUM COMPOSITIONS AND PROCESSES FOR PRODUCING SAME
(73) CELANESE INTERNATIONAL CORPORATION, 222 W. Las Colinas Blvd., Suite 900N, Irving, TX 75039, US
(72) MOLLENKOPF, Christoph, Seebachstraße 12, 65929 Frankfurt am Main, DE; GROER, Peter, Straßburger Straße 25, 64832 Babenhausen, DE; YADAV, Arvind, Eppsteiner Weg 5, 65835 Liederbach am TaunusHessen, DE
(74) ŽIVKO MIJATOVIĆ AND PARTNERS DOO BEOGRAD, Studentski trg 4, 11000 Beograd

---

(51) ***C07D 291/06***(2006.01) **(11) 61004 B1**
(21) **P-2020/1259** (22) 14.09.2017.
(30) US 21.09.2016. 201662397528 P
US 21.09.2016. 201662397520 P
(86) WO 14.09.2017. PCT/US2017/051514
(87) WO 29.03.2018. WO 2018/057389
(96) 14.09.2017. 17772569.4
(97) 22.07.2020. EP3322695 B 2020/30 EN
(54) KOMPOZICIJE ACESULFAM-KALIJUMA I POSTUPCI ZA NJIHOVU PROIZVODNJU
ACESULFAME POTASSIUM COMPOSITIONS AND PROCESSES FOR PRODUCING SAME
(73) CELANESE INTERNATIONAL CORPORATION, 222 W. Las Colinas Blvd., Suite 900N, Irving, TX 75039, US
(72) MOLLENKOPF, Christoph, Seebachstraße 12, 65929 Frankfurt am Main, DE; GROER, Peter, Straßburger Straße 25, 64832 Babenhausen, DE; YADAV, Arvind, Eppsteiner Weg 5, Liederbach am Taunus, 65835 Hessen, DE
(74) ŽIVKO MIJATOVIĆ AND PARTNERS DOO BEOGRAD, Studentski trg 4, 11000 Beograd

---

(51) ***C07D 401/04*** (2006.01) **(11) 60900 B1**
A61K 31/5377 (2006.01)
A61P 3/00 (2006.01)
A61P 35/00 (2006.01)
C07D 413/04 (2006.01)
C07D 413/14 (2006.01)
C07D 417/14 (2006.01)
(21) **P-2020/1061** (22) 17.02.2017.

(30) EP 19.02.2016. 16156533
(86) WO 17.02.2017. PCT/EP2017/053614
(87) WO 24.08.2017. WO 2017/140843
(96) 17.02.2017. 17704791.7
(97) 01.07.2020. EP3416957 B 2020/27 EN
(54) JEDINJENJA 6-HETEROCIKLIL-4-MORFOLIN-4-ILPIRIDIN-2-ONA KORISNA ZA LEČENJE KANCERA I DIJABETESA
6-HETEROCYCLYL-4-MORPHOLIN-4-YLPYRIDIN-2-ONE COMPOUNDS USEFUL FOR THE TREATMENT OF CANCER AND DIABETES
(73) SPRINT BIOSCIENCE AB, Hälsovägen 7, 141 57 Huddinge, SE
(72) MARTINSSON, Jessica, c/o Sprint Bioscience AB Novum, Hälsovägen 7, 141 57 Huddinge, SE; ANDERSSON, Martin, c/o Sprint Bioscience AB Novum, Hälsovägen 7, 141 57 Huddinge, SE; LINDSTRÖM, Johan, c/o Sprint Bioscience AB Novum, Hälsovägen 7, 141 57 Huddinge, SE; FORSBLOM, Rickard, c/o Sprint Bioscience AB Novum, Hälsovägen 7, 141 57 Huddinge, SE; RAHM, Fredrik, c/o Sprint Bioscience AB Novum, Hälsovägen 7, 141 57 Huddinge, SE; GINMAN, Tobias, c/o Sprint Bioscience AB Novum, Hälsovägen 7, 141 57 Huddinge, SE; VIKLUND, Jenny, c/o Sprint Bioscience AB Novum, Hälsovägen 7, 141 57 Huddinge, SE
(74) VLAHOVIĆ, Slobodan, Radoja Dakića 35/32, 11070 Novi Beograd

(51) ***C07D 401/12***(2006.01) **(11) 60946 B1**
A61K 31/444(2006.01)
A61P 35/00(2006.01)
(21) **P-2020/1234** (22) 24.11.2016.
(30) EP 26.11.2015. 15196542
(86) WO 24.11.2016. PCT/IB2016/057105
(87) WO 01.06.2017. WO 2017/089985
(96) 24.11.2016. 16805218.1
(97) 05.08.2020. EP3380465 B 2020/32 EN
(54) DIAMINO PIRIDINSKI DERIVATI
DIAMINO PYRIDINE DERIVATIVES
(73) NOVARTIS AG, Lichtstrasse 35, 4056 Basel, CH
(72) THOMA, Gebhard, Novartis Pharma AG, Novartis Institutes for Biomed. Research, 4002 Basel, CH
(74) PETOŠEVIĆ, Dušan, Kozjačka 15, 11040 Beograd

(51) ***C07D 401/14***(2006.01) **(11) 60866 B1**
A61K 31/395(2006.01)
A61P 31/04 (2006.01)
C07D 405/14(2006.01)
C07D 413/14(2006.01)
C07D 471/04(2006.01)
C07D 491/04(2006.01)
C07D 493/04(2006.01)
C07D 495/04(2006.01)
C07D 497/04(2006.01)
(21) **P-2020/1115** (22) 14.12.2015.
(30) EP 17.12.2014. 14198414
(86) WO 14.12.2015. PCT/EP2015/079528
(87) WO 23.06.2016. WO 2016/096686
(96) 14.12.2015. 15808404.6
(97) 08.07.2020. EP3233827 B 2020/28 EN
(54) ANTIBAKTERIJSKA JEDINJENJA KOJA IMAJU ŠIROK SPEKTAR DELOVANJA
ANTIBACTERIAL COMPOUNDS HAVING BROAD SPECTRUM OF ACTIVITY
(73) AZIENDE CHIMICHE RIUNITE ANGELINI FRANCESCO A.C.R.A.F. S.P.A., Viale Amelia, 70, 00181 Roma, IT
(72) OMBRATO, Rosella, Via Abigaille Zanetta 68, 00143 Roma, IT; GAROFALO, Barbara, Via Latina 49, 00179 Roma, IT; MANGANO, Giorgina, Via Gran Paradiso 84, 00139 Roma, IT; CAPEZZONE DE JOANNON, Alessandra, Piazza dei Vespri Siciliani 7, 00161 Roma, IT; CORSO, Gaia, Via Ersilia Maino Bronzini 48, 00143 Roma, IT; CAVARISCHIA, Claudia, Via Giuseppe Donati 119, 00159 Roma, IT; FURLOTTI, Guido, Via Ferdinando Palasciano 96, 00151 Roma, IT; IACOANGELI, Tommaso, Via Baldassarre Orero 54, 00159 Roma, IT
(74) BOGDANOVIĆ, Dejan i ost., Vlajkovićeva 28, 11000 Beograd

(51) ***C07D 401/14*** (2006.01) **(11) 60939 B1**
A61K 31/506 (2006.01)
A61P 35/00 (2006.01)
(21) **P-2020/1105** (22) 13.03.2017.
(30) US 14.03.2016. 201662307841 P
US 07.11.2016. 201662418745 P
(86) WO 13.03.2017. PCT/US2017/022072
(87) WO 21.09.2017. WO 2017/160703
(96) 13.03.2017. 17712404.7
(97) 15.07.2020. EP3430004 B 2020/29 EN
(54) ČVRSTI OBLICI SOLI NILOTINIBA
SOLID STATE FORMS OF NILOTINIB SALTS
(73) PLIVA HRVATSKA D.O.O., Prilaz baruna Filipovica 25, 10000 Zagreb, HR
(72) CERIC, Helena, Bribirska 5, 10000 Zagreb, HR; AVDEJEV, Igor, Hermana Buzana 8a, Zagreb 10000, HR; TOPIC, Edi, Milovcici 22a, Malinska 51511, HR
(74) MITROVIĆ, Predrag, Alaska 36, 11080 Beograd-Zemun

(51) ***C07D 401/14*** (2006.01) **(11) 60999 B1**
A61K 31/4545 (2006.01)
A61P 35/00 (2006.01)
(21) **P-2020/1310** (22) 06.11.2015.
(30) US 14.11.2014. 201462079742 P
(96) 06.11.2015. 18204389.3
(97) 09.09.2020. EP3473619 B 2020/37 EN
(54) INHIBITOR AURORA A KINAZE
AURORA A KINASE INHIBITOR
(73) ELI LILLY AND COMPANY, Lilly Corporate Center, Indianapolis, IN 46285, US

(72) HENRY, James, Robert, c/o Eli Lilly and Company, P.O. Box 6288, Indianapolis, 46206-6288, US
(74) POPOVIĆ, Gordana i ost., Takovska 19, 11000 Beograd

(51) ***C07D 403/12***(2006.01) **(11) 61013 B1**
A61K 31/341(2006.01)
A61K 31/4184(2006.01)
A61K 31/423(2006.01)
A61K 31/44 (2006.01)
A61K 31/4427(2006.01)
A61K 31/497(2006.01)
A61P 31/12 (2006.01)
C07D 213/69(2006.01)
C07D 307/60(2006.01)
C07D 401/14(2006.01)
C07D 413/12(2006.01)
C07D 413/14(2006.01)
(21) **P-2020/1226** (22) 19.03.2015.
(30) US 24.10.2014. 201462068322 P
US 08.01.2015. 201562101164 P
(86) WO 19.03.2015. PCT/US2015/021417
(87) WO 28.04.2016. WO 2016/064445
(96) 19.03.2015. 15714352.0
(97) 15.07.2020. EP3209655 B 2020/29 EN
(54) TERAPEUTSKI PREPARATI ZASNOVANI NA LANTIONIN SINTETAZI C- SLIČNOM PROTEINU-2
LANTHIONINE SYNTHETASE C-LIKE 2-BASED THERAPEUTICS
(73) LANDOS BIOPHARMA, INC., 1800 Kraft Drive, Suite 216, Blacksburg, VA 24060, US
(72) BASSAGANYA-RIERA, Josep, 1013 McBryde Lane, Blacksburg, VA 24060, US; CARBO BARRIOS, Adria, 219 Mountain Breeze Drive, Blacksburg, VA 24060, US; GANDOUR, Richard, 403 Apperson Drive, Blacksburg, VA 24060-3642, US; COOPER, Julian, D., 605 Piedmont Street, Blacksburg, VA 24060, US; HONTECILLAS, Raquel, 1013 McBryde Lane, Blacksburg, VA 24060, US
(74) PETOŠEVIĆ DOO BEOGRAD, Bulevar oslobođenja 87, 11040 Beograd

(51) ***C07D 405/14***(2006.01) **(11) 60982 B1**
A61K 31/415(2006.01)
A61K 31/4155(2006.01)
A61P 35/00 (2006.01)
C07D 231/14(2006.01)
C07D 401/04(2006.01)
C07D 401/06(2006.01)
C07D 403/04(2006.01)
C07D 405/04(2006.01)
C07D 405/06(2006.01)
C07D 405/08(2006.01)
C07D 413/06(2006.01)
(21) **P-2020/1291** (22) 16.12.2016.
(30) GB 16.12.2015. 201522245
GB 15.08.2016. 201613945
(86) WO 16.12.2016. PCT/GB2016/053968
(87) WO 22.06.2017. WO 2017/103611
(96) 16.12.2016. 16816363.2
(97) 09.09.2020. EP3390395 B 2020/37 EN
(54) JEDINJENJA KORISNA KAO INHIBITORI KINAZE
COMPOUNDS USEFUL AS KINASE INHIBITORS
(73) LOXO ONCOLOGY, INC., Lilly Corporate Centre, Indianapolis, Indiana 46285, US
(72) GUISOT, Nicolas, c/o Redx Pharma PLC, Block 33F Mereside, Alderley Park, Alderley Edge Cheshire SK10 4TG, GB
(74) POPOVIĆ, Gordana i ost., Takovska 19, 11000 Beograd

(51) ***C07D 407/04***(2006.01) **(11) 60870 B1**
A61K 31/357(2006.01)
A61P 29/00 (2006.01)
A61Q 19/00 (2006.01)
C07D 319/06(2006.01)
(21) **P-2020/1117** (22) 23.03.2016.
(30) IT 26.03.2015. UB20150342
(86) WO 23.03.2016. PCT/EP2016/056365
(87) WO 29.09.2016. WO 2016/151009
(96) 23.03.2016. 16717565.2
(97) 08.07.2020. EP3274347 B 2020/28 EN
(54) JEDINJENJA SA ANTIOKSIDATIVNIM DEJSTVOM NA SLOBODNE RADIKALE I ANTIZAPALJENSKIM DEJSTVOM, I ODGOVARAJUĆE FARMACEUTSKE KOMPOZICIJE ZA NEGU KOŽE
COMPOUNDS HAVING ANTIOXIDANT ACTIVITY AGAINST FREE RADICALS AND ANTI-INFLAMMATORY ACTIVITY, AND CORRESPONDING PHARMACEUTICAL COMPOSITIONS FOR SKIN CARE
(73) GIULIANI S.P.A., Via P. Palagi 2, 20129 Milano, IT
(72) GIULIANI, Giammaria, Vicolo delle scuole 7, 6926 Montagnola, CH; BENEDUSI, Anna, Viale Nazario Sauro 9, 20124 Milano, IT; MARZANI, Barbara, Via G. Marconi 13, 27020 Carbonara Al Ticino, IT; BARONI, Sergio, Via Piazzolo 3, 24030 Villa d'Adda, IT
(74) ŽIVKOVIĆ, Zoran, Alekse Nenadovića 16, 11000 Beograd

(51) ***C07D 413/14***(2006.01) **(11) 61007 B1**
A61K 31/422(2006.01)
A61P 35/00 (2006.01)
C07D 471/04(2006.01)
(21) **P-2020/1314** (22) 18.10.2017.
(30) GB 18.10.2016. 201617630
(86) WO 18.10.2017. PCT/GB2017/053152
(87) WO 26.04.2018. WO 2018/073586
(96) 18.10.2017. 17790813.4
(97) 19.08.2020. EP3529248 B 2020/34 EN

(54) FARMACEUTSKA JEDINJENJA
PHARMACEUTICAL COMPOUNDS
(73) CELLCENTRIC LTD, Chesterford Research Park, Little Chesterford, Cambridge, Cambridgeshire CB10 1XL, GB
(72) PEGG, Neil, Anthony, c/o CellCentric Limited, Chesterford Research Park, Little Chesterford, Cambridge Cambridgeshire CB10 1XL, GB; ONIONS, Stuart, Thomas, c/o Sygnature Discovery Limited, BioCity, Pennyfoot Street, Nottingham Nottinghamshire NG1 1GF, GB; TADDEI, David, Michel, Adrien, c/o Sygnature Discovery Limited, BioCity, Pennyfoot Street, Nottingham Nottinghamshire NG1 1GF, GB; SHANNON, Jonathan, c/o Sygnature Discovery Limited, BioCity, Pennyfoot Street, Nottingham Nottinghamshire NG1 1GF, GB; PAOLETTA, Silvia, c/o Sygnature Discovery Limited, BioCity, Pennyfoot Street, Nottingham Nottinghamshire NG1 1GF, GB; BROWN, Richard, James, c/o Sygnature Discovery Limited, BioCity, Pennyfoot Street, Nottingham Nottinghamshire NG1 1GF, GB; SMYTH, Don, c/o Sygnature Discovery Limited, BioCity, Pennyfoot Street, Nottingham Nottinghamshire NG1 1GF, GB; HARBOTTLE, Gareth, c/o Sygnature Discovery Limited, BioCity, Pennyfoot Street, Nottingham Nottinghamshire NG1 1GF, GB
(74) VLAHOVIĆ, Slobodan, Radoja Dakića 35/32, 11070 Novi Beograd

---

(51) ***C07D 453/02*** (2006.01) **(11) 60864 B1**
A61P 11/00 (2006.01)
A61P 29/00 (2006.01)
(21) **P-2020/1150** (22) 05.12.2013.
(30) EP 06.12.2012. 12195891
(96) 05.12.2013. 18156043.4
(97) 29.07.2020. EP3345904 B 2020/31 EN
(54) JEDINJENJA KOJA IMAJU AKTIVNOST ANTAGONISTA MUSKARINSKOG RECEPTORA I AGONISTA BETA2 ADRENERGIČKOG RECEPTORA
COMPOUNDS HAVING MUSCARINIC RECEPTOR ANTAGONIST AND BETA2 ADRENERGIC RECEPTOR AGONIST ACTIVITY
(73) CHIESI FARMACEUTICI S.P.A., Via Palermo 26/A, 43122 Parma, IT
(72) RANCATI, Fabio, c/o CHIESI FARMACEUTICI S.p.A., Via Palermo, 26/A, 43122 PARMA, IT; LINNEY, Ian, c/o CHIESI FARMACEUTICI S.p.A., Via Palermo, 26/A, 43122 PARMA, IT
(74) ĆOSOVIĆ, Vanja, D., advokat, Andre Nikolića 3, 11040 Beograd

---

(51) ***C07D 471/04***(2006.01) **(11) 60875 B1**
A61K 31/4353(2006.01)
A61K 31/436(2006.01)
A61K 31/437(2006.01)
A61K 31/4375(2006.01)
A61P 25/00 (2006.01)
C07D 491/04(2006.01)
C07D 498/04(2006.01)
(21) **P-2020/1170** (22) 31.08.2017.
(30) IN 02.09.2016. 201641030062
IN 13.04.2017. 201741013343
(86) WO 31.08.2017. PCT/IB2017/055238
(87) WO 08.03.2018. WO 2018/042362
(96) 31.08.2017. 17777380.1
(97) 15.07.2020. EP3507289 B 2020/29 EN
(54) POZITIVNI ALOSTERNI MODULATORI MUSKARINSKOG M1 RECEPTORA
MUSCARINIC M1 RECEPTOR POSITIVE ALLOSTERIC MODULATORS
(73) SUVEN LIFE SCIENCES LIMITED, 5th Floor Serene Chambers, Road No. 5, Off Avenue 7, Banjara Hills, Hyderabad, Telangana 500034, IN
(72) NIROGI, Ramakrishna, Suven Life Sciences Limited, Serene Chambers Road-5 Avenue 7, Banjara Hills, Hyderabad Telangana 500034, IN; SHINDE, Anil Karbhari, Suven Life Sciences Limited, Serene Chambers Road-5 Avenue 7, Banjara Hills, Hyderabad Telangana 500034, IN; MOHAMMED, Abdul Rasheed, Suven Life Sciences Limited, Serene Chambers Road-5 Avenue 7, Banjara Hills, Hyderabad Telangana 500034, IN; BADANGE, Rajesh Kumar, Suven Life Sciences Limited, Serene Chambers Road-5 Avenue 7, Banjara Hills, Hyderabad Telangana 500034, IN; JAYARAJAN, Pradeep, Suven Life Sciences Limited, Serene Chambers Road-5 Avenue 7, Banjara Hills, Hyderabad Telangana 500034, IN; BHYRAPUNENI, Gopinadh, Suven Life Sciences Limited, Serene Chambers Road-5 Avenue 7, Banjara Hills, Hyderabad Telangana 500034, IN; JASTI, Venkateswarlu, Suven Life Sciences Limited, Serene Chambers Road-5 Avenue 7, Banjara Hills, Hyderabad Telangana 500034, IN
(74) ŽIVKO MIJATOVIĆ AND PARTNERS DOO BEOGRAD, Studentski trg 4, 11000 Beograd

---

(51) ***C07D 471/04***(2006.01) **(11) 60921 B1**
A61K 31/4375(2006.01)
A61P 9/00 (2006.01)
(21) **P-2020/1213** (22) 29.07.2015.
(30) EP 01.08.2014. 14179544
(86) WO 29.07.2015. PCT/EP2015/067340
(87) WO 04.02.2016. WO 2016/016287
(96) 29.07.2015. 15742306.2
(97) 19.08.2020. EP3174875 B 2020/34 DE

(54) POSTUPAK ZA DOBIJANJE (4S)-4-(4-CIJANO-2-METOKSIFENIL)-5-ETOKSI-2,8-DIMETIL-1,4-DIHIDRO-1-6-NAFTIRIDIN-3-KARBOKSAMIDA I NJEGOVO PREČIŠĆAVANJE ZA UPOTREBU KAO AKTIVNOG FARMACEUTSKOG SASTOJKA
METHOD FOR THE PREPARATION OF (4S)-4-(4-CYANO-2-METHOXYPHENYL)-5-ETHOXY-2,8-DIMETHYL-1,4-DIHYDRO-1-6-NAPHTHYRIDINE-3-CARBOX-AMIDE AND THE PURIFICATION THEREOF FOR USE AS AN ACTIVE PHARMACEUTICAL INGREDIENT
(73) BAYER PHARMA AKTIENGESELLSCHAFT, Müllerstrasse 178, 13353 Berlin, DE
(72) PLATZEK, Johannes, Grottkauer Str. 55, 12621 Berlin, DE; GARKE, Gunnar, Friesenstr. 12, 42719 Solingen, DE; GRUNENBERG, Alfons, Bismarckstr. 87, 42115 Wuppertal, DE
(74) MITROVIĆ, Predrag, Alaska 36, 11080 Beograd-Zemun

---

(51) ***C07D 487/10***(2006.01) **(11) 60908 B1**
A61K 31/527(2006.01)
A61P 25/16(2006.01)
(21) **P-2020/1217** (22) 12.07.2017.
(30) EP 18.07.2016. 16179837
(86) WO 12.07.2017. PCT/EP2017/067495
(87) WO 25.01.2018. WO 2018/015235
(96) 12.07.2017. 17742971.9
(97) 19.08.2020. EP3484889 B 2020/34 EN
(54) DERIVATI ETINILA
ETHYNYL DERIVATIVES
(73) F. HOFFMANN-LA ROCHE AG, Grenzacherstrasse 124, 4070 Basel, CH
(72) BIEMANS, Barbara, Grenzacherstrasse 124, 4070 Basel, CH; JAESCHKE, Georg, Grenzacherstrasse 124, 4070 Basel, CH; RICCI, Antonio, Grenzacherstrasse 124, 4070 Basel, CH; RUEHER, Daniel, Grenzacherstrasse 124, 4070 Basel, CH; O`HARA, Fionn, Grenzacherstrasse 124, 4070 Basel, CH
(74) ZATEZALO, Mihajlo, Poštanski fah 37, 11077 Beograd

---

(51) ***C07F 5/02*** (2006.01) **(11) 60885 B1**
A61K 31/69 (2006.01)
A61P 31/06 (2006.01)
(21) **P-2020/1204** (22) 12.02.2016.
(30) EP 12.02.2015. 15382054
EP 12.02.2015. 15382056
EP 12.02.2015. 15382055
(86) WO 12.02.2016. PCT/IB2016/050775
(87) WO 18.08.2016. WO 2016/128948
(96) 12.02.2016. 16706002.9
(97) 29.07.2020. EP3256479 B 2020/31 EN
(54) 4 -SUPSTITUISANA BENZOKSABOROL JEDINJENJA I NJIHOVE UPOTREBE
4 -SUBSTITUTED BENZOXABOROLE COMPOUNDS AND USES THEREOF
(73) GLAXOSMITHKLINE INTELLECTUAL PROPERTY (NO. 2) LIMITED, 980 Great West Road, Brentford, Middlesex TW8 9GS, GB; ANACOR PHARMACEUTICALS, INC., 1020 East Meadow Circle, Palo Alto, CA 94303, US
(72) ALEMPARTE-GALLARDO, Carlos, c/o GlaxoSmithKline, Parque Tecnologico de Madrid Calle, Doctor Severo Ocha, 28760 Tres Cantos (Madrid), ES; ALLEY, M.,R.,K., (dickon), c/o Anacor Pharmaceuticals Inc., 1020 East Meadow Circle, Palo Alto, California 94303, US; BARROS-AGUIRRE, David, c/o GlaxoSmithKline, Parque Tecnologico de Madrid, Calle Doctor Severo Ocha, 28760 Tres Cantos (Madrid), ES; GIORDANO, Ilaria, c/o GlaxoSmithKline, Parque Tecnologico de Madrid, Calle Doctor Severo Ocha, 28760 Tres Cantos (Madrid), ES; HERNANDEZ, Vincent, c/o Anacor Pharmaceuticals Inc., 1020 East Meadow Circle, Palo Alto, California 94303, US; LI, Xianfeng, c/o Anacor Pharmaceuticals Inc., 1020 East Meadow Circle, Palo Alto, California 94303, US; PLATTNER, Jacob, J., c/o Anacor Pharmaceuticals Inc., 1020 East Meadow Circle, Palo Alto, California 94303, US
(74) POPOVIĆ, Gordana i ost., Takovska 19, 11000 Beograd

---

(51) ***C07H 19/10*** (2006.01) **(11) 60968 B1**
A61K 31/7068 (2006.01)
A61P 35/00 (2006.01)
(21) **P-2020/0953** (22) 25.06.2015.
(30) IN 25.06.2014. 2050MU2014
GB 25.06.2014. 201411253
(86) WO 25.06.2015. PCT/GB2015/051857
(87) WO 30.12.2015. WO 2015/198058
(96) 25.06.2015. 15733497.0
(97) 29.07.2020. EP3160978 B 2020/31 EN
(54) PROLEKOVI GEMCITABINA
GEMCITABINE PRODRUGS
(73) NUCANA PLC, 3 Lochside Way, Edinburgh EH12 9DT, GB
(72) GRIFFITH, Hugh, NuCana BioMed Limited, 10 Lochside Place, EdinburghScotland EH12 9RG, GB; MCGUIGAN, Christopher, School of Pharmacy and Pharmaceutical Sciences, Cardiff University, Redwood Building, King Edward VII Avenue, CardiffSouth Glamorgan CF10 3NB, GB; SLUSARCZYK, Magdalena, School of Pharmacy and Pharmaceutical Sciences, Cardiff University, Redwood Building, King Edward VII Avenue, Cardiff South Glamorgan CF10 3NB, GB; SERPI, Michaela, School of Pharmacy and Pharmaceutical Sciences, Cardiff University, Redwood Building, King Edward VII Avenue, Cardiff South Glamorgan CF10 3NB, GB; FERRARI, Valentina, 83 West Cliff Road, Ramsgate CT11 9NS, GB

(74) ŽIVKO MIJATOVIĆ AND PARTNERS DOO BEOGRAD, Studentski trg 4, 11000 Beograd

(51) ***C07J 63/00*** (2006.01) **(11) 60959 B1**
A61K 31/56 (2006.01)
A61K 31/58 (2006.01)
A61P 31/18 (2006.01)
C07C 309/65 (2006.01)
C07F 5/02 (2006.01)
(21) **P-2020/1276** (22) 09.04.2015.
(30) US 11.04.2014. 201461978306 P
(86) WO 09.04.2015. PCT/US2015/025029
(87) WO 15.10.2015. WO 2015/157483
(96) 09.04.2015. 15718402.9
(97) 05.08.2020. EP3129392 B 2020/32 EN
(54) TRITERPENOIDI SA INHIBITORNOM AKTIVNOŠĆU NA SAZREVANJE HIV, SUPSTITUISANI NA POLOŽAJU 3 SA ALIFATIČNIM PRSTENOM KOJI SADRŽI HALOALKIL SUPSTITUENT
TRITERPENOIDS WITH HIV MATURATION INHIBITORY ACTIVITY, SUBSTITUTED IN POSITION 3 BY A NON-AROMATIC RING CARRYING A HALOALKYL SUBSTITUENT
(73) VIIV HEALTHCARE UK(NO.4) LIMITED, 980 Great West Road, Brentford, TW8 9GS, GB
(72) SIT, Sing-Yuen, c/o Bristol-Myers Squibb Company, 5 Research Parkway, Wallingford, Connecticut 06492, US; CHEN, Yan, c/o Bristol-Myers Squibb Company, 5 Research Parkway, Wallingford, Connecticut 06492, US; CHEN, Jie, c/o Bristol-Myers Squibb Company, 5 Research Parkway, Wallingford, Connecticut 06492, US; SWIDORSKI, Jacob, c/o Bristol-Myers Squibb Company, 5 Research Parkway, Wallingford, Connecticut 06492, US; VENABLES, Brian, Lee, c/o Bristol-Myers Squibb Company, 5 Research Parkway, Wallingford, Connecticut 06492, US; SIN, Ny, c/o Bristol-Myers Squibb Company, 5 Research Parkway, Wallingford, Connecticut 06492, US; MEANWELL, Nicholas, A., c/o Bristol-Myers Squibb Company, 5 Research Parkway, Wallingford, Connecticut 06492, US; REGUEIRO-REN, Alicia, c/o Bristol-Myers Squibb Company, 5 Research Parkway, Wallingford, Connecticut 06492, US; HARTZ, Richard, A., c/o Bristol-Myers Squibb Company, 5 Research Parkway, Wallingford, Connecticut 06492, US; XU, Li, c/o Bristol-Myers Squibb Company, 5 Research Parkway, Wallingford, Connecticut 06492, US; LIU, Zheng, c/o Bristol-Myers Squibb Company, 5 Research Parkway, Wallingford, Connecticut 06492, US
(74) POPOVIĆ, Gordana i ost., Takovska 19, 11000 Beograd

(51) ***C07K 5/065*** (2006.01) **(11) 60952 B1**
A61K 38/05 (2006.01)
A61P 35/00 (2006.01)
(21) **P-2020/1255** (22) 06.05.2016.
(30) GB 08.05.2015. 201507903
(86) WO 06.05.2016. PCT/EP2016/060242
(87) WO 17.11.2016. WO 2016/180740
(96) 06.05.2016. 16722854.3
(97) 22.07.2020. EP3280721 B 2020/30 EN
(54) POSTUPAK ZA DOBIJANJE DERIVATA AZOTNIH IPERITA
PROCESS FOR PREPARATION OF NITROGEN MUSTARD DERIVATIVES
(73) ONCOPEPTIDES AB, Västra Trädgårdsgatan 15, 111 53 Stockholm, SE
(72) WAHLSTRÖM, Niklas, Håkan, c/o Chemoswed AB, Agneslundsvägen 27, 212 15 Malmö, SE; WENNERBERG, Johan, Anders, c/o Chemoswed AB, Agneslundsvägen 27, 212 15 Malmö, SE
(74) VLAHOVIĆ, Slobodan, Radoja Dakića 35/32, 11070 Novi Beograd

(51) ***C07K 7/08*** (2006.01) **(11) 60940 B1**
A61K 38/12 (2006.01)
A61P 37/06 (2006.01)
C07K 7/56 (2006.01)
G01N 33/68 (2006.01)
(21) **P-2020/1253** (22) 12.11.2015.
(30) US 14.11.2014. 201462079944 P
US 03.02.2015. 201562111388 P
US 13.08.2015. 201562204689 P
(86) WO 12.11.2015. PCT/US2015/060265
(87) WO 19.05.2016. WO 2016/077518
(96) 12.11.2015. 15801052.0
(97) 29.07.2020. EP3218392 B 2020/31 EN
(54) MAKROCIKLIČNI PEPTIDI KORISNI KAO IMUNOMODULATORI
MACROCYCLIC PEPTIDES USEFUL AS IMMUNOMODULATORS
(73) BRISTOL-MYERS SQUIBB COMPANY, Route 206 and Province Line Road, Princeton, NJ 08543, US
(72) GILLMAN, Kevin, W., c/o Bristol-Myers Squibb Company, 5 Research Parkway, Wallingford, Connecticut 06492, US; GOODRICH, Jason, c/o Bristol-Myers Squibb Company, 5 Research Parkway, Wallingford, Connecticut 06492, US; BOY, Kenneth, M., c/o Bristol-Myers Squibb Company, 5 Research Parkway, Wallingford, Connecticut 06492, US; ZHANG, Yunhui, c/o Bristol-Myers Squibb Company, 5 Research Parkway, Wallingford, Connecticut 06492, US; MAPELLI, Claudio, 465 Briggs Road, Langhorne, PA 19047, US; POSS, Michael, A., c/o Bristol-Myers Squibb Company, Route 206 & Province Line Road, Princeton, New Jersey 08543, US; SUN, Li-Qiang, c/o Bristol-Myers Squibb Company, 5 Research Parkway, Wallingford, Connecticut 06492, US; ZHAO, Qian, 93 Hintz Drive, Wallingford, CT 06492, US; MULL, Eric, c/o Bristol-Myers Squibb Company, 5 Research Parkway, Wallingford, Connecticut 06492, US; GILLIS, Eric, P., c/o Bristol-Myers Squibb Company, 5 Research

Parkway, Wallingford, Connecticut 06492, US; SCOLA, Paul, Michael, c/o Bristol-Myers Squibb Company, 5 Research Parkway, Wallingford, Connecticut 06492, US; LANGLEY, David, R., c/o Bristol-Myers Squibb Company, 5 Research Parkway, Wallingford, Connecticut 06492, US; MEANWELL, M., Nicholas, c/o Bristol-Myers Squibb Company, Route 206 and Province Line Road, Princeton, NJ 08543, US
(74) AOD MSA IP – MILOJEVIĆ SEKULIĆ ADVOKATI, Karađorđeva 65, 11000 Beograd

---

(51) ***C07K 14/47*** (2006.01) **(11) 60902 B1**
A61K 48/00 (2006.01)
C12N 9/10 (2006.01)
C12N 9/12 (2006.01)
C12N 9/78 (2006.01)
C12N 15/861 (2006.01)
C12N 15/864 (2006.01)
(21) **P-2020/1154** (22) 09.03.2015.
(30) US 09.03.2014. 201461950157 P
(86) WO 09.03.2015. PCT/US2015/019513
(87) WO 17.09.2015. WO 2015/138348
(96) 09.03.2015. 15712226.8
(97) 08.07.2020. EP3116900 B 2020/28 EN
(54) KOMPOZICIJE KORISNE U LEČENJU NEDOSTATKA ORNITINSKE TRANSKARBAMILAZE (OTC)
COMPOSITIONS USEFUL IN TREATMENT OF ORNITHINE TRANSCARBAMYLASE (OTC) DEFICIENCY
(73) THE TRUSTEES OF THE UNIVERSITY OF PENNSYLVANIA, 3600 Civic Center Boulevard, 9th Floor, Philadelphia, PA 19104, US
(72) WANG, Lili, 35 Sheffield Court, Phoenixville, PA 19460, US; WILSON, James M., 7 Fallbrook Lane, Glen Mills, PA 19342, US
(74) ŽIVKOVIĆ, Zoran, Alekse Nenadovića 16, 11000 Beograd

---

(51) ***C07K 16/00*** (2006.01) **(11) 60998 B1**
C07K 16/28 (2006.01)
(21) **P-2020/1301** (22) 19.11.2015.
(30) US 21.11.2014. 201462083021 P
(86) WO 19.11.2015. PCT/US2015/061632
(87) WO 26.05.2016. WO 2016/081746
(96) 19.11.2015. 15804282.0
(97) 02.09.2020. EP3221346 B 2020/36 EN
(54) ANTITELA KOJA SADRŽE MODIFIKOVANE REGIONE TEŠKOG LANCA
ANTIBODIES COMPRISING MODIFIED HEAVY CONSTANT REGIONS
(73) BRISTOL-MYERS SQUIBB COMPANY, Route 206 and Province Line Road, Princeton, NJ 08543, US
(72) LONBERG, Nils, 700 Bay Road, Redwood City, CA 94063, US; KORMAN, Alan, J., 700 Bay Road, Redwood City, CA 94063, US; SELBY, Mark, J., 700 Bay Road, Redwood City, CA 94063, US; BARNHART, Bryan, C., 700 Bay Road, Redwood City, CA 94063, US; YAMNIUK, Aaron, P., Route 206 & Province Line Road, Princeton, NJ 08543, US; SRINIVASAN, Mohan, 700 Bay Road, Redwood City, CA 94063, US; HENNING, Karla, A., 700 Bay Road, Redwood City, CA 94063, US; HAN, Michelle, Minhua, 700 Bay Road, Redwood City, CA 94063, US; LEI, Ming, Route 206 & Province Line Road, Princeton, NJ 08543, US; SCHWEIZER, Liang, Beijing West Rd 758 Long, 15-1802, Shanghai PR, CN; HATCHER, Sandra, V., Route 206 & Province Line Road, Princeton, NJ 08543, US; RAJPAL, Arvind, 700 Bay Road, Redwood City, California 94063, US
(74) AOD MSA IP – MILOJEVIĆ SEKULIĆ ADVOKATI, Karađorđeva 65, 11000 Beograd

---

(51) ***C07K 16/18*** (2006.01) **(11) 60882 B1**
C07K 16/28(2006.01)
(21) **P-2020/1161** (22) 18.11.2014.
(30) EP 21.11.2013. 13193892
(86) WO 18.11.2014. PCT/EP2014/074840
(87) WO 28.05.2015. WO 2015/075011
(96) 18.11.2014. 14799764.7
(97) 29.07.2020. EP3071597 B 2020/31 EN
(54) ANTI-ALFA-SINUKLEINSKA ANTITELA I POSTUPCI ZA NJIHOVU PRIMENU
ANTI-ALPHA-SYNUCLEIN ANTIBODIES AND METHODS OF USE
(73) F. HOFFMANN-LA ROCHE AG, Grenzacherstrasse 124, 4070 Basel, CH
(72) BRITSCHGI, Markus, Ruettimattweg 4, 4402 Frenkendorf, CH; HUBER, Sylwia, Weizackerweg 18A, 4312 Magden, CH; KALUZA, Klaus, Tankenrain 3, 82362 Weilheim, DE; KREMER, Thomas, Emilienpark 21, 79639 Grenzach-Wyhlen, DE; MUNDIGL, Olaf, Tassiloring 16, 82362 Weilheim, DE
(74) ZATEZALO, Mihajlo, Poštanski fah 37, 11077 Beograd

---

(51) ***C07K 16/18*** (2006.01) **(11) 60899 B1**
A61P 25/28 (2006.01)
(21) **P-2020/1060** (22) 20.12.2013.
(30) US 21.12.2012. 201261745410 P
(86) WO 20.12.2013. PCT/US2013/076952
(87) WO 26.06.2014. WO 2014/100600
(96) 20.12.2013. 13818637.4
(97) 10.06.2020. EP2935326 B 2020/24 EN
(54) HUMANA ANTI-TAU ANTITELA
HUMAN ANTI-TAU ANTIBODIES
(73) BIOGEN MA INC., 225 Binney Street, Cambridge, MA 02142, US; BIOGEN INTERNATIONAL NEUROSCIENCE GMBH, Neuhofstrasse 30, 6340 Baar, CH
(72) WEINREB, Paul, H., 18 Brundette Avenue, Andover, MA 01810, US; CHEN, Feng, Breitensteinstrasse 84, 8037 Zurich, CH; GARBER,

Ellen, A., 14 Donnell Street, Cambridge, MA 02138, US; GRIMM, Jan, Burglistrasse 16, 8600 Dubendorf, CH; MONTRASIO, Fabio, Vogelneststrasse 7, 8834 Schindellegi, CH
(74) ŽIVKO MIJATOVIĆ AND PARTNERS DOO BEOGRAD, Studentski trg 4, 11000 Beograd

(51) ***C07K 16/24*** (2006.01) **(11) 60924 B1**
G01N 33/53(2006.01)
(21) **P-2020/1227** (22) 05.07.2012.
(30) US 21.07.2011. 201161510268 P
(96) 05.07.2012. 17168574.6
(97) 09.09.2020. EP3219729 B 2020/37 EN
(54) MONOKLONSKO ANTITELO PROTIV INTERLEUKINA-31
INTERLEUKIN-31 MONOCLONAL ANTIBODY
(73) ZOETIS SERVICES LLC, 10 Sylvan Way, Parsippany, NJ 07054, US
(72) BAMMERT, Gary, F., Zoetis, VMRD333 Portage Street, Kalamazoo, MI 49007, US; DUNHAM, Steven, A., Zoetis, VMRD333 Portage Street, Kalamazoo, MI 49007, US
(74) POPOVIĆ, Gordana i ost., Takovska 19, 11000 Beograd

(51) ***C07K 16/28***(2006.01) **(11) 60897 B1**
(21) **P-2020/0950** (22) 15.04.2011.
(30) US 16.04.2010. 324944 P
(96) 15.04.2011. 17163411.6
(97) 06.05.2020. EP3202789 B 2020/19 EN
(54) ANTI-VLA-4 ANTITELA
ANTI-VLA-4 ANTIBODIES
(73) BIOGEN MA INC., 225 Binney Street, Cambridge, MA 02142, US
(72) LUGOVSKOY, Alexey, A., 35 Audrey Road, Belmont, MA 02478, US; TAYLOR, Frederick, R., 98 Gulliver Street, Milton, MA 02186, US; MCLACHLAN, Karen, 948 Valley Ave, Solana Beach, CA 92075, US
(74) ŽIVKO MIJATOVIĆ AND PARTNERS DOO BEOGRAD, Studentski trg 4, 11000 Beograd

(51) ***C07K 16/28*** (2006.01) **(11) 60916 B1**
A61K 39/00 (2006.01)
A61P 35/00 (2006.01)
A61P 35/02 (2006.01)
(21) **P-2020/1167** (22) 22.01.2016.
(30) EP 23.01.2015. 15305077
(86) WO 22.01.2016. PCT/EP2016/051386
(87) WO 28.07.2016. WO 2016/116626
(96) 22.01.2016. 16701353.1
(97) 01.07.2020. EP3247725 B 2020/27 EN
(54) ANTI-CD3 ANTITELA, ANTI-CD123 ANTITELA I BISPECIFIČNA ANTITELA KOJA SE SPECIFIČNO VEZUJU ZA CD3 I/ILI CD123
ANTI-CD3 ANTIBODIES, ANTI-CD123 ANTIBODIES AND BISPECIFIC ANTIBODIES SPECIFICALLY BINDING TO CD3 AND/OR CD123
(73) SANOFI, 54 rue La Boétie, 75008 Paris, FR
(72) ALBRECHT, Jana, Sanofi-Aventis Deutschland GmbH, Patent Department, 65926 Frankfurt, DE; BARRIERE, Cédric, Sanofi, Patent Department, 54 rue La Boétie, 75008 Paris, FR; BEIL, Christian, Sanofi-Aventis Deutschland GmbH, Patent Department, 65926 Frankfurt, DE; BENINGA, Jochen, Sanofi-Aventis Deutschland GmbH, Patent Department, 65926 Frankfurt, DE; CARREZ, Chantal, Sanofi, Patent Department, 54 rue la Boétie, 75008 Paris, FR; GUERIF, Stéphane, Sanofi, Patent Department, 54 rue la Boétie, 75008 Paris, FR; KROLL, Katja, Sanofi-Aventis Deutschland GmbH, Patent Department, 65926 Frankfurt, DE; LANGE, Christian, Sanofi-Aventis Deutschland GmbH, Patent Department, 65926 Frankfurt, DE; LEMOINE, Cendrine, Sanofi, Patent Department, 54 rue la Boétie, 75008 Paris, FR; LEUSCHNER, Wulf-Dirk, Sanofi-Aventis Deutschland GmbH, Patent Department, 65926 Frankfurt, DE; RAO, Ercole, Sanofi-Aventis Deutschland GmbH, Patent Department, 65926 Frankfurt, DE; SCHNEIDER, Marion, Sanofi-Aventis Deutschland GmbH, Patent Department, 65926 Frankfurt, DE; WETZEL, Marie-Cécile, Sanofi, Patent Department, 54 rue la Boétie, 75008 Paris, FR; WONEROW, Peter, Sanofi-Aventis Deutschland GmbH, Patent Department, 65926 Frankfurt, DE
(74) MITROVIĆ, Predrag, Alaska 36, 11080 Beograd-Zemun

(51) ***C07K 16/28*** (2006.01) **(11) 60943 B1**
A61K 47/68 (2017.01)
A61K 49/00 (2006.01)
C07K 16/30(2006.01)
(21) **P-2020/1246** (22) 17.06.2016.
(30) US 19.06.2015. 201562182020 P
(86) WO 17.06.2016. PCT/US2016/038041
(87) WO 22.12.2016. WO 2016/205618
(96) 17.06.2016. 16736952.9
(97) 09.09.2020. EP3310816 B 2020/37 EN
(54) CIS80 KONJUGOVANI IMUNOGLOBULINI
CYS80 CONJUGATED IMMUNOGLOBULINS
(73) EISAI R&D MANAGEMENT CO., LTD., 6-10, Koishikawa 4-chome, Bunkyo-ku, Tokyo 112-8088, JP
(72) GRASSO, Luigi, 403 Barbara Lane, Bryn Mawr, PA 19010, US; SPIDEL, Jared, 100 Wildbrier Road, Downingtown, PA 19335, US; KLINE, James, Bradford, 29 Lenape Drive, Morgantown, PA 19543, US; ALBONE, Earl, 2105 Whitpain Hills, Blue Bell, PA 19422, US
(74) VLAHOVIĆ, Slobodan, Radoja Dakića 35/32, 11070 Novi Beograd

(51) ***C07K 16/28*** (2006.01) **(11) 61010 B1**
A61K 39/395 (2006.01)
A61P 35/00 (2006.01)
C07K 16/46 (2006.01)
(21) **P-2020/1312** (22) 17.11.2015.
(30) EP 20.11.2014. 14194147
(86) WO 17.11.2015. PCT/EP2015/076739
(87) WO 26.05.2016. WO 2016/079076
(96) 17.11.2015. 15797970.9
(97) 02.09.2020. EP3221356 B 2020/36 EN
(54) BISPECIFIČNI ANTIGEN VEZUJUĆI MOLEKULI KOJI AKTIVIRAJU T ĆELIJE PROTIV FOLR1 I CD3
T CELL ACTIVATING BISPECIFIC ANTIGEN BINDING MOLECULES AGAINST FOLR1 AND CD3
(73) F. HOFFMANN-LA ROCHE AG, Grenzacherstrasse 124, 4070 Basel, CH
(72) BACAC, Marina, Holderbachweg 21, 8046 Zuerich, CH; BRUENKER, Peter, Burgwiesenstrasse 3c, 8335 Hittnau, CH; FREIMOSER-GRUNDSCHOBER, Anne, Neunbrunnenstrasse 76, 8050 Zuerich, CH; HOSSE, Ralf, Hombergweg 17, 8932 Mettmenstetten, CH; KLEIN, Christian, Chapfstrasse 26B, 8906 Bonstetten, CH; MOESSNER, Ekkehard, Felsenburgweg 5, 8280 Kreuzlingen, CH; UMANA, Pablo, Felsenrainstrasse 28, 8832 Wollerau, CH; WEINZIERL, Tina, Rugghoelzli 11, 5453 Remetschwil, CH
(74) ZATEZALO, Mihajlo, Poštanski fah 37, 11077 Beograd

(51) ***C07K 19/00*** (2006.01) **(11) 60996 B1**
A61K 38/20 (2006.01)
A61P 1/00 (2006.01)
A61P 7/00 (2006.01)
A61P 17/00 (2006.01)
A61P 19/02 (2006.01)
A61P 29/00 (2006.01)
A61P 31/00 (2006.01)
A61P 35/00 (2006.01)
A61P 37/02 (2006.01)
A61P 37/04 (2006.01)
C07K 14/54 (2006.01)
C12N 15/62 (2006.01)
(21) **P-2020/1188** (22) 17.11.2015.
(30) CN 19.12.2014. 201410799889
(86) WO 17.11.2015. PCT/CN2015/094780
(87) WO 23.06.2016. WO 2016/095642
(96) 17.11.2015. 15869151.9
(97) 02.09.2020. EP3235830 B 2020/36 EN
(54) INTERLEUKIN 15 PROTEINSKI KOMPLEKS I NJEGOVA UPOTREBA
INTERLEUKIN 15 PROTEIN COMPLEX AND USE THEREOF
(73) JIANGSU HENGRUI MEDICINE CO., LTD., No. 7 Kunlunshan Road, Economic and Technological Development Zone Lianyungang, Jiangsu 222047, CN; SHANGHAI HENGRUI PHARMACEUTICAL CO., LTD., 279 Wenjing Road, Minhang District, Shanghai 200245, CN
(72) QU, Xiangdong, No.279 Wenjing Road, Minhang District, Shanghai 200245, CN; YE, Xin, No.279 Wenjing Road, Minhang District, Shanghai 200245, CN; HU, Qiyue, No.279 Wenjing Road, Minhang District, Shanghai 200245, CN; CUI, Dongbing, No.279 Wenjing Road, Minhang District, Shanghai 200245, CN; TAO, Weikang, No.279 Wenjing Road, Minhang District, Shanghai 200245, CN; ZHANG, Lianshan, No.279 Wenjing Road, Minhang District, Shanghai 200245, CN; SUN, Piaoyang, No.7 Kunlunshan Road, Economic and Technological Development Zone, Lianyungang Jiangsu 222047, CN
(74) VLAHOVIĆ, Slobodan, Radoja Dakića 35/32, 11070 Novi Beograd

(51) ***C08G 18/76*** (2006.01) **(11) 60876 B1**
C08G 18/34 (2006.01)
C08G 101/00(2006.01)
C08K 5/521(2006.01)
(21) **P-2020/1130** (22) 04.09.2017.
(30) EP 06.09.2016. 16187417
(86) WO 04.09.2017. PCT/EP2017/072096
(87) WO 15.03.2018. WO 2018/046437
(96) 04.09.2017. 17758893.6
(97) 24.06.2020. EP3510072 B 2020/26 DE
(54) POLIAMIDNA PENA KOJA NE PRENOSI VATRU, ZA POPUNJAVANJE ŠUPLJINA U RUDARSTVU
POLYAMIDE FOAMS WHICH DO NOT EXTEND FIRE FOR FILLING CAVITIES IN MINING
(73) CONSTRUCTION RESEARCH & TECHNOLOGY GMBH, Dr.-Albert-Frank-Strasse 32, 83308 Trostberg, DE
(72) WALTHER, Burkhard, Donnerschweer Strasse 372, 26123 Oldenburg, DE; FEICHTENSCHLAGER, Bernhard, Dr.-Albert-Frank-Strasse 32, 83308 Trostberg, DE; HERRMANN, Christoph, Dr.-Albert-Frank-Strasse 32, 83308 Trostberg, DE
(74) ŽIVKO MIJATOVIĆ AND PARTNERS DOO BEOGRAD, Studentski trg 4, 11000 Beograd

(51) ***C08G 63/00*** (2006.01) **(11) 61009 B1**
C08G 63/02 (2006.01)
C08G 63/60 (2006.01)
C08G 63/66 (2006.01)
C08L 67/00 (2006.01)
C08L 67/06 (2006.01)
(21) **P-2018/1303** (22) 30.10.2018.
(43) 29.05.2020.

(54) POSTUPAK DOBIJANJA KOMPOZITA NA BAZI POLIESTARSKE SMOLE IZ OTPADNE PET AMBALAŽE I OKSIDOVANOG OTPADNOG PRAHA IZ INDUSTRIJE OPTIČKIH STAKALA ZA PRIMENU U GRAĐEVINARSTVU, INDUSTRIJI I RUDARSTVU
TECHNOLOGY FOR PRODUCTION OF COMPOSITES BASED ON POLYESTER RESINS FROM WASTE PET BOTTLES AND OXIDIZED WASTE POWDER FROM OPTICAL LENSES INDUSTRY FOR THE APPLICATION IN CONSTRUCTION, INDUSTRY AND MINING
(73) TEHNOLOŠKO-METALURŠKI FAKULTET, Karnegijeva 4, 11000 Beograd, RS
(72) MARINKOVIĆ, Aleksandar, dr, Dušana Stojanovića 62, 11271 Bečmen - Surčin, RS; KOVAČEVIĆ, Tihomir, dr, Zagorska 16, 11080 Zemun, RS; RUSMIROVIĆ, Jelena, dr, Radovana Simića Cige 48/25, 11010 Beograd, RS; BRZIĆ, Saša, dr, Kumodraška 330, 11010 Beograd, RS; NEŠIĆ, Jovica, Zrmanjska 8, 11030 Beograd, RS; BOŽIĆ, Aleksandra, dr, Gospodar Jovanova 40, 11000 Beograd, RS; STAMENOVIĆ, Marina, dr, Bulevar Mihaila Pupina 107, 11070 Beograd, RS
(74) MARINKOVIĆ, Aleksandar
, Dušana Stojanovića 62, 11271 Bečmen - Surčin

---

(51) ***C10J 3/66*** (2006.01) **(11) 60896 B1**
C07C 29/151 (2006.01)
C10G 2/00 (2006.01)
F23J 15/00 (2006.01)
(21) **P-2020/1078** (22) 20.01.2011.
(30) EP 22.01.2010. 10151473
EP 22.01.2010. 10151481
EP 23.02.2010. 10154449
(86) WO 20.01.2011. PCT/EP2011/050788
(87) WO 28.07.2011. WO 2011/089200
(96) 20.01.2011. 11701082.7
(97) 24.06.2020. EP2526177 B 2020/26 DE
(54) UREĐAJI ZA IZVOĐENJE MEHANIČKOG RADA BEZ EMISIJE
EMISSION-FREE DEVICES FOR PERFORMING MECHANICAL WORK
(73) RV LIZENZ AG, Alte Steinhauserstrasse 1, 6330 Cham, CH
(72) RÜDLINGER, Mikael, c/o RV Lizenz AG Alte Steinhauserstrasse 1, CH-6330 Cham, CH
(74) OAD STOJKOVIĆ, STOJKOVIĆ, Bojana, advokat, Njegoševa 28a, 11000 Beograd

---

(51) ***C10L 1/223*** (2006.01) **(11) 60887 B1**
C10L 1/22 (2006.01)
C10L 1/2387 (2006.01)
C10L 10/00 (2006.01)
C10L 10/06 (2006.01)
C10L 10/10 (2006.01)
(21) **P-2020/1152** (22) 24.08.2017.
(30) DE 01.09.2016. 102016116348
(86) WO 24.08.2017. PCT/EP2017/071324
(87) WO 08.03.2018. WO 2018/041710
(96) 24.08.2017. 17761215.7
(97) 01.07.2020. EP3420054 B 2020/27 DE
(54) ADITIV ZA GORIVO ZA ČIŠĆENJE MOTORA SA UNUTRAŠNJIM SAGOREVANJEM
FUEL ADDITIVE FOR CLEANING AN INTERNAL COMBUSTION ENGINE
(73) TUNAP GMBH & CO. KG, Bürgermeister-Seidl-Strasse 2, 82515 Wolfratshausen, DE
(72) CONRAD, Iris, Humplgassl 6, 82515 Wolfratshausen, DE; HOCHSTEIN, Christoph, Am Haken 9, 82538 Geretsried, DE; URBAN, Alfons, Unterenzenau 3, 83670 Bad Heilbrunn, DE
(74) PETOŠEVIĆ DOO BEOGRAD, Bulevar oslobođenja 87, 11040 Beograd

---

(51) ***C12C 1/027*** (2006.01) **(11) 60961 B1**
C12C 1/02 (2006.01)
C12C 1/047 (2006.01)
C12C 7/047 (2006.01)
(21) **P-2020/1229** (22) 23.06.2017.
(30) EP 01.07.2016. 16177402
(86) WO 23.06.2017. PCT/EP2017/065498
(87) WO 04.01.2018. WO 2018/001882
(96) 23.06.2017. 17731177.6
(97) 15.07.2020. EP3478813 B 2020/29 EN
(54) PRERAĐENA PIĆA ZASNOVANA NA ŽITARICAMA
REFINED CEREAL-BASED BEVERAGES
(73) CARLSBERG BREWERIES A/S, J.C. Jacobsens Gade 1, 1799 Copenhagen V, DK
(72) SKADHAUGE, Birgitte, Lindehøjvej 31B, 3460 Birkerød, DK; LOK, Finn, Kongshaven 15, 2500 Valby, DK; KNUDSEN, Søren, Bakkesvinget 18, 2760 Måløv, DK; WENDT, Toni, Sankt Nikolaj Vej 30 st. tv. 1, 1953 Frederiksberg, DK; KRUCEWICZ, Katarzyna, Søborghus Park 2 1.th., 2860 Søborg, DK; MARRI, Lucia, Peter Bangs Vej 141 3. th., 2000 Frederiksberg, DK; OLSEN, Ole, Holmbladsgade 102 2.tv., 2300 Copenhagen S, DK
(74) ŽIVKO MIJATOVIĆ AND PARTNERS DOO BEOGRAD, Studentski trg 4, 11000 Beograd

---

(51) ***C12N 1/16*** (2006.01) **(11) 60873 B1**
C12N 1/18 (2006.01)
(21) **P-2020/1134** (22) 10.04.2014.
(30) FR 06.02.2014. 1450911
(86) WO 10.04.2014. PCT/FR2014/050869
(87) WO 13.08.2015. WO 2015/118233
(96) 10.04.2014. 14724120.2
(97) 01.07.2020. EP3102671 B 2020/27 FR
(54) BIOLOŠKI KVASAC, POSTUPAK ZA NJEGOVO DOBIJANJE I UPOTREBE

BIOLOGICAL YEAST, METHOD FOR OBTAINING SAME AND USES THEREOF
(73) LESAFFRE ET COMPAGNIE, 41, rue Etienne Marcel, 75001 Paris, FR
(72) BUGEON, Amélie, 24 avenue Léo Lagrange, 63300 Thiers, FR; PETIT, Eric, 16 Rue Maxence Van Der Meersch, F-59520 Marquette Lez Lille, FR
(74) ŽIVKOVIĆ, Zoran, Alekse Nenadovića 16, 11000 Beograd

---

(51) ***C12N 5/0775*** (2010.01) **(11) 60863 B1**
(21) **P-2020/1112** (22) 14.07.2015.
(30) EP 16.07.2014. 14177312
(86) WO 14.07.2015. PCT/EP2015/066083
(87) WO 21.01.2016. WO 2016/008895
(96) 14.07.2015. 15736516.4
(97) 19.08.2020. EP3169772 B 2020/34 EN
(54) GENERISANJE MESENHIMSKE STROMALNE BANKE ĆELIJA OD OBJEDINJENIH MONONUKLEARNIH ĆELIJA VIŠE DONORA KOŠTANE SRŽI
GENERATION OF A MESENCHYMAL STROMAL CELL BANK FROM THE POOLED MONONUCLEAR CELLS OF MULTIPLE BONE MARROW DONORS
(73) JOHANN WOLFGANG GOETHE-UNIVERSITÄT FRANKFURT AM MAIN, Theodor-W.-Adorno-Platz 1, 60323 Frankfurt am Main, DE; DRK-BLUTSPENDEDIENST BADEN-WÜRTTEMBERG-HESSEN GGMBH, Sandhofstrasse 1, 60528 Frankfurt am Main, DE
(72) BADER, Peter, Buchwaldstrasse 3, 63303 Dreieich, DE; KUCI, Selim, Wiener Strasse 75, 60599 Frankfurt am Main, DE; KUCI, Zyrafete, Wiener Strasse 75, 60599 Frankfurt am Main, DE; BÖNIG, Halvard, Tempelgasse 2, 60437 Frankfurt, DE
(74) DESPOTOVIĆ, Daria, Andre Nikolića 3, 11000 Beograd

---

(51) ***C12N 15/86*** (2006.01) **(11) 60937 B1**
A61K 35/76 (2015.01)
A61K 39/00 (2006.01)
(21) **P-2020/1251** (22) 12.11.2015.
(30) US 13.11.2014. 201462079493 P
(86) WO 12.11.2015. PCT/EP2015/076458
(87) WO 19.05.2016. WO 2016/075250
(96) 12.11.2015. 15794900.9
(97) 22.07.2020. EP3218504 B 2020/30 EN
(54) TRI-SEGMENTIRANI ARENAVIRUSI KAO VEKTORI ZA VAKCINU
TRI-SEGMENTED ARENAVIRUSES AS VACCINE VECTORS
(73) UNIVERSITÉ DE GENÈVE, 24, rue du Général-Dufour, 1211 Genève 4, CH
(72) PINSCHEWER, Daniel, David, Im Zehntenfrei 5, 4102 Binningen, CH; MERKLER, Doron, Rue Monnier 1, 1206 Geneva, CH; KALLERT, Sandra, Margarete, Sempacherstr. 17, 4053 Basel, CH; KREUTZFELDT, Mario, Avenue Industrielle 9, 1227 Carouge, CH; DARBRE, ABDELRAHMAN, Stephanie, Gabrielle, Chemin du Bocage 1, 1066 Epalinges, CH; PAGE, Nicolas, Jean, 69 Rue des Minotiers, 74130 Bonneville, FR
(74) BOGDANOVIĆ, Dejan i ost., Vlajkovićeva 28, 11000 Beograd

---

(51) ***C22B 3/02*** (2006.01) **(11) 60994 B1**
C22B 3/18 (2006.01)
(21) **P-2020/1305** (22) 05.06.2015.
(30) EP 06.06.2014. 14305865
(86) WO 05.06.2015. PCT/EP2015/062592
(87) WO 10.12.2015. WO 2015/185729
(96) 05.06.2015. 15726198.3
(97) 05.08.2020. EP3152337 B 2020/32 FR
(54) METODA I POSTROJENJE ZA BIOLUŽENJE
PROCESS AND AN INSTALLATION FOR BIOLEACHING.
(73) BRGM, 3 avenue Claude Guillemin, BP36009, 45060 Orléans Cedex 2, FR
(72) GUEZENNEC, Anne-Gwénaëlle, 192 Rue des Murlins, F-45000 Orleans, FR; IBARRA, Dominique, 26 Rue de Madrid, F-91190 Gif-sur-Yvette, FR; JAILLET, Marie, 26 Route de Cotfa, Meythet, F-74960 Annecy, FR; MENARD, Yannick, 710 rue du Buisson, F-45370 Mezieres Les Clery, FR; MORIN, Dominique, 230 Allée des Cireries, F-45160 Olivet, FR; PUBILL, MELSIO, Anna, 48 Avenue du Général Leclerc, F-75014 Paris, FR; SAVREUX, Frédéric, 145 Rue Grande, F-77670 Saint Mammes, FR; D'HUGUES, Patrick, 119 Allée Jean de Joinville, F-45160 Olivet, FR
(74) MITROVIĆ, Predrag, Alaska 36, 11080 Beograd-Zemun

---

(51) ***C22B 15/00*** (2006.01) **(11) 60984 B1**
C22B 23/00 (2006.01)
C22B 23/02 (2006.01)
(21) **P-2020/1297** (22) 10.11.2015.
(30) FI 10.11.2014. 20145980
(86) WO 10.11.2015. PCT/FI2015/050779
(87) WO 19.05.2016. WO 2016/075368
(96) 10.11.2015. 15808441.8
(97) 05.08.2020. EP3218527 B 2020/32 EN
(54) OBRADA SLOŽENOG SULFIDNOG KONCENTRATA
TREATMENT OF COMPLEX SULFIDE CONCENTRATE
(73) OUTOTEC (FINLAND) OY, Rauhalanpuisto 9, 02230 Espoo, FI
(72) METSÄRINTA, Maija-Leena, Sauramotie 7, FI-28450 Vanha-Ulvila, FI; JYRKÖNEN, Satu, Matarankuja 4, FI-28450 Vanha-Ulvila, FI; LIIPO, Jussi, Palokuja 25, FI-28400 Ulvila, FI
(74) AOD MSA IP – MILOJEVIĆ SEKULIĆ ADVOKATI, Karađorđeva 65, 11000 Beograd

(51) ***E01F 15/04*** (2006.01) **(11) 60969 B1**
(21) **P-2020/1080** (22) 16.02.2017.
(96) 16.02.2017. 17156574.0
(97) 08.07.2020. EP3363950 B 2020/28 DE
(54) ZAŠTITNA OGRADA ZA VOZILA
VEHICLE RETENTION SYSTEM
(73) VOESTALPINE KREMS FINALTECHNIK GMBH, Schmidhüttenstrasse 5, 3502 Krems-Lerchenfeld, AT
(72) MADER, Christian, Wilheringstr. 2a, 3500 Krems, AT
(74) ĆOSOVIĆ, Dragoljub, Andre Nikolića 3, 11040 Beograd

(51) ***E04B 1/74*** (2006.01) **(11) 60891 B1**
E04B 1/62 (2006.01)
E04B 2/38 (2006.01)
E04C 2/26 (2006.01)
(21) **P-2018/0009** (22) 04.01.2018.
(43) 31.07.2019.
(54) TRAJNI GRAĐEVINSKI OBJEKAT OD TROSLOJNIH PREFABRIKOVANIH FEROCEMENTNIH KONSTRUKTIVNIH ELEMENATA U KOJEM UNUTRAŠNJI SLOJ NE UČESTVUJE U STATIČKOM SISTEMU OBJEKTA
PERMANENT BUILDING OBJECT OF THREE-LAYER PREFABRICATED FERROCEMENT CONSTRUCTIVE ELEMENTS IN WHICH THE INNER LAYER DOES NOT PARTICIPATE IN THE STATIC SYSTEM OF THE OBJECT
(73) MILINKOVIĆ, Mladen, Kej oslobođenja 13f/174, 11080 Beograd, RS
(72) MILINKOVIĆ, Mladen, Kej oslobođenja 13f/174, 11080 Beograd, RS
(74) MAMIĆ, Ana, Gospodar Jevremova 41, 11000 Beograd

(51) ***E05B 19/00*** (2006.01) **(11) 60967 B1**
E05B 27/00(2006.01)
(21) **P-2020/0602** (22) 20.06.2017.
(30) DE 04.07.2016. 102016212152
(96) 20.06.2017. 17176779.1
(97) 11.03.2020. EP3266962 B 2020/11 DE
(54) KLJUČ ZA CILINDAR BRAVE I CILINDAR BRAVE ZA TAKAV KLJUČ
KEY FOR A LOCK CYLINDER AND LOCK CYLINDER FOR SUCH A KEY
(73) AUG. WINKHAUS GMBH & CO. KG, August-Winkhaus-Strasse 31, 48291 Telgte, DE
(72) RECKMANN, Georg, Dülmener Str. 42 b, 48163 Münster, DE; SPAHN, Karl-Heinz, Hauptstr. 79, 48346 Ostbevern, DE
(74) AOD MSA IP – MILOJEVIĆ SEKULIĆ ADVOKATI, Karađorđeva 65, 11000 Beograd

(51) ***E05B 19/18*** (2006.01) **(11) 60880 B1**
E05B 19/26 (2006.01)
(21) **P-2020/1196** (22) 19.05.2016.
(30) DE 26.05.2015. 202015003887 U
(86) WO 19.05.2016. PCT/EP2016/061239
(87) WO 01.12.2016. WO 2016/188846
(96) 19.05.2016. 16723377.4
(97) 22.07.2020. EP3303737 B 2020/30 DE
(54) KLJUČ ZA CILINDAR BRAVE SISTEMA KLJUČ-BRAVA
KEY FOR A LOCK CYLINDER OF A KEY/LOCK SYSTEM
(73) ISEO DEUTSCHLAND GMBH, Wiesestrasse 190, 07548 Gera, DE
(72) CAMPAGNARI, Davide, Schleifergasse 28, 40489 Düsseldorf, DE; HECHT, Rosemarie, Schillerstraße 37e, 07546 Gera, DE
(74) ŽIVKO MIJATOVIĆ AND PARTNERS DOO BEOGRAD, Studentski trg 4, 11000 Beograd

(51) ***E21B 19/16***(2006.01) **(11) 60867 B1**
(21) **P-2020/1015** (22) 05.05.2014.
(30) US 06.05.2013. 201361819981 P
(86) WO 05.05.2014. PCT/CA2014/000401
(87) WO 13.11.2014. WO 2014/179862
(96) 05.05.2014. 14794384.9
(97) 24.06.2020. EP2994601 B 2020/26 EN
(54) PRIČVRŠĆIVAČ ZA POD ZA OPREMU ZA BUŠENJE
FLOOR WRENCH FOR A DRILLING RIG
(73) DRILLFORM TECHNICAL SERVICES LTD., 5060 74 Avenue SE, Calgary, Alberta T2C 3C9, CA
(72) SCEKIC, Vladimir, 411 7 Avenue, New Westminster, British Columbia V3L 1W6, CA; MCCORRISTON, Todd, 226 Royal Birkdale Crescent NW, Calgary, Alberta T3G 5R7, CA; MCDOUGALL, Patrick, 318 Roxboro Road SW, Calgary, Alberta T2S 0R4, CA
(74) ŽIVKO MIJATOVIĆ AND PARTNERS DOO BEOGRAD, Studentski trg 4, 11000 Beograd

(51) ***E21B 19/16***(2006.01) **(11) 60877 B1**
(21) **P-2020/1189** (22) 11.05.2016.
(30) US 15.05.2015. 201562162059 P
(86) WO 11.05.2016. PCT/CA2016/050540
(87) WO 24.11.2016. WO 2016/183670
(96) 11.05.2016. 16795584.8
(97) 08.07.2020. EP3294978 B 2020/28 EN
(54) IZMENJENI BLOK ZA MATRICE ZA STEZNI ALAT POSTROJENJA ZA BUŠENJE
MODIFIED DIE BLOCK FOR DRILLING RIG FLOOR WRENCH
(73) DRILLFORM TECHNICAL SERVICES LTD., 5060 74 Avenue SE, Calgary, Alberta T2C 3C9, CA
(72) SCEKIC, Vladimir, 411 7 Avenue, New Westminster, British Columbia V3L 1W6, CA;

MCCORRISTON, Todd, 226 Royal Birkdale Crescent NW, Calgary, Alberta T3G 5R7, CA; MCDOUGALL, Patrick, 2330- 20th Street SW, Calgary, Alberta T2T 6A5, CA
(74) ŽIVKO MIJATOVIĆ AND PARTNERS DOO BEOGRAD, Studentski trg 4, 11000 Beograd

(51) ***F02B 41/06*** (2006.01) **(11) 60865 B1**
F01B 9/02 (2006.01)
F02B 75/02 (2006.01)
(21) **P-2020/1168** (22) 26.01.2018.
(96) 26.01.2018. 18153629.3
(97) 22.07.2020. EP3517755 B 2020/30 EN
(54) MOTOR SA UNUTRAŠNJIM SAGOREVANJEM
INTERNAL COMBUSTION ENGINE
(73) PATENTEC AS, Gamle Songevei 119, 4842 Arendal, NO
(72) KAROLIUSSEN, Hilberg Inge, Lystheia 21 A, 4817 His, NO
(74) AOD MSA IP – MILOJEVIĆ SEKULIĆ ADVOKATI, Karađorđeva 65, 11000 Beograd

(51) ***F16K 3/18*** (2006.01) **(11) 60955 B1**
F16F 1/12 (2006.01)
(21) **P-2020/1187** (22) 06.04.2018.
(30) DE 21.04.2017. 102017108576
(96) 06.04.2018. 18166128.1
(97) 08.07.2020. EP3392535 B 2020/28 DE
(54) PLOČASTI ZASUN, PRIČVRSNI ELEMENT I POSTUPAK ZA MONTAŽU PLOČASTOG ZASUNA
GATE VALVE, FIXING ELEMENT AND METHOD FOR MOUNTING A GATE VALVE
(73) Z & J TECHNOLOGIES GMBH, Bertramsweg 6, 52355 Düren, DE
(72) GANDELHEIDT, Markus, Blumenrather Straße 231, 52477 Alsdorf, DE; HEIDEN, Ralf, Rurstraße 34, 52459 Inden, DE; PÜTZ, Robert, Fasanenweg 7, 52353 Düren, DE
(74) ŽIVKO MIJATOVIĆ AND PARTNERS DOO BEOGRAD, Studentski trg 4, 11000 Beograd

(51) ***F16L 21/03*** (2006.01) **(11) 60912 B1**
F16L 17/025 (2006.01)
(21) **P-2020/1179** (22) 17.11.2017.
(30) DE 30.11.2016. 102016123157
(96) 17.11.2017. 17202257.6
(97) 01.07.2020. EP3330587 B 2020/27 DE
(54) CEVNI SPOJ SA PRSTENASTOM ZAPTIVKOM ZA PRIMENU U PRSTENASTOM RUBU SPOLJAŠNJE CEVI ZA ZAPTIVANJE SPOLJAŠNJE CEVI
PIPE JOINT WITH AN ANNULAR SEAL FOR USE IN A GROOVE OF AN EXTERNAL PIPE FOR SEALING THE EXTERNAL PIPE
(73) LWM WERKZEUG- UND MASCHINENBAU GMBH, Kopernikusstraße 31, 49377 Vechta, DE
(72) LAMPING, Alwin, Vossberger Weg 11, 49377 Vechta, DE
(74) RISTIĆ & MALEŠEVIĆ DOO, Makedonska 32, 11000 Beograd

(51) ***F17C 13/08***(2006.01) **(11) 60972 B1**
(21) **P-2020/1195** (22) 17.06.2016.
(30) BE 19.06.2015. 201505375
(96) 17.06.2016. 16175110.2
(97) 05.08.2020. EP3115676 B 2020/32 EN
(54) CISTERNA SA POVEĆANOM ZAPREMINOM I NOSIVOŠĆU
TANK CONTAINER WITH INCREASED VOLUME AND LOAD CAPACITY
(73) VAN HOOL NV, Bernard van Hoolstraat 58, 2500 Lier (Koningshooikt), BE; BASF SE, , 67056 Ludwigshafen, DE
(72) TAEYMANS, Erik, Bernard Van Hoolstraat 58, 2500 Lier (Koningshooikt), BE; BIEKER, Thorsten, Carl-Bosch Str. 38, 67056 Ludwigshafen Am Rhein, DE
(74) AOD MSA IP – MILOJEVIĆ SEKULIĆ ADVOKATI, Karađorđeva 65, 11000 Beograd

(51) ***F24D 19/00*** (2006.01) **(11) 60956 B1**
F16L 19/02 (2006.01)
F16L 21/00 (2006.01)
F16L 21/02 (2006.01)
F16L 25/14 (2006.01)
F28D 1/03 (2006.01)
F28D 1/053 (2006.01)
F28D 21/00 (2006.01)
F28F 9/02 (2006.01)
F28F 9/26 (2006.01)
(21) **P-2020/1164** (22) 27.04.2018.
(96) 27.04.2018. 18382294.9
(97) 01.07.2020. EP3561397 B 2020/27 EN
(54) PRIKLJUČNI UREĐAJ ZA RADIJATOR
CONNECTION DEVICE FOR RADIATOR
(73) ORKLI, S. COOP., Carretera Zaldibia, s/n, 20240 Ordizia (Gipuzkoa), ES
(72) RAMOS MAÑERO, Borja, ORKLI, S. COOP., Zaldibibidea, S/N, 20240 ORDIZIA, ES
(74) ŽIVKO MIJATOVIĆ AND PARTNERS DOO BEOGRAD, Studentski trg 4, 11000 Beograd

(51) ***F24D 19/10*** (2006.01) **(11) 60980 B1**
G05D 23/02 (2006.01)
(21) **P-2020/1287** (22) 23.01.2018.
(30) IT 30.01.2017. 201700009800
(96) 23.01.2018. 18152988.4
(97) 02.09.2020. EP3358263 B 2020/36 EN
(54) UREĐAJ I POSTUPAK ZA REGULISANJE SISTEMA ZA GREJANJE

DEVICE AND METHOD FOR REGULATING HEATING SYSTEMS
(73) I.V.A.R. S.P.A., Via IV Novembre 181, 25080 Prevalle (BS), IT
(72) BERTOLOTTI, Umberto, Via Zanardelli 22, Prevalle, IT
(74) AOD MSA IP – MILOJEVIĆ SEKULIĆ ADVOKATI, Karađorđeva 65, 11000 Beograd

---

(51) ***G01N 22/00*** (2006.01) **(11) 60892 B1**
G01N 27/00 (2006.01)
(21) **P-2018/0253** (22) 27.02.2018.
(43) 30.08.2019.
(54) MIKROTALASNI SENZOR VLAŽNOSTI ZEMLJIŠTA ZASNOVAN NA METODI FAZNOG POMERAJA KOJI JE NEZAVISAN OD ELEKTRIČNE PROVODNOSTI ZEMLJIŠTA
MICROWAVE SOIL MOISTURE SENSOR BASED ON PHASE SHIFT METHOD AND INDEPENDENT OF ELECTRICAL CONDUCTIVITY OF THE SOIL
(73) INSTITUT BIOSENS-ISTRAŽIVAČKO-RAZVOJNI INSTITUT ZA INFORMACIONE TEHNOLOGIJE BIOSISTEMA, Dr Zorana Đinđića 1, 21000 Novi Sad, RS
(72) KITIĆ, Goran, Janka Čmelika 68b, 21000 Novi Sad, RS
(74) KITIĆ, Goran
INSTITUT BIOSENS, Dr Zorana Đinđića 1, 21000 Novi Sad

---

(51) ***G02F 1/1334***(2006.01) **(11) 60988 B1**
G02F 1/1333(2006.01)
G02F 1/137 (2006.01)
G02F 1/139(2006.01)
(21) **P-2020/1268** (22) 23.05.2017.
(96) 23.05.2017. 17172550.0
(97) 22.07.2020. EP3407124 B 2020/30 EN
(54) TEČNO – KRISTALNI FILM ZA PISANJE I POSTUPAK I UREĐAJ ZA DOBIJANJE TEČNO – KRISTALNOG FILMA ZA PISANJE
LIDQUID CRYSTAL WRITING FILM, AND METHOD AND DEVICE FOR PREPARATION OF LIQUID CRYSTAL WRITING FILM
(73) SHENZHEN WICUE OPTOELECTRONCIS, CO. LTD, Zone I, F1, No 2 Warehouse, Baisha SciTech Industry Park, No. 3011 Shahe West Road, Nanshan District, Shenzhen, Guangdong, CN
(72) LI, Fenghua, c/o Shenzhen Wicue Optoelectronics, Co. Ltd., Zone I, F1, No. 2 Warehouse, Baisha SciTech, Industry Park, No. 3011 Shahe West Road, Nanshan District, Shenzhen, Guangdong, CN
(74) PETOŠEVIĆ DOO BEOGRAD, Bulevar oslobođenja 87, 11040 Beograd

---

(51) ***G03G 15/08*** (2006.01) **(11) 60974 B1**
G03G 21/18(2006.01)
(21) **P-2020/1273** (22) 13.12.2013.
(30) JP 14.12.2012. 2012273204
(96) 13.12.2013. 18166572.0
(97) 09.09.2020. EP3379339 B 2020/37 EN
(54) PROCESNI ULOŽAK I UREĐAJ ZA FORMIRANJE SLIKE
PROCESS CARTRIDGE AND IMAGE FORMING APPARATUS
(73) CANON KABUSHIKI KAISHA, 30-2 Shimomaruko 3-chome, Ohta-ku, Tokyo 146-8501, JP
(72) MAESHIMA, Hideki, c/o CANON KABUSHIKI KAISHA, 30-2, Shimomaruko 3-chome, Ohta-ku,, Tokyo, 146-8501, JP; HIRUKAWA, Kuniaki, c/o CANON KABUSHIKI KAISHA, 30-2, Shimomaruko 3-chome, Ohta-ku,, Tokyo, 146-8501, JP; GOFUKU, Shuichi, c/o CANON KABUSHIKI KAISHA, 30-2, Shimomaruko 3-chome, Ohta-ku,, Tokyo, 146-8501, JP; MITSUI, Yoshihiro, c/o CANON KABUSHIKI KAISHA, 30-2, Shimomaruko 3-chome, Ohta-ku,, Tokyo, 146-8501, JP
(74) ŽIVKO MIJATOVIĆ AND PARTNERS DOO BEOGRAD, Studentski trg 4, 11000 Beograd

---

(51) ***G03G 21/16*** (2006.01) **(11) 60879 B1**
G03G 21/18(2006.01)
(21) **P-2020/1191** (22) 27.11.2015.
(30) JP 28.11.2014. 2014242577
JP 28.11.2014. 2014242602
JP 28.11.2014. 2014242601
JP 28.11.2014. 2014242578
(86) WO 27.11.2015. PCT/JP2015/083463
(87) WO 02.06.2016. WO 2016/084951
(96) 27.11.2015. 15862416.3
(97) 05.08.2020. EP3226076 B 2020/32 EN
(54) KERTRIDŽ, ELEMENT ZA KONFIGURACIJU KERTRIDŽA I UREĐAJ ZA FORMIRANJE SLIKE
CARTRIDGE, MEMBER CONFIGURING CARTRIDGE, AND IMAGE FORMATION DEVICE
(73) CANON KABUSHIKI KAISHA, 30-2, Shimomaruko 3-chome, Ohta-ku, Tokyo 146-8501, JP
(72) SATO, Masaaki, c/o CANON KABUSHIKI KAISHA, 30-2 Shimomaruko 3-chome, Ohta-ku, Tokyo 146-8501, JP; KUBO, Yukio, c/o CANON KABUSHIKI KAISHA, 30-2 Shimomaruko 3-chome, Ohta-ku, Tokyo 146-8501, JP; MUNETSUGU, Hiroyuki, c/o CANON KABUSHIKI KAISHA, 30-2 Shimomaruko 3-chome, Ohta-ku, Tokyo 146-8501, JP; WADA, Koji, c/o CANON KABUSHIKI KAISHA, 30-2 Shimomaruko 3-chome, Ohta-ku, Tokyo 146-8501, JP
(74) ŽIVKO MIJATOVIĆ AND PARTNERS DOO BEOGRAD, Studentski trg 4, 11000 Beograd

(51) ***G06F 12/00*** (2006.01) **(11) 60965 B1**
G06F 12/1009 (2016.01)
G06F 12/1081 (2016.01)
G06F 13/00 (2006.01)
(21) **P-2017/0694** (22) 06.07.2017.
(43) 31.01.2019.
(54) POSTUPAK PRENOSA OBIMNE KOLIČINE PODATAKA IZMEĐU PERIFERNOG UREĐAJA I VIRTUELNE MEMORIJE
METHOD FOR TRANSFERRING LARGE QUANTITES OF DATA BETWEEN A PERIPHERAL DEVICE AND VIRTUAL MEMORY
(73) RT-RK D.O.O., Narodnog Fronta 23a, 21000 Novi Sad, RS
(72) SUBOTIĆ, Miloš, Đure Jakšića 47, 22000 Sremska Mitrovica, RS; PJEVALICA, Nebojša, Stevana Petlovića Brila 20, 21208 Sremska Kamenica, RS; KAŠTELAN, Ivan, Jelice Stanivuković, 22240 Šid, RS; NIKOLIĆ, Miloš, 1300 Kaplara 12, 21000 Novi Sad, RS

---

(51) ***G06F 21/12***(2013.01) **(11) 60962 B1**
(21) **P-2020/1243** (22) 14.11.2016.
(30) GB 13.11.2015. 201520047
EP 21.06.2016. 16175527
(96) 14.11.2016. 16198679.9
(97) 29.07.2020. EP3168768 B 2020/31 EN
(54) ZAŠTITA SOFTVERA
SOFTWARE PROTECTION
(73) TOWERS WATSON LIMITED, Watson House, London Road, Reigate, Surrey RH2 9PQ, GB
(72) BEARDALL, Mark, Hazelhurst, Fullers Wood Lane, South Nutfield, Surrey RH1 4EF, GB; BRANDMAN, Melvin, 5 Claybury Hall, Regents Drive, Woodford Green, Essex IG8 8RW, GB
(74) ŽIVKOVIĆ, Zoran, Alekse Nenadovića 16, 11000 Beograd

---

(51) ***H01F 27/26*** (2006.01) **(11) 60989 B1**
H01F 37/00 (2006.01)
(21) **P-2020/1280** (22) 16.12.2016.
(30) FR 17.12.2015. 1562600
(86) WO 16.12.2016. PCT/EP2016/081391
(87) WO 22.06.2017. WO 2017/103078
(96) 16.12.2016. 16810405.7
(97) 29.07.2020. EP3391394 B 2020/31 FR
(54) ELEKTRONSKI UREĐAJ SA BAREM JEDNIM INDUKTOROM SA ELEMENTIMA ZA PASIVNO TERMIČKO UPRAVLJANJE
ELECTRONIC DEVICE INCLUDING AT LEAST ONE INDUCTOR COMPRISING PASSIVE HEAT MANAGEMENT MEANS
(73) COMMISSARIAT À L'ENERGIE ATOMIQUE ET AUX ENERGIES ALTERNATIVES, Bâtiment "Le Ponant D", 25, rue Leblanc, 75015 Paris, FR
(72) DELETTE, Gérard, 20 bis rue de la Bajatière, 38100 Grenoble, FR; PERICHON, Pierre, 3 Impasse des Chardons, 38500 Voiron, FR
(74) PETOŠEVIĆ DOO BEOGRAD, Bulevar oslobođenja 87, 11040 Beograd

---

(51) ***H01G 11/32*** (2013.01) **(11) 60893 B1**
(21) **P-2018/0314** (22) 21.05.2018.
(43) 29.11.2019.
(54) POSTUPAK ZA POVEĆANJE KAPACITETA SUPERKONDENZATORA SA NANODISPERGOVANIM UGLJENIČNIM ELEKTRODAMA U ALKALNIM ELEKTROLITIČKIM RASTVORIMA
PROCEDURE FOR INCREASING THE CAPACITANCE OF SUPERCAPACITOR WITH NANODISPERSED CARBON ELECTRODES IN ALKALINE ELECTROLYTIC SOLUTIONS
(73) UNIVERZITET U BEOGRADU, FAKULTET ZA FIZIČKU HEMIJU, Studentski trg 12-16, 11158 Beograd, RS
(72) VUJKOVIĆ, Milica, Fakultet za fizičku hemiju, Studentski trg 12-16, Beograd, RS; MENTUS, Slavko, Fakultet za fizičku hemiju, Studentski Trg 12-16, Beograd, RS

---

(51) ***H02H 3/08*** (2006.01) **(11) 60869 B1**
H01H 9/54 (2006.01)
H01H 47/00 (2006.01)
H01H 89/00 (2006.01)
H02H 3/05 (2006.01)
(21) **P-2020/1185** (22) 29.06.2017.
(30) FR 30.06.2016. 1656181
(86) WO 29.06.2017. PCT/EP2017/066092
(87) WO 04.01.2018. WO 2018/002198
(96) 29.06.2017. 17734067.6
(97) 15.07.2020. EP3479448 B 2020/29 FR
(54) POLUPROVODNIČKI PREKIDAČKI UREĐAJ
SEMICONDUCTOR CUTOFF DEVICE
(73) MERSEN FRANCE SB SAS, 15, rue Jacques Vaucanson, 69720 Saint-Bonnet-de-Mure, FR
(72) MORATI, Mathieu, 1021 Route de la Frette, 38110 Dolomieu, FR; ANNE, François, 11 Rue du Marcheteau, 49100 Angers, FR; DE PALMA, Jean-François, 4 Rue du Champ des Poiriers, 49124 St Barthelemy d'Anjou, FR; CHAILLOUX, Thibaut, 1 Rue Mozart, 69100 Villeurbanne, FR
(74) ŽIVKOVIĆ, Zoran, Alekse Nenadovića 16, 11000 Beograd

---

(51) ***H02J 3/38*** (2006.01) **(11) 61001 B1**
(21) **P-2020/1174** (22) 18.07.2018.
(30) DE 04.10.2017. 102017122963
(96) 18.07.2018. 18184290.7
(97) 16.09.2020. EP3467988 B 2020/38 DE

(54) DECENTRALIZOVANI UREĐAJ ZA SNABDEVANJE ENERGIJOM I IT-HOSTING
DECENTRALISED POWER DISTRIBUTION AND IT HOSTING DEVICE
(73) WESTFALENWIND IT GMBH & CO. KG, Vattmannstrasse 6, 33100 Paderborn, DE
(72) SCHOMAKER, Gunnar, Erzbergerstraße 15, 33102 Paderborn, DE; DUBBERKE, Frithjof, Husener Straße 4, 33098 Paderborn, DE; LACKMANN, Johannes, Dietrichstraße 100, 33104 Paderborn, DE
(74) ŽIVKO MIJATOVIĆ AND PARTNERS DOO BEOGRAD, Studentski trg 4, 11000 Beograd

(51) ***H02J 13/00*** (2006.01) **(11) 60936 B1**
B61L 99/00 (2006.01)
H04L 29/08 (2006.01)
(21) **P-2020/1247** (22) 01.06.2018.
(30) CN 20.04.2018. 201810360345
(86) WO 01.06.2018. PCT/CN2018/089469
(87) WO 24.10.2019. WO 2019/200671
(96) 01.06.2018. 18911320.2
(97) 16.09.2020. EP3591803 B 2020/38 EN
(54) POSTUPAK SINHRONIZACIJE PODATAKA ZA GLAVNU MAŠINU/MAŠINU U STANJU PRIPRAVNOSTI U SISTEMU CENTRALIZOVANOG UPRAVLJANJA ŽELEZNIČKIM SAOBRAĆAJEM
MASTER/STANDBY MACHINE DATA SYNCHRONIZATION METHOD FOR RAILWAY CENTRALIZED TRAFFIC CONTROL SYSTEM
(73) CRSC RESEARCH & DESIGN INSTITUTE GROUP CO., LTD., Block No. 1, Qichebowuguan Nanlu, Fengtai Science Park, Fengtai District Beijing100070, CN
(72) WEI, Feng, Block No. 1 Qichebowuguan Nanlu, Fengtai Science Park, Fengtai District, Beijing 100070, CN; LIN, Feng, Block No. 1 Qichebowuguan Nanlu, Fengtai Science Park, Fengtai District, Beijing 100070, CN; WANG, Lijun, Block No. 1 Qichebowuguan Nanlu, Fengtai Science Park, Fengtai District, Beijing 100070, CN; CHEN, Jianxin, Block No. 1 Qichebowuguan Nanlu, Fengtai Science Park, Fengtai District, Beijing 100070, CN; LIU, Kenan, Block No. 1 Qichebowuguan Nanlu, Fengtai Science Park, Fengtai District, Beijing 100070, CN; ZHAO, Guimin, Block No. 1 Qichebowuguan Nanlu, Fengtai Science Park, Fengtai District, Beijing 100070, CN; LIU, Jun, Block No. 1 Qichebowuguan Nanlu, Fengtai Science Park, Fengtai District, Beijing 100070, CN; WANG, Meihong, Block No. 1 Qichebowuguan Nanlu, Fengtai Science Park, Fengtai District, Beijing 100070, CN
(74) ŽIVKOVIĆ, Zoran, Alekse Nenadovića 16, 11000 Beograd

(51) ***H02P 27/00***(2006.01) **(11) 60888 B1**
(21) **P-2017/0420** (22) 25.04.2017.
(43) 31.10.2018.
(54) POSTUPAK ZA ODREĐIVANJE SINHRONIH REAKTANSI I UGLA SNAGE IZ DIREKTNIH MERENJA VELIČINA GENERATORA U REŽIMU POTPOBUDE
PROCEDURE FOR DETERMINING SYNCHRONOUS REACTANCES AND POWER ANGLE BY MEASUREMENTS ONLINE OF GENERATOR QUANTITIES IN UNDEREXCITED REGIME
(73) KOSTIĆ, Miloje, Dragana Rakića 53, 11000 Beograd, RS
(72) KOSTIĆ, Miloje, Dragana Rakića 53, 11000 Beograd, RS

(51) ***H02S 20/10*** (2014.01) **(11) 60950 B1**
(21) **P-2020/1257** (22) 20.12.2017.
(30) DE 23.12.2016. 102016015436
(86) WO 20.12.2017. PCT/EP2017/083813
(87) WO 28.06.2018. WO 2018/115120
(96) 20.12.2017. 17822277.4
(97) 22.07.2020. EP3560098 B 2020/30 DE
(54) FOTONAPONSKI SISTEM I POVEZANE PRIMENE
PHOTOVOLTAIC SYSTEM AND ASSOCIATED USE
(73) NEXT2SUN GMBH, Trierer Str. 22, 66663 Merzig, DE
(72) HILDEBRANDT, Heiko, Am Rotschachen 10, 79110 Freiburg, DE; PROBST, Markus, Im Langgarten 3, 66780 Rehlingen-Siersburg, DE; BRILL, Thomas, Unter den Buchen 3, 66701 Beckingen-Reimsbach, DE; ZWOSTA, Nicolai, Jagowstraße 40, 10555 Berlin, DE; BALDY, Robert, Zwinglistrasse 9, 10555 Berlin, DE
(74) MITROVIĆ, Predrag, Alaska 36, 11080 Beograd-Zemun

(51) ***H04L 27/00*** (2006.01) **(11) 60889 B1**
A61N 2/02 (2006.01)
(21) **P-2017/0785** (22) 04.08.2017.
(43) 28.02.2019.
(54) UREĐAJ ZA RADIOTERAPIJU ŽIVIH BIĆA ILI DELOVA TELA I ORGANA ELEKTROMAGNETNIM POLJEM
DEVICE FOR RADIOTHERAPY OF LIVING BEINGS OR PART OF BODIES AND ORGANS BY ELECTROMAGNETIC FIELD
(73) MRAZ, Čedomir, Kralja Petra 58, 11000 Beograd, RS
(72) MRAZ, Čedomir, Kralja Petra 58, 11000 Beograd, RS

(51) ***H04L 29/08*** (2006.01) **(11) 60966 B1**
G06F 12/00 (2006.01)
H04N 21/414 (2011.01)
H04N 21/443(2011.01)
(21) **P-2017/0936** (22) 19.09.2017.
(43) 29.03.2019.
(54) POSTUPAK PRILAGOĐAVANJA OBRADE MULTIMEDIJALNOG SADRŽAJA U DIGITALNOM PRIJEMNIKU
METHOD FOR CUSTOMIZING THE PROCESSING OF MULTIMEDIA CONTENT IN A DIGITAL RECEIVER
(73) RT-RK D.O.O., Narodnog Fronta 23a, 21000 Novi Sad, RS
(72) VRANIĆ, Nikola, Trg Slobode bb, 22300 Stara Pazova, RS; KAŠTELAN, Ivan, Jelice Stanivukovića 12, 22240 Šid, RS; ĐUKIĆ, Miodrag, Narodnog fronta 34, 21000 Novi Sad, RS; MARINKOVIĆ, Vladimir, Fruškogorska 31, 21000 Novi Sad, RS

(51) ***H04N 1/195*** (2006.01) **(11) 60945 B1**
H04N 1/028(2006.01)
(21) **P-2020/1216** (22) 19.03.2015.
(30) DE 21.03.2014. 102014205363
(86) WO 19.03.2015. PCT/EP2015/055756
(87) WO 24.09.2015. WO 2015/140242
(96) 19.03.2015. 15710789.7
(97) 23.09.2020. EP3120535 B 2020/39 DE
(54) UREĐAJ I POSTUPAK ZA OPTIČKO OČITAVANJE DOKUMENTA I POSTUPAK ZA PROIZVODNJU POMENUTOG UREĐAJA
DEVICE AND METHOD FOR OPTICALLY DETECTING A DOCUMENT AND METHOD FOR FABRICATION OF SAID DEVICE
(73) BUNDESDRUCKEREI GMBH, Kommandantenstraße 18, 10969 Berlin, DE
(72) RABELER, Uwe, Sackmannstrasse 16, 30453 Hannover, DE; WOLF, Andreas, Lortzingweg 6, 07743 Jena, DE; THATER, Marcel, Weizenkamp 44, 30952 Ronnenberg, DE; MAGGIONI, Christoph, Bluecherstrasse 37, 10961 Berlin, DE; KESSLER, Horst, Vicki-Baum-Strasse 44, 10317 Berlin, DE
(74) ŽIVKOVIĆ, Zoran, Alekse Nenadovića 16, 11000 Beograd

(51) ***H04N 19/51*** (2014.01) **(11) 61015 B1**
H04N 19/463(2014.01)
(21) **P-2020/1321** (22) 17.10.2011.
(96) 17.10.2011. 17159161.3
(97) 12.08.2020. EP3217667 B 2020/33 EN
(54) POSTUPAK KODIRANJA I DEKODIRANJA
ENCODING METHOD AND DECODING METHOD
(73) KABUSHIKI KAISHA TOSHIBA, 1-1 Shibaura 1-chome, Minato-ku, Tokyo 105-8001, JP
(72) TANIZAWA, Akiyuki, c/o Intellectual Property Division, 1-1 Shibaura 1-chome, Minato-ku, Tokyo, 105-8001, JP; CHUJOH, Takeshi, c/o Intellectual Property Division, 1-1 Shibaura 1-chome, Minato-ku, Tokyo, 105-8001, JP
(74) AOD MSA IP – MILOJEVIĆ SEKULIĆ ADVOKATI, Karađorđeva 65, 11000 Beograd

(51) ***H04W 4/90*** (2018.01) **(11) 60914 B1**
G08B 25/01 (2006.01)
G08B 27/00 (2006.01)
H04W 4/021 (2018.01)
H04W 4/20 (2018.01)
(21) **P-2020/1127** (22) 20.10.2014.
(30) US 22.10.2013. 201314060280
US 11.03.2014. 201414204084
(86) WO 20.10.2014. PCT/US2014/061389
(87) WO 30.04.2015. WO 2015/061221
(96) 20.10.2014. 14855159.1
(97) 01.07.2020. EP3061274 B 2020/27 EN
(54) INTERAKTIVNE INFORMACIJE I IDENTIFIKACIJA VANREDNE SITUACIJE
INTERACTIVE EMERGENCY INFORMATION AND IDENTIFICATION
(73) PATROCINIUM SYSTEMS, INC., 12120 Sunset Hills Rd. 350, Reston, VA 20190, US
(72) SOUTH, John A., 7134 Merrimac Drive, McLean, Virginia 22101, US
(74) MITROVIĆ, Predrag, Alaska 36, 11080 Beograd-Zemun

ОБЈАВА ПАТЕНАТА У ИЗМЕЊЕНОМ ОБЛИКУ / PUBLICATION OF THE AMENDED PATENTS

(51) ***A61K 31/00*** (2006.01) **(11) 51434 B2**
A61K 31/56 (2006.01)
A61K 31/57 (2006.01)
A61P 15/18 (2006.01)
(21) **P-2010/0413** (22) 15.04.2005.
(30) DE 20.04.2004. 102004019743
(86) WO 15.04.2005. PCT/EP2005/004022
(87) WO 03.11.2005. WO 2005/102247
(96) 15.04.2005. 05730867.8
(97) 14.07.2010. EP1740163 B 2010/28 DE
(54) VIŠEFAZNI PREPARAT ZA KONTRACEPCIJU NA BAZI PRIRODNOG ESTROGENA
MULTI-PHASE CONTRACEPTIVE PREPARATION BASED ON A NATURAL ESTROGEN
(73) BAYER INTELLECTUAL PROPERTY GMBH, Alfred-Nobel-Strasse 10, 40789 Monheim, DE
(72) ENDRIKAT, Jan, 2 Chianti, Kirkland, Quebec H9H 5B5, CA; DÜSTERBERG, Bernd, Zu den Eichen 18, 16727 Oberkrämer, DE
(74) MITROVIĆ, Predrag, Alaska 36, 11080 Beograd-Zemun

(51) ***A61K 31/415*** (2006.01) **(11) 55491 B2**
A61K 9/08 (2006.01)
A61K 47/10 (2006.01)
A61K 47/20 (2006.01)
(21) **P-2016/1169** (22) 28.01.2011.
(30) US 28.01.2010. 299100 P
(86) WO 28.01.2011. PCT/US2011/022958
(87) WO 04.08.2011. WO 2011/094565
(96) 28.01.2011. 11737745.7
(97) 05.10.2016. EP2528602 B 2016/40 EN
(54) FORMULACIJE BENDAMUSTINA
FORMULATIONS OF BENDAMUSTINE
(73) EAGLE PHARMACEUTICALS, INC., 50 Tice Boulevard, Woodcliff Lake, NJ 07677, US
(72) PALEPU, Nagesh, R., 30 Addis Drive, Southampton, Pennsylvania 18966, US; BUXTON, Philip, Christopher, 11 Bradley Close, Great Dunmow Essex CM6 2PB, GB
(74) BOGDANOVIĆ, Dejan i ost., Vlajkovićeva 28, 11000 Beograd

(51) ***A61K 31/495*** (2006.01) **(11) 52256 B2**
A61P 25/00 (2006.01)
(21) **P-2012/0087** (22) 12.11.2008.
(30) DK 13.11.2007. 200701607
US 13.11.2007. 987710P
DK 14.12.2007. 200701788
US 14.12.2007. 13722
US 17.09.2008. 97840
DK 17.09.2008. 200801300
(86) WO 12.11.2008. PCT/DK2008/050271
(87) WO 22.05.2009. WO 2009/062517
(96) 12.11.2008. 08850935.1
(97) 21.12.2011. EP2219647 B 2012/11 EN
(54) TERAPEUTSKE UPOTREBE JEDINJENJA SA KOMBINOVANIM SERT, 5-HT3 I 5-HT1A AKTIVNOSTIMA
THERAPEUTIC USES OD COMPOUNDS HAVING COMBINED SERT, 5-HT3 AND 5-HT1A ACTIVITY
(73) H. LUNDBECK A/S, Ottiliavej 9, 2500 Valby, DK; TAKEDA PHARMACEUTICALS U.S.A., INC., One Takeda Parkway, Deerfield, IL 60015, US
(72) MOORE, Nicholas, 220 N. Pleasant Avenue, Ridgewood, NJ 07450, US; DRAGHEIM, Marianne, Troldager 2, DK-2950 Vedbäk, DK; BATRA, Aneil, 4040 N Mozart Street Unit 3, Chicago, Illinois 60618, US; CHON, Jin, 412 South Cook Street, Barrington, Illinois 60010, US
(74) ŽIVKOVIĆ, Zoran, Alekse Nenadovića 16, 11000 Beograd

(51) ***A61K 31/7076*** (2006.01) **(11) 56727 B2**
A61K 38/21 (2006.01)
A61P 25/00 (2006.01)
(21) **P-2018/0006** (22) 27.01.2015.
(30) GB 29.01.2014. 201401465
(86) WO 27.01.2015. PCT/GB2015/050177
(87) WO 06.08.2015. WO 2015/114315
(96) 27.01.2015. 15702549.5
(97) 18.10.2017. EP3099307 B 2017/42 EN
(54) UPOTREBA KLADRIBINA ZA LEČENJE NEUROMIJELITIS OPTICA
USE OF CLADRIBINE FOR TREATING NEUROMYELITIS OPTICA
(73) CHORD THERAPEUTICS S.A.R.L., CTN14 Eclosion, 14 chemin des Aulx, 1228 Plan-les-Ouates, CH
(72) ROACH, Arthur, Henry, 10 route de Florissant, CH-1206 Geneva, CH; REJDAK, Konrad, Organowa 3/20, PL-20-882 Lublin, PL
(74) POPOVIĆ, Gordana i ost., Takovska 19, 11000 Beograd

(51) ***B60R 13/10*** (2006.01) **(11) 55402 B2**
G06K 19/077 (2006.01)
H04B 5/00 (2006.01)
(21) **P-2016/1074** (22) 04.11.2009.
(30) DE 04.11.2008. 102008055772
DE 16.07.2009. 102009033559

(86) WO 04.11.2009. PCT/EP2009/007902
(87) WO 14.05.2010. WO 2010/051980
(96) 04.11.2009. 09749017.1
(97) 07.09.2016. EP2344364 B 2016/36 DE
(54) IDENTIFIKACIONE TABLICE ZA VOZILA
LICENSE PLATES FOR A VEHICLE
(73) TÖNNJES ISI PATENT HOLDING GMBH, Syker Strasse 201, 27751 Delmenhorst, DE
(72) BEENKEN, Björn, Ziegelweg 64, 27777 Ganderkesee, DE
(74) GRAOVAC, Zoran, Mirijevski venac 4, 11160 Beograd

(51) ***B65D 65/42*** (2006.01) **(11) 55524 B2**
C09D 129/04 (2006.01)
(21) **P-2016/1191** (22) 06.12.2012.
(96) 06.12.2012. 12195926.6
(97) 30.11.2016. EP2740685 B 2016/48 DE
(54) POSTUPAK ZA PROIZVODNJU PREMAZANOG AMBALAŽNOG MATERIJALA I AMBALAŽNI MATERIJAL SA NAJMANJE JEDNIM BARIJERNIM SLOJEM ZA HIDROFOBNA JEDINJENJA
METHOD FOR PRODUCING A COATED PACKAGING MATERIAL AND PACKAGING MATERIAL WITH AT LEAST ONE BARRIER LAYER FOR HYDROPHOBIC COMPOSITIONS
(73) MAYR-MELNHOF KARTON AG, Brahmsplatz 6, 1041 Wien, AT
(72) ZISCHKA, Michael, Dr., Mühlenweg 28, 8046 Stattegg-Mühl, AT; SPANRING, Julia, Dr., Lendkai 35, 8020 Graz, AT; REISCHL, Martin, Dr., Kalchberg 107, 8113 Stallhofen, AT
(74) ŽIVKOVIĆ, Zoran, Alekse Nenadovića 16, 11000 Beograd

ИСПРАВЉЕН СПИС B ДОКУМЕНТА / COMPLETE REPRINT OF AN B DOCUMENT (B1, B2)

(51) ***A01N 43/40*** (2006.01) **(11) 57823 B9**
A01N 37/18 (2006.01)
A01P 13/00 (2006.01)
(21) **P-2018/1176** (22) 24.01.2014.
(48) 30.11.2020.

---

(51) ***C07D 473/34*** (2006.01) **(11) 53494 B9**
A61K 31/52 (2006.01)
A61P 29/00 (2006.01)
A61P 37/00 (2006.01)
C07D 513/04 (2006.01)
(21) **P-2014/0419** (22) 28.06.2010.
(48) 30.11.2020.

ПРЕСТАНАК ВАЖНОСТИ РЕГИСТРОВАНОГ ПАТЕНТА / Termination of validity of Registred Patents

Истеком законског рока од 20 година у периоду 16.10.2020. - 15.11.2020. године:

Патент број **49805** чији је носилац TARKETT SAS, Rue de L'Egalite 2, F-92748 Nanterre Ce., FR, престао је да важи дана 18.10.2020. године.

Патент број **50310** чији је носилац COVIS PHARMA B.V., Grafenauweg 12, CH-6300 Zug, CH, престао је да важи дана 21.10.2020. године.

Патент број **50345** чији је носилац COVIS PHARMA B.V., Grafenauweg 12, CH-6300 Zug, CH, престао је да важи дана 21.10.2020. године.

Патент број **50489** чији је носилац BAYER INTELLECTUAL PROPERTY GMBH, Alfred Nobel Strasse 10, 40789 Monheim am Rhein , DE, престао је да важи дана 12.11.2020. године.

Патент број **50800** чији је носилац PFIZER PRODUCTS INC., Eastern Point Road, Groton, CT 06340, US, престао је да важи дана 11.11.2020. године.

Патент број **51198** чији је носилац OSI PHARMACEUTICALS, INC., 41, Pinelaw Road, Melville, NY 11747, US, престао је да важи дана 10.11.2020. године.

Због неплаћања таксе за одржавање права у периоду 16.04.2020. - 15.05.2020. године:

Патент број **50451** чији је носилац F.HOFFMANN-LA ROCHE AG, 124 Grenzacherstrasse, CH-4070 Basle, CH, престао је да важи дана 07.05.2020. године.

Патент број **50615** чији је носилац NANOBIOTIX, 60, rue de Wattignies,75012 Paris , FR, престао је да важи дана 10.05.2020. године.

Патент број **50736** чији је носилац ULTRA PROIZVODNJA ELEKTRONSKIH NAPRAV D.O.O., Cesta Otona Župančiča 23, 1410 Zagorje, SI, престао је да важи дана 17.04.2020. године.

Патент број **51450** чији је носилац ELI LILLY AND COMPANY, Lilly Corporate Center, Indianapolis, IN 46285, US, престао је да важи дана 24.04.2020. године.

Патент број **51659** чији је носилац LES LABORATOIRES SERVIER , 12, Place de La Défense, 92415 Courbevoie Cedex, FR, престао је да важи дана 20.04.2020. године.

Патент број **51708** чији је носилац AMGEN, INC., One Amgen Center Drive, Thousand Oaks,CA 91320-1799, US, престао је да важи дана 14.05.2020. године.

Патент број **52444** чији је носилац AVENTIS PHARMA S.A., 20, avenue Raymond Aron, 92160 Antony, FR, престао је да важи дана 03.05.2020. године.

Патент број **52719** чији је носилац NERRE THERAPEUTICS LIMITED, Stevenage Bioscience Catalyst, Office F25 Incubator Building, Gunnels Wood Road, Stevenage Herts, SG1 2FX, UK, престао је да важи дана 30.04.2020. године.

Патент број **52795** чији је носилац ELI LILLY AND COMPANY, Lilly Corporate Center, Indianapolis, IN 46285, US, престао је да важи дана 05.05.2020. године.

Патент број **52945** чији је носилац EB IP LYBRIDO B.V., Louis Armstrongweg 78, 1311 RL Almere, NL, престао је да важи дана 12.05.2020. године.

Патент број **52982** чији је носилац ZENTIVA, K.S., U Kabelovny 130 , 102 37 Praha, , CZ, престао је да важи дана 29.04.2020. године.

Патент број **53212** чији је носилац SHIONOGI & CO., LTD., 1-8 Doshomachi 3 chome, Chuo-ku, Osaka, Osaka 541-0045, JP; PURDUE PHARMA LP, One Stamford Forum 201 Tresser Boulevard, Stamford, CT 06901, US, престао је да важи дана 26.04.2020. године.

Патент број **53235** чији је носилац JANSSEN PHARMACEUTICA N.V., Turnhoutseweg 30, 2340 Beerse, BE, престао је да важи дана 23.04.2020. године.

Патент број **53394** чији је носилац BP CHEMICALS LIMITED, Chertsey Road, Sunbury-on-Thames, Middlesex TW16 7BP, GB, престао је да важи дана 24.04.2020. године.

Патент број **53711** чији је носилац ARMGO PHARMA, INC., 777 Old Saw Mill River Rd, Tarrytown, NY 10591, US; LES LABORATOIRES SERVIER, 35, rue de Verdun, 92284 Suresnes Cedex, FR, престао је да важи дана 18.04.2020. године.

Патент број **53903** чији је носилац F.HOFFMANN-LA ROCHE AG, Grenzacherstrasse 124, 4070 Basel, CH, престао је да важи дана 24.04.2020. године.

Патент број **53909** чији је носилац F. HOFFMANN-LA ROCHE AG, Grenzacherstraße 124, 4070 Basel, CH, престао је да важи дана 18.04.2020. године.

Патент број **53925** чији је носилац P.E. LABELLERS S.P.A., Viale Europa 25, 46047 Porto Mantovano (MN), IT, престао је да важи дана 17.04.2020. године.

Патент број **54048** чији је носилац Elanco US Inc., , 2500 Innovation Way , Greenfield, IN46140, US, престао је да важи дана 09.05.2020. године.

Патент број **54052** чији је носилац REFRACTORY INTELLECTUAL PROPERTY GMBH & CO.KG, Wienerbergstrasse 11, 1100 Wien, AT, престао је да важи дана 19.04.2020. године.

Патент број **54100** чији је носилац SIGMA-TAU INDUSTRIE FARMACEUTICHE RIUNITE S.P.A., Viale Shakespeare 47, 00144 Rome, IT, престао је да важи дана 25.04.2020. године.

Патент број **54140** чији је носилац MEDIZINISCHE UNIVERSITÄT GRAZ, Auenbruggerplatz 2, 8036 Graz, AT, престао је да важи дана 13.05.2020. године.

Патент број **54185** чији је носилац MEDIZINISCHE UNIVERSITÄT GRAZ, Auenbruggerplatz 2, 8036 Graz, AT, престао је да важи дана 13.05.2020. године.

Патент број **54247** чији је носилац BIOM'UP, 8, allée Irène Joliot-Curie, 69800 Saint Priest, FR, престао је да важи дана 27.04.2020. године.

Патент број **54327** чији је носилац MARTEL, Yvon, 342, rue des Hirondelles, Chicoutimi, Québec G7H 8C9, CA, престао је да важи дана 16.04.2020. године.

Патент број **54405** чији је носилац GENENTECH, INC., 1 DNA Way, South San Francisco, CA 94080, US, престао је да важи дана 28.04.2020. године.

Патент број **54451** чији је носилац JANSSEN BIOTECH, INC., 800/850 Ridgeview Drive, Horsham, PA 19044, US, престао је да важи дана 30.04.2020. године.

Патент број **55064** чији је носилац CAL INTERNATIONAL LIMITED, 6 Northbrook House, Dublin 6, IE, престао је да важи дана 06.05.2020. године.

Патент број **55141** чији је носилац DICOFARM SPA, Via Casale della Marcigliana, 29, 00138 Roma, IT, престао је да важи дана 20.04.2020. године.

Патент број **55180** чији је носилац MEDIZINISCHE UNIVERSITÄT GRAZ, Auenbruggerplatz 2, 8036 Graz, AT, престао је да важи дана 13.05.2020. године.

Патент број **55319** чији је носилац RETROPHIN, INC., 777 Third Avenue 22nd Floor, New York, NY 10017, US, престао је да важи дана 27.04.2020. године.

Патент број **55328** чији је носилац PHILIP MORRIS PRODUCTS S.A., Quai Jeanrenaud 3, 2000 Neuchâtel, CH, престао је да важи дана 15.05.2020. године.

Патент број **55352** чији је носилац BIO-BEE SDE ELIYAHU LTD., Bet Shean Valle, 10810 Sde Eliyahu, IL, престао је да важи дана 11.05.2020. године.

Патент број **55401** чији је носилац United Kingdom Research and Innovation Polaris House, , North Star Avenue, , Swindon SN2 1FL, GB, престао је да важи дана 18.04.2020. године.

Патент број **55477** чији је носилац CHIESI FARMACEUTICI S.P.A., Via Palermo, 26/A, 43100 Parma, IT, престао је да важи дана 19.04.2020. године.

Патент број **55575** чији је носилац PHONONIC DEVICES, INC., 800 Capitola Drive Suite 7, Durham, North Carolina 27713, US, престао је да важи дана 08.05.2020. године.

Патент број **55643** чији је носилац SUMMIT (OXFORD) LIMITED, 85b Park, Park Drive, Milton, Abingdon, OX14 4RY, GB, престао је да важи дана 11.05.2020. године.

Патент број **55678** чији је носилац SANOFI-AVENTIS DEUTSCHLAND GMBH, Brüningstraße 50, 65929 Frankfurt am Main, DE, престао је да важи дана 12.05.2020. године.

Патент број **55827** чији је носилац PHILIP MORRIS PRODUCTS S.A., Quai Jeanrenaud 3, 2000 Neuchatel, CH, престао је да важи дана 14.05.2020. године.

Патент број **56245** чији је носилац MONTFORT SOLUTIONS GMBH, Bundesstraße 15, 6842 Koblach, AT; WILFINGER, Roger, Franz, Sonneggweg 1, CH-8135 Langnau am Albis, CH, престао је да важи дана 24.04.2020. године.

Патент број **56326** чији је носилац GB007, Inc.,, 3013 Science Park Road, Suite 200, San Diego, CA 92121, US, престао је да важи дана 08.05.2020. године.

Патент број **56329** чији је носилац BARNHIZER, Bret, T., 6935, Youngstown-Pittsburgh Road, Poland, OH 44514, US, престао је да важи дана 19.04.2020. године.

Патент број **56337** чији је носилац LEO PHARMA A/S, Industriparken 55, 2750 Ballerup, DK, престао је да важи дана 19.04.2020. године.

Патент број **56447** чији је носилац SYNBIAS PHARMA AG, Pestalozzistrasse 2, 8200 Schaffhausen, CH, престао је да важи дана 23.04.2020. године.

Патент број **56467** чији је носилац BANGRATZ, René, Rosenstrasse 9, 74861 Neudenau, DE, престао је да важи дана 27.04.2020. године.

Патент број **56574** чији је носилац BRAINTREE LABORATORIES, INC., 60 Columbian Street West, P.O. Box 850929, Braintree, MA 02185-0929, US, престао је да важи дана 17.04.2020. године.

Патент број **56588** чији је носилац PLEXXIKON INC., 91 Bolivar Drive, Suite A, Berkeley, CA 94710, US, престао је да важи дана 21.04.2020. године.

Патент број **56685** чији је носилац GRÜNENTHAL GMBH, Zieglerstrasse 6, 52078 Aachen, DE, престао је да важи дана 11.05.2020. године.

Патент број **56779** чији је носилац LPG SYSTEMS, 30 Rue Docteur Henri Abel, 26000 Valence, FR, престао је да важи дана 18.04.2020. године.

Патент број **56952** чији је носилац AVENTIS PHARMA S.A., 20, avenue Raymond Aron, 92160 Antony, FR, престао је да важи дана 03.05.2020. године.

Патент број **57054** чији је носилац EURO-CELTIQUE S.A., 1, rue Jean Piret, 2350 Luxembourg, LU, престао је да важи дана 12.05.2020. године.

Патент број **57087** чији је носилац BRISTOL-MYERS SQUIBB COMPANY, Route 206 and Province Line Road, Princeton, NJ 08543, US; DOMANTIS LIMITED, 980 Great West Road, Brentford, Middlesex TW8 9GS, GB, престао је да важи дана 21.04.2020. године.

Патент број **57141** чији је носилац PHILIP MORRIS PRODUCTS S.A., Quai Jeanrenaud 3, 2000 Neuchâtel, CH, престао је да важи дана 25.04.2020. године.

Патент број **57145** чији је носилац SKS METAPLAST SCHEFFER-KLUTE GMBH, Zur Hubertushalle 4, 59846 Sundern, DE, престао је да важи дана 05.05.2020. године.

Патент број **57238** чији је носилац ALLOYGATOR LIMITED, 61 Heming Road, Washford Industrial Estate, Redditch, Worcestershire B98 0EA, GB, престао је да важи дана 20.04.2020. године.

Патент број **57500** чији је носилац PRZEDSIEBIORSTWO PRODUKCYJNO-CONSULTINGOWE ADOB SP. Z O.O. SP. K., ul. Kolodzieja 11, 61-070 Poznan, PL, престао је да важи дана 14.05.2020. године.

Патент број **57734** чији је носилац AVIO S.P.A., Via Leonida Bissolati 76, Roma, IT, престао је да важи дана 07.05.2020. године.

Патент број **57786** чији је носилац PHILIP MORRIS PRODUCTS S.A., Quai Jeanrenaud 3, 2000 Neuchâtel, CH, престао је да важи дана 15.05.2020. године.

Патент број **57832** чији је носилац PEER, Robert, Mauerwaldgasse 9, 2381 Laab im Walde, AT, престао је да важи дана 17.04.2020. године.

Патент број **57858** чији је носилац AGRAFERM GMBH, Färberstrasse 7, 85276 Pfaffenhofen, DE, престао је да важи дана 15.05.2020. године.

Патент број **57881** чији је носилац Bristol-Myers Squibb Holdings Ireland Unlimited Company, Hinterbergstrasse 16, 6312 Steinhausen, CH, престао је да важи дана 01.05.2020. године.

Патент број **57913** чији је носилац GRÜNENTHAL GMBH, Zieglerstrasse 6, 52078 Aachen, DE, престао је да важи дана 17.04.2020. године.

Патент број **58109** чији је носилац NV BEKAERT SA, Bekaertstraat 2, 8550 Zwevegem, BE, престао је да важи дана 14.05.2020. године.

Патент број **58270** чији је носилац SCHUNK SONOSYSTEMS GMBH, Hauptstrasse 95, 35435 Wettenberg, DE, престао је да важи дана 13.05.2020. године.

Патент број **58336** чији је носилац RETROPHIN, INC., 3721 Valley Centre Drive, Suite 200, San Diego, CA 92130, US, престао је да важи дана 27.04.2020. године.

Патент број **58359** чији је носилац NUMAT MEDTECH, S.L., Parc Bit Edificio Naorte P4, Carretera de Valldemossa Km 7, 07121 Palma de Mallorca, ES, престао је да важи дана 19.04.2020. године.

Патент број **58444** чији је носилац KAPSCH CARRIERCOM AG, Lehrbachgasse 11, 1120 Wien, AT, престао је да важи дана 05.05.2020. године.

Патент број **58524** чији је носилац AICO S.P.A., Via Aldo Kupfer 31, 25036 Palazzolo Sull'Oglio (BS), IT, престао је да важи дана 29.04.2020. године.

Патент број **58545** чији је носилац MORPHO B.V., Oudeweg 32, 2031 CC Haarlem, NL, престао је да важи дана 21.04.2020. године.

Патент број **58675** чији је носилац DOX-AL ITALIA S.P.A., Piazzale Luigi Cadorna, 10, 20123 Milano, IT, престао је да важи дана 05.05.2020. године.

Патент број **58718** чији је носилац PROTEOSTASIS THERAPEUTICS, INC., 80 Guest Street, 5th Floor, Boston, MA 02135, US, престао је да важи дана 11.05.2020. године.

Патент број **58797** чији је носилац PHILIP MORRIS PRODUCTS S.A., Quai Jeanrenaud 3, 2000 Neuchâtel, CH, престао је да важи дана 15.05.2020. године.

Патент број **58798** чији је носилац PHILIP MORRIS PRODUCTS S.A., Quai Jeanrenaud 3, 2000 Neuchâtel, CH, престао је да важи дана 15.05.2020. године.

Патент број **59243** чији је носилац BIOM'UP, 8, allée Irène Joliot-Curie, 69800 Saint Priest, FR, престао је да важи дана 27.04.2020. године.

Патент број **59578** чији је носилац IMV INNOVATION MARKETING UND VERTRIEBS GMBH, Aixer Strasse 5, 72072 Tübingen, DE, престао је да важи дана 04.05.2020. године.

Патент број **59617** чији је носилац PFIZER INC., 235 East 42nd Street, New York, NY 10017, US, престао је да важи дана 18.04.2020. године.

Патент број **59711** чији је носилац RT-RK D.O.O., Narodnog fronta 23a, 21000 Novi Sad, RS, престао је да важи дана 25.04.2020. године.

Патент број **59828** чији је носилац RESEARCH GROW LABS, 12108 Dewey Street, Los Angeles, CA 90066, US, престао је да важи дана 10.05.2020. године.

Патент број **60325** чији је носилац RT-RK D.O.O., Narodnog fronta 23a, 21000 Novi Sad, RS, престао је да важи дана 28.04.2020. године.

ОБЈАВА УПИСАНИХ ПРОМЕНА РЕГИСТРОВАНИХ ПАТЕНАТА / Publications of Entered Changes of Registered Patents

16.10.2020. - 15.11.2020. године

Промена имена/адресе

Име или адреса носиоца патента рег.број **55390** промењена је у CRSC Research & Design Institute Group Co., Ltd., Block No. 1 Qichebowuguan Nanlu, Fengtai Science Park, Fengtai District, Beijing, 100070, CN;

Промена пренос права

За патент бр. **58110** извршен је пренос на GEM S.r.l., Via dei Campi 2, 55049 VIAREGGIO - ITALY, IT;

За патент бр. **59465** извршен је пренос на CAPELLO S.R.L., Via Valle Po 100, 12100 Cuneo, IT;

За патент бр. **60458** извршен је пренос на CAPELLO S.R.L., Via Valle Po 100, 12100 Cuneo, IT;

ПРОШИРЕНИ ЕВРОПСКИ ПАТЕНТИ И ЕВРОПСКИ ПАТЕНТИ КОЈИ СУ ОГЛАШЕНИ НИШТАВИМ / Extended European patents and European patents which are revoked

16.10.2020. - 15.11.2020. године

Европски патент EP1755662 и пријава на којој је он заснован, а који је уписан у Регистар патената под бројем 51192, носиоца NOVARTIS VACCINES AND DIAGNOSTICS S.r.L., Via Fiorentina 1, 53100 Siena (SI), IT, нису имали дејства од почетка.

Европски патент EP1827500 и пријава на којој је он заснован, а који је уписан у Регистар патената под бројем 50822, носиоца PHARMA MAR S.A., SOCIEDAD UNIPERSONAL, Poligono Industrial La Mina Avenida de los Reyes, 1 Colmenar Viejo, 28770 Madrid, ES; ORTHO BIOTECH PRODUCTS L.P., 700 Us Highway 202, Raritan NJ 08869, US, нису имали дејства од почетка.

Европски патент EP1712490 и пријава на којој је он заснован, а који је уписан у Регистар патената под бројем 50619, носиоца SEDA S.P.A., Corso Salvatore d'Amato 84 , I-80022 Arzano-Napoli , IT, нису имали дејства од почетка.

МАЛИ ПАТЕНТИ / Petty Patents

(51) ***A01B 59/06*** (2006.01) **(11) 1675 U1**
G01G 13/00 (2006.01)
G01G 19/00 (2006.01)
(21) **MP-2020/0058** (22) 07.10.2020.
(54) TRAKTORSKA VAGA
TRACTOR WEIGHING DEVICE
(73) RAJKOVIĆ, Miloš, Nikole Aleksića 9/2, 21124 Novi Sad, RS; KOSTIĆ, Marko, JNA 58, 21471 Ravno selo, RS; MILIĆ, Stanko, Narodnog fronta 65/34, 21000 Novi Sad, RS; RAKIĆ, Dušan, Bulevar cara Lazara 29, 21000 Novi Sad, RS; DEDOVIĆ, Nebojša, Narodnog fronta 17, 21000 Novi Sad, RS
(72) RAJKOVIĆ, Miloš, Nikole Aleksića 9/2, 21124, Novi Sad, RS; KOSTIĆ, Marko, JNA 58, 21471, Ravno selo, RS; MILIĆ, Stanko, Narodnog fronta 65/34, 21000, Novi Sad, RS; RAKIĆ, Dušan, Bulevar cara Lazara 29, 21000, Novi Sad, RS; DEDOVIĆ, Nebojša, Narodnog fronta17, 21000, Novi Sad, RS

(51) ***A01F 11/06***(2006.01) **(11) 1673 U1**
(21) **MP-2020/0053** (22) 17.09.2020.
(54) PRENOSNI KRUNJAČ KLIPA KUKURUZA
PORTABLE CORN COB SHELLER
(73) RAJKOVIĆ, Miloš, Nikole Aleksića 9/2, 21124, Novi Sad, RS; MALIDŽA, Goran, Vladike Ćirića 39/7, 21000, Novi Sad, RS; KOSTIĆ, Marko, JNA 58, 21471, Ravno selo, RS; BRANKOV, Milan, Miloša Trebinjca 44, 26000, Pančevo, RS; ČANAK, Petar, Stevana Sinđelića 17, 21201, Rumenka, RS; MITROVIĆ, Bojan, Solunska 3/17, 21000, Novi Sad, RS; STANISAVLJEVIĆ, Dušan, Majora Zorana Radosavljevića 136, 11273, Batajnica, Beograd, RS
(72) RAJKOVIĆ, Miloš, Nikole Aleksića 9/2, 21124, Novi Sad, RS; MALIDŽA, Goran, Vladike Ćirića 39/7, 21000, Novi Sad, RS; KOSTIĆ, Marko, JNA 58, 21471, Ravno selo, RS; BRANKOV, Milan, Miloša Trebinjca 44, 26000, Pančevo, RS; ČANAK, Petar, Stevana Sinđelića 17, 21201, Rumenka, RS; MITROVIĆ, Bojan, Solunska 3/17, 21000, Novi Sad, RS; STANISAVLJEVIĆ, Dušan, Majora Zorana Radosavljevića 136, 11273 , Batajnica, Beograd, RS

(51) ***A21C 3/02*** (2006.01) **(11) 1669 U1**
(21) **MP-2020/0034** (22) 13.07.2020.
(54) AUTOMATSKA MAŠINA ZA PROIZVODNJU KORA OD TESTA
AUTOMATIC DOUGH CRUST PRODUCTION MACHINE
(73) KOPANJA, Zoran, Anđe Ranković 10, 21000 Novi Sad, RS
(72) KOPANJA, Zoran, Anđe Ranković 10, 21000 Novi Sad, RS

(51) ***A47G 7/02*** (2006.01) **(11) 1672 U1**
A47G 7/06 (2006.01)
(21) **MP-2020/0042** (22) 15.08.2020.
(54) NOSAČ SA POSUDAMA ZA CVEĆE I DRUGO RASTINJE
HOLDER WITH POTS FOR FLOWERS AND OTHER PLANTS
(73) PROŠIĆ, Zoran, Petrinjska 10, 24000, Subotica, RS
(72) PROŠIĆ, Zoran, Petrinjska 10, 24000, Subotica, RS

(51) ***A63B 21/018***(2006.01) **(11) 1671 U1**
(21)M **P-2020/0038** (22) 20.07.2020.
(54) NAPRAVA ZA VEŽBANJE
EXERCISE DEVICE
(73) RADMANOVIĆ, Daniel, Mije Aleksića 26, 11283 Beograd, RS
(72) RADMANOVIĆ, Daniel, Mije ALeksića 26, 11283 Beograd, RS

(51) ***B60R 11/00*** (2006.01) **(11) 1668 U1**
B60R 11/02 (2006.01)
B60R 11/04 (2006.01)
(21) **MP-2020/0030** (22) 04.07.2019.
(54) UREĐAJ ZA KREIRANJE, PRENOS I SKLADIŠTENJE VIDEO SNIMAKA DAVANJEM KOMANDE
DEVICE FOR CREATING, TRANSMISSION AND STORAGE OF VIDEOS BY GIVING COMMAND
(73) FILIPOVIĆ, Dušan, Koste Dragićevića 22, 11000 Beograd, RS
(72) FILIPOVIĆ, Dušan, Koste Dragićevića 22, 11000 Beograd, RS
(74) LALIĆ, Slobodan, Cerska 81, 11000 Beograd

(51) ***F24B 1/183*** (2006.01) **(11) 1665 U1**
F24B 5/00 (2006.01)
(21) **MP-2020/0019** (22) 14.05.2020.
(54) NAPRAVA ZA ISKORIŠĆENJE TOPLOTE DIMNIH GASOVA PEĆI NA ČVRSTA GORIVA
DEVICE FOR UTILIZING THE HEAT OF THE FLUE-GASES OF SOLID FUEL FURNACES
(73) PETROVIĆ, Miroljub, Javorska 82, 32250 Ivanjica, RS
(72) PETROVIĆ, Miroljub, Javorska 82, 32250 Ivanjica, RS
(74) RADOSAVLJEVIĆ, Marija, Koste Abraševića 29/1, 11000 Beograd

(51) ***F24H 9/00*** (2006.01) **(11) 1670 U1**
F24H 3/00 (2006.01)
F27B 17/00 (2006.01)
(21) **MP-2020/0035** (22) 14.07.2020.
(54) PLINSKA TERMOAKUMULACIONA PEĆ
GAS THERMAL STORAGE HEATER

(73) SMILJANIĆ, Mladen, Slovenska 8a, 11000 Beograd, RS
(72) SMILJANIĆ, Mladen, Slovenska 8a, 11000 Beograd, RS

(51) ***F24S 23/30*** (2018.01) **(11) 1666 U1**
H01L 31/052 (2014.01)
H01L 31/054 (2014.01)
(21) **MP-2020/0027** (22) 03.06.2020.
(54) OPTIČKI SISTEM ZA HLAĐENJE, MANIPULACIJU SVETLA I POBOLJŠANJE FOTONAPONSKOG ODAZIVA KOMERCIJALNIH SOLARNIH PANELA
OPTICAL SYSTEM FOR COOLING, LIGHT MANIPULATION, AND IMPROVEMENT OF PHOTOVOLTAGE RESPONSE OF COMMERCIAL SOLAR PANELS
(73) INSTITUT ZA NUKLEARNE NAUKE "VINČA", Mike Petrovića Alasa br. 12-14, 11001 Beograd - Vinča, RS
(72) VALIDŽIĆ, Ivana, Ljubomira Ivkovića - Šuce 8, 11000 Beograd, RS; LOJPUR, Vesna, Bulevar kralja Aleksandra 326, 11000 Beograd, RS

(51) ***H01F 1/00*** (2006.01) **(11) 1667 U1**
H01F 5/00 (2006.01)
(21) **MP-2020/0050** (22) 03.09.2020.
(54) UREĐAJ ZA MERENJE BRZINE OBRTANJA SVIH ELEKTRIČNIH I NEELEKTRIČNIH OBRTNIH ELEMENATA
DEVICE FOR MEASURING THE SPEED OF ROTATION OF ALL ELECTRICAL AND NON-ELECTRICAL ROTARY ELEMENTS
(73) TODOROVIĆ, Andreja, Lole Ribara 17/8, 38220 Kosovska Mitrovica, RS
(72) TODOROVIĆ, Andreja, Lole Ribara 17/8, 38220 Kosovska Mitrovica, RS

(51) ***H02J 7/00*** (2006.01) **(11) 1674 U1**
(21) **MP-2020/0057** (22) 21.09.2020.
(54) UREĐAJ ZA PROIZVODNJU ELEKTRIČNE I MEHANIČKE ENERGIJE
DEVICE FOR PRODUCTION OF ELECTRICAL AND MECHANICAL ENERGY
(73) TODOROVIĆ, Andreja, Lole Ribara 17/8, 38220 Kosovska Mitrovica, RS
(72) TODOROVIĆ, Andreja, Lole Ribara 17/8, 38220 Kosovska Mitrovica, RS

ПРЕСТАНАК ВАЖЕЊА РЕГИСТРОВАНОГ МАЛОГ ПАТЕНТА / Termination of Validity of Registred Petty Patents

Због неплаћања таксе за одржавање права у периоду од 16.04.2020. - 15.05.2020. године

Мали патент број **1279** чији је носилац BAHUS DOO, Striža, Striško naselje bb, 35250 Paraćin, RS, престао је да важи дана 05.05.2020. године.

Мали патент број **1435** чији је носилац BAHUS DOO PARAĆIN, Striško naselje bb, Striža, 35250 Paraćin, RS, престао је да важи дана 23.04.2020. године.

Мали патент број **1479** чији је носилац MLINAREVIĆ, Novak, Pregrevica 182, 11080 Zemun, RS, престао је да важи дана 21.04.2020. године.

Мали патент број **1556** чији је носилац TODOROVIĆ, Andreja, Lole Ribara 17/8, 38220 Kosovska Mitrovica, RS; MINIĆ, Duško, Predraga Vilimonovića 26b, 36350 Raška, RS, престао је да важи дана 04.05.2020. године.

ЗАХТЕВИ ЗА ПРОШИРЕЊЕ ЕВРОПСКИХ ПРИЈАВА ПАТЕНАТА
Requests for the Extension of the effects of European Patent Applications

Међународни кодови за идентификацију библиографских података патената -WIPO ST. 9
Recommendation Concerning bibliographic Data on and relating to Patents - WIPO ST. 9

Објава захтева за проширење европских пријава патената
Publication of Requests for the Extension of the effects of European Patent Applications

Објава повучених захтева за проширење европских пријава патената
Publication of withdrawn applications for the Ehtension of the effects of European Patent Applications

МЕЂУНАРОДНИ КОДОВИ ЗА ИДЕНТИФИКАЦИЈУ БИБЛИОГРАФСКИХ ПОДАТАКА ПАТЕНАТА -WIPO ST. 9
Recommendation Concerning Bibliographic Data On And Relating To Patents - WIPO ST. 9

(51)	**Класификациона ознака по Међународној класификацији патената**		**Број објаве европске пријаве патента**
(23)	Датум повлачења/одбијања захтева		
(30)	Подаци о праву првенства међународне пријаве патента		
(86)	Број и датум подношења међународне пријаве патента		
(96)	Број европске пријаве патента, датум подношења и језик на којем је пријава поднета		
(87)	Број и датум међународне објаве пријаве патента		
(97)	Број објаве европске пријаве патента, датум објаве и језик на којем је пријава објављена		
(41)	Датум када је податак постао доступан јавности		
(54)	**Назив проналаска на енглеском језику**		
(71)	Подаци о подносиоцу пријаве		
(72)	Подаци о проналазачу		
(74)	Подаци о пуномоћнику		

* Међународне пријаве које се објављују према члану 21. Уговора о сарадњи у области пријава патената (PCT Ugovor) у смислу става 1. члана 158. Европске патентне конвенције (EURO-PCT prijave) означене су звездицом.

У овом броју Гласника објављујемо:
објаве захтева за проширење европских пријава патената за Републику Србију и **објаве повучених захтева за проширење европских пријава патената за Републику Србију** из ***EPO Patent Bulletin*** **бр. 44/2020– 47/20 (28.10.2020 - 18.11.2020.).**

Више података о пријавама можете наћи у **European Patent Bulletin** (службено гласило Европског патентног завода) у склопу INID кода (97)

ОБЈАВА ЗАХТЕВА ЗА ПРОШИРЕЊЕ ЕВРОПСКИХ ПРИЈАВА ПАТЕНАТА

(51) ***A01N 43/56*** (2006.01) **(11) EP 3586631 A2**
A01P 3/00 (2006.01)
A01P 7/04 (2006.01)
A01N 37/38 (2006.01)
A01N 37/46 (2006.01)
A01N 37/50 (2006.01)
A01N 43/36 (2006.01)
A01N 43/54 (2006.01)
A01N 43/653(2006.01)
A01N 47/02 (2006.01)
A01N 47/24 (2006.01)
A01N 47/26 (2006.01)
A01N 47/34 (2006.01)
A01N 47/38 (2006.01)
A01N 55/00 (2006.01)
A01N 57/12 (2006.01)
A01N 59/26 (2006.01)
(30) WO 05.02.2008. PCT/EP2008/051375
EP 01.08.2008. 08161623
(96) EP 19182326.9 04.02.2009. EN
(97) EP 3586631 01.01.2020. 202001 EN
(54) PLANT HEALTH COMPOSITION
(71) BASF SE, Carl-Bosch-Strasse 38, 67056 Ludwigshafen am Rhein, DE
(72) WILHELM, RONALD, Platanenweg 11, 65719 Hofheim, DE
PRADE GUTTENKUNST, ALEXANDER, Rua Tomé de Sousa 181, apto 52, SP 09851-550 Sao Bernardo do Campo, BR
MERCK, MICHAEL, Via Monte Grappa 9a, 20020 Arese, IT
BEGLIOMINI, EDSON, Rua Palestina 531/22, SP 04362-030 Sao Paulo, BR
ECCO, MARLON, Elenita de Castro Cardoso Street, 747 - ap. 202, 78740-205 Rondonopolis, Mato Grosso, BR
TAVARES-RODRIGUES, MARCO ANTONIO, Lino de Almeida Pires, 282 - Apartment 51, 04317-180 Jabaquara - Sao Paulo, SP, BR
VOESTE, DIRK, Berliner Platz 11, 67117 Limburgerhof, DE
(74) REITSTÖTTER KINZEBACH, Patentanwälte Im Zollhof 1, 67061 Ludwigshafen, DE

---

(51) ***A61K 31/40*** (2006.01) **(11) EP 3626238 A1**
A61K 31/4985(2006.01)
A61K 31/403(2006.01)
A61K 31/513(2006.01)
A61K 31/422(2006.01)
A61K 31/44 (2006.01)
A61K 31/473(2006.01)
A61K 31/496(2006.01)
A61K 31/53 (2006.01)
A61K 31/522(2006.01)
A61K 9/20 (2006.01)
A61P 17/02 (2006.01)
A61K 31/4196(2006.01)
(30) WO 15.08.2008. PCT/EP2008/060740
EP 08.01.2009. 09150252
EP 19.05.2009. 09160682
(96) EP 19202031.1 13.08.2009. EN
(97) EP 3626238 25.03.2020. 202013 EN
(54) DPP-4 INHIBITORS FOR USE FOR THE TREATMENT OF WOUND HEALING IN DIABETIC PATIENTS
(71) BOEHRINGER INGELHEIM INTERNATIONAL GMBH, Binger Strasse 173, 55216 Ingelheim am Rhein, DE
(72) KLEIN, THOMAS, Boehringer Ingelheim International GmbH, CorporatePatentsBinger Strasse 173, 55216 INGELHEIM AM RHEIN, DE
MARK, MICHAEL, Boehringer Ingelheim International GmbH, CorporatePatentsBinger Strasse 173, 55216 INGELHEIM AM RHEIN, DE
(74) SIMON, ELKE ANNA MARIA, Boehringer Ingelheim GmbH Binger Strasse 173, 55216 Ingelheim am Rhein, DE

---

(51) ***A61M 5/31*** (2006.01) **(11) EP 3581223 A2**
A61M 5/32 (2006.01)
A61M 5/20 (2006.01)
A61M 5/00 (2006.01)
(30) US 18.07.2008. 13526208 P
US 18.09.2008. 19255108 P
(96) EP 19183793.9 20.07.2009. EN
(97) EP 3581223 18.12.2019. 201951 EN
(54) SYSTEMS FOR AUTOMATICALLY ADMINISTERING MEDICATION
(71) UCB BIOPHARMA SRL, Allée de la Recherche 60, 1070 Brussels, BE
(72) MCLOUGHLIN, MARTIN JOHN, UCB Celltech208 Bath Road, Slough, Berkshire SL1 3WE, GB
LEE, ALEX, c/o Oxo 601 West 26th Street, Suite 1050, New York, 10001, US
FORMOSA, DAN, c/o Smart Design 601 West 26th Street 1820, New York, 100001, US
VORDENBERG, STEVEN, Vordenberg Design Studio 2 Twillight Farm Lane, Amherst, New Hampshire 03031, US
VICARI, JOERN, c/o Smart Dedign 601 West 26th Street 1820, New York, NY 10001, US
FREITAG, ERIC, c/o Smart Design 601 West 26th Street 1820, New York, NY 10001, US
KONTORVICH, BORIS, c/o Smart Design 601 West 26th Street 1820, New York, NY 10001, US
(74) UCB INTELLECTUAL PROPERTY, c/o UCB Biopharma SRL Intellectual Property Department Allée de la Recherche 60, 1070 Brussels, BE

ОБЈАВА ПОВУЧЕНИХ ЗАХТЕВА ЗА ПРОШИРЕЊЕ ЕВРОПСКИХ ПРИЈАВА ПАТЕНАТА

(51) ***A01G 7/00*** (2006.01) **(11) EP 1858315 A1 ***
A61K 36/00 (2006.01)
A23L 33/105(2016.01)
(23) 03.06.2020.
(30) US 03.03.2005. 70964
CA 06.05.2005. 2506877
(86) PCT/CA2006000309 03.03.2006. EN
(96) EP 06705263.9 03.03.2006. EN
(87) WO2006092056 08.09.2006. 200636
(97) EP 1858315 28.11.2007. 200748 EN
(54) METHOD FOR MODELING A GROWTH PROFILE FOR THE SCHEDULED PRODUCTION OF PLANT EXTRACTS
(71) PRAIRIE PLANT SYSTEMS INC., 1 Plant Technology Road Box 19 A RR 5, Saskatoon SK S7K 3J8, CA
(72) ZETTL, BRENT, 1 Plant Technology Road, Box 19A, RR 5, Saskatoon, Saskatchewan S7K 3J8, CA
(74) V.O., P.O. Box 87930, 2508 DH Den Haag, NL

---

(51) ***A01K 67/027***(2006.01) **(11) EP 2258166 A1 ***
A61K 31/7088(2006.01)
A61K 35/48 (2006.01)
A61K 48/00 (2006.01)
A61P 43/00 (2006.01)
C12N 15/09 (2006.01)
C12N 5/10 (2006.01)
C12N 15/85 (2006.01)
A61K 35/54 (2006.01)
(23) 03.06.2020.
(30) JP 22.02.2008. 2008042243
JP 22.08.2008. 2008214711
(86) PCT/JP2009053232 23.02.2009. JA
(96) EP 09712642.9 23.02.2009. JA
(87) WO2009104794 27.08.2009. 200935
(97) EP 2258166 08.12.2010. 201049 EN
(54) METHOD FOR PRODUCING FOUNDER ANIMAL FOR REPRODUCING ANIMALS HAVING LETHAL PHENOTYPE CAUSED BY GENE MODIFICATION
(71) THE UNIVERSITY OF TOKYO, 3-1, Hongo 7-chome, Bunkyo-ku,Tokyo 113-8654, JP
(72) NAKAUCHI, HIROMITSU, c/o The University of Tokyo3-1 Hongo 7-chomeBunkyo-ku, Tokyo 113-8654, JP
KOBAYASHI, TOSHIHIRO, c/o The University of Tokyo3-1 Hongo 7-chomeBunkyo-ku, Tokyo 113-8654, JP
(74) HARRISON IP LIMITED, 3 Ebor House Millfield Lane, Nether Poppleton, York YO26 6QY, GB

(51) ***A01N 43/42*** (2006.01) **(11) EP 3170395 A1**
A61K 31/439(2006.01)
A61P 25/30 (2006.01)
A61P 25/32 (2006.01)
(23) 03.06.2020.
(30) US 19.03.2009. 161702 P
(96) EP 16193161.3 04.12.2009. EN
(97) EP 3170395 24.05.2017. 201721 EN
(54) MORPHINAN DERIVATIVES WITH HIGH ORAL BIOAVAILABILITY
(71) ALKERMES PHARMA IRELAND LIMITED, Connaught House 1 Burlington Road, Dublin 4, IE
(72) TURNCLIFF, RYAN, 76 Roberts Road, Ashland, MA 01721, US
DEAVER, DANIEL, 4 Maple Brook Lane, Franklin, MA 02038, US
ARNELLE, DERRICK, 54 Milton Street, Arlington, MA 02474, US
(74) HARRIS, JENNIFER LUCY, Kilburn & Strode LLP Lacon London 84 Theobalds Road, London WC1X 8NL, GB

---

(51) ***A01N 43/62*** (2006.01) **(11) EP 2358203 A1 ***
A61K 31/47 (2006.01)
A61K 31/55 (2006.01)
A61K 31/555(2006.01)
C07F 15/00 (2006.01)
A61P 35/00 (2006.01)
(23) 03.06.2020.
(30) US 24.10.2008. 108317 P
US 15.05.2009. 178836 P
(86) PCT/US2009061832 23.10.2009. EN
(96) EP 09822767.1 23.10.2009. EN
(87) WO2010048499 29.04.2010. 201017
(97) EP 2358203 24.08.2011. 201134 EN
(54) PLATINUM ACRIDINE ANTI-CANCER COMPOUNDS AND METHODS THEREOF
(71) WAKE FOREST UNIVERSITY, 391 Technology Way, Suite 199, Winston-Salem, NC 27101, US
(72) BIERBACH, ULRICH, 4974 Brian Center Lane, Winston-Salem, North Carolina 27106, US
(74) ELKINGTON AND FIFE LLP, Prospect House 8 Pembroke Road, Sevenoaks, Kent TN13 1XR, GB

---

(51) ***A23L 2/00*** (2006.01) **(11) EP 2308324 A1**
A23J 7/00 (2006.01)
A23L 1/29 (2006.01)
A23C 9/00 (2006.01)
A23G 1/00 (2006.01)
(23) 03.06.2020.

(30) US 31.05.2005. 685527 P
(96) EP 10189578.7 31.05.2006. EN
(97) EP 2308324 13.04.2011. 201115 EN
(54) PHOSPHATIDYLSERINE ENRICHED MILK FRACTIONS FOR THE FORMULATION OF FUNCTIONAL FOODS
(71) ARLA FOODS AMBA, Sønderhøj 14, 8260 Viby J, DK
(72) BURLING, HANS, Arla Foods ambac/o Arla Foods amba Sønderhøj 14, DK-8260, Viby J, DK
ANDERSSON, INGEMAR, Arla Foods ambac/o Arla Foods amba Sønderhøj 14, DK-8260, Viby J, DK
SCHNEIDER, MICHAEL, Arla Foods ambaKr. Kausch-Strasse 26, D-67251, Freinsheim, DE
(74) ZACCO DENMARK A/S, Arne Jacobsens Allé 15, 2300 Copenhagen S, DK

---

(51) ***A45C 11/00*** (2006.01) **(11) EP 2456334 A1 ***
(23) 03.06.2020.
(30) US 24.07.2009. 228381 P
(86) PCT/US2010042230 16.07.2010. EN
(96) EP 10735396.3 16.07.2010. EN
(87) WO2011011272 27.01.2011. 201104
(97) EP 2456334 30.05.2012. 201222 EN
(54) PORTIONED PACKAGES FOR MAINTENANCE SOLUTIONS AND OPHTHALMIC LENSES
(71) JOHNSON & JOHNSON VISION CARE, INC., 7500 Centurion Parkway, Jacksonville, FL 32256, US
(72) VOSS, LESLIE, A., 12310 Windstream Lane, JacksonvilleFL 32258, US
ABOUHALKAH, DWIGHT, 4314 Chelsea Harbor Drive, JacksonvilleFL 32224, US
MORLEY, CATIE, A., 337 Summerset Drive, St. JohnsFL 32259, US
(74) TUNSTALL, CHRISTOPHER STEPHEN, Carpmaels & Ransford LLP One Southampton Row, London WC1B 5HA, GB

---

(51) ***A61K 8/35*** (2006.01) **(11) EP 2090287 A2**
A61Q 19/06 (2006.01)
A61Q 19/00 (2006.01)
A61K 8/34 (2006.01)
A61Q 19/08 (2006.01)
A61K 8/67 (2006.01)
(23) 03.06.2020.
(30) DE 18.02.2008. 102008009750
(96) EP 08020785.5 29.11.2008. DE
(97) EP 2090287 19.08.2009. 200934 DE
(54) COSMETIC OR DERMATOLOGICAL PREPARATIONS WITH A 3-(4-HYDROXY-3-METHOXYPHENYL)-1-(4-HYDROXPHENYL)-PROPAN-1-ON CONTENT AND ONE OR MORE POLYOLS
(71) BEIERSDORF AKTIENGESELLSCHAFT, Unnastrasse 48, 20245 Hamburg, DE
(72) WÖHRMANN, MICHAEL, Flassheide 34, 22525 Hamburg, DE
KNAUPMEIER, STEFANIE, Waldingstrasse 30, 22391 Hamburg, DE
PETERS, NILS, Waldweg 24a, 22965 Todendorf, DE
KOLBE, LUDGER, Wüstenhöfnerstrasse 13, 21255 Dohren, DE
ECKERT, JULIA, Richterstrasse 17, 22085 Hamburg, DE
NEUFANG, GITTA, Jungfrauenthal 29, 20149 Hamburg, DE
(74) WILKE, JOCHEN, Beiersdorf AG Unnastraße 48 Brieffach 79, 20253 Hamburg, DE

---

(51) ***A61K 9/00*** (2006.01) **(11) EP 3064196 A1**
A61K 47/20 (2006.01)
A61K 47/22 (2006.01)
A61K 47/42 (2006.01)
C07K 16/28 (2006.01)
C07K 16/30 (2006.01)
A61K 39/00 (2006.01)
A61K 9/19 (2006.01)
A61K 47/10 (2006.01)
A61K 47/26 (2006.01)
A61K 38/47 (2006.01)
A61K 39/395(2006.01)
A61K 45/06 (2006.01)
A61K 47/18 (2006.01)
(23) 03.06.2020.
(30) EP 11.09.2009. 09170110
(96) EP 16156239.2 10.09.2010. EN
(97) EP 3064196 07.09.2016. 201636 EN
(54) HIGHLY CONCENTRATED PHARMACEUTICAL FORMULATIONS
(71) F. HOFFMANN-LA ROCHE AG, Grenzacherstrasse 124, 4070 Basel, CH
(72) ADLER, MICHAEL, Gaenshaldenweg 10, 4125 Riehen, CH
MAHLER, HANNS-CHRISTIAN, Freie Strasse 10, 4001 Basel, CH
STAUCH, OLIVER BORIS, Zasius Strasse 49, 79102 Freiburg, DE
(74) KLEIN, THOMAS, F. Hoffmann-La Roche AG Patent Department Grenzacherstrasse 124, 4070 Basel, CH

---

(51) ***A61K 9/06*** (2006.01) **(11) EP 2399571 A1**
A61K 9/107(2006.01)
A61K 47/10 (2006.01)
A61P 35/00 (2006.01)
(23) 03.06.2020.
(30) GB 16.12.2005. 0525680
(96) EP 11171538.9 18.12.2006. EN

(97) EP 2399571 28.12.2011. 201152 EN
(54) THERAPEUTIC COMPOSITIONS COMPRISING INGENOL-3-ANGELATE
(71) LEO LABORATORIES LIMITED, 285 Cashel Road Crumlin, Dublin 2, IE
(72) BROWN, MARC BARRY, 30 Oxhey Road, Watford, Hertfordshire WD19 4QQ, GB
CROTHERS, MICHAEL EDWARD DONALD, 37 Grove Park Culcavey, Hillsborough, County Down, GB
NAZIR, TAHIR, 3 Thornbury Avenue, Isleworth, Middlesex, TW7 4NF, GB
(74) LEO PHARMA A/S, Industrieparken 55, 2750 Ballerup, DK

---

(51) ***A61K 9/28*** (2006.01) **(11) EP 2268270 A2 ***
A61K 9/48 (2006.01)
A61K 31/55 (2006.01)
(23) 03.06.2020.
(30) US 22.04.2008. 46871 P
EP 22.04.2008. 08103657
(86) PCT/EP2009054720 21.04.2009. EN
(96) EP 09733920.4 21.04.2009. EN
(87) WO2009130204 29.10.2009. 200944
(97) EP 2268270 05.01.2011. 201101 EN
(54) IMPROVED FORMULATIONS FOR POORLY PERMEABLE ACTIVE PHARMACEUTICAL INGREDIENTS
(71) ABBVIE PHARMACEUTICALS GMBH, Knollstraße, 67061 Ludwigshafen/Rhein, DE
(72) MÖSCHWITZER, JAN, P., c/o Solvay Pharmaceuticals B.V.C.J. van Houtenlaan 36, NL-1381 CP Weesp, NL
KET, ALDO, c/o Solvay Pharmaceuticals B.V.C.J. van Houtenlaan 36, NL-1381 CP Weesp, NL
DINTER-HEIDORN, HEIKE, c/o Solvay Pharmaceuticals B.V.C.J. van Houtenlaan 36, NL-1381 CP Weesp, NL
(74) BENSIEK, STEPHAN, AbbVie Deutschland GmbH & Co. KG Patent Department Knollstraße, 67062 Ludwigshafen, DE

---

(51) ***A61K 31/436***(2006.01) **(11) EP 2066321 A2 ***
A61K 31/337(2006.01)
A61K 9/12 (2006.01)
A61K 47/44 (2006.01)
A61P 11/06 (2006.01)
A61L 29/16 (2006.01)
(23) 19.08.2020.
(30) US 20.11.2006. 860084 P
US 17.01.2007. 880742 P
US 25.01.2007. 897427 P
US 26.02.2007. 903529 P
US 02.03.2007. 904473 P
US 30.04.2007. 926850 P
US 19.10.2007. 981380 P
US 19.10.2007. 981384 P
(86) PCT/US2007024116 19.11.2007. EN
(96) EP 07867504.8 19.11.2007. EN
(87) WO2008063581 29.05.2008. 200822
(97) EP 2066321 10.06.2009. 200924 EN
(54) TREATMENT OF ASTHMA AND CHRONIC OBSTRUCTIVE PULMONARY DISEASE WITH ANTI-PROLIFERATE AND ANTI-INFLAMMATORY DRUGS
(71) LUTONIX, INC., 7351 Kirkwood Lane Suite 138, Maple Grove, MN 55369, US
(72) WANG, LIXIAO., 1205 Oakview Road, Medina MN 55356, US
(74) HOFFMANN EITLE, Patent- und Rechtsanwälte PartmbB Arabellastraße 30, 81925 München, DE

---

(51) ***A61K 31/5513***(2006.01) **(11) EP 1880724 A1**
A61K 31/554(2006.01)
A61K 9/08 (2006.01)
A61K 47/10 (2006.01)
A61K 47/14 (2006.01)
A61K 47/34 (2006.01)
A61K 47/44 (2006.01)
A61P 25/18 (2006.01)
(23) 03.06.2020.
(30) DE 13.07.2006. 102006032427
(96) EP 07012214.8 21.06.2007. DE
(97) EP 1880724 23.01.2008. 200804 DE
(54) LIQUID FORMULATION COMPRISING CLOZAPINE, QUETIAPINE, A SALT OF QUETIAPINE AND/OR OLANZAPINE FOR ORAL ADMINISTRATION
(71) NEURAXPHARM ARZNEIMITTEL GMBH, Elisabeth-Selbert-Strasse 23, 40764 Langenfeld, DE
(72) SEWARTE-ROSS, GÜNTER, DR., Burgholzstrasse 26, 44145 Dortmund, DE
(74) STOLMÁR & PARTNER PATENTANWÄLTE PARTG MBB, Blumenstraße 17, 80331 München, DE

---

(51) ***A61K 39/395***(2006.01) **(11) EP 3069731 A1**
A61P 5/24 (2006.01)
(23) 14.10.2020.
(30) US 14.11.2005. 736623 P
(96) EP 16154411.9 02.11.2006. EN
(97) EP 3069731 21.09.2016. 201638 EN
(54) ANTAGONIST ANTIBODIES DIRECTED AGAINST CALCITONIN GENE-RELATED PEPTIDE AND METHODS USING SAME
(71) TEVA PHARMACEUTICALS INTERNATIONAL GMBH, Schlüsselstrasse 12, 8645 Jona, CH
(72) ZELLER, JOERG, 1002 Sunnyside Boulevard, Ann Arbor, MI Michigan 48103, US

POULSEN, KRISTIAN TODD, 2080 Third Street, No. 7, San Francisco, CA California 94107, US
ABDICHE, YASMINA NOUBIA, 183 Ada Avenue, Unit A, Mountain View, CA California 94043, US
PONS, JAUME, 1723 Hickory Avenue, San Bruno, CA California 94066, US
ROSENTHAL, ARNON, 150 Normandy Lane, Woodside, CA California 94062, US
COLLIER, SIERRA JONES, 521 - 7th Avenue, Menlo Park, CA California 94025, US
(74) CARPMAELS & RANSFORD LLP, One Southampton Row, London WC1B 5HA, GB

---

(51) ***A61K 39/395***(2006.01) **(11) EP 3178493 A1**
A61P 5/24 (2006.01)
(23) 14.10.2020.
(30) US 14.11.2005. 736623 P
(96) EP 17152503.3 02.11.2006. EN
(97) EP 3178493 14.06.2017. 201724 EN
(54) ANTAGONIST ANTIBODIES DIRECTED AGAINST CALCITONIN GENE-RELATED PEPTIDE AND METHODS USING SAME
(71) TEVA PHARMACEUTICALS INTERNATIONAL GMBH, Schlüsselstrasse 12, 8645 Jona, CH
(72) ZELLER, JOERG, 1002 Sunnyside Boulevard, Ann Arbor, MI 48103, US
POULSEN, KRISTIAN TODD, 2080 Third Street, No. 7, San Francisco, CA 94107, US
ABDICHE, YASMINA NOUBIA, 853 Boardwalk Place, Redwood City, CA 94065, US
PONS, JAUME, 1723 Hickory Avenue, San Bruno, CA 94066, US
ROSENTHAL, ARNON, 150 Normandy Lane, Woodside, CA 94062, US
COLLIER, SIERRA JONES, 521 - 7th Avenue, Menlo Park, CA 94025, US
(74) CARPMAELS & RANSFORD LLP, One Southampton Row, London WC1B 5HA, GB

---

(51) ***A61K 39/395***(2006.01) **(11) EP 3195879 A1**
A61P 35/00 (2006.01)
A61K 45/06 (2006.01)
A61K 31/7068(2006.01)
C07K 16/30 (2006.01)
C07K 16/32 (2006.01)
A61K 39/00 (2006.01)
(23) 03.06.2020.
(30) US 23.02.2005. 655277 P
(96) EP 16198600.5 21.02.2006. EN
(97) EP 3195879 26.07.2017. 201730 EN
(54) EXTENDING TIME TO DISEASE PROGRESSION OR SURVIVAL IN CANCER PATIENTS
(71) GENENTECH, INC., 1 DNA Way, South San Francisco, CA 94080-4990, US
(72) DERYNCK, MIKA, 27 Hilltop Road, San Mateo, CA 94402, US
KELSEY, STEPHEN, 2327 Greer Rd., Palo Alto, CA 94303, US
(74) MEWBURN ELLIS LLP, Aurora Building Counterslip, Bristol BS1 6BX, GB

---

(51) ***A61K 47/48*** (2006.01) **(11) EP 2305309 A2 ***
(23) 03.06.2020.
(30) ES 13.06.2008. 200801796
(86) PCT/ES2009070224 12.06.2009. ES
(96) EP 09761841.7 12.06.2009. ES
(87) WO2009150284 17.12.2009. 200951
(97) EP 2305309 06.04.2011. 201114 EN
(54) CONJUGATES FOR THE ADMINISTRATION OF BIOLOGICALLY ACTIVE COMPOUNDS
(71) PROYECTO DE BIOMEDICINA CIMA, S.L., Avenida. Pío XII, 22 Oficina 1, 31008 Pamplona - Navarra, ES
(72) PRIETO VALTUEÑA, JESÚS MARÍA, Ict (d.p.i.)Avda. Pío XII 53, E-31008 Pamplona - Navarra, ES
BERRAONDO LÓPEZ, PEDRO, Ict (d.p.i.)Avda. Pío XII 53, E-31008 Pamplona - Navarra, ES
FIORAVANTI, JESSICA, Ict (d.p.i.)Avda. Pío XII 53, E-31008 Pamplona - Navarra, ES
(74) ABG INTELLECTUAL PROPERTY LAW, S.L., Avenida de Burgos, 16D Edificio Euromor, 28036 Madrid, ES

---

(51) ***A61K 47/48*** (2006.01) **(11) EP 2427217 A1 ***
A61P 37/04 (2006.01)
(23) 03.06.2020.
(30) GB 08.05.2009. 0907989
(86) PCT/GB2010000915 07.05.2010. EN
(96) EP 10718650.4 07.05.2010. EN
(87) WO2010128303 11.11.2010. 201045
(97) EP 2427217 14.03.2012. 201211 EN
(54) MULTI- VALENT ADJUVANT DISPLAY
(71) PSIOXUS THERAPEUTICS LIMITED, 5 New Street Square, London EC4A 3TW, GB
(72) SEYMOUR, LEONARD, CHARLES, WILLIAM, Rock CottageUpper EndShipton UnderWychwood, Oxfordshire OX7 6DP, GB
FISHER, KERRY, 14 Grisedale CloseLonglevens, Gloucester GL2 0EG, GB
(74) STERLING IP, Orion House Bessemer Road, Welwyn Garden City AL7 1HH, GB

(51) ***A61L 29/16*** (2006.01) **(11) EP 2073859 A1 ***
A61L 31/16 (2006.01)
A61L 31/18 (2006.01)
A61L 29/18 (2006.01)
A61K 45/06 (2006.01)
(23) 20.06.2020.
(30) US 19.10.2007. 981380 P
US 19.10.2007. 981384 P
US 19.11.2007. 942452
(86) PCT/US2008006417 20.05.2008. EN
(96) EP 08754557.0 20.05.2008. EN
(87) WO2009051616 23.04.2009. 200917
(97) EP 2073859 01.07.2009. 200927 EN
(54) MEDICAL DEVICE RAPID DRUG RELEASING COATINGS COMPRISING A THERAPEUTIC AGENT AND A CONTRAST AGENT
(71) LUTONIX, INC., 7351 Kirkwood Lane Suite 138, Maple Grove, MN 55369, US
(72) WANG, LIXIANO, 1205 Oakview Road, Medina, Minnesota 55356, US
(74) HOFFMANN EITLE, Patent- und Rechtsanwälte PartmbB Arabellastraße 30, 81925 München, DE

---

(51) ***A61L 29/16*** (2006.01) **(11) EP 2092941 A2**
A61K 9/12 (2006.01)
A61K 31/337(2006.01)
A61K 31/436(2006.01)
A61P 11/06 (2006.01)
(23) 20.06.2020.
(30) US 30.04.2007. 926850 P
US 19.10.2007. 981380 P
US 19.10.2007. 981384 P
US 20.11.2006. 860084 P
US 17.01.2007. 880742 P
US 25.01.2007. 897427 P
US 26.02.2007. 903529 P
US 02.03.2007. 904473 P
(96) EP 09156858.4 19.11.2007. EN
(97) EP 2092941 26.08.2009. 200935 EN
(54) DRUG RELEASING COATINGS FOR MEDICAL DEVICES
(71) LUTONIX, INC., 7351 Kirkwood Lane Suite 138, Maple Grove, MN 55369, US
(72) WANG, LIXIAO, 1205 Oakview Road, Medina, MN 55356, US
(74) HOFFMANN EITLE, Patent- und Rechtsanwälte PartmbB Arabellastraße 30, 81925 München, DE

---

(51) ***A61N 1/40*** (2006.01) **(11) EP 2213332 A1 ***
A61N 1/32 (2006.01)
A61N 1/04 (2006.01)
(23) 03.06.2020.
(30) ES 11.10.2007. 200702682
(86) PCT/ES2008000634 09.10.2008. ES
(96) EP 08838029.0 09.10.2008. ES
(87) WO2009047379 16.04.2009. 200916
(97) EP 2213332 04.08.2010. 201031 EN
(54) DEVICE FOR TRANSDERMIC TRANMISSION AND TRANSFER OF HEAT TO INTERNAL TISSUES BY RADIOFREQUENCY
(71) INSTITUTO DE TERAPIAS BIOLÓGICAS, S.L., Ciudad del Transporte C/ Olite 9, 31119 Imarcoain (Navarra), ES
(72) GARCÍA ARMENDÁRIZ, FRANCISCO, Ciudad del Transportec/ Olite 9, E-31119 Imarcoain (Navarra), ES

---

(51) ***A61P 35/00*** (2006.01) **(11) EP 2063963 A2 ***
A61K 31/573(2006.01)
A61K 31/592(2006.01)
A61K 31/593(2006.01)
(23) 03.06.2020.
(30) US 25.08.2006. 934924 P
(86) PCT/US2007018770 23.08.2007. EN
(96) EP 07837327.1 23.08.2007. EN
(87) WO2008024485 28.02.2008. 200809
(97) EP 2063963 03.06.2009. 200923 EN
(54) METHODS FOR TREATING CANCER COMPRISING THE ADMINISTRATION OF A VITAMIN D COMPOUND AND AN ADDITIONAL THERAPEUTIC AGENT
(71) JANSSEN ONCOLOGY, INC., 10990 Wilshire Blvd. Suite 1200, Los Angeles CA 90024, US
(72) AUERBACH, ALAN, H., c/o Cougar Biotechnology, Inc10990 Wilshire Blvd, Suite 1200, Los Angeles, CA 90024, US
BELLDEGRUN, ARIE, S., c/o Cougar Biotechnology, Inc.10990 Wilshire Blvd., Suite 1200, Los Angeles, CA 90024, US
(74) OATES, EDWARD CHRISTOPHER, Carpmaels & Ransford LLP One Southampton Row, London WC1B 5HA, GB

---

(51) ***B01D 53/02*** (2006.01) **(11) EP 1954375 A1 ***
(23) 03.06.2020.
(30) FR 18.11.2005. 0511687
(86) PCT/FR2006002534 17.11.2006. FR
(96) EP 06831131.5 17.11.2006. FR
(87) WO2007057570 24.05.2007. 200721
(97) EP 1954375 13.08.2008. 200833 FR
(54) METHOD OF SEPARATING AND/OR PURIFYING A GAS MIXTURE
(71) BUREAU DE RECHERCHES GEOLOGIQUES ET MINIERES B.R.G.M., Tour Mirabeau , 39/43, quai André-Citroên, 75739 Paris Cédex 15, FR
(72) SERON, ALAIN, 20, chemin de Ronde, F-45510 Vienne en Val, FR

DELORME, FABIAN, 66, rue Sainte Catherine, F-45000 Orléans, FR
(74) DE LA BIGNE, GUILLAUME MICHEL MARIE, LLR 11 boulevard de Sébastopol, 75001 Paris, FR

---

(51) ***B32B 3/06*** (2006.01) **(11) EP 2271485 A1 ***
B32B 3/22 (2006.01)
B32B 3/30 (2006.01)
B32B 1/00 (2006.01)
B32B 3/00 (2006.01)
B32B 5/24 (2006.01)
B32B 7/02 (2006.01)
B32B 7/04 (2006.01)
B32B 27/08 (2006.01)
B32B 27/12 (2006.01)
B32B 5/02 (2006.01)
B29C 44/14 (2006.01)
(23) 03.06.2020.
(30) US 14.04.2008. 44859 P
(86) PCT/US2009040441 14.04.2009. EN
(96) EP 09842431.0 14.04.2009. EN
(87) WO2010110804 30.09.2010. 201039
(97) EP 2271485 12.01.2011. 201102 EN
(54) DEEP DRAW METHOD OF MAKING IMPACT AND VIBRATION ABSORBING ARTICLES AND THE ARTICLES FORMED THEREBY
(71) POLYWORKS, INC., 1 Tupperware Drive, North Smithfield, RI 02896, US
(72) FOX, RICHARD, B., 362 Log Road, SmithfieldRI 02917, US
WYNER, DANIEL, M., 67 Central Pike, North ScituateRI 02857, US
WAKSMAN, JACK, 23 Walden Drive, South EastonMA 02375, US
GAUDET, JAMES, E., 11 Elmwood Street, BlackstoneMA 01509, US
(74) ELLIS, MICHAEL JAMES, Ellis IP Ltd 53/4 George Street, Edinburgh EH2 2HT, GB

---

(51) ***B63B 21/00*** (2006.01) **(11) EP 2203346 A1 ***
E02B 3/20 (2006.01)
(23) 03.06.2020.
(30) NZ 24.10.2007. 56278207
(86) PCT/NZ2008000281 24.10.2008. EN
(96) EP 08842362.9 24.10.2008. EN
(87) WO2009054739 30.04.2009. 200918
(97) EP 2203346 07.07.2010. 201027 EN
(54) AUTOMATED DOCKING AND MOORING SYSTEM
(71) CAVOTEC MOORMASTER LIMITED, Unit 9, Level 1 Amuri Park 404 Barbadoes Street, Christchurch, NZ
(72) MONTGOMERY, PETER, JAMES, 808 Tram Road, Kaiapoi 7692, NZ
(74) DAVIES, GREGORY MARK, Urquhart-Dykes & Lord LLP 7th Floor, Churchill House Churchill Way, Cardiff CF10 2HH, GB

---

(51) ***C02F 3/30*** (2006.01) **(11) EP 2508490 A1 ***
C02F 3/12 (2006.01)
C02F 11/02 (2006.01)
(23) 03.06.2020.
(30) CN 01.12.2009. 200910249722
CN 15.01.2010. 201010000737
(86) PCT/CN2010073333 28.05.2010. ZH
(96) EP 10834169.4 28.05.2010. ZH
(87) WO2011066736 09.06.2011. 201123
(97) EP 2508490 10.10.2012. 201241 EN
(54) SLUDGE TREATMENT METHOD AND APPARATUS THEREOF AND APPLICATION TO WASTEWATER BIO-TREATMENT
(71) LI, JINMIN, Jinluo Science and Technology Park Bancheng Town Lanshan District Linyi, Shandong 276036, CN
;ZHOU, LIANKUI, Jinluo Science and Technology Park Bancheng Town Lanshan District Linyi, Shandong 276036, CN
;LI, DAYONG, Jinluo Science and Technology Park Bancheng Town Lanshan District Linyi, Shandong 276036, CN
(72) LI, JINMIN, Jinluo Science and Technology Park Bancheng Town Lanshan District Linyi, Shandong 276036, CN
ZHOU, LIANKUI, Jinluo Science and Technology Park Bancheng Town Lanshan District Linyi, Shandong 276036, CN
LI, DAYONG, Jinluo Science and Technology Park Bancheng Town Lanshan District Linyi, Shandong 276036, CN
(74) SCHMITZ, ALEXANDER, Maiwald Patentanwalts- und Rechtsanwaltsgesellschaft mbH Elisenhof Elisenstraße 3, 80335 München, DE

---

(51) ***C07D 239/48***(2006.01) **(11) EP 2170838 A1 ***
A61K 31/33 (2006.01)
A61P 11/06 (2006.01)
A61P 29/00 (2006.01)
(23) 03.06.2020.
(30) US 21.06.2007. 936972 P
(86) PCT/US2008007589 18.06.2008. EN
(96) EP 08768582.2 18.06.2008. EN
(87) WO2008156780 24.12.2008. 200852
(97) EP 2170838 07.04.2010. 201014 EN
(54) PARTICULATES OF A CRTH2 ANTAGONIST
(71) GB007, INC., 3013 Science Park Road, Suite 200,, San Diego, CA 92121, US

(72) LY, TAI, WEI, 10824 Caminito Colorado, San Diego, CA 92131, US
LI, HUI-YIN, 161 Thompson Drive, Hockessin, DE 19707, US
(74) COOLEY (UK) LLP, Dashwood 69 Old Broad Street, London EC2M 1QS, GB

---

(51) ***C07D 239/48***(2006.01) **(11) EP 2176240 A1 ***
A61K 31/33 (2006.01)
A61P 11/06 (2006.01)
(23) 03.06.2020.
(30) US 21.06.2007. 936736 P
(86) PCT/US2008007590 18.06.2008. EN
(96) EP 08768583.0 18.06.2008. EN
(87) WO2008156781 24.12.2008. 200852
(97) EP 2176240 21.04.2010. 201016 EN
(54) AMINE SALTS OF A CRTH2 ANTAGONIST
(71) GB007, INC., 3013 Science Park Road, Suite 200,, San Diego, CA 92121, US
(72) LY, TAI, WEI, 10824 Caminito Colorado, San Diego, CA 92131, US
(74) COOLEY (UK) LLP, Dashwood 69 Old Broad Street, London EC2M 1QS, GB

---

(51) ***C07K 16/30*** (2006.01) **(11) EP 3312198 A1**
A61K 39/395(2006.01)
(23) 03.06.2020.
(30) EP 16.09.2008. 08016277
US 16.09.2008. 97453 P
(96) EP 17201134.8 16.09.2009. EN
(97) EP 3312198 25.04.2018. 201817 EN
(54) MONOCLONAL ANTI-GT468 ANTIBODIES FOR TREATMENT OF CANCER
(71) ASTELLAS PHARMA INC., 5-1, Nihonbashi-Honcho 2-Chome, Chuo-kuTokyo 103-8411, JP
;TRON - TRANSLATIONALE ONKOLOGIE AN DER UNIVERSITÄTSMEDIZIN DER JOHANNES GUTENBERG- UNIVERSITÄT MAINZ GEMEINNÜTZIGE GMBH, Freiligrathstrasse 12, 55131 Mainz, DE
(72) SAHIN, UGUR, Philipp-von-Zabern-Platz 1, 55116 Mainz, DE
TÜRECI, ÖZLEM, Philipp-von-Zabern-Platz 1, 55116 Mainz, DE
KOSLOWSKI, MICHAEL, Am Ried 23, 85764 Oberschleissheim, DE
MITNACHT-KRAUS, RITA, Bahnhofstrasse 51a, 61118 Bad Vilbel, DE
(74) WILK, THOMAS, ZSP Patentanwälte PartG mbB Hansastraße 32, 80686 München, DE

(51) ***C07K 16/40*** (2006.01) **(11) EP 2615113 A2**
A61P 3/06 (2006.01)
A61K 39/395(2006.01)
A61K 45/06 (2006.01)
A61K 31/22 (2006.01)
A61K 31/366(2006.01)
A61K 31/40 (2006.01)
A61K 31/405(2006.01)
A61K 31/44 (2006.01)
A61K 31/47 (2006.01)
A61K 31/505(2006.01)
A61K 31/66 (2006.01)
(23) 03.06.2020.
(30) US 04.08.2008. 86133 P
(96) EP 13151343.4 22.08.2008. EN
(97) EP 2615113 17.07.2013. 201329 EN
(54) ANTIGEN BINDING PROTEINS TO PROPROTEIN CONVERTASE SUBTILISIN KEXIN TYPE 9 (PCSK9)
(71) AMGEN INC., Law Department One Amgen Center Drive, Thousand Oaks, CA 91320-1799, US
(72) JACKSON, SIMON MARK, 2071 Birch Avenue, San Carlos, CA 94070, US
WALKER, NIGEL PELHAM CLINTON, 20 Howland Hill Lane, Burlingame, CA 94010-6033, US
PIPER, DEREK EVAN, 675 Giannini Drive, Santa Clara, CA 95051, US
SHAN, BEI, 349 Quay Lane, Redwood City, CA 94065, US
SHEN, WENYAN, 60 Pugh Road, Wayne, PA 19087, US
CHAN, JOYCE CHI YEE, 314 College Avenue, San Francisco, CA 94112, US
KING, CHADWICK TERENCE, 1325 Moody Avenue, North Vancouver,British Columbia V7L 3T5, CA
KETCHEM, RANDAL ROBERT, 6332 152nd St. SE, Snohomish, WA 98296, US
MEHLIN, CHRISTOPHER, 2806 Northwest 61st Street, Seattle, WA 98107, US
CARABEO, TERESA ARAZAS, 148 E 19th Street, Apt 5B, New York, NY 10003-2489, US
CAO, QIONG, 1919 Garden Drive, Apt. 306, Burlingame, CA 94010, US
(74) DÖRRIES, HANS ULRICH, df-mp Dörries Frank-Molnia & Pohlman Patentanwälte Rechtsanwälte PartG mbB Theatinerstrasse 16, 80333 München, DE

---

(51) ***C10G 2/00*** (2006.01) **(11) EP 2351815 A1 ***
(23) 03.06.2020.
(30) JP 30.09.2008. 2008253214
(86) PCT/JP2009004894 25.09.2009. JA
(96) EP 09817442.8 25.09.2009. JA
(87) WO2010038399 08.04.2010. 201014
(97) EP 2351815 03.08.2011. 201131 EN

(54) HYDROCARBON SYNTHESIS REACTOR, SYSTEM FOR HYDROCARBON SYNTHESIS REACTION, AND METHOD OF SYNTHESIZING HYDROCARBON
(71) JAPAN OIL, GAS AND METALS NATIONAL CORPORATION, 1310, Omiya-cho Saiwai-ku, Kawasaki-shiKanagawa-ken 212-8554, JP
;INPEX CORPORATION, 5-3-1 Akasaka Minato-ku, Tokyo 107-6332, JP
;JX NIPPON OIL & ENERGY CORPORATION, 6-3, Otemachi 2-chome, Chiyoda-kuTokyo 100-8162, JP
;JAPAN PETROLEUM EXPLORATION CO., LTD., 7-12, Marunouchi 1-chome Chiyoda-ku, Tokyo 100-0005, JP
;COSMO OIL CO., LTD., 1-1, Shibaura 1-chome Minato-ku, Tokyo 105-8528, JP
;NIPPON STEEL ENGINEERING CO., LTD, 5-1, Osaki 1-chome Shinagawa-ku, Tokyo 141-8604, JP
(72) ONISHI, YASUHIRO, c/o NIPPON STEEL ENGINEERING CO. LTD.5-1, Osaki 1-chomeShinagawa-ku, Tokyo 141-8604, JP
KATO, YUZURU, c/o NIPPON STEEL ENGINEERING CO. LTD.5-1, Osaki 1-chomeShinagawa-ku, Tokyo 141-8604, JP
YAMADA, EIICHI, c/o NIPPON STEEL ENGINEERING CO. LTD.5-1, Osaki 1-chomeShinagawa-ku, Tokyo 141-8604, JP
(74) VOSSIUS & PARTNER PATENTANWÄLTE RECHTSANWÄLTE MBB, Siebertstrasse 3, 81675 München, DE

---

(51) ***C10G 47/36*** (2006.01) **(11) EP 2479243 A1 ***
(23) 03.06.2020.
(30) JP 16.09.2009. 2009214907
(86) PCT/JP2010065860 14.09.2010. JA
(96) EP 10817177.8 14.09.2010. JA
(87) WO2011034064 24.03.2011. 201112
(97) EP 2479243 25.07.2012. 201230 EN
(54) METHOD OF HYDROCRACKING AND PROCESS FOR PRODUCING HYDROCARBON OIL
(71) JAPAN OIL, GAS AND METALS NATIONAL CORPORATION, 2-10-1, Toranomon Minato-ku, Tokyo105-0001, JP
;INPEX CORPORATION, 5-3-1 Akasaka Minato-ku, Tokyo 107-6332, JP
;JX NIPPON OIL & ENERGY CORPORATION, 6-3, Otemachi 2-chome, Chiyoda-kuTokyo 100-8162, JP
;JAPAN PETROLEUM EXPLORATION CO., LTD., 7-12, Marunouchi 1-chome Chiyoda-ku, Tokyo 100-0005, JP
;COSMO OIL CO., LTD., 1-1, Shibaura 1-chome Minato-ku, Tokyo 105-8528, JP
;NIPPON STEEL ENGINEERING CO., LTD, 5-1, Osaki 1-chome Shinagawa-ku, Tokyo 141-8604, JP
(72) TASAKA KAZUHIKO, c/o JX Nippon Oil&Energy Corporation8 Chidori-choNaka-ku, Yokohama-shiKanagawa 231-0815, JP
TANAKA YUICHI, c/o JX Nippon Oil&Energy Corporation8 Chidori-choNaka-ku, Yokohama-shiKanagawa 231-0815, JP
IWAMA MARIE, c/o JX Nippon Oil&Energy Corporation8 Chidori-choNaka-ku, Yokohama-shiKanagawa 231-0815, JP
(74) VOSSIUS & PARTNER PATENTANWÄLTE RECHTSANWÄLTE MBB, Siebertstrasse 3, 81675 München, DE

---

(51) ***C12P 21/04*** (2006.01) **(11) EP 2438185 A1 ***
(23) 03.06.2020.
(30) US 05.06.2009. 184493 P
(86) PCT/US2010037454 04.06.2010. EN
(96) EP 10784174.4 04.06.2010. EN
(87) WO2010141855 09.12.2010. 201049
(97) EP 2438185 11.04.2012. 201215 EN
(54) METHODS OF MODULATING FUCOSYLATION OF GLYCOPROTEINS
(71) MOMENTA PHARMACEUTICALS, INC., 301 Binney Street, Cambridge, MA 02142, US
(72) COLLINS, BRIAN, EDWARD, 30 Country Club Drive, ArlingtonMA 02474, US
THIRUNEELAKANTAPILLAI, LAKSHMANAN, 7 Oceanview Drive Apt.505, BostonMA 02125, US
BULIK, DOROTA, A., 240 Hawthorne Street, MaldenMA 02142, US
MILLEA, KEVIN, 142 Main Street, SaugusMA 01906, US
(74) POTTER CLARKSON, The Belgrave Centre Talbot Street, Nottingham NG1 5GG, GB

---

(51) ***G01N 35/00*** (2006.01) **(11) EP 2005195 A2 ***
G01N 35/10 (2006.01)
(23) 03.06.2020.
(30) US 10.03.2006. 781103
(86) PCT/US2007005992 08.03.2007. EN
(96) EP 07752675.4 08.03.2007. EN
(87) WO2007106376 20.09.2007. 200738
(97) EP 2005195 24.12.2008. 200852 EN
(54) HIGH SPEED SAMPLE SUPPLY DEVICE
(71) VIVIA BIOTECH, S.L., C/ Menendez Pelayo 12, 3D, Valladolid, ES
(72) OKUN, ALEX, 11132 Whispering Heights Lane, San Diego, CA 92121, US
(74) MANUEL ILLESCAS Y ASOCIADOS, S.L., C/ Príncipe de Vergara 197, Oficina 1°A, 28002 Madrid, ES

(51) ***G06F 3/048***(2006.01) **(11) EP 1952226 A2 ***
(23) 03.06.2020.
(30) US 14.11.2005. 736753 P
(86) PCT/US2006044266 14.11.2006. EN
(96) EP 06837613.6 14.11.2006. EN
(87) WO2007059172 24.05.2007. 200721
(97) EP 1952226 06.08.2008. 200832 EN
(54) SYSTEMS AND METHODS FOR EDITING A MODEL OF A PHYSICAL SYSTEM FOR A SIMULATION
(71) IMMERSION CORPORATION, 50 Rio Robles, San Jose CA 95134, US
(72) CONNACHER, HUGH, 104 Sunhigh Drive, Thurmont, Maryland 21788, US
FALK, ROBERT, B., 504 Lincoln Avenue, Takoma Park, Maryland 20912, US
IKITS, MILAN, 957 Clopper Road, Apt. B3, Gaithersburg, Maryland 20878, US
DICUCCIO, MICHAEL, 15005 Red Clover Drive, Rockville, Maryland 20853, US
NELSON, DONALD, D., 9716 Duffer Way, Montgomery Village, Maryland 20886, US
ADHAMI, LOUAI, 975 Clopper RoadApt. B1, Gaithersburg, Maryland 20878, US
PONNAMPERUMA, IYANKA, 17344 Founders Mill Drive, Rockville, Maryland 20855, US
JOSHI, DHANANJAY, 19908 Sweetgum CircleApt. 22, Germantown, Maryland 20874, US
GRENIER, LIONEL, 25 Rue D'arcueil, F-92120 Montrouge, FR
(74) PHILLIPS & LEIGH LLP, Temple Chambers 3-7 Temple Avenue, London EC4Y 0DA, GB

---

(51) ***G06K 9/00*** (2006.01) **(11) EP 2411941 A2 ***
B06B 1/06 (2006.01)
(23) 11.06.2020.
(30) US 23.03.2009. 409343
(86) PCT/US2010000847 23.03.2010. EN
(96) EP 10756464.3 23.03.2010. EN
(87) WO2010110867 30.09.2010. 201039
(97) EP 2411941 01.02.2012. 201205 EN
(54) IMPROVED PIEZOELECTRIC IDENTIFICATION DEVICE AND APPLICATIONS THEREOF
(71) SONAVATION, INC., 357 Hiatt Drive, Palm Beach Gardens, FL 33418, US
(72) SCHMITT, RAINER, M., 86 Ironwood Way, Palm Beach GardensFL 33418, US
LIAUTAUD, CHRISTIAN, 1501 Southwest 7th Street, Boca RatonFL 33486, US
(74) MÜLLER-BORÉ & PARTNER PATENTANWÄLTE PARTG MBB, Friedenheimer Brücke 21, 80639 München, DE

---

(51) ***G06Q 20/00*** (2006.01) **(11) EP 2350942 A1 ***
G07F 7/08 (2006.01)
(23) 03.06.2020.
(30) SK 19.09.2008. 50862008
(86) PCT/IB2009054101 18.09.2009. EN
(96) EP 09787245.1 18.09.2009. EN
(87) WO2010032216 25.03.2010. 201012
(97) EP 2350942 03.08.2011. 201131 EN
(54) THE ELECTRONIC PAYMENT APPLICATION SYSTEM AND PAYMENT AUTHORIZATION METHOD
(71) SMK CORPORATION, 5-5 Togoshi 6-chome Shinagawa-ku, Tokyo 142-8511, JP
(72) FLOREK, MIROSLAV, Sedmokráskova 4, 821 01 Bratislava, SK
MASARYK, MICHAL, Medzilaborecká 7, 821 01 Bratislava, SK
(74) PORUBCAN, RÓBERT, Puskinova 19, 900 28 Ivanka pri Dunaji, SK

---

(51) ***G07B 15/00*** (2006.01) **(11) EP 2084674 A2 ***
G07B 15/02 (2006.01)
(23) 03.06.2020.
(30) US 09.01.2006. 757405 P
US 09.01.2006. 757347 P
US 22.12.2006. 644261
(86) PCT/US2007000334 09.01.2007. EN
(96) EP 07716397.0 09.01.2007. EN
(87) WO2007081833 19.07.2007. 200729
(97) EP 2084674 05.08.2009. 200932 EN
(54) BILLING A RENTED THIRD PARTY TRANSPORT INCLUDING AN ON-BOARD UNIT
(71) RENT-A-TOLL, LTD., 5910 W. Plano Parkway Suite 200, Plano TX 75093, US
(72) ROBINSON, BENJAMIN, P., 6409 Riveredge, Plano, TX 75024, US
BALACHANDRAN, SARATH, K., 6755 San Fernando, Irving, TX 75063, US
(74) STUMP, BEAT, Stump & Partner AG Zimmergasse 16, 8008 Zürich, CH

ЖИГОВИ / Trademarks

Међународни кодови за идентификацију библиографских података о жиговима према - WIPO St. 60		Recommendation concerning bibliographic data relating to trademarks - WIPO St. 60
Регистарски број	**(111)**	Number of the registration
Датум регистрације	**(151)**	Date of the registration
Очекивани датум престанка важења жига	**(181)**	Expected expiration date of the registration
Број пријаве	**(210)**	Number of the application
Датум подношења пријаве	**(220)**	Date of filing of the application
Подаци о изложбеном праву првенства	**(230)**	Data concerning exhibitions
Подаци о праву првенства на основу Париске конвенције	**(300)**	Data relating to priority under the Paris Convention
Датум објаве пријаве жига	**(442)**	Date of making information available to the public regarding the examined application
Списак роба и услуга према Ничанској класификацији роба и услуга	**(511)**	List of goods and services according the Nice Classification of Goods and Service
Изјава подносиоца пријаве да не тражи ексклузивно право за поједине нединстиктивне елементе знака	**(526)**	Disclaimer
Опис фигуративних елемената жига према Бечкој класификацији	**(531)**	Description of figurative elements of the marks according to the Vienna Classification
Изглед знака	**(540)**	Reproduction of the mark
Назнака о природи или врсти знака	**(550)**	Indication relating to the nature or kind of mark
Назначење да се ради о пријави колективног или жига гаранције	**(551)**	Indication to the effect that the mark is a collective mark, a certification mark or a guarantee mark
Тродимензионални знак	**(554)**	Three-dimensional mark
Информација о затраженим бојама на знаку	**(591)**	Information concerning the colors claimed
Име и адреса пријавиоца или носиоца жига	**(730)**	Name and address of the applicant or the holder of the registration
Име и адреса носиоца жига	**(732)**	Name and address of the holder of the registration
Име и адреса пуномоћника	**(740)**	Name and address of the representative

ОБЈАВА ПРИЈАВА ЖИГОВА / Publication of Trademarks Applications

(210) Ж- 2020-691 (220) 19.05.2020.
(442) 30.11.2020.
(731) **Galenika Magmasil d.o.o.**, Батајнички друм б.б., 11080, Земун, RS
(540)

Aseptika

(531) 26.01.18; 26.01.24; 27.05.01; 29.01.03; 29.01.06; 29.01.08
(591) зелена (пантоне 355ц), црна, бела.
(511) 5 антисептици, биоциди.

---

(210) Ж- 2020-842 (220) 04.06.2020.
(442) 30.11.2020.
(731) **PROIZVODNO PROMETNO DRUŠTVO MEGA DOO STARA PAZOVA**, Европска б.б., 22300, Стара Пазова, RS
(740) АОД МСА ИП- Милојевић Секулић Адвокати, Карађорђева 65, 11000, Београд
(540)

ORANGE

ORANGE

(531) 26.04.07; 26.04.09; 26.04.22; 26.04.24; 27.05.01; 27.05.24; 29.01.06; 29.01.07
(591) бела, браон.
(511) 6 браварски производи, производи од обичних метала, нарочито мали метални грађевински производи, цевчице и цеви од метала, преносиве металне конструкције, металне цеви за завесе, металне гарнишне, алуминијумски профили, алуминијумски ланчићи, ситни делови од алуминијума и других метала, алуминијумски поклопци, прозорске ролетне од метала, ролетне од челика, метални граничници за заустављање врата, металне шарке за велика врата, шипке за металне ограде, прозорске ременице, резе за прозорске оквире, окови за прозоре, звекири за врата, метални, капци, затварачи, од метала, крилни прозори од метала, рамови за прозоре од метала, рамови, кућишта, за врата од метала, оквири врата од метала, делови од метала за намештај, делови од метала за кревете, делови за врата од метала, метални рукохвати за каду, метални граничници за прозорске оквире, метални граничници за врата, метални носачи за намештај, метални оквири камина [полице над камином].
17 унутрашње прозорске ролетне од ПВЦ-а; гарнишне од ПВЦ-а; пластични ситни делови; пластични ланчићи; пластични поклопци.
20 шипке за завесе (гарнишне); шине за завесе (гарнишне); завеса од перли, украсна; параван, преграда (намештај); кукице за завесе; текстилне ролетне за прозоре, унутрашње; простирке за спавање; покретне преграде; папирне ролетне; застори; унутрашњи прозорски застори; унутрашње прозорске ролетне; завесе од бамбуса; навлаке за одећу; столице за лежање (лигештули); држачи завеса, који нису од текстила; прекривачи, јоргани, јастуци за кревете, осим постељине; алке за завесе; завесе од плетеног дрвета (покућство); ременице од пластике за завесе; шнале и траке за држање завеса; плочасте унутрашње ролетне; унутрашње ролетне од летвица; ролетне (унутрашње прозорске) (за замрачење) (намештај).
22 спољне ролетне од текстила; надстрешнице, цираде од текстила; цираде; мреже за камуфлажу; шатори; пресвлаке за возила; текстилна влакна; траке за увијање и везивање које нису од метала; надстрешнице, цираде од синтетичког материјала; једра за пловидбу; платно за једра.
24 тканине од вештачке свиле; туш завесе од текстила или пластике; завесе од текстила или пластике; текстилни прекривачи за намештај (непричвршћени); тканине за текстилну употребу; прекривачи за јастуке; ћебад за кревете; стони подметачи од текстила; декоративна тканина за постељину, замена за јастук; зидна таписерија од текстила; подметачи од текстила; памучне тканине, платно; мрежасте завесе; зефир (тканина); тафт (тканина); завесе за врата; јастучнице; мреже за комарце; пешкири од текстила; навлаке; застори; поставе (текстилне); чаршави (текстилни); држачи завеса од текстилних материјала; јака памучна тканина за завесе; прекривачи за столове (који нису од папира); навлаке (ланене); покривачи за душеке; прекривачи за кревете; простирке за кревете; памучне тканине; текстилни материјал; платна, тканине; влакна за тапацирање.
26 чипка и вез; траке (пантљике) и гајтани; ресе; баршунасте ресе; кукице; копче; кићанке (галантерија); украсне кићанке (помпони); набори,

украси (чипкани); розете (галантерија); еластичне траке, ластиши; узице и гајтани за обрубљивање; траке за причвршћивање; траке за завесе; апликације; апликације за украшавање текстилних производа које се лепе топлотом; декоративни привесци (осим за накит, прстенове за кључеве или привеске за кључеве).
27 простирке за купатила; прекривачи за подове; покривачи за подове од винила; отирачи; тапете; текстилне тапете; отирачи за врата; теписи, ћилими; неклизајуће простирке; украсне зидне декорације, нетекстилне; подметачи за тепихе; подне простирке, отпорне на ватру, за камине и роштиље; простирке за јогу.

(210) Ж- 2020-885 (220) 10.06.2020.
(442) 30.11.2020.
(300) 34908 09.04.2020. AD.
(731) **Philip Morris Products S.A.**, Quai Jeanrenaud 3, 2000, Neuchâtel, CH
(740) Никола Клиска, адвокат "Карановић & Партнерс" ОАД, Ресавска 23, 11000, Београд
(540)

(531) 26.03.23; 26.04.11; 26.04.19; 27.05.01; 27.05.10
(511) 34 жичани вапоризатори за електронске цигарете и електронске уређаје за пушење; дуван, сиров или прерађен; дувански производи укључујући цигаре, цигарете, цигарилосе, дуван за увијање цигарета, дуван за луле, дуван за жвакање, дуван за шмркање, кретек; снус (дуван у праху); замена за дуван (за немедицинску употребу); артикли за пушаче, укључујући папир за цигарете, тубе за цигарете, филтере за цигарете, кутије за дуван, кутије за цигарете, табакере и пепељаре, луле, џепне машинице за увијање цигарета, упаљаче; шибице; дувански штапићи, дувански производи за загревање, електронски уређаји и њихови делови који се користе за загревање цигарета или дувана у циљу ослобађања аеросола који садржи никотин за инхалацију; течни никотински раствори за употребу у електронским цигаретама; електронски уређаји за пушење; електронске цигарете; електронске цигарете као замена за традиционалне цигарете; електронски уређаји који садрже аеросол за инхалацију никотина; орални вапоризатори за пушаче, дувански производи и замене за дуван; артикли за пушаче електронских цигарета; делови и опрема за наведене производе из класе 34; уређаји за гашење цигарета и цигара које се загревају и дуванских штапића који се загревају; пуњиве електронске кутије за цигарете.

(210) Ж- 2020-889 (220) 11.06.2020.
(442) 30.11.2020.
(300) 34910 09.04.2020. AD.
(731) **Philip Morris Products S.A.**, Quai Jeanrenaud 3, 2000, Neuchâtel, CH
(740) Никола Клиска, адвокат "Карановић & Партнерс" ОАД, Ресавска 23, 11000, Београд
(540)

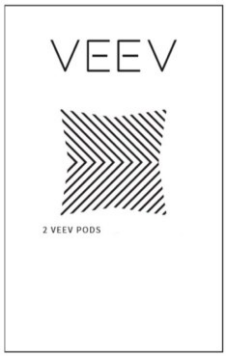

(531) 26.04.11; 26.04.19; 27.05.01; 27.05.10
(511) 34 жичани вапоризатори за електронске цигарете и електронске уређаје за пушење; дуван, сиров или прерађен; дувански производи укључујући цигаре, цигарете, цигарилосе, дуван за увијање цигарета, дуван за луле, дуван за жвакање, дуван за шмркање, кретек; снус (дуван у праху); замена за дуван (за немедицинску употребу); артикли за пушаче, укључујући папир за цигарете, тубе за цигарете, филтере за цигарете, кутије за дуван, кутије за цигарете, табакере и пепељаре, луле, џепне машинице за увијање цигарета, упаљаче; шибице; дувански штапићи, дувански производи за загревање, електронски уређаји и њихови делови који се користе за загревање цигарета или дувана у циљу ослобађања аеросола који садржи никотин за инхалацију; течни никотински раствори за употребу у електронским цигаретама; електронски уређаји за пушење; електронске цигарете; електронске цигарете као замена за традиционалне цигарете; електронски уређаји који садрже аеросол за инхалацију никотина; орални вапоризатори за пушаче, дувански производи и замене за дуван; артикли за пушаче електронских цигарета; делови и опрема за наведене производе из класе 34; уређаји за гашење цигарета и цигара које се загревају и дуванских штапића који се загревају; пуњиве електронске кутије за цигарете.

(210) Ж- 2020-890 (220) 11.06.2020.
(442) 30.11.2020.
(300) 34907 09.04.2020. AD.
(731) **Philip Morris Products S.A.**, Quai Jeanrenaud 3, 2000, Neuchâtel, CH
(740) Никола Клиска, адвокат "Карановић & Партнерс" ОАД, Ресавска 23, 11000, Београд
(540)

(531) 26.04.16; 26.04.19; 26.11.03; 26.11.08; 26.11.10; 27.05.01; 27.05.10
(511) 34 жичани вапоризатори за електронске цигарете и електронске уређаје за пушење; дуван, сиров или прерађен; дувански производи укључујући цигаре, цигарете, цигарилосе, дуван за увијање цигарета, дуван за луле, дуван за жвакање, дуван за шмркање, кретек; снус (дуван у праху); замена за дуван (за немедицинску употребу); артикли за пушаче, укључујући папир за цигарете, тубе за цигарете, филтере за цигарете, кутије за дуван, кутије за цигарете, табакере и пепељаре, луле, џепне машинице за увијање цигарета, упаљаче; шибице; дувански штапићи, дувански производи за загревање, електронски уређаји и њихови делови који се користе за загревање цигарета или дувана у циљу ослобађања аеросола који садржи никотин за инхалацију; течни никотински раствори за употребу у електронским цигаретама; електронски уређаји за пушење; електронске цигарете; електронске цигарете као замена за традиционалне цигарете; електронски уређаји који садрже аеросол за инхалацију никотина; орални вапоризатори за пушаче, дувански производи и замене за дуван; артикли за пушаче електронских цигарета; делови и опрема за наведене производе из класе 34; уређаји за гашење цигарета и цигара које се загревају и дуванских штапића који се загревају; пуњиве електронске кутије за цигарете.

(210) Ж- 2020-891 (220) 11.06.2020.
(442) 30.11.2020.
(300) 34909 09.04.2020. AD.
(731) **Philip Morris Products S.A.**, Quai Jeanrenaud 3, 2000, Neuchâtel, CH
(740) Никола Клиска, адвокат "Карановић & Партнерс" ОАД, Ресавска 23, 11000, Београд
(540)

(531) 26.03.23; 26.04.11; 26.04.19; 27.05.01; 27.05.10
(511) 34 жичани вапоризатори за електронске цигарете и електронске уређаје за пушење; дуван, сиров или прерађен; дувански производи укључујући цигаре, цигарете, цигарилосе, дуван за увијање цигарета, дуван за луле, дуван за жвакање, дуван за шмркање, кретек; снус (дуван у праху); замена за дуван (за немедицинску употребу); артикли за пушаче, укључујући папир за цигарете, тубе за цигарете, филтере за цигарете, кутије за дуван, кутије за цигарете, табакере и пепељаре, луле, џепне машинице за увијање цигарета, упаљаче; шибице; дувански штапићи, дувански производи за загревање, електронски уређаји и њихови делови који се користе за загревање цигарета или дувана у циљу ослобађања аеросола који садржи никотин за инхалацију; течни никотински раствори за употребу у електронским цигаретама; електронски уређаји за пушење; електронске цигарете; електронске цигарете као замена за традиционалне цигарете; електронски уређаји који садрже аеросол за инхалацију никотина; орални вапоризатори за пушаче, дувански производи и замене за дуван; артикли за пушаче електронских цигарета; делови и опрема за наведене производе из класе 34; уређаји за гашење цигарета и цигара које се загревају и дуванских штапића који се загревају; пуњиве електронске кутије за цигарете.

(210) Ж- 2020-896 (220) 12.06.2020.
(442) 30.11.2020.
(300) 34913 14.04.2020. AD.
(731) **Philip Morris Products S.A.**, Quai Jeanrenaud 3, 2000, Neuchâtel, CH
(740) Никола Клиска, адвокат "Карановић & Партнерс" ОАД, Ресавска 23, 11000, Београд
(540)

(531) 26.03.23
(511) 34 жичани вапоризатори за електронске цигарете и електронске уређаје за пушење; дуван, сиров или прерађен; дувански производи укључујући цигаре, цигарете, цигарилосе, дуван за увијање цигарета, дуван за луле, дуван за жвакање, дуван за шмркање, кретек; снус (дуван у праху); замена за дуван (за немедицинску употребу); артикли за пушаче, укључујући папир за цигарете, тубе за цигарете, филтере за цигарете, кутије за дуван, кутије за цигарете, табакере и пепељаре, луле, џепне машинице за увијање цигарета, упаљаче; шибице; дувански штапићи, дувански производи за загревање, електронски уређаји и њихови делови који се користе за загревање цигарета или дувана у циљу ослобађања аеросола који садржи никотин за инхалацију; течни никотински раствори за употребу у електронским цигаретама; електронски уређаји за пушење; електронске цигарете; електронске цигарете као замена за традиционалне цигарете; електронски уређаји који садрже аеросол за инхалацију никотина; орални вапоризатори за пушаче, дувански производи и замене за дуван; артикли за пушаче електронских цигарета; делови и опрема за наведене производе из класе 34; уређаји за гашење цигарета и цигара које се загревају и дуванских штапића који се загревају; пуњиве електронске кутије за цигарете.

(210) Ж- 2020-897 (220) 12.06.2020.
(442) 30.11.2020.
(300) 34915 14.04.2020. AD.
(731) **Philip Morris Products S.A.**, Quai Jeanrenaud 3, 2000, Neuchâtel, CH
(740) Никола Клиска, адвокат "Карановић & Партнерс" ОАД, Ресавска 23, 11000, Београд
(540)

(531) 26.03.23; 26.11.03; 26.11.10
(511) 34 жичани вапоризатори за електронске цигарете и електронске уређаје за пушење; дуван, сиров или прерађен; дувански производи укључујући цигаре, цигарете, цигарилосе, дуван за увијање цигарета, дуван за луле, дуван за жвакање, дуван за шмркање, кретек; снус (дуван у праху); замена за дуван (за немедицинску употребу); артикли за пушаче, укључујући папир за цигарете, тубе за цигарете, филтере за цигарете, кутије за дуван, кутије за цигарете, табакере и пепељаре, луле, џепне машинице за увијање цигарета, упаљаче; шибице; дувански штапићи, дувански производи за загревање, електронски уређаји и њихови делови који се користе за загревање цигарета или дувана у циљу ослобађања аеросола који садржи никотин за инхалацију; течни никотински раствори за употребу у електронским цигаретама; електронски уређаји за пушење; електронске цигарете; електронске цигарете као замена за традиционалне цигарете; електронски уређаји који садрже аеросол за инхалацију никотина; орални вапоризатори за пушаче, дувански производи и замене за дуван; артикли за пушаче електронских цигарета; делови и опрема за наведене производе из класе 34; уређаји за гашење цигарета и цигара које се загревају и дуванских штапића који се загревају; пуњиве електронске кутије за цигарете.

(210) Ж- 2020-898 (220) 12.06.2020.
(442) 30.11.2020.
(300) 34917 14.04.2020. AD.
(731) **Philip Morris Products S.A.**, Quai Jeanrenaud 3, 2000, Neuchâtel, CH
(740) Никола Клиска, адвокат "Карановић & Партнерс" ОАД, Ресавска 23, 11000, Београд
(540)

(531) 26.11.03; 26.11.08; 26.11.10
(511) 34 жичани вапоризатори за електронске цигарете и електронске уређаје за пушење; дуван, сиров или прерађен; дувански производи укључујући цигаре, цигарете, цигарилосе, дуван за увијање цигарета, дуван за луле, дуван за жвакање, дуван за шмркање, кретек; снус (дуван у праху); замена за дуван (за немедицинску употребу); артикли за пушаче, укључујући папир за цигарете, тубе за цигарете, филтере за цигарете, кутије за дуван, кутије за цигарете, табакере и пепељаре, луле, џепне машинице за увијање цигарета, упаљаче; шибице; дувански штапићи, дувански производи за загревање, електронски уређаји и њихови делови који се користе за загревање цигарета или дувана у циљу ослобађања аеросола који садржи никотин за инхалацију; течни никотински раствори за употребу у електронским цигаретама; електронски уређаји за пушење; електронске цигарете; електронске цигарете

као замена за традиционалне цигарете; електронски уређаји који садрже аеросол за инхалацију никотина; орални вапоризатори за пушаче, дувански производи и замене за дуван; артикли за пушаче електронских цигарета; делови и опрема за наведене производе из класе 34; уређаји за гашење цигарета и цигара које се загревају и дуванских штапића који се загревају; пуњиве електронске кутије за цигарете.

(210) Ж- 2020-900 (220) 12.06.2020.
(442) 30.11.2020.
(300) 34916 14.04.2020. AD.
(731) **Philip Morris Products S.A.**, Quai Jeanrenaud 3, 2000, Neuchâtel, CH
(740) Никола Клиска, адвокат "Карановић & Партнерс" ОАД, Ресавска 23, 11000, Београд
(540)

(531) 26.03.23
(511) 34 жичани вапоризатори за електронске цигарете и електронске уређаје за пушење; дуван, сиров или прерађен; дувански производи укључујући цигаре, цигарете, цигарилосе, дуван за увијање цигарета, дуван за луле, дуван за жвакање, дуван за шмркање, кретек; снус (дуван у праху); замена за дуван (за немедицинску употребу); артикли за пушаче, укључујући папир за цигарете, тубе за цигарете, филтере за цигарете, кутије за дуван, кутије за цигарете, табакере и пепељаре, луле, џепне машинице за увијање цигарета, упаљаче; шибице; дувански штапићи, дувански производи за загревање, електронски уређаји и њихови делови који се користе за загревање цигарета или дувана у циљу ослобађања аеросола који садржи никотин за инхалацију; течни никотински раствори за употребу у електронским цигаретама; електронски уређаји за пушење; електронске цигарете; електронске цигарете као замена за традиционалне цигарете; електронски уређаји који садрже аеросол за инхалацију никотина; орални вапоризатори за пушаче, дувански производи и замене за дуван; артикли за пушаче електронских цигарета; делови и опрема за наведене производе из класе 34; уређаји за гашење цигарета и цигара које се загревају и дуванских штапића који се загревају; пуњиве електронске кутије за цигарете.

(210) Ж- 2020-916 (220) 16.06.2020.
(442) 30.11.2020.
(731) **BIZNET DOO**, Голубачка 1, 11050, Београд, RS
(740) Борис Стојановић, Звездарских јелки 17/10, 11050, Београд
(540)

BIZNET

(511) 9 3Д скенери; 3Д наочаре; БИОС [основни улазно/излазни системи] софтвер; ХДМИ каблови; ХД [висока резолуција] телевизори; ХД телевизори; ИП телефони; ЛЕД монитори; [ПОС] терминали; СИМ картице; УСБ адаптери; УСБ каблови; УСБ каблови за мобилне телефоне; УСБ картице; УСБ кључеви за аутоматско покретање претходно програмираних УРЛ адреса; УСБ кључеви за интернет странице; УСБ модеми; УСБ оперативни софтвер; УСБ флеш меморије у облику кредитних картица; УСБ хардвер; WAH рутери; адаптери за УСБ; адаптери за каблове; адаптери за коаксијалне каблове; адаптери за рачунарске картице; адаптери меморијских флеш картица; адаптери утикача; аларми; аларм системи; аналогно-дигитални претварачи; антене за бежичне уређаје за комуникацију; антене за телекомуникационе мреже; антенски појачивачи; антенски филтери; апарати за балансирање; апарати за даљинско управљање*; апарати за дигиталне телефонске централе; апарати за евидентирање времена и датума; апарати за емитовање, снимање, пренос или репродукцију звука, података или слике; апарати за обраду електронског плаћања; апарати за обраду података; апарати за обраду, пренос и чување информација у бази података; апарати за пренос видео записа; апарати за пренос звука; апарати за пренос и репродукцију звука или слике; апарати за пренос радио програма и радио-релејних порука; апарати за пренос сигнала; апарати за складиштење података; апарати за слање и примање факсимила; апарати за снимање звука или слике; апарати за снимање звука и слике; апарати за снимање, пренос или репродукцију звука, слике и података; апарати за снимање, пренос или репродукцију информација; апарати за снимање, пренос, обраду и репродукцију звука, слике или података; апарати за снимање, пренос, пријем, обраду или репродукцију звука, слике или података; апарати и рачунари за обраду података; електронски уређаји за обраду података; електронски уређаји за обраду слике; картице корисничког окружења за апарате за обраду података; меморијски уређаји који се користе уз апарате за обраду података; опрема за обраду података; периферна опрема за рачунаре и опрему за обраду података; програми за обраду података; програми за обраду података снимљени на машински

читљиве носаче података; рачунарски програми за обраду података; рачунарски програми и софтвер за обраду слика који се користе за мобилне телефоне; рачунарски софтвер за обраду података; регистар касе, калкулатори, опрема за обраду података, рачунари; регистар касе, рачунске машине, опрема за обраду података, рачунари; системи за обраду података; терминали за електронску обраду плаћања кредитним картицама; централна јединица за обраду података [процесор]; апликације за мобилне уређаје које се могу преузети; апликације за рачунарске софтвере које се могу преузимати; апликацијски софтвер; апликацијски софтвери за паметне телефоне; рачунарски софтвер за интеграцију апликација и база података; рачунарски софтвер за контролисање и управљање апликацијама сервера за приступ мрежи; рачунарски софтвери за блокчејн мобилне апликације и новчанике; рачунарски софтвери за развој, прављење и управање корисничким блокчејн апликацијама; рачунарски софтвери који помажу развијање блокчејн апликација; рачунарски софтвер који помаже рачунарима при ангажовању паралелних апликација и извођењу паралелних прорачуна; софтвери и апликације за мобилне уређаје; софтверске апликације за мобилне уређаје; вештачки сателити за телекомуникацију; дигитални апарати за телекомуникацију; електрични апарати за телекомуникацију; електрични кондензатори за телекомуникацијске уређаје; електрични отпорници за телекомуникацијске уређаје; електрични трансформатори за телекомуникацијске уређаје; електронски апарати за испитивање за употребу на пољу телекомуникација; електронски уређаји за телекомуникацију; конектори за телекомуникационе уређаје; микрофони за апарате за телекомуникацију; мобилни телекомуникациони уређаји; мобилни телефони [телекомуникациони уређаји]; монтажна постоља прилагођена за телекомуникацијски харвер; осигурачи за телекомуникацијске уређаје; предајни уређаји [телекомуникациони]; преспојници за телекомуникацијске уређаје; пријемници звука за телекомуникацијске уређаје; рачунарски програми за употребу у телекомуникацијама; рачунарски софтвер за употребу у области телекомуникација за омогућавање електронског преноса докумената и преноса података факсом; рачунарски софтвер и телекомуникациони апарати да би се омогућило повезивања са базама података и интернетом; рачунарски софтвер и телекомуникациони апарати, укључујући модеме, да би се омогућило повезивања са базама података и интернетом; рачунарски софтвер и телекомуникациони апарати, укључујући модеме, да би се омогућило повезивања са базама података, рачунарским мрежама, глобалним рачунарским мрежама и интернетом; рачунарски софтвер и телекомуникациони апарати, укључујући модеме, да би се омогућило повезивања са базама података, рачунарским мрежама и интернетом; рачунарски хардвер за телекомуникацију; софтвер за телекомуникације; телекомуникацијска опрема; телекомуникацијске машине и апарати; телекомуникацијске централе; телекомуникацијски апарати; телекомуникацијски апарати за дигиталне и аналогне сигнале; телекомуникацијски апарати за мобилне мреже; телекомуникацијски апарати и инструменти; телекомуникацијски каблови; телекомуникацијски мултиплексери; телекомуникацијски уређаји и апарати; телекомуникациони апарати у облику накита; телекомуникациони прекидачи; телекомуникациони преносници; торбе за мобилне телекомуникационе уређаје; уређаји за аутоматске централе за телекомуникације; хардвер за телекомуникације; апарати и инструменти за пријем и декодирање сателитског сигнала; апарати и инструменти за пријем и пренос сателитског сигнала; сателитске антене; сателитски навигациони системи; сателитски пријемници; сателитски примопредајници; сателитски процесори; сателитски тањири; сателитски телефони; сателитски уређаји за навигацију; софтвер за системе сателитске навигације; уређаји за сателитско навођење; футроле за уређаје за сателитско навођење; ауто-пуњачи за мобилне телефоне; батерије за мобилне телефоне; бежичне слушалице са микрофоном за употребу уз мобилне телефоне; врпце [пантљике] за мобилне телефоне; графички елементи за мобилне телефоне који се могу преузети са интернета; дигитални мобилни телефони; држачи за коришћење мобилног телефона без ангажовања руку; држачи за мобилне телефоне; емотикони за мобилне телефоне који се могу преузети; заштитне кутије за мобилне телефоне; звуци звона и графике за мобилне телефоне који се могу преузети; кодиране електронске картице са чипом за идентификацију одређених корисника рачунара и мобилних телефона; кожне футроле за мобилне телефоне; микрофони за коришћење мобилног телефона без ангажовања руку; мобилни пријемници података; мобилни телефони; мобилни телефони - апарати; мобилни телефони са великим типкама и бројевима за кориснике са смањеним видом или способностима; мобилни телефони са уграђеним телефаксом; мушко-женски адаптери [адаптери за каблове] за мобилне; мушко-женски адаптери [адаптери за каблове] за мобилне телефоне; навлаке за мобилне телефоне; прикључне станице за мобилне телефоне; прозирне заштитне навлаке прилагођене за мобилне телефоне; пуњачи за батерије за мобилне телефоне; рачунарски апликативни софтвер за мобилне телефоне; рачунарски софтвер за

омогућавање преноса фотографија на мобилне телефоне; слушалице за коришћење мобилног телефона без ангажовања руку; слушалице за мобилне телефоне; софтвер за електронске игре за мобилне телефоне; софтвер проширене стварности за употребу у мобилним уређајима; софтвер проширене стварности за употребу у мобилним уређајима за интеграцију електронских података са окружењима из стварног света; тастатуре за мобилне; тастатуре за мобилне телефоне; торбе и навлаке за мобилне; торбе и навлаке за мобилне телефоне; торбице за мобилне; торбице за мобилне телефоне; торбице за мобилне телефоне од тканине или текстилног материјала; траке за мобилне телефоне; уређаји за коришћење мобилних телефона без употребе руку; футроле за мобилне телефоне од коже или од имитације коже; футроле прилагођене за мобилне телефоне; хендсфри држачи за мобилне телефоне; хендсфри микрофони за мобилне телефоне; хендсфри слушалице за мобилне телефоне; чепови против прашине за утичнице мобилних; чепови против прашине за утичнице мобилних телефона; локалне рачунарске мреже [ЛАН]; оперативни софтвер за локалне мреже [ЛАН]; приступне тачке локалне мреже [ЛАН]; приступне тачке локалне мреже [ЛАН] за повезивање корисника рачунарске мреже; рачунарске картице локалне мреже [ЛАН]; рачунарске картице локалне мреже [ЛАН] за повезивање преносивих рачунарских уређаја на рачунарске мреже; држачи за телефоне у аутомобилима; електричне браве за аутомобиле; електронски кључеви за аутомобиле; навигацијски рачунари за аутомобиле; ултразвучни детектори предмета за употребу на аутомобилима; уређаји за даљинско управљање аутомобилским алармима; Етернет картице; меморијске флеш картице; опрема за читање картица; празне УСБ картице; празне картице са електронским чипом [празне паметне картице]; празне картице са интегрисаним колом [празне паметне картице]; празне меморијске картице; празне паметне картице; преносиве флеш меморијске картице; претходно снимљене меморијске картице; рачунарске плуг-ин картице; рачунарске картице за проширење; софтвери за обезбеђивање безбедних трансакција кредитним картицама; терминали за кредитне картице; уређаји за читање кредитних картица; уређаји за читање магнетно кодираних картица; факс модем картице за рачунаре; читачи УСБ картица; читачи картица; читачи картица са чипом; читачи меморијских картица; читачи меморијских флеш картица; читачи паметних картица; бесплатни софтвер; биоинформатички софтвер; интерактивни забавни софтвер за рачунаре; интерактивни рачунарски софтвер; јавно доступни софтвер за рачунаре; комјутерски софтвери за процену потребних ресурса; метрономске софтверске апликације које се могу преузети; оперативни софтвер за виртуелну приватну мрежу [ВПН]; оперативни софтвер за мрежу широког подручја [WAH]; оперативни софтвер сервера за приступ мрежи; платформе рачунарског софтвера; подаци који су снимљени и који се могу преузети, рачунарски софтвер, празни носачи података за дигитално или аналогно снимање и складиштење; помоћни рачунарски софтвери, који се могу преузети; производи из категорије рачунарског софтвера; рачунарске софтверске платформе, снимљене или даунлодоване; рачунарски алати за развој софтвера; рачунарски графички софтвер; рачунарски оперативни софтвер; рачунарски програми и рачунарски софтвер за електронску трговину хартијама од вредности; рачунарски програми и софтвер; рачунарски програми и софтвер за обраду слика; рачунарски програми [софтвер]; рачунарски софтвер; рачунарски софтвер за аутоматизацију складиштења података; рачунарски софтвер за бежично достављање садржаја; рачунарски софтвер за бежичну мрежну комуникацију; рачунарски софтвер за Глобалне позиционе системе [ГПС]; рачунарски софтвер за даљински надзор који се може преузети; рачунарски софтвер за декодирање; рачунарски софтвер за електронску трговину који омогућава корисницима да врше електронске пословне трансакције преко глобалне рачунарске мреже; рачунарски софтвер за комуникацију са корисницима ручних рачунара; рачунарски софтвер за контролисање рада аудио и видео уређаја; рачунарски софтвер за контролисање самоуслужних терминала; рачунарски софтвер за креирање заштитних зидова; рачунарски софтвер за обрађивање информација; рачунарски софтвер за омогућавање претраге података; рачунарски софтвер за организовање и прегледање дигиталних слика и фотографија; рачунарски софтвер за пословне потребе; рачунарски софтвер за прављење претраживих база података; рачунарски софтвер за пренос звучних и видео порука; рачунарски софтвер за претварање слика докумената у електронске формате; рачунарски софтвер за претраживање; рачунарски софтвер за приступ информационим каталозима који се могу преузети са глобалне рачунарске мреже; рачунарски софтвер за симулацију у две или три димензије за употребу у пројектовању и развоју индустријских производа; рачунарски софтвер за снимање, пренос, складиштење и индексирање података и докумената; рачунарски софтвер за употребу у аутоматизацији и управљању пословним процесима; рачунарски софтвер за употребу у креирању и дизајнирању веб локација; рачунарски софтвер за употребу у омогућавању приступа више корисника глобалној рачунарској информационој мрежи; рачунарски

софтвер за употребу у програмирању факс машина; рачунарски софтвер за управљање базом података; рачунарски софтвер за управљање локалним мрежама; рачунарски софтвер за усклађивање података између ручних или преносивих рачунара и рачунара домаћина; рачунарски софтвер за факс, електронску пошту, говорну пошту или размењивање порука путем интернета; рачунарски софтвер за шифровање; рачунарски софтвер - заштитни зид; рачунарски софтвери за блокчејн анализу података (класа 9); рачунарски софтвери за блокчејн међутрансфере; рачунарски софтвери за блокчејн технологију; рачунарски софтвери за блокчејн технологију и криптовалуте; рачунарски софтвери за израду финансијских модела; рачунарски софтвери за интеракцију са блокчејн платформама; рачунарски софтвери за одржавање и рад рачунарских система; рачунарски софтвери за процену трошкова; рачунарски софтвери за употребу у обради полупроводничких плочица; рачунарски софтвери за управљање активом криптовалута; рачунарски софтвери за управљање пројектима; рачунарски софтвер који се може преузети; рачунарски софтвер преузет са интернета; рачунарски софтвер, снимљени; рачунарски софтвер, фирмвер и хардвер; рачунарски хардвери и софтвери за блокчејн технологију; рачунарски хардвери и софтвери за виртуалне валуте; рачунарски хардвери и софтвери за дигиталне валуте; рачунарски хардвери и софтвери за криптовалуте; рачунарски хардвер и софтвер; рачунарски хардвер и софтвер за безбедан даљински приступ рачунару и комуникацијским мрежама; рачунарски хардвер и софтвер за постављање и конфигурацију локалних рачунарских мрежа; рачунарски хардвер и софтвер за постављање и конфигурацију мрежа широког досега; рачунарски хардвер и софтвер за управљање базом података; системи за препознавање шаблона који садрже рачунарске чипове, рачунарски харвер и софтвер; софтвер; софтвер за виртуелну реалност; софтвер за заштиту електронске поште; софтвер за заштиту приватности; софтвер за игре виртуелне реалности; софтвер за компримовање података; софтвер за комуникацију; софтвер за комуникацију за повезивање глобалних рачунарских мрежа; софтвер за комуникацију за повезивање корисника рачунарске мреже; софтвер за креирање и претварање ПДФ докумената; софтвер за креирање, омогућавање и управљање даљинским приступом и комуникацијом са локалним мрежама и глобалним мрежама; софтвер за надзор индустријског процеса; софтвер за обраду слика, графика и текстова; софтвер за оптичко препознавање знакова; софтвер за прављење интернет страница; софтвер за претрагу и сакупљање информација преко рачунарске мреже; софтвер за приступ интернету; софтвер за рачунарске игре и упутства у електронском формату који се продају заједно; софтвер за рачунарске оперативне системе; софтвер за рачунарску телефонију; софтвер за ГПС навигационе системе; софтвер за тренинг симулаторе виртуалне стварности у области контроле ваздушног саобраћаја; софтвер за услуге слање порука и електронске поште који се може преузети; софтвери за анализирање говора; софтвери за анализирање лица; софтвери за електронску пошту; софтвери за електронску пошту који се могу преузети; софтвери за израду пореских пријава; софтвери за интерфејс рачунара; софтвери за паметне телефоне; софтвери за препознавање гласа; софтвери за препознавање лица; софтвери за препознавање покрета; софтвери за препознавање слике; софтвери за размену инстант порука; софтвери за размену инстант порука који се могу преузети; софтвери за размену порука на интернету; софтвери за рачунарство у облаку који се могу преузети; софтвери за управљање документима; софтвер проширене стварности; софтвер проширене стварности за прављење мапа; уграђени оперативни софтвер; упуства за рад и употребу за рачунарски софтвер у дигиталном формату на ЦД-РОМ-овима; аутоматске телефонске централе; аутоматски бирачи телефонских бројева; бежичне слушалице за паметне телефоне; бежичне слушалице за употребу са паметним телефонима; бежични телефони; бежични телефонски апарати; видео телефони; дигитални телефони; екрани осетљиви на додир за паметне телефоне; електронске телефонске централе; електронски телефонски бирачи бројева; заштитне кутије за паметне телефоне; заштитне навлаке за паметне телефоне; заштитни филмови прилагођени за екране паметних телефона; Интернет телефони; јединице које се постављају на сто или у ауто а које у себи садрже звучнике који омогућавају да руке буду слободне при телефонском разговору; комплети за телефоне за телефонирање без ангажовања руку; комплети за хендсфри телефонирање; конференцијски телефони; навлаке за паметне телефоне; навлаке за телефонске слушалице; опрема за телефонирање слободних руку [хендс фри]; опрема за телефонске терминале; паметне наруквице које преносе податке на паметне телефоне; паметни телефон у облику ручних сатова; прикључне станице за паметне телефоне; пуњачи за телефонске батерије; радио телефони; радио-телефонски склопови; сатови који преносе податке на паметне телефоне; слушалице за телефоне; смартфони [паметни телефони]; тастатуре за паметне телефоне; телефони; телефони са микрофоном и звучником одвојеним од апарата; телефонске жице; телефонске секретарице; телефонске слушалице; телефонске централе; телефонски адаптери; телефонски апарати; телефонски преносници; телефонски пријемници;

телефонски уређаји и пријемници; терминали за радио телефоне; футроле за паметне телефоне; футроле за телефоне; футроле на преклоп за паметне телефоне; штапови за сликање селфија за употребу са паметним телефонима; штапови за сликање селфија као додатна опрема за паметне телефоне; образовни рачунарски софтвер; образовни софтвер за децу; софтвер за графичко корисничко окружење (интерфејс); софтвер за електронске игре за бежичне уређаје; софтвер за компоновање музике; софтвер за скенирање; упуства за рад и употребу за рачунарски софтвер у дигиталном формату; симулатори летења; симулатори летења за летелице; апарати за интерну комуникацију; електричне машине и инструменти за комуникацију; микрофони за комуникацијске уређаје; радио-комуникацијски уређаји са једним каналом; радио-комуникацијски уређаји са једним каналом за фиксне станице; рачунари за комуникацију; рачунарски програми за комуникацију који омогућавају корисницима да приступе подацима на банковном рачуну и да изврше банкарску трансакцију; сервери за комуникацију [рачунарски хардвер]; слушалице за комуникацију на даљину; процесори података; апарати за улаз, излаз, пренос и чување података; апарати и инструменти за пренос података; апарати и инструменти за пренос, примање и чување звука, слике и података у дигиталном и аналогном формату; апарати и инструменти за снимање, пренос или репродукцију звука, података или слике; апарати и инструменти за снимање, преношење, репродуковање или обрађивање звука, слике или података; електронске базе података снимљене на рачунарским медијима; електронске публикације [које се могу преузети] из база података или са интернета; електронске публикације [које се могу преузети] које су доступне на мрежи из базе података или са интернета; каблови за пренос података; каблови за синхронизацију података; помоћни рачунарски програми за компресију података; процесори [централна јединица за обраду података]; рачунарски чипсетови за пренос података ка и из централне процесорске јединице; уређаји за бележење података; уређаји за пренос података путем електроенергетске мреже; уређаји за складиштење података; хардвер за мрежу за чување података [НАС]; црне кутије [за снимање података]; читачи [опрема за обраду података]; електронске компоненте за картице са интегрисаним колима; идентификационе картице, кодиране; интегрисане меморијске картице; картице за УСБ прикључке; картице за персоналне рачунаре (ПЦ картице); картице за проширење за рачунаре; картице за проширење меморије; картице корисничког окружења за рачунаре; картице лојалности; картице радне меморије [РАМ]; картице са електронским колом; картице са интегрисаним колима [паметне картице]; картице са интегрисаним колима [смарт картице]; картице са микрочипом; картице са чипом; кодиране банкарске картице; кодиране дебитне картице; кодиране електронске картице са чипом; кодиране идентификационе картице; кодиране картице; кодиране картице за откључавање; кодиране картице лојалности; кодиране картице са интегрисаним електронским колима; кодиране кредитне картице; кодиране паметне картице; кодиране платне картице; кодиране поклон картице; кодиране припејд банкарске картице; кодиране припејд магнетне картице; кодиране припејд платне картице; кодиране чланске картице; магнетне идентификационе картице; магнетне кодиране поклон картице; магнетно кодиране банкарске картице; магнетно кодиране дебитне картице; магнетно кодиране картице за откључавање; магнетно кодиране картице за пренос података; магнетно кодиране кредитне картице; магнетно кодиране платне картице; меморијске картице за фотоапарате; меморијске картице [рачунарски хардвер]; контролери сувишног низа независних дискова [РАИД]; кофери за фотоапарате и фотографску опрему; криптографски кључеви који се могу даунлаудовати за примање и трошење криптовалуте; лутке за испитивање сигурности при судару возила; материјали за образовне курсеве који се могу преузети; матичне плоче; машине за кодирање кредитних картица [периферни рачунарски уређаји]; машине за фактурисање; машине и апарати за дистрибуцију или контролу електричне енергије; медији за дигитално снимање; микроталасне антене; мини рачунари; миш [рачунарска периферна опрема]; модеми; монитори за рачунаре; монитори [компјутерска опрема]; монитори [компјутерски програми]; монитори са екраном од течних кристала [ЛЦД]; монитори са светлећим [ЛЕД] диодама; мреже широког подручја; мрежни адаптери; мрежни адаптери за рачунаре; мрежни пуњачи; мрежни рутери; мрежни сервери; мушко-женски адаптери [адаптери за каблове]; мушко-женски адаптери у облику електричних адаптера; опрема за аеродромску контролу летења; оптичка влакна; оптичка влакна за пренос звука и слике; оптичка влакна у којима је могућа поларизација; паметни сатови; паметно прстење; панели са екраном од течних кристала [ЛЦД]; панели са електролуминисцентним екранима; панели са светлећим органским диодама; панели са светлећим органским диодама [ОЛЕД]; појачала аудио фреквенција; појачала видео фреквенција; поклон бонови, кодирани; празне УСБ флеш меморије; преносници електронских сигнала; преносници за кабловску телевизију; пригушивачи сигнала; прилагођени системи за видео камере;

примопредајници; програми оперативног система; пуњачи за џојстик; равни екрани; радио и телевизијске антене; радио и телевизијски апарати; радио примопредајници; радио-телеграфски склопови; радиофреквенцијске антене; радиофреквенцијски адаптери; радиофреквенцијски контролисане браве; радиофреквенцијски појачивачи; радиофреквенцијски предајници; радиофреквенцијски пријемници; радиофреквенцијски репетитори; разводна кутија [струјна]; разводна кућишта [узидне дозне][струја]; разводне кутије за струју; рачунари; рачунари за управљање подацима; рачунарска кућишта; рачунарске графике које се могу преузети; рачунарске јединице и програми за погон диска; рачунарске матичне и додатне плоче; рачунарске матичне плоче; рачунарске међумеморије; рачунарске периферије и опрема; рачунарске плоче за убрзавање; рачунарске радне станице [хардвер]; рачунарске тастатуре; рачунарски екрани; рачунарски екрани осетљиви на додир; рачунарски каблови; рачунарски кориснички приручници у електронском облику који се могу преузети; рачунарски мишеви; рачунарски монитори; рачунарски оперативни програми; рачунарски оперативни системи; рачунарски паралелни портови; рачунарски помоћни програми за одржавање рачунара; рачунарски програм за електронско издаваштво; рачунарски програм за испитивање кредитне способности; рачунарски програми за даљинско повезивање са рачунарима и рачунарским мрежама; рачунарски програми за даљинску претрагу садржаја на рачунарима и рачунарским мрежама; рачунарски програми за компилацију; рачунарски програми за коришћење интернета и Светске мреже; рачунарски програми за креирање корисничког интерфејса; рачунарски програми за обраду дигиталних музичких датотека; рачунарски програми за омогућавање контроле приступа или улаза; рачунарски програми за повезивање са удаљеним рачунарима и рачунарским мрежама; рачунарски програми за управљање документима; рачунарски програми за управљање пројектима; рачунарски програми за уређивање слика, звука и видео снимака; рачунарски програми који се користе за системе електронских каса; рачунарски програми, који се могу преузимати; рачунарски програми, снимљени; рачунарски програми чувани у дигиталном формату; рачунарски програмски пакети; рачунарски сервери; рачунарски серијски портови; рачунарски системи; рачунарски софтвер за пројектовање потпомогнуто рачунаром/производњу потпомогнуту рачунаром [ЦАД/ЦАМ]; рачунарски софтвер за рачунарске интерактивне табле; рачунарски софтвер за стварање и уређивање музике и звукова; рачунарски сталци посебно пројектовани за држање рачунара, штампача и додатне опреме; рачунарски стилуси; рачунарски терминали; рачунарски терминали за банкарске сврхе; рачунарски фирмвер; рачунарски хардвер за приступни мрежни сервер; рачунарски хардвер и фирмвер; рачунарски чипови; рачунарски чипсетови; рачунске машине; регистар касе; роботи за наставу; роботи за сигурносни надзор; роботи за телепрезентацију; рутери за рачунарске мреже; рутери регионалне рачунарске мреже [WAH]; ручни персонални рачунари; ручни рачунари; ручни телеграф; светлеће диоде са квантним тачкама [QЛЕД]; селфи штапови [ручни моноподи]; спојнице [опрема за обраду података]; спољашњи модеми; таблет лични рачунари; таблет рачунари; телевизијски апарати; телевизијски апарати који се покрећу кованицама; телевизијски декодери; телевизијски предајници; телевизијски пријемници [телевизори]; телевизори високе дефиниције; телевизори високе резолуције; телевизори за аутомобиле; телевизори са екраном од течних кристала [ЛЦД]; телевизори са органским светлећим диодама [ОЛЕД]; телевизори са светлећим диодама [ЛЕД]; телевизори ултра високе дефиниције; телевизори ултра високе дефиниције [УХД]; телеграфске жице; телеграфски апарати; унутрашњи модеми; уређаји за видео надзор; уређаји за глобално позиционирајући систем [ГПС]; уређаји за кодирање; уређаји за праћење и лоцирање за Глобалне позиционе системе [ГПС]; уређаји за пренос и пријем даљинског преноса; футроле намењене за нетбук рачунаре; футроле намењене за преносне рачунаре; хардвер за виртуелну приватну мрежу [ВПН]; хардвер за мрежу широког подручја [WAH]; читачи бар-кодова; читачи електронских књига; читачи за идентификацију путем радио фреквенције [РФИД]; широкопојасни радио пријемници; соундбар звучници; антене; апарати за пренос звука или слике; апарати за снимање, пренос или репродукцију звука; апарати за снимање, пренос или репродукцију звука или слике; апарати за снимање, пренос или репродукцију слике; апарати за снимање, пренос и репродуковање звука или слике; апарати за снимање, пренос, појачавање и репродукцију звука; апарати за снимање, чување, пренос и репродукцију звука и слике; апарати и инструменти за даљинско управљање; апарати и инструменти за електричну и електронску контролу; апарати и инструменти за контролу [надзор]; банкомати [АТМ]; бежични звучници; бежични контролери за праћење и контролисање функционисања електронских уређаја, не укључујући контролере за конзоле за игру; бежични мишеви за рачунаре; бежични периферни делови рачунара; бежични предајници; бежични пријемници; бежични рутери; бежични управљачи за даљинско надгледање и управљање функцијом и

стањем безбедносних система; бежични управљачи за даљинско надгледање и управљање функцијом и стањем других електричних, електронских и механичких уређаја или система; биометријски системи за препознавање гласа; биометријски системи идентификације; биометријски системи контроле приступа; биометријски скенери; биометријски скенери за мрежњачу ока; биометријски скенери за отисак прста; биометријски скенери за шаке; браве, електричне; браве електронске; браве за врата са механизмом отиска прста; видеорекордери за аутомобиле; видео снимци; високофреквентни делови уклопне мреже; вишефункционалне рачунарске тастатуре; водоотпорна кућишта за камере; воки-токи; графичке процесорске јединице [ГПУс]; даљински управљачи; даљински управљачи за клима уређаје; даљински управљачи за отварање и затварање врата; даљински управљачи за пројекторе; даљински управљачи за радио уређаје; даљински управљачи за стерео уређаје; даљински управљачи за телевизоре; дигитални предајници; дигитални телевизијски снимачи који се могу програмирати; ДНА чипови; екрани; екрани на додир; екрани од течних кристала [ЛЦД]; екрани од течних кристала [ЛЦД] за кућне биоскопе; екрани осетљиви на додир; екрани осетљиви на додир за личне дигиталне помоћнике [ПДА]; екрани са светлећим диодама [ЛЕД]; електорнске јединице за шифровање; електрична звона на вратима; електричне и електронске инсталације за видео надзор; електричне инсталације за даљинско управљање индустријским процесима; електричне инсталације за спречавање провала; електрични апарати глобалног позиционог система [ГПС]; Етернет адаптери; Етернет каблови; Етернет прекидачи; Етернет примопредајници; Етернет репетитори; Етернет управљачки склопови; Интернет сервери; интерфејси за рачунаре; јонизациони апарати, не за пречишћавање ваздуха или воде; купони за муштерије у електронској форми; респиратори за пречишћавање ваздуха. 35 вођење истраживачких интернет анкета о пословном управљању; давање смерница за рекламирање на интернету које се може претражити; дељење реклама за друге преко интернета; дељење реклама преко интернета; дистрибуција рекламног садржаја путем интернета; изнајмљивање огласног простора на интернет страницама; изнајмљивање огласног простора на интернету; изнајмљивање огласног простора преко интернета; изнајмљивање простора за оглашавање на интернету путем оглашавања упражњених места; индексирање интернет сајтова за комерцијалне намене или намене оглашавања; индексирање интернет страница у комерцијалне сврхе; индексирање интернет страница у рекламне сврхе; интернет маркетинг; информативне, саветодавне и консултантске услуге које се односе на пословно управљање и пословну администрацију која се пружа електронским путем или преко интернета; истраживање тржишта у вези са навикама приликом претраживања интернета и лојалности потрошача; комерцијалне информационе услуге доступне путем интернета; консултантске услуге из области интернет маркетинга; консултантске услуге у вези са пословним управљањем које се пружају преко интернета; консултације које се односе на оптимизацију софтвера за преглед интернета за промотивне продаје; обезбеђивање и изнајмљивање огласног простора на интернету; обезбеђивање простора на интернет страницама за рекламирање роба и услуга; објављивање комерцијалног именика са информацијама на интернету; оглашавање и промотивна продаја у вези са робом и услугама доступним на интернету; онлајн маркетиншке услуге повезивања оглашивача са интернет страницама; оптимизација интернет странице; оптимизација програма за преглед интернета; оптимизација саобраћаја са Интернет странице; организовање интернет аукција; организовање и спровођење аукција на интернету; организовање пословних трансакција, за друге, преко интернет продавница; организовање претплате на интернет публикације за друге; организовање претплате на интернет услуге за друге; презентација предузећа и њихових производа и услуга на интернету; презентација предузећа на интернету и другим медијима; промовисање роба и услуга за друге на интернету; промоција добара и услуга других путем оглашавања на интернет страницама; пружање информација из пословног именика путем интернета; пружање информација о производима широке потрошње преко интернета; пружање информација путем интернета везане за продају аутомобила; пружање пословних информација путем интернета; пружање пословних информација путем Интернет странице; пружање пословних и трговачких контакт информација путем интернета; пружање услуга аукције преко интернета; пружање услуга о пословном информисању преко интернета; реакламирање уметничких дела других пружањем онлајн портфолиа путем интернет странице; рекламирање аутомобила за потребе продаје путем интернета; рекламирање за друге на интернету; рекламирање и маркетиншке услуге преко интернета; рекламирање музичког садржаја других пружањем онлајн портфолиа путем интернет странице; рекламирање на интернету за потребе других лица; рекламирање пословних интернет страница; рекламирање преко интернета; рекламирање пројеката других пружањем онлајн портфолиа путем интернет странице; рекламне услуге које се пружају преко интернета; саветовање

које се односи на оптимизацију софтвера за претрагу интернета; састављање именика за обајвљивање на интернету; састављање пословних именика за потребе објављивања на интернету; састављање реклама за употребу као интернет странице; спровођење виртуалних трговачких сајмова на интернету; спровођење истраживања на интернету; услуге аукцијске продаја путем интернета; услуге аукцијске продаје преко интернета; услуге велепродаје везане за електронска издања која се могу преузимати са интернета; услуге велепродаје везане за музичке садржаје који се могу преузимати са интернета; услуге велепродаје електронских издања који се могу преузети са интернета; услуге велепродаје музичких садржаја који се могу преузимати са интернета; услуге интернет продаје звука звона који се могу преузети; услуге интернет промоције рачунарских мрежа и интернет страница; услуге истраживања тржишта у вези са навикама коришћења интернета и лојалности купаца; услуге компјутеризоване продаје на мало преко интернета; услуге компјутеризованог наручивања поклона преко интернета; услуге компјутеризованог наручивања преко интернета; услуге малопродаје везане за електронска издања која се могу преузимати са интернета; услуге малопродаје везане за музичке садржаје који се могу преузимати са интернета; услуге малопродаје електронских издања који се могу преузимати са интернета; услуге малопродаје музичких садржаја који се могу преузимати са интернета; услуге малопродаје у вези са електронским издањима која се могу преузимати са интернета; услуге малопродаје у вези са музичким садржајима који се могу преузимати са интернета; услуге наручивања преко интернета; услуге наручивања преко интернета и доставе из ресторана; услуге обраде података на интернету; услуге оглашавања и рекламних информација пружених преко интернета; услуге оглашавања на интернету; услуге онлајн малопродаје дигиталне музике која се преузима са интернета; услуге онлајн малопродаје мелодије звона које се преузимају са интернета; услуге онлајн малопродаје претходно снимљене музике и филмова који се преузимају са интернета; услуге пословне администрације за обраду продаје преко интернета; услуге продаје гардеробе преко интернет продавница; услуге продаје козметике и шминке, гардеробе и акцесоара преко интернет продавница; услуге продаје козметике и шминке преко интернет продавница; услуге продаје унапред снимљених музичких и видео садржаја који се могу преузети преко интернет продавнице; услуге рекламирања преко интернета; услуге тржишног истраживања које се односе на навике у коришћењу интернета; ажурирање и одржавање податка у рачунарским базама података; истраживање тржишта помоћу рачунарске базе података; онлајн рекламирање на рачунарској мрежи; претраживање података у рачунарским датотекама за друге; промовисање роба и услуга за друге преко глобалне рачунарске мреже; пружање информација о запошљавању путем глобалне рачунарске мреже; пружање информација о регрутовању запослених путем глобалне рачунарске мреже; пружање комерцијалних информација путем глобалне рачунарске мреже; пружање огласног простора на глобалној рачунарској мрежи; пружање пословних информација преко глобалне рачунарске мреже; пружање услуга именика пословних информација путем глобалне рачунарске мреже; пружање услуга о пословним информацијама путем глобалне рачунарске мреже; рачунарска обрада података; систематизација података у рачунарској бази података; унос и прикупљање информација у рачунарску базу података; упоређивање података у рачунарској бази података; услуге пословне администрације које се односе на обрађивање података о продаји сачињених на глобалној рачунарској мрежи; административна обрада захтева за куповину поднетих путем телефона или компјутера; административна обрада компјутеризованих захтева за куповину; компјутеризована контрола инвентара; компјутеризована обрада текста; компјутеризована припрема инвентара; компјутеризовани регистри; компјутеризовано канцеларијско управљање; компјутеризовано рачуноводство; компјутеризовано управљање пописом; компјутеризовано управљање пословним подацима; компјутеризовано управљање централним и пословним датотекама; компјутеризовано централно управљање подацима; компјутерски помогнуте услуге пружања пословних информација и пословног истраживања; компјутерско управљање подацима; организовање претплате на телематике, телефонске или компјутерске услуге за друге; прикупљање информација у компјутеризоване регистре; прикупљање информација у компјутерске базе података; прикупљање научних информација у компјутерску базу података; прикупљање орнитолошких података у компјутерску базу података; прикупљање података које се односе на услове животне средине у компјутерску базу података; прикупљање података о животној средини у компјутерску базу података; прикупљање података о пословању у компјутерску базу података; прикупљање података о токсикологији у компјутерску базу података; прикупљање правних инфомација у компјутерску базу података; сакупљање, систематизација, састављање и анализа пословних података и информација које су ускладиштене у компјутерској бази података;

систематизација информација у компјутерским базама података; уношење информација о компанији у компјутерску базу података; уношење информација у компјутер; управљање и прикупљање компјутеризованих база података; управљање компјутеризованим досијеима; управљање компјутеризованом базом података; услуге велепродаје везане за преносиве компјутере; услуге велепродаје компјутерског софтвера; услуге велепродаје компјутерског хардвера; услуге компјутеризованог вођења пословних евиденција; услуге компјутеризованог истраживања тржишта; услуге компјутеризованог пословног информисања; услуге малопродаје везане за компјутерски софтвер; услуге малопродаје које се пружају путем мрежа компјутерске комуникације; услуге малопродаје компјутерског софтвера; услуге малопродаје компјутерског хардвера; услуге онлајн велепродаје компјутерског софтвера; услуге онлајн велепродаје компјутерског хардвера; услуге онлајн велепродаје преносивих компјутера; услуге онлајн малопродаје компјутерског софтвера; услуге онлајн малопродаје компјутерског хардвера; услуге онлајн малопродаје преносивих компјутера; дељење реклама за друге путем мреже за електронску комуникацију; дељење реклама преко интенет мрежа за комуникацију; организовање и спровођење аукција и обрнутих аукција путем рачунара и телекомуникационих мрежа; пословно умрежавање; пружање информација о производима путем телекомуникационе мреже у рекламне и продајне сврхе; рекламирање преко моблиних телефонских мрежа; услуге ангажовања, запошљавања, распоређивања, систематизације и умрежавања каријера; услуге аукције омогућене путем телекомуникационе мреже; услуге каријерног умрежавања; услуге онлајн маркетинга намењене корисницима друштвених мрежа; административна обрада наруџбеница за куповину; административна обрада поруџбина за куповину у оквиру услуга које пружају фирме за наручивање путем поште; набавка уговора за куповину и продају робе и услуга; прибављање уговора за куповину и продају робе; уређење уговора, за друге, за куповину и продају робе; уређење уговора, за друге, за куповину и продају робе и услуга; услуге агенција за куповину; аутоматска обрада података; обрада електронских поруџбина; пословно саветовање у вези са обрадом података; саветовање у вези са електронском обрадом података; саветовање у вези са обрадом података; услуге електронске обраде података које се односе на информације о здраственом систему; услуге обраде података из области транспорта; консултантске услуге у вези са пословним управљањем на пољу услуга транспорта и доставе; обезбеђивање транспортне документације за друге [административни послови]; пословно управљање на пољу услуга транспорта и и доставе; услуге пословне администрације из области транспорта; услуге пословног саветовања из области транспорта и испоруке; изнајмљивање дигиталних билборда [рекламних паноа]; услуге дигиталног оглашавања; промовисање, рекламирање и маркетинг интеренет страница; спровођење интерактивних виртуалних аукција; услуга интерактивног чувања података за употребу при ризичном управљању и регулаторном усклађивању од стране осигураника и професионалаца на пољу медицине; услуге малопродаје пружене путем интерактивне телевизије; договарање претплате за услуге телекомуникација за трећа лица; преговарање и закључивање комерцијалних трансакција за трећа лица преко телекомуникацијских система; организовање и спровођење аукција и обрнутих аукција путем мобилних телефона; промоција финансијских услуга и услуга осигурања у име других лица; оглашавање и промотивна продаја у вези са робом и услугама; оглашавање и промотивна продаја услуга; консултантске услуге које се односе на управљање телефонским центрима; обављање телефонских разговора за друге; обрађивање телефонских питања у вези са рекламираном робом и услугама; обрачун телефонских трошкова; организовање и спровођење телефонских аукција; организовање и спровођење телефонских и телевизијских аукција; организовање претплате на телефонске услуге за друге; управљање центрима за телефонске позиве за друге; услуге велепродаје везане за паметне телефоне; услуге велепродаје паметних телефона; услуге велепродаје у вези са паметним телефонима; услуге јављања на телефон; услуге јављања на телефон и коришћења порука; услуге малопродаје везане за паметне телефоне; услуге малопродаје паметних телефона; услуге малопродаје у вези са паметним телефонима; услуге наручивања телефоном за друге; услуге онлајн велепродаје паметних телефона; услуге онлајн малопродаје паметних телефона; услуге података из телефонског именика; услуге придобијања потрошача, телефоном или лично; услуге телефонске добродошлице за трећа лица; услуге телефонских централа; услуге телефонског именика; услуге телефонског одговарања за одсутне претплатнике; услуге телефонског оператера; организовање претплате на телевизијске канале за друге; прикупљање статистичких података за потребе одређивања реакције публике на телевизијске и радио програме; продукција емисија телевизијске продаје; продукција програма телевизијске продаје; производња и дистрибуција радио и телевизијских реклама; производња радио и телевизијских реклама; производња телевизијских реклама; рекламирање

преко телевизије; рекламне услуге и оглашавање преко телевизије, радија или поште; услуге агенције која се бави телевизијским оглашавањем; услуге малопродаје пружене од стране продавница телевизијских уређаја; услуге оглашавања које пружају радио и телевизијске рекламне службе; консултације везане за вођење послова који се односе на стратегију, рекламирање, производњу, особље и малопродају; пословно управљање велепродајним и малопродајним аутлет центрима; пословно управљање малопродајним аутлет центрима; представљање финансијских производа из области комуникационих медија, за услуге малопродаје; управљање програмом награђивања лојалности у циљу промоције услуга ресторана и услуга малопродаје других; услуге малопродаје аудиовизуелне опреме; услуге малопродаје везане за аудио-визуелну опрему; услуге малопродаје везане за инструменте за мерење времена; услуге малопродаје везане за музичке инструменте; услуге малопродаје везане за опрему за информационе технологије; услуге малопродаје везане за паметне сатове; услуге малопродаје везане за програм стимулативног бонуса за потрошаче; услуге малопродаје везане за хардвер; услуге малопродаје и велепродаје за електричне машине и апарате; услуге малопродаје опреме за информацијске технологије; услуге малопродаје у вези са опремом за информацијске технологије; маркетиншко саветовање из области блокчејн технологије и криптовалута; пословно саветовање из области блокчејн технологије и криптовалута; прикупљање и анализа пословних података из области блокчејн технологије и криптовалуте; прикупљање података које се односе на информационе технологије; пружање пословних ифомација из области блокчејн технологије и виртуалних валута; пружање пословних иформација из области блокчејн технологије и криптовалута; пружање пословних савета из области блокчејн технологије и криптовалуте; пружање пословних савета и информација из области управљања имовином блокчејн технологије и криптовалуте; пружање саветовања из области маркетиншких активности у вези са блокчејн технологијом и криптовалутом; услуге велепродаје везане за опрему из области информационих технологија; услуге велепродаје опреме за информационе технологије; услуге велепродаје у вези са опремом за информационе технологије; услуге онлајн велепродаје опреме из области информационих технологија; услуге онлајн малопродаје опреме за информационе технологије; организовање претплате на информационе пакете за друге; пословно саветодавне и информационе услуге; организовање претплате на књиге за друге; организовање претплате на књиге, рецензије, новине или стрипове за друге; организовање претплате на медијске пакете за друге; дељење материјала за оглашавање путем електронске поште; електронска издања штампаног материјала у рекламне сврхе; електронско обрађивање података; издавање штампаног материјала који се односи на услуге оглашивања у електронском облику; организовање претплате на електронске новине за друге; организовање претплате на електронске стрипове за друге; представљање роба и услуга путем електронских средстава; прикупљање и систематизација података коришћених у електронском преносу; промоција роба и услуге других састављањем и пласирањем реклама у електронским часописима; пружање информација и саветодавних услуга које се односе на електронску трговину; пружање огласног простора у електронским медијима; рачуноводство код електронског преноса средстава; рекламирање преко електронских рекламних паноа; рекламне услуге путем електронских медија; услуге електронског управљања инвентаром; услуге онлајн велепродаје издања која се могу електронски преузимати; услуге онлајн велепродаје музичких садржаја који се могу електронски преузимати; услуге онлајн малопродаје електронских издања која се могу преузимати; услуге онлајн малопродаје музичког садржаја који се могу електронски преузимати; издавање рекламног материјала онлајн; обезбеђивање онлајн тржишта за купце и продавце роба и услуга; онлајн маркетинг; онлајн расподела маркетиншког материјала; онлајн услуге велепродаје производа са снимљеним садржајем; онлајн услуге велепродаје ручног алата за грађевинарство; пружање пословних информација из онлајн базе података; пружање услуга управљања академским курсевима који се односе на онлајн регистрацију курса; рекламирање робе и услуга онлајн продаваца путем претраживог онлајн водича; састављање онлајн пословних именика; услуге малопродаје пружене од стране онлајн продавница поклона; услуге онлајн велепродаје аудиовизуелне опреме; учествовање у онлајн аукцијама за потребе других; пружање клијентима информација које се односе на преносне рачунаре; пружање савета потрошачима у вези са производима који се односе на преносне рачунаре; услуге велепродаје преносивих рачунара; услуге велепродаје у вези са преносивим рачунарима; услуге малопродаје везане за преносиве рачунаре; услуге малопродаје преносивих рачунара; услуге малопродаје у вези са преносивим рачунарима; прикуљање података у базу података у рачунару; прикупљање и систематизација информација у бази података у рачунару; администрација продаје и планови промотивних подстицаја; оптимизација претраживача за промоцију продаје; организовање, управљање и

надзор продаје и промотивних подстицајних програма; праћење обима продаје за друге; презентација производа путем средстава комуникације, у сврху продаје на мало; промовисање продаје путем програма лојалности потрошача; промовисање продаје роба и услуга за друге додељивањем поена при куповини за употребу кредитне картице; промотивне продаје за друге путем шеме која укључује трговачке купоне са налепницама; промоција продаје за друге; пружање савете које се односи на методе и технике продаје; рекламирање продаје за друге путем корисничких картица са погодностима; организовање и спровођење аукција на телевизији; услуге телемаркетинга.

38 омогућавање приступа електронској онлајн мрежи за проналажење информација; аеронаутичке телекомуникацијске услуге; аудио, видео и мултимедијско емитовање садржаја путем интернета и других комуникацијских мрежа; аудио емитовање путем интернета; аутоматске услуге пружања података о телефонским позивима; аутоматски пренос дигиталних података путем телекомуникацијских канала; бежичне услуге приватних телефонских централа [ПБХ]; бежични електронски пренос гласовних сигнала; бежични електронски пренос гласовних сигнала, података, факсимила, слика и информација; бежични електронски пренос информација; бежични електронски пренос података; бежични електронски пренос слика; бежични електронски пренос факсова; бежични пренос података путем бежичних апликацијских протокола [WAП]; бежични пренос података путем дигиталне мобилне телефоније; бежични пренос података путем интернета; бежично емитовање; видео емитовање; видео емитовање путем интернета; видео пренос путем дигиталних мрежа; дигитални пренос података; дигитални пренос података путем интернета; дигитални пренос порука; дигитални пренос слика; дигитални трансфер података; електронска комуникација путем причаоница, линија за ћаскање интернет форума; електронска размена података смештених у базе података којима је могуће приступити путем телекомуникацијских мрежа; електронска размена порука путем линија за ћаскање, причаоница и интернет форума; електронски и дигитални пренос гласа, података, слика, сигнала и порука; електронски пренос аудио, видео и осталих података и докумената између П2П мреже; електронски пренос аудио, видео и осталих података и докумената између рачунара; електронски пренос дигиталних фотографских докумената између корисника Интернета; електронски пренос дигиталних фотографских докумената путем П2П мреже; електронски пренос докумената; електронски пренос звука, слика и других података и информација свих врста путем интернета; електронски пренос инстант порука; електронски пренос инстант порука и података; електронски пренос информација; електронски пренос и поновни пренос звука, слике, докумената, порука и података; електронски пренос и стриминг дигиталних медијских садржаја за друге путем глобалне и локалне рачунарске мреже; електронски пренос комуникације путем факса; електронски пренос наруџби; електронски пренос података; електронски пренос података и докумената; електронски пренос података и докумената међу рачунарским корисницима; електронски пренос података и докумената путем електронских уређаја; електронски пренос података и докумената путем рачунарских теминала и електронских уређаја; електронски пренос података и докумената путем рачунарских терминала; електронски пренос порука; електронски пренос порука и података; електронски пренос поште и порука; електронски пренос рачунарских програма путем интернета; електронски пренос слика; електронски пренос слика и фотографија путем глобалне рачунарске мреже; електронски пренос слика, фотографија, графичких слика и илустрација путем глобалне рачунарске мреже; електронски пренос телефакса и података за кодирање и декодирање; електронски пренос фотографија; електронски пренос шифрованих података; електронски трансфер података; електронско чување и прослеђивање порука; емитовање аудио-визуелних и мултимедијалних садржаја путем интернета; емитовање аудио-визуелних садржаја путем интернета; емитовање видео записа путем интернета и других комуникацијских мрежа; емитовање видео и аудио програма путем интернета; емитовање видео и аудио садржаја путем интернета; емитовање и пренос програма кабловске телевизије; емитовање и пренос радијских програма; емитовање и пренос телевизијских програма; емитовање и пренос телевизијских програма који се плаћају по гледању; емитовање кабловске телевизије; емитовање путем интернет протокола; изнајмљивање апарата и инструмената за телеобраду и рачунарску комуникацију; изнајмљивање мобилних телефона; изнајмљивање модема; изнајмљивање објеката за радијско и телевизијско емитовање; изнајмљивање опреме за видео конференције; изнајмљивање опреме за емитовање; изнајмљивање опреме за емитовање радио и телевизијских садржаја; изнајмљивање опреме за радијско емитовање; изнајмљивање опреме за телевизијско емитовање; изнајмљивање паметних телефона; изнајмљивање средстава за видео конференције; изнајмљивање телекомуникацијске опреме, укључујући телефонске

и факс уређаје; изнајмљивање телекомуникацијских линија; изнајмљивање телекомуникацијских објеката; изнајмљивање телекомуникацијских уређаја и инсталација; изнајмљивање телекомуникацијских уређаја и опреме која омогућава повезивање на мреже; изнајмљивање телекомуникационе опреме; изнајмљивање телефона; изнајмљивање телефонских апарата; изнајмљивање телефонских сетова, факса и остале опреме за комуникацију; изнајмљивање уређаја за пренос слика; изнајмљивање уређаја за слање порука; изнајмљивање уређаја и инструмената за комуникацију; изнајмљивање уређаја и инструмената за рачунарску комуникацију; инстант размена порука; интегрисане услуге дигиталне мреже [ИСДН]; интерактивна испорука видео записа путем дигиталних мрежа; интерактивни пренос видео записа путем дигиталних мрежа; интерактивно емитовање; интернет комуникација; интернетска испорука докумената путем глобалне рачунарске мреже; испорука персонализованих честитки другима путем електронске поште; кабловски пренос; кабловски пренос звукова, слика, сигнала и података; кабловски пренос информација; кабловски пренос података; кабловски радио пренос; кабловско емитовање радио и телевизијских програма; компјутерски потпомогнут пренос података; компјутерски потпомогнут пренос порука, података и слика; комуникација преко мреже оптичких влакана; комуникација преко рачунарских терминала; комуникација путем виртуелне приватне мреже [ВПН]; комуникација путем интерактивних говорних аутомата [ИВР]; комуникација путем рачунарских терминала, дигиталним преносом или путем сателита; комуникација путем система електронске поште; комуникације мобилним телефонима; комуникације путем електронских средстава; комуникације путем или између рачунара и рачунарских терминала; комуникације путем мултинационалних телекомуникацијских мрежа; комуникације путем рачунара; комуникацијске услуге које се пружају путем интернета; комуникацијске услуге путем рачунарских мрежа; консултантске услуге за телекомуникације; консултантске услуге које се односе на пренос података; консултантске услуге на пољу електронских комуникација; консултантске услуге на пољу телекомуникација; консултантске услуге у вези са телевизијским емитовањем; коришћење опреме за емитовање телевизијског садржаја; локалне и међународне телефонске услуге; локалне телефонске услуге; међународне телефонске комуникацијске услуге; међународне телефонске услуге; мобилне медијске услуге у виду електронског преноса забавнх медијских садржаја; мобилне радијске комуникације; мрежни пренос звукова, слика, сигнала и података; мултимедијално емитовање путем интернета; мултимедијско емитовање путем интернета и других комуникацијских мрежа; нумеричко слање порука; обезбеђење корисничког приступа глобалној рачунарској мрежи; обезбеђивање телекомуникационих веза са глобалном рачунарском мрежом; омогућавање бежичног приступа интернету за више корисника; омогућавање брзог приступа подручним мрежама и глобалној рачунарској информационој мрежи; омогућавање брзог приступа рачунарским и комуникацијским мрежама; омогућавање веза електронске комуникације; омогућавање даљинског приступа интернету; омогућавање електронског преноса података о трансакцијама на кредитним картицама и о електронском плаћању путем глобалне рачунарске мреже; омогућавање интернет приступа базама података; омогућавање корисничког приступа глобалним рачунарским мрежама и интернет страницама које садрже информације о широком распону тема; омогућавање корисничког приступа интернету [пружаоци услуга]; омогућавање корисничког приступа информацијама и информационим услугама које су доступне на интернету и на другим рачунарским мрежама; омогућавање корисничког приступа информацијама на интернету; омогућавање корисничког приступа платформама на интернету; омогућавање корисничког приступа порталима на интернету; омогућавање корисничког приступа претраживачима; омогућавање корисничког приступа рачунарским програмима на мрежама података; омогућавање приватних и безбедних електронских комуникација у реалном времену путем рачунарске мреже; омогућавање приступа базама података и информација путем глобалних рачунарских мрежа; омогућавање приступа базама података на интернету; омогућавање приступа базама података на рачунарским мрежама; омогућавање приступа већег броја корисника глобалним рачунарским информационим мрежама за пренос и ширење широке палете информација; омогућавање приступа глобалној рачунарској информационој мрежи за више корисника; омогућавање приступа глобалној рачунарској мрежи; омогућавање приступа глобалној рачунарској мрежи за више корисника; омогућавање приступа електронским информацијам, комуникацијама и платформама за трансакције на интернету; омогућавање приступа електронским комуникацијским мрежама; омогућавање приступа електронским комуникацијским мрежама, интернету и екстранетима; омогућавање приступа електронским продавницама [телекомуникације]; омогућавање приступа електронским публикацијама;

омогућавање приступа електронским страницама; омогућавање приступа електронском тржишту [порталу] на рачунарским мрежама; омогућавање приступа и изнајмљивање времена за приступ рачунарској бази података; омогућавање приступа интернет порталима који нуде програме видео програма на захтев; омогућавање приступа интернет страницама за расправе на интернету; омогућавање приступа интернет страницама на интернету или било којој другој комуникацијској мрежи; омогућавање приступа интернет страницама, пошти и информативним порталима; омогућавање приступа интернет страницама са дигиталном музиком; омогућавање приступа интернету; омогућавање приступа интернету и другим комуникацијским мрежама; омогућавање приступа интернету путем бежичних широкопојасних мрежа; омогућавање приступа интернету путем фибер оптичких широкопојасних мрежа; омогућавање приступа информацијама на интернету; омогућавање приступа информацијама на рачунарским мрежама; омогућавање приступа информацијама путем интернета; омогућавање приступа информацијама путем мрежа за размену података; омогућавање приступа линијама за ћаскање на интернету; омогућавање приступа линијама за ћаскање, причаоницама и форумима на интернету, укључујући мобилни интернет; омогућавање приступа линијама за ћаскање, причаоницама и форумима преко интернета; омогућавање приступа мултимедијалним садржајима на интернету; омогућавање приступа на захтев рачунарским програмима на мрежама података; омогућавање приступа платформама за електронску трговину на интернету; омогућавање приступа платформама и порталима на интернету; омогућавање приступа платформама на интернету; омогућавање приступа платформама на интернету за потребе размене дигиталних фотографија; омогућавање приступа платформама на интернету, као и на мобилном интернету; омогућавање приступа подацима или документима који се чувају електронски у централним датотекама за консултације на даљину; омогућавање приступа подацима на комуникацијским мрежама; омогућавање приступа подацима на рачунарским мрежама; омогућавање приступа подацима путем интернета; омогућавање приступа порталима за дељење видео садржаја; омогућавање приступа порталима на интернету; омогућавање приступа причаоницама на интернету; омогућавање приступа рачунарским базама података; омогућавање приступа рачунарским мрежама; омогућавање приступа рачунарским програмима на мрежама за размену података; омогућавање приступа телекомуникацијским каналима за услуге телешопинга; омогућавање приступа телекомуникацијским мрежама; омогућавање приступа телекомуникацијској инфраструктури за друге кориснике; омогућавање приступа форумима на интернету; омогућавање телекомуникацијских повезивања на базе података; омогућавање телекомуникацијских повезивања на интернет; омогућавање телекомуникацијских повезивања на интернет или базе података; омогућавање телекомуникацијских повезивања на интернет у кафићима; омогућавање телекомуникацијског повезивања на гобалне комуникацијске мреже или базе података; омогућавање телекомуникацијског приступа аудио садржајима који се пружају путем интернета; омогућавање телекомуникацијског приступа видео и аудио садржајима који се пружају путем онлајн услуга видеа на захтев; омогућавање телекомуникацијског приступа видео садржајима који се пружају путем интернета; омогућавање телекомуникацијског приступа телевизијским програмима који се пружају путем услуге видеа на захтев; омогућавање телекомуникацијског приступа филмским и телевизијским програмима који се пружају путем услуге видеа на захтев; онлајн пренос података; пренос аудио, видео садржаја и података путем кабловске мреже, сателита, рачунарских мрежа, телефонских линија и ИСДН линија; пренос аудио и видео садржаја путем интернета; пренос аудио и видео садржаја путем рачунарских мрежа; пренос аудио података путем интернета; пренос аудио садржаја путем интернета; пренос берзанских информација путем телекомуникацијских медија; пренос вести; пренос видео података путем интернета; пренос видео садржаја путем интернета; пренос видео садржаја, филмова, слика, текста, фотографија, игара, садржаја који су створили корисници, аудио садржаја, и информација путем интернета; пренос графике на мобилне телефоне; пренос дигиталних аудио и видео садржаја преко глобалне рачунарске мреже; пренос електронске поште; пренос електронских података; пренос електронских порука; пренос, емитовање и пријем аудио садржаја, видео садржаја, непокретнх и покретних слика, текста и података у реалном времену; пренос звука, видео записа и информација; пренос звука и визуелних записа путем мрежа; пренос звука и слика између мобилних телекомуникационих уређаја; пренос звука и слика путем интерактивних мултимедијалних мрежа; пренос звука, слике и података путем интернета; пренос звука, слике и података у виду сигнала; пренос и дистрибуција података или аудио-визуелних слика путем глбалне рачунарске мреже или интернета; пренос и дистрибуција података путем глобалне рачунарске мреже; пренос инстант порука; пренос информација; пренос информација базе података путем телекомуникацијских мрежа;

пренос информација и података путем интернета; пренос информација и података путем компјутерских мрежа; пренос информација и података путем онлајн услуга; пренос информација и података путем онлајн услуга и интернета; пренос информација и података путем рачунарских мрежа и интернета; пренос информација и слика које се односе на фармацеутске, медицинске и хигијенске производе; пренос информација на аудио-визуелном пољу; пренос информација о широком опсегу тема; пренос информација о широком опсегу тема, укључујући онлајн и преко глобалне рачунарске мреже; пренос информација путем бежичних кабловских мрежа; пренос информација путем бежичних мрежа; пренос информација путем дигиталних мрежа; пренос информација путем електронских комуникацијских мрежа; пренос информација путем интернета; пренос информација путем кабловске мреже; пренос информација путем компјутерских мрежа; пренос информација путем националних и међународних мрежа; пренос информација путем онлајн услуга; пренос информација путем оптичких телекомуникацијских мрежа; пренос информација путем рачунара који су повезани на исту телематску мрежу; пренос информација путем рачунарских мрежа; пренос информација путем саопштавања података ради подршке у доношењу одлука; пренос информација путем телефона; пренос информација, укључујући интернет странице, рачунарске програме и било које друге податке; пренос и пријем информација базе података путем телекомуникацијских мрежа; пренос и ширење информација и података путем рачунарских мрежа и интернета; пренос кабловске телевизије; пренос компјутеризованих података; пренос кратких порука; пренос кратких порука [СМС] између мобилних телекомуникационих уређаја; пренос мултимедијалног садржаја путем интернета; пренос података; пренос података, аудио, видео и мултимедијалних датотека; пренос података, аудио, видео и мултимедијалних датотека, укључујући датотеке које се могу преузимати и датотеке које се преносе стримингом преко глобалне рачунарске мреже; пренос података електронским путем; пренос података електронском поштом; пренос података, звука и слике; пренос података и гласовних датотека путем електронске поште; пренос података између умрежених компјутерских система; пренос података и информација помоћу рачунара и средстава електронске комуникације; пренос података и информација путем компјутера; пренос података кроз системе за видео комуникацију; пренос података помоћу телепринтера; пренос података, порука и информација; пренос података путем ИСДН линија; пренос података путем интернета; пренос података путем компјутера; пренос података путем компјутерских мрежа; пренос података путем онлајн услуга; пренос података путем рачунарских мрежа; пренос података путем телекомуникација; пренос података путем телекомуникационих мрежа; пренос података путем телематских мрежа; пренос података путем телефонских линија; пренос подкаст садржаја; пренос порука и слика; пренос порука и слика између мобилних телекомуникационих уређаја; пренос порука и слика помоћу рачунара; пренос порука и слика посредством рачунара; пренос порука и слика путем компјутерских мрежа; пренос порука и слика путем мобилног телефона; пренос порука, података и садржаја путем интернета и других комуникацијских мрежа; пренос порука, података и садржаја путем интернета и других рачунарских и комуникацијских мрежа; пренос порука помоћу рачунара; пренос порука путем електронских медија; пренос порука путем интернета; пренос порука путем компјутерских мрежа; пренос порука путем телефона; пренос програма кабловске телевизије; пренос програма рекламног садржаја и медијског вида комуникације рекламног саджаја путем дигиталних комуникационих мрежа; пренос рачунарских података; пренос садржаја који су створили корисцници путем интернета; пренос сигнала у виду података; пренос слика између мобилних телекомуникационих уређаја; пренос слика путем рачунара; пренос сликовног и говорног садржаја путем интернета; пренос сликовног садржаја путем интернета; пренос стримованог звука и аудиовизуелних снимака путем интернета; пренос текста; пренос текста путем интернета; пренос честитки путем интернета; пренос шифрираних комуникација; преношење текстуалног садржаја дигиталним путем; прикупљање и пренос електронских порука; припејд локалне и међуградске телефонске услуге; припејд локалне телефонске услуге; приступ и комуникацијске услуге на интернету и путем интранета; приступ комуникацијским интернет везама помоћу којих се корисник пребацује са једне интернет странице на друге локалне и глобалне интернет странице; прослеђивање порука свих врста на интернет адресе [web мессагинг]; пружање "фраме релау" услуга повезивања ради преноса података; пружање брзог приступа глобалној рачунарској информацијској мрежи; пружање брзог приступа интернету; пружање брзог приступа рачунарским мрежама; пружање вишекорисничког приступа власничкој збирци информација путем глобалних рачунарских информацијских мрежа; електронски пренос наруџби за цвећаре; пружање интернет лист сервера за пренос порука међу рачунарским корисницима; пружање информација о бежичним комуникацијама; пружање информација о емитовању кабловске телевизије;

пружање информација о телевизијском емитовању; пружање информација о телевизијском емитовању путем интернет странице; пружање информација у области телекомуникација; пружање корисничког приступа онлајн страницама које садрже информације о широком спектру тема; пружање међународних телекомуникацијских услуга; пружање обавештења путем електронске поруке везано за измене процена које могу утицати на финансијски портфолио; пружање онлајн платформи за интеракцију са осталим рачунарским корисницима у реалном времену; пружање онлајн приступа подацима; пружање онлајн услуга причаоница за пренос порука међу корисницима рачунара; пружање онлајн услуга причаоница и дискусија; пружање онлајн услуга причаоница и електронских огласних табли за пренос порука међу корисницима у области од општег интереса; пружање приступа базама података на интернету; пружање приступа глобалној компјутерској мрежи; пружање приступа електронскими базама података; пружање приступа интернет порталима; пружање приступа компјутерским, електронским и онлајн базама података; пружање приступа линијама за ћаскање, причаоницама и форумима путем мобилног интернета; пружање приступа мобилним интернет платформама; пружање приступа мобилним интернет порталима; пружање приступа огласним таблама; пружање приступа онлајн причаоницама; пружање приступа онлајн форумима; пружање приступа подацима и информацијама на интернету; пружање приступа порталима на интернету, као и на интернету на мобилном телефону; пружање приступа причаоницама; пружање приступа путем мреже података софтверу за приступ интернету; пружање приступа собама за ћаскање; пружање приступа услугама блогова, причаоница, огласних табли и дискусија; пружање средстава и опреме за одржавање видео конференција; пружање средстава и опреме за одржавање телеконференција; пружање телекомуникацијских веза за телефонске линије за помоћ и позивне центре; пружање телекомуникацијских веза за телефонске линије за ћаскање; пружање телекомуникацијских услуга за платформе електронске трговине на интернету и другим електронским медијима; пружање телекомуникационог приступа видео и аудио садржају; пружање услуга бирања везе и наменског прикључка интернету за више корисника; пружање услуга гласовне комуникације путем интернета; пружање услуга гласовних причаоница; пружање услуга електронске поште; пружање услуга електронске поште и слања инстант порука; пружање услуга електронских интернет огласнх табли за пренос порука међу рачунарским корисницима; пружање услуга за одржавање видео конференција; пружање услуга интернет форума; пружање услуга интернет форума за пренос порука, коментара и мултимедијалних садржаја међу корисницима; пружање услуга интернет форума за пренос порука међу рачунарским корисницима; пружање услуга комуникације путем радиа и мобилних телефона; пружање услуга комуникације путем радиа и мобилних телефона у добротворне сврхе; пружање услуга кратких гласовних порука [ВСМС]; пружање услуга линија за ћаскање на интернету; пружање услуга онлајн дискусије; пружање услуга онлајн причаоница; пружање услуга онлајн соба за ћаскање; пружање услуга онлајн форума; пружање услуга преноса текстуалног садржаја у реалном времену; пружање услуга приватних телефонских централа [ПБХ]; пружање услуга причаоница за пренос порука, коментара и мултимедијалних садржаја међу корисницима; пружање услуга причаоница и форума на интернету; пружање услуга причаоница на интернету за повезивање на друштвеним мрежама; пружање услуга причаоница на интернету и електронских огласних табли за пренос порука међу рачунарским корисницима; пружање услуга слања факса путем електронске поште; пружање услуга телекомуникационих канала за услуге телешопинга; пружање услуга телефонских конференција; рачунарска међукомуникација; рачунарске комуникацијске услуге; рачунарски подржан података и слика; рачунарски подржан пренос података; рачунарски подржан пренос порука; рачунарски подржан пренос слика; рачунарски пренос информација; саветовање у вези са радијским емитовањем; саветодавне и консултантске услуге које се односе на бежичне комуникације; саветодавне и консултантске услуге које се односе на бежичне комуникације и опрему за бежичне комуникације; саопштавање информација путем рачунара; саопштавање података путем електронске поште; сателитске комуникације; сателитски, кабловски и мрежни пренос звука, слике, сигнала и података; сателитски пренос; сателитски пренос звукова и слика; сателитски пренос звукова, слика, сигнала и података; сателитски пренос информација; сателитски пренос података; сателитски пренос података, звука и слике; сателитски пренос порука; сателитски пренос порука и података; сателитски пренос порука и података за навигацију у ваздуху; сателитски пренос сигнала; сателитско телевизијско емитовање; слање електронских порука; слање електронских порука путем интернет страница; слање и примање електронских порука; слање порука; слање порука путем вебсајта; слање, примање и прослеђивање електронских порука; стриминг аудио, визуелног и аудио-визуелног материјала путем глобалне рачунарске мреже; стриминг аудио садржаја; стриминг видео садржаја;

стриминг [проток] аудио и видео материјала на интернету; стриминг [проток] аудио материјала на интернету; стриминг [проток] видео материјала на интернету; стриминг [проток] података; телевизијско емитовање уз претплату; телекомуникације; телекомуникацијске и комуникацијске услуге; телекомуникацијске услуге које се пружају путем интернета, интранета и екстранета; телекомуникацијске услуге које се пружају путем интернет платформи и портала; телекомуникацијске услуге које се пружају путем оптичких, бежичних и кабловских мрежа; телекомуникацијске услуге које се пружају путем платформи и портала на интернету и других медија; телекомуникацијске услуге омогућавања приступа глобалној рачунарској мрежи за већи број корисника; телефонске комуникације; телефонске телекомуникацијске услуге које се пружају преко припејд телефонских позивних картица; телефонске услуге; телефонске услуге пружања титлова за особе оштећеног слуха; трансфер електронских података; унапред плаћене међународне телефонске услуге; управљање опремом за радио емитовање; управљање телекомуникацијском опремом; услуге аудио и видео емитовања садржаја путем интернета; услуге аудио-телеконференција; услуге аутоматске телефонске гласовне поруке; услуге бежичне гласовне поште; услуге бежичне мобилне телефоније; услуге бежичне широкопојасне комуникације; услуге бежичног дигиталног преноса порука; услуге брзог преноса података за оператере телекомуникацијских мрежа; услуге веб конференција; услуге видео, аудио и телевизијског стриминга; услуге видеоконференција; услуге видео стриминга независних филмова и кинематографских филмова путем интернета; услуге гласовног бирања; услуге говорне поште; услуге дигиталне мрежне телекомуникације; услуге дигиталног преноса; услуге дигиталног преноса аудио и видео података; услуге електронске комуникације; услуге електронске поште; услуге електронске поште и преноса путем факсимила; услуге електронске поште и сандучета; услуге електронске поште и слања порука; услуге електронске размене података [ЕДИ]; услуге електронског билтена [телекомуникационе услуге]; услуге електронског преноса порука; услуге емитовања; услуге емитовања и омогућавање телекомуникацијског приступа видео и аудио садржаја пружањем услуга видео садржаја на захтев путем интернета; услуге емитовања и омогућавање телекомуникацијског приступа фимовима и телевизијским прогамима пружањем услуга видео садржаја на захтев; услуге забране позива; услуге завршетка телефонских позива за клијенте сервисних информација; услуге интерактивне комуникације; услуге интернета и дигиталног преноса за аудио, видео или графичке податке; услуге интернетског емитовања; услуге интернетског слања порука; услуге интернет телефоније; услуге кабловске телевизије; услуге комутационих система; услуге консултација, информисања и саветовања на пољу телекомуникација; услуге међународне телефоније; услуге мобилне комуникације; услуге мобилне радио телефоније; услуге мобилне телефоније; услуге мобилних телефона; услуге мултимедијских порука [ММС]; услуге обавештавања о долазним позивима; услуге обавештавања о пропуштеним позивима; услуге одржавања мрежних конференција; услуге подкастинга; услуге преноса видео садржаја на захтев које се пружају путем нтернета; услуге преноса гласа; услуге преноса гласа путем интернет протокола [ВоИП]; услуге преноса и комуникације видео и аудио записа; услуге преноса и пријема података путем средстава за телекомуникацију; услуге преноса података и телекомуникације; услуге преноса података путем електронске мреже; услуге преноса телевизије путем интернета [ИПТВ]; услуге преноса телевизијских програма по наруџби; услуге приватних телефонских централа [ПБХ]; услуге приступања рачунарској мрежи коришћењем метро етернет технологије; услуге причаоница за друштвене мреже; услуге прослеђивања електронске поште; услуге прослеђивања преноса; услуге пружања интернетских услуга [ИСП]; услуге пружања података о позивима; услуге пружаоца интернет услуга; услуге размене веб порука; услуге рачунарске комуникације за пренос информација; услуге рачунарске телефоније; услуге сигурне електронске поште; услуге слања кратких порука [СМС]; услуге снимања позива; услуге стриминга телевизијских садржаја; услуге текстуалних порука; услуге телевизијског емитовања за мобилне телефоне; услуге телекомуникација; услуге телекомуникацијског портала; услуге телекомуникацијског приступа; услуге телекомуникационог усмеравања и повезивања; услуге телеконференција; услуге телеконференција и видеоконференција; услуге телеприсутности на конференцијама; услуге телетекста и интерактивног емитовања; услуге телефонирања преко приватних телефонских централа; услуге телефонске комуникације које се пружају за линије за помоћ и позивне центре; услуге телефонских гласовних порука; услуге телефонских централа; услуге фиксне и мобилне телефоније; услуге фокусираног емитовања видео садржаја; форуми [причаонице] на друштвеним мрежама; хостоване услуге приватних телефонских централа [ПБХ]; аудио емитовање путем интернета и других комуникацијских мрежа; видео емитовање и пренос кинематографских филмова и филмова путем интернета; видео стриминг филмова независне филмске продукције;

достава дигиталне музике путем телекомуникација; електронска достава слика и фотографија путем глобалне рачунарске мреже; електронска испорука докумената; електронска испорука кредитне документације; електронски пренос вести; електронски пренос звука, слика и других података и информација свих врста; емитовање мултимедијалних садржаја путем интернета; емитовање података; емитовање програма кабловске телевизије; емитовање програма путем глобалне рачунарске мреже; емитовање програма путем интернета; емитовање путем глобалне рачунарске мреже; емитовање радио и телевизијских програма путем кабловских или бежичних мрежа; емитовање радио и телевизијских програма путем сателита; емитовање телевизијских програма који се плаћају по гледању; емитовање телевизијских програма коришћењем телевизијских услуга видеа на захтев и плаћања по гледању; емитовање телевизијских програма путем интернета; емитовање телевизијских програма, филмова, и осталих аудио-визуелних и мултимедијалних садржаја; емитовање телевизијских програма, филмова, и осталих аудио-визуелних и мултимедијалних садржаја путем интернет протокола и комуникацијских мрежа; емитовање филмова и телевизијских програма путем услуге видео садржаја на захтев; емитовање филмова и телевизијских садржаја; емитовање филмова и телевизијских садржаја путем интернета; емитовање филмова и телевизијских садржаја путем мреже мобилне комуникације; емитовање филмова путем интернета; емитовање филмских и телевизијских садржаја или програма, укључујући на интернету, на мобилним комуникацијским мрежама и другим медијима; изнајмљивање времена приступа глобалним рачунарским мрежама; изнајмљивање времена приступа информацијама на рачунарским мрежама; изнајмљивање времена приступа рачунарским базама података; изнајмљивање времена приступа серверима база података; изнајмљивање капацитета за сателитски пренос; информације о емитовању кабловске телевизије; информације о телевизијском емитовању; информације у вези са радијским емитовањем; испорука дигиталне музике електронским преносом; истовремено телевизијско емитовање путем глобалних комуникацијских мрежа, интернета и бежичних мрежа; комуникација путем радио, телеграфског, телефонског и телевизијског преноса; комуникације путем аналогних и дигиталних рачунарских терминала; омогућавање интерактивног онлајн форума за људе оболеле од рака; пренос аудио и видео садржаја кабловским путем; пренос аудио и видео садржаја путем ИСДН линија; пренос аудио и видео садржаја путем сателита; пренос аудио података; пренос аудио садржаја; пренос вести и информација о тренутним догађајима; пренос видео података; пренос видео порука; пренос видео садржаја; пренос видео садржаја на захтев; пренос дигиталне музике; пренос дигиталних датотека; пренос дигиталних информација; пренос, емитовање и пријем аудио садржаја, видео садржаја, непокретних и покретних слика, текста и података; пренос звука и слике путем сателита; пренос звука и слике путем сателита или интерактивних мултимедијских мрежа; пренос звучних сигнала; пренос информација путем радија; пренос информација путем телематских мрежа; пренос кодираних порука; пренос радијских и телевизијских програма путем сателита; пренос телевизијских програма који се плаћају по гледању; пренос телевизијског садржаја; пренос филмова; пренос филмова путем интернета; преношење вести агенцијама за објављивање вести; пружање интерактивног онлјан форума за потребе пружања емоционалне подршке пацијентима оболелим од рака и њиховим породицама; пружање информација о радијском емитовању; пружање услуга онлајн преноса путем факса; радијско емитовање путем интернета; телевизијски пренос; услуге радијске, телефонске и телеграфске комуникације; услуге радијског, телевизијског и кабловског емитовања; широкопојасна радијска комуникација; шифровани електронски пренос и испорука сачуваних података; емитовање телевизијских програма; пренос телевизијских програма.

---

(210) Ж- 2020-1064 (220) 30.06.2020.
(442) 30.11.2020.
(731) **Jaffa d.o.o. Crvenka**, Маршала Тита 245, Црвенка, RS
(740) Реља Мирков, адвокат, Патријарха Јоаникија 14, Београд, 11000
(540)

(531) 27.05.02; 27.05.03; 29.01.01; 29.01.06
(591) бела, црвена.
(511) 30 кафа, чај, какао и замена кафе; пиринач, тестенина и резанци; тапиока и саго; брашно и производи од житарица; хлеб и пецива; чоколада; сладоледи, сорбеи и други јестиви лед; шећер, мед, меласа; квасац, прашак за пециво; со, додаци јелима, зачини, конзервисано зачинско биље; сирће, сосови и други додаци јелу; лед [замрзнута вода].

(210) Ж- 2020-1092 (220) 03.07.2020.
(442) 30.11.2020.
(300) 35001 20.05.2020. AD.
(731) **Philip Morris Products S.A.**, Quai Jeanrenaud 3, 2000, Neuchâtel, CH
(740) Никола Клиска, адвокат "Карановић & Партнерс" ОАД, Ресавска 23, 11000, Београд
(540)

VEEV VAPING MADE RIGHT

(511) 34 жичани вапоризатори за електронске цигарете и електронске уређаје за пушење; дуван, сиров или прерађен; дувански производи укључујући цигаре, цигарете, цигарилосе, дуван за увијање цигарета, дуван за луле, дуван за жвакање, дуван за шмркање, кретек; снус (дуван у праху); замена за дуван (за немедицинску употребу); артикли за пушаче, укључујући папир за цигарете, тубе за цигарете, филтере за цигарете, кутије за дуван, кутије за цигарете, табакере и пепељаре, луле, џепне машинице за увијање цигарета, упаљаче; шибице; дувански штапићи, дувански производи за загревање, електронски уређаји и њихови делови који се користе за загревање цигарета или дувана у циљу ослобађања аеросола који садржи никотин за инхалацију; течни никотински раствори за употребу у електронским цигаретама; електронски уређаји за пушење; електронске цигарете; електронске цигарете као замена за традиционалне цигарете; електронски уређаји који садрже аеросол за инхалацију никотина; орални вапоризатори за пушаче, дувански производи и замене за дуван; артикли за пушаче електронских цигарета; делови и опрема за наведене производе из класе 34; уређаји за гашење цигарета и цигара које се загревају и дуванских штапића који се загревају; пуњиве електронске кутије за цигарете.

(210) Ж- 2020-1114 (220) 07.07.2020.
(442) 30.11.2020.
(300) 34715 23.01.2020. AD.
(731) **Philip Morris Products S.A.**, Quai Jeanrenaud 3, 2000, Neuchâtel, CH
(740) Никола Клиска, адвокат "Карановић & Партнерс" ОАД, Ресавска 23, 11000, Београд
(540)

VEEV BRIGHT BLEND

(511) 34 жичани вапоризатори за електронске цигарете и електронске уређаје за пушење; дуван, сиров или прерађен; дувански производи укључујући цигаре, цигарете, цигарилосе, дуван за увијање цигарета, дуван за луле, дуван за жвакање, дуван за шмркање, кретек; снус (дуван у праху); замена за дуван (за немедицинску употребу); артикли за пушаче, укључујући папир за цигарете, тубе за цигарете, филтере за цигарете, кутије за дуван, кутије за цигарете, табакере и пепељаре, луле, џепне машинице за увијање цигарета, упаљаче; шибице; дувански штапићи, дувански производи за загревање, електронски уређаји и њихови делови који се користе за загревање цигарета или дувана у циљу ослобађања аеросола који садржи никотин за инхалацију; течни никотински раствори за употребу у електронским цигаретама; електронски уређаји за пушење; електронске цигарете; електронске цигарете као замена за традиционалне цигарете; електронски уређаји који садрже аеросол за инхалацију никотина; орални вапоризатори за пушаче, дувански производи и замене за дуван; артикли за пушаче електронских цигарета; делови и опрема за наведене производе из класе 34; уређаји за гашење цигарета и цигара које се загревају и дуванских штапића који се загревају; пуњиве електронске кутије за цигарете.

(210) Ж- 2020-1115 (220) 07.07.2020.
(442) 30.11.2020.
(300) 34710 22.01.2020. AD.
(731) **Philip Morris Products S.A.**, Quai Jeanrenaud 3, 2000, Neuchâtel, CH
(740) Никола Клиска, адвокат "Карановић & Партнерс" ОАД, Ресавска 23, 11000, Београд
(540)

CLASSIC AUBURN

(511) 34 жичани вапоризатори за електронске цигарете и електронске уређаје за пушење; дуван, сиров или прерађен; дувански производи укључујући цигаре, цигарете, цигарилосе, дуван за увијање цигарета, дуван за луле, дуван за жвакање, дуван за шмркање, кретек; снус (дуван у праху); замена за дуван (за немедицинску употребу); артикли за пушаче, укључујући папир за цигарете, тубе за цигарете, филтере за цигарете, кутије за дуван, кутије за цигарете, табакере и пепељаре, луле, џепне машинице за увијање цигарета, упаљаче; шибице; дувански штапићи, дувански производи за загревање, електронски уређаји и њихови делови који се користе за загревање цигарета или дувана у циљу ослобађања аеросола који садржи никотин за инхалацију; течни никотински раствори за употребу у електронским цигаретама; електронски уређаји за пушење; електронске цигарете; електронске цигарете као замена за традиционалне цигарете; електронски уређаји који садрже аеросол за инхалацију никотина; орални вапоризатори за пушаче, дувански производи и замене за дуван; артикли за пушаче електронских цигарета; делови и опрема за наведене производе из класе 34; уређаји за гашење цигарета и цигара које се загревају и дуванских штапића који се загревају; пуњиве електронске кутије за цигарете.

(210) Ж- 2020-1180 (220) 15.07.2020.
(442) 30.11.2020.
(731) **RUBIN AD KRUŠEVAC**, Цара Лазара 291, 37000, Крушевац, RS
(740) Адвокат Драгољуб Ћосовић, Андре Николића 3, 11040, Београд
(540)

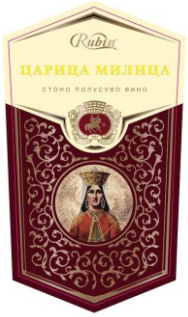

(531) 02.01.20; 02.03.01; 02.03.04; 24.01.05; 24.01.17; 25.01.15; 25.01.25; 25.05.02; 28.05.00; 29.01.15
(591) беж, бордо, златна, браон, црна, љубичаста.
(511) 16 хартија, картон; штампане ствари; етикете и налепнице за вино; билборди, штампани каталози и маркетиншки материјал за вино.
33 вино.
35 оглашавање; укључујући све облике промоција и рекламних кампања; вођење послова; пословно управљање; канцеларијски послови, маркетиншки послови; услуге промета, трговине на велико и мало вином.

(210) Ж- 2020-1181 (220) 15.07.2020.
(442) 30.11.2020.
(731) **RUBIN AD KRUŠEVAC**, Цара Лазара 291, 37000, Крушевац, RS
(740) Адвокат Драгољуб Ћосовић, Андре Николића 3, 11040, Београд
(540)

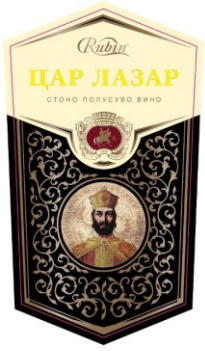

(531) 02.01.01; 02.01.04; 02.01.20; 24.01.05; 24.01.17; 25.01.15; 25.01.25; 25.05.02; 28.05.00; 29.01.15
(591) црна, златна, жута, љубичаста, бордо, браон, беж, бела.
(511) 16 хартија, картон; штампане ствари; етикете и налепнице за вино; билборди, штампани каталози и маркетиншки материјал за вино.
33 вино.
35 оглашавање; укључујући све облике промоција и рекламних кампања; вођење послова; пословно управљање; канцеларијски послови, маркетиншки послови; услуге промета, трговине на велико и мало вином.

(210) Ж- 2020-1182 (220) 15.07.2020.
(442) 30.11.2020.
(731) **RUBIN AD KRUŠEVAC**, Цара Лазара 291, 37000, Крушевац, RS
(740) Адвокат Драгољуб Ћосовић, Андре Николића 3, 11040, Београд
(540)

(531) 02.01.20; 05.07.10; 06.19.16; 24.01.05; 24.01.17; 25.01.15; 25.01.25; 25.05.02; 27.05.02; 29.01.15
(591) црвена, жута, златна, бела, црна, браон, бордо, љубичаста.
(511) 16 хартија, картон; штампане ствари; етикете и налепнице за вино; билборди, штампани каталози и маркетиншки материјал за вино.
33 вино.
35 оглашавање; укључујући све облике промоција и рекламних кампања; вођење послова; пословно управљање; канцеларијски послови, маркетиншки послови; услуге промета, трговине на велико и мало вином.

(210) Ж- 2020-1183 (220) 15.07.2020.
(442) 30.11.2020.
(731) **RUBIN AD KRUŠEVAC**, Cara Lazara 291, 37000, Kruševac, RS
(740) Адвокат Драгољуб Ћосовић, Андре Николића 3, 11040, Београд
(540)

(531) 02.01.20; 06.19.07; 06.19.16; 24.01.05; 24.01.17; 25.05.02; 25.07.07; 27.05.13
(591) црна, светло сива.
(511) 16 хартија, картон; штампане ствари; етикете и налепнице за вино; билборди, штампани каталози и маркетиншки материјал за вино.
33 вино.
35 оглашавање; укључујући све облике промоција и рекламних кампања; вођење послова; пословно управљање; канцеларијски послови, маркетиншки послови; услуге промета, трговине на велико и мало вином.

(210) Ж- 2020-1246 (220) 27.07.2020.
(442) 30.11.2020.
(731) **Intercontinental Great Brands LLC**, 100 Deforest Avenue , East Hanover NJ 07936, US
(740) Живко Мијатовић & Партнерс д.о.о. Београд, Студентски трг 4, 11000, Београд
(540)

(531) 01.15.09; 25.12.01; 26.04.03; 26.04.18; 26.04.22; 27.05.21; 27.05.24; 29.01.04; 29.01.06
(591) плава, светло плава, тамно плава, бела.
(511) 5 медицински кондиторски производи.
30 немедицински кондиторски производи, чоколада, слаткиши од чоколаде, слаткиши од шећера, смрзнути слаткиши, сладолед, сладолед на воденој основи, смрзнути десерти, десерти, расхлађени десерти, колачи, бисквити, пекарски производи, колач од сира, крофне, вафел производи, бомбоне, слаткиши, жвакаћа гума; кекс; брауни колачи; наполитанке; чоколадни намази; смрзнути јогурт; расхлађени десерти; тесто, полупрерађен производ; препарати од житарица; житарице за доручак; кокице; шербет; мед; пудинг; грицкалице у облику кокица и прженог кукуруза; грицкалице на бази кукуруза, пиринча, јечма, ражи или пецива.

(210) Ж- 2020-1273 (220) 30.07.2020.
(442) 30.11.2020.
(731) **Владан Николић**, Хуга Бадалића 5/33, 24000, Суботица, RS
(740) Адвокат Никола Митровић, Браће Радић 22/3, 24000, Суботица
(540)

PRINCEZA

(511) 33 алкохолна пића; алкохолна пића, изузев пива; алкохолна пића која садрже воће; алкохолне мешавине за коктеле; алкохолни воћни коктели; алкохолни екстракти; алкохолни напици од воћа; алкохолни препарати за прављење напитака; амерички виски; аперитиви; аперитиви на бази вина; аперитиви на бази дестилованих алкохолних пића; аперитиви на бази жестоких пића; аперитивна вина; апсинт; армањак; биљни ликери; битери [горка алкохолна пића]; бренди; бренди од трешања; бурбон; вино; виски; водка; воћни екстракти, алкохолни; воћни ликери; горка алкохолна пића - битери; горки алкохолни аперитиви; готови алкохолни коктели; десертна вина; дестилована алкохолна пића на бази житарица; дестилована жестока пића; дестилована пића; дигестиви [ликери и жестока пића]; екстракти жестоких алкохолних пића; жестока алкохолна пића [дестилована]; жестока пића; жестока пића с укусима [алкохолна пића]; јабуковача; киршч, вишњевача; коктели; коњак; крем ликери; крушковача; кувано вино; ликери; ликер који садржи биљне екстракте; медовина; мескал; рум; сангрија; скоч; текила; узо; џин; шампањац; шери.

(210) Ж- 2020-1316 (220) 06.08.2020.
(442) 30.11.2020.
(731) **The Coca-Cola Company**, One Coca-Cola Plaza, Atlanta, Georgia 30313, US
(740) Живко Мијатовић & Партнерс д.о.о. Београд, Студентски трг 4, 11000, Београд
(540)

(531) 27.05.03; 27.05.13; 27.05.19; 29.01.02; 29.01.03
(591) зелена, жута.
(511) 33 алкохолна пића, изузев пива; алкохолни препарати за прављење напитака; алкохолна газирана вода.

(210) Ж- 2020-1330 (220) 10.08.2020.
(442) 30.11.2020.
(731) **Саша Тричковић**, Булевар Светог цара Константина 82-86, 18000, Ниш, RS
(540)

(531) 04.05.03; 27.05.01; 27.05.10; 29.01.01; 29.01.08
(591) crvena> C 0, M 100, Y100, KO siva> C 0, M 0, YO, K80

(511) 5 ин витро дијагностички препарати за медицинске потребе; реагенси за клиничку дијагностику; дијагностички реагенси за ветеринарске потребе; медицинске дијагностичке траке за испитивање; тест траке за анализу урина за потребе медицинског тестирања; универзална дезинфекциона средства; препарати за дезинфекцију руку; средства за дезинфекцију за прање руку; средства за дезинфекцију за санитарне потребе; средства за дезинфекцију за употребу у домаћинству.
10 ветеринарски апарати и инструменти; дијагностички апарати за медицинску употребу.
35 административна обрада захтева за куповину поднетих путем телефона или компјутера; административна обрада наруџбеница за куповину; дељење реклама преко интенет мрежа за комуникацију; дељење рекламних материјала и материјала за оглашавање [флајера, брошура, летака и узорака]; директан маркетинг; дистрибуција узорака; позиционирање бренда; преговарање везано за уговоре о куповини и продаји робе; управљање односима с купцима; управљање пореском документацијом; управљање пословним информацијама; управљање пословним пројектима; управљање пословном документацијом; управљање продајом; управљање трошковима; управљање трошковима у здравству; услуге велепродаје везане за апарате из области медицине; услуге велепродаје везане за ветеринарске инструменте; услуге велепродаје везане за медицинске инструменте; услуге велепродаје ветеринарских инструмената; услуге велепродаје медицинских инструмената; услуге велепродаје медицинских уређаја; услуге велепродаје у вези са ветеринарским инструментима; услуге велепродаје у вези са ветеринарским уређајима; услуге велепродаје у вези са медицинским инструментима; услуге велепродаје у вези са медицинским уређајима; услуге малопродаје везане за ветеринарске инструменте; услуге малопродаје везане за ветеринарске уређаје; услуге малопродаје везане за медицинске инструменте; услуге малопродаје везане за медицинске уређаје; услуге малопродаје ветеринарских инструмената; услуге малопродаје ветеринарских уређаја; услуге малопродаје медицинских инструмената; услуге малопродаје медицинских уређаја; услуге малопродаје у вези са ветеринарским инструментима; услуге малопродаје у вези са ветеринарским уређајима; услуге малопродаје у вези са медицинским апаратима; услуге малопродаје у вези са медицинским инструментима; услуге промоције извоза; услуге рекламирања ради подизања свести јавности о медицинским питањима; фактурисање.

(210) Ж- 2020-1332 (220) 10.08.2020.
(442) 30.11.2020.
(731) **Димитрије Саратлић**, Гандијева 66, 11070, Београд, RS
(540)

(531) 05.05.20; 05.05.21; 05.07.04; 26.13.25; 29.01.01
(591) црвена.
(511) 31 кукуруз; пољопривредни производи; семе за пољопривредне потребе.
41 вођење конференција; издавање брошура; издавање и уређивање штампаног материјала; издавање проспеката; мултимедијално издавање штампаног материјала; објављивање летака; пружање услуге оспособљавања у области пољопривреде, хортикултуре и шумарства.
42 истраживања у области пољопривреде.

(210) Ж- 2020-1334 (220) 10.08.2020.
(442) 30.11.2020.
(731) **Cerebequity Holdings Ltd.** , Global Gateway 8, Rue de la Perle, Providence, Mahe, SC
(740) "Карановић & Партнерс" о.а.д., Ресавска 23, 11000, Београд
(540)

Warburg Pincus

(511) 36 Посредовање при позајмљивању; позајмљивање уз заложно обезбеђење; услуге финансирања; финансирање зајмова; зајмови уз заложно обезбеђење; финансирање зајмова уз заложно обезбеђење; обезбеђивање финансијских зајмова уз заложно обезбеђење.

(210) Ж- 2020-1335 (220) 10.08.2020.
(442) 30.11.2020.
(731) **Сања Шовран**, Коче Капетана 14, 11000, Београд, RS
(540)

(531) 01.15.23; 05.05.20; 26.01.03; 26.02.05; 26.07.01; 26.13.25; 27.05.01; 27.05.10; 29.01.13
(591) бордо, наранџасто-жута, тамно браон.
(511) 35 помоћ у пословном управљању; обавештења о пословима; услуге агенција за пружање пословних информација; анализе цена и трошкова; ревизија пословања; пословно управљање и организационо саветовање; консултације у вези са избором особља; консултације у пословном управљању; стручне услуге о пословној ефикасности; истраживање тржишта; пословне процене; пословна испитивања; консултације у вези са пословним организовањем; пословна истраживања; саветодавне услуге у пословном управљању; маркетиншка истраживања; компјутерско управљање подацима; професионалне пословне консултације; економске прогнозе; информатион пружање пословних информација; испитивање јавног мњења; припрема платних листи; проналажење особља; услуге набавке за трећа лица [куповина производа и услуга за друге пословне субјекте]; услуге поређења цена; услуге подуговарања, аутсорсинг [помоћ у пословању]; фактурисање; прикупљање статистичких података; маркетинг; пружање комерцијалних и пословних контакт информација; услуге посредовања у трговини; пословно управљање за независне пружаоце услуга; преговарање и закључивање пословних трансакција за трећа лица; услуге управљања пословним пројектима за грађевинске пројекте; пословно управљање програмима рефундирања за друге; пословно управљање програмима за надокнаду за друге; услуге пословног посредовања које се односе на повезивање потенцијалних приватних улагача са предузетницима којима су потребна финансијска средства; преговарање о пословним уговорима за друге; услуге праћења конкуренције; услуге праћења тржишта; финансијска ревизија; привремено пословно управљање; административна помоћ при одговарању на позиве за подношење понуда; услуге корпоративне комуникације; услуге комерцијалног лобирања.
41 учење на даљину; образовне услуге; услуге пружања обуке; организовање и вођење конференција; организовање и вођење конгреса; пружање услуга у области образовања; испити из области образовања; практична настава [обука путем демонстрације]; припрема и вођење семинара; припрема и вођење симпозијума; организовање и вођење радионица [обука]; превођење; обука [тренирање]; услуге преводиоца; подучавање; пренос знања и искуства [обучавање].
42 архитектонске услуге; саветовање из области архитектуре; грађевинско пројектовање; дизајн ентеријера [уређење унутрашњег простора]; услуге индустријског дизајна; вођење студија техничког пројектовања; инжењерске услуге; урбанистичко планирање.
45 услуге припреме правних докумената; правно управљање дозволама; правне услуге у вези са преговарањем о уговорима за друге; правне услуге у одговарању на позиве за подношење понуда.

(210) Ж- 2020-1336 (220) 10.08.2020.
(442) 30.11.2020.
(731) **Дејан Ивановић**, 12. Пешадијски пук 3/14, 37000, Крушевац, RS
(740) Небојша М. Јанковић, адвокат, Војводе Степе 596, 11000, Београд
(540)

(531) 01.03.01; 01.03.02; 01.03.10; 01.15.24; 26.01.13; 26.01.20; 26.07.05; 27.05.24; 29.01.14
(591) жута, црна, бела, плава.
(511) 29 конзервирано месо, риба, поврће и воће; конзервисана риба; месо, риба, живина и дивљач.
31 живе рибе за људксу исхрану; риба, жива; туна, жива.

(210) Ж- 2020-1341 (220) 11.08.2020.
(442) 30.11.2020.
(731) **НН-Тел д.о.о.**, Љубице Раваси 29, 21000, Нови Сад, RS
(540)

Vaša slatka navika

(511) 30 беле чоколаде; горко-слатка чоколада; кондиторски производи од чоколаде; млечна чоколада; переце преливене чоколадом; пуњене чоколаде; пуњене чоколадице; црне чоколаде; чоколада; чоколадне табле; чоколадни десерти; чоколадни производи; колачи од бисквита; слатки бисквити; кекс; пти-бер кекс; вафел производи; пралине.

(210) Ж- 2020-1354 (220) 14.08.2020.
(442) 30.11.2020.
(731) **Зоран М Павловић**, Панте Срећковића 25 / стан бр. 7, 11050, Београд, RS
(540)

PC-Fit

(511) 41 вођење конвенција; вођење конгреса; вођење конференција; вођење курсева учења на даљину; вођење образовних курсева; вођење образовних семинара; вођење обука; вођење радионица за обуку; вођење радионица и семинара; вођење радионица и семинара на тему личне свести; вођење радионица и семинара на тему самосвести; вођење семинара; вођење семинара за обуку; вођење симпозијума; вођење часова фитнеса; здравствена и фитнес обука; издавање брошура; издавање електронских књига и он-лајн периодичних часописа; издавање електронских књига и он-лајн часописа; издавање електронских онлајн периодичних издања; издавање електронских публикација; издавање електронских часописа. издавање журнала; издавање и уређивање књига; издавање и уређивање магазина; издавање и уређивање штампаног материјала; издавање књига; издавање научних магазина; издавање штампаног материјала и текстова, осим рекламних текстова; издавање штампаног материјала, и у електронском формату, осим у рекламне сврхе; издавање штампаног материјала, осим рекламних текстова; издавање штампаног материјала у електронском формату; издавање штампаног материјала у електронском формату на интернету; консултантске услуге које се односе на образовање и обуку; консултантске услуге које се односе на образовање и обуку руководства и особља; консултантске услуге које се односе на обуку; консултантске услуге које се односе на обуку и усавршавање; консултантске услуге које се односе на обуку, усавршавање и образовање; консултовање у вези са стручним оспособљавањем;

---

(210) Ж- 2020-1373 (220) 18.08.2020.
(442) 30.11.2020.
(300) 34802 03.03.2020. AD.
(731) **Philip Morris Products S.A.**, Quai Jeanrenaud 3, 2000, Neuchâtel, CH
(740) Никола Клиска, адвокат "Карановић & Партнерс" о.а.д., Ресавска 23, 11000, Београд
(540)

SELECTED FIELDS

(511) 34 дуван, сиров или прерађен; дувански производи; цигаре, цигарете, цигарилосе, дуван за увијање цигарета, дуван за луле, дуван за жвакање, дуван за шмркање, кретек; снус (дуван у праху); замена за дуван (за немедицинску употребу); електронске цигарете; дувански производи за загревање, електронски уређаји и њихови делови који се користе за загревање цигарета или дувана у циљу ослобађања аеросола који садржи никотин за инхалацију; течни никотински раствори за употребу у електронским цигаретама; артикли за пушаче, папир за цигарете, тубе за цигарете, филтере за цигарете, кутије за дуван, кутије за цигарете, табакере и пепељаре, луле, џепне машинице за увијање цигарета, упаљаче; шибице.

---

(210) Ж- 2020-1384 (220) 19.08.2020.
(442) 30.11.2020.
(731) **British American Tobacco (Brands) Inc.**, 251 Little Falls Drive, Suite 100 , Wilmington, DE 19808-1674 , US
(740) Живко Мијатовић & Партнерс д.о.о. Београд, Студентски трг 4, 11000, Београд
(540)

LUCKY STRIKE CHANGE

(511) 34 цигарете; дуван, сиров или прерађен; резани дуван; дуван за луле; производи од дувана; замене за дуван (које нису за употребу у медицини); цигаре; цигарилоси; упаљачи за цигарете; упаљачи за цигаре; шибице; производи за пушаче; папир за цигарете; тубе за цигарете; филтери за цигарете; џепне машинице за мотање цигарета; ручне машинице за пуњење папирних туба дуваном; електронске цигарете; течност за електронске цигарете; производи од дувана који се загревају.

---

(210) Ж- 2020-1400 (220) 19.08.2020.
(442) 30.11.2020.
(731) **THE FUN & FIT COMPANY d.o.o. Beograd**, Батајнички пут 12, 11080, Земун, RS
(540)

JUMBO

(531) 26.04.02; 26.04.22; 27.05.17; 29.01.01; 29.01.06
(591) бела и црвена
(511) 29 конзервисано, замрзнуто, сушено и кувано воће и поврће.
30 кафа; чај; какао и замена кафе; пиринач; тестенина и резанци; тапиока и саго; брашно и производи од житарица; хлеб, пецива и кондиторски производи; чоколада; сладоледи; сорбеи и други јестиви лед; шећер; мед; меласа; со; додаци јелима; зачини; конзервисано зачинско биље; сирће; сосови и други додаци јелу.
31 сирови и непрерађени пољопривредни, аквакултурни, хортикултурни и шумарски производи; сирово и непрерађено зрневље и семе; свеже воће и поврће; свеже зачинско биље; природне биљке и цвеће; цветне луковице; саднице и семе за садњу; живе животиње; храна и пиће за животиње; слад.

(210) Ж- 2020-1403 (220) 20.08.2020.
(442) 30.11.2020.
(731) **British American Tobacco (Brands) Inc.**, 251 Little Falls Drive, Suite 100 , Wilmington DE 19808-1674 , US
(740) Живко Мијатовић & Партнерс д.о.о. Београд, Студентски трг 4, 11000, Београд
(540)

(531) 01.05.01; 25.07.20; 26.04.02; 26.04.12; 26.04.13; 26.04.22; 26.11.12; 27.01.12; 27.05.12; 27.05.17; 29.01.03; 29.01.06
(591) светло сива, тамно сива, светло зелена, тамно зелена.
(511) 34 цигарете; дуван, сиров или прерађен; резани дуван; дуван за луле; производи од дувана; замене за дуван (које нису за употребу у медицини); цигаре; цигарилоси; упаљачи за цигарете; упаљачи за цигаре; шибице; производи за пушаче; папир за цигарете; тубе за цигарете; филтери за цигарете; џепне машинице за мотање цигарета; ручне машинице за пуњење папирних туба дуваном; електронске цигарете; течност за електронске цигарете; производи од дувана који се загревају.

(210) Ж- 2020-1415 (220) 21.08.2020.
(442) 30.11.2020.
(731) **VASNIA TRADING LIMITED** , 13 Karaiskakis Street, P.C. 3032 Limassol , CY
(740) Адвокат Ђанић Борислав , Васе Стајића 14, 24000 Суботица
(540)

SIMEX TOP PELINKOVAC

(511) 33 алкохолна пића, изузев пива.

(210) Ж- 2020-1425 (220) 25.08.2020.
(442) 30.11.2020.
(731) **MOMENT MARKET D.O.O. Београд-Врачар**, Шуматовачка 99, Београд, RS
(740) Адвокат Стефан Петковић, Професора Васића 31, 11000 Београд
(540)

(531) 26.04.07; 26.04.19; 26.04.22; 26.11.08; 27.01.06; 27.01.25; 27.05.09; 29.01.03; 29.01.05; 29.01.06
(591) љубичаста, бела, жута и светло наранџаста
(511) 35 оглашавање; вођење послова; пословно управљање; канцеларијски послови.

(210) Ж- 2020-1440 (220) 26.08.2020.
(442) 30.11.2020.
(731) **ТГК д.о.о.**, Кужељева 8/5, 32000 Чачак, RS
(540)

(531) 18.04.02; 26.03.05; 26.03.07; 26.03.16; 26.03.18; 29.01.02; 29.01.04
(591) жута, тамно плава
(511) 29 конзервирано месо, рибе, воће и поврће, конзервиране маслине, конзервисане печурке, конзервисани парадајз.

(210) Ж- 2020-1441 (220) 26.08.2020.
(442) 30.11.2020.
(731) **ТГК д.о.о.**, Кужељева 8/5, 32000 Чачак, RS
(540)

(531) 26.04.02; 26.04.22; 27.01.12; 27.05.24; 29.01.04; 29.01.06
(591) бела, тамно плава (Пантоне 2757Ц)
(511) 29 конзервирано месо, рибе, воће и поврће, конзервиране маслине, конзервисане печурке, конзервисани парадајз.

(210) Ж- 2020-1444 (220) 27.08.2020.
(442) 30.11.2020.
(731) **VREMEPLOV 024 DOO SUBOTICA**, Јована Микића 214, Суботица, RS
(740) Адвокат Јован Рајић , Краља Петра 70/11, 11000 Београд
(540)

(531) 09.01.09; 24.03.07; 24.03.18; 24.17.02; 27.05.09; 27.05.13; 29.01.01; 29.01.05; 29.01.06
(591) бела, светло љубичаста, тамно љубичаста, црвена, ружичаста
(511) 29 месо, риба, живина и дивљач; месни екстракти; конзервисано, замрзнуто, сушено и кувано воће и поврће; желеи, џемови, компоти; јаја; млеко, сир, путер, јогурт и други млечни производи; уља и масти за исхрану.
30 кафа, чај, какао и замена кафе; пиринач, тестенина и резанци; тапиока и саго; брашно и производи од житарица; хлеб, пецива и кондиторски производи; чоколада; сладоледи, сорбеи и други јестиви лед; шећер, мед, меласа; квасац, прашак за пециво; со, додаци јелима, зачини, конзервисано зачинско биље; сирће, сосови и други додаци јелу; лед (замрзнута вода).
43 услуге обезбеђивања хране и пића; услуге ресторана; декорисање хране; декорисање колача; кетеринг хране и пића; услуге кафеа; услуге кафетерија; услуге кантина; услуге снек-барова; услуге барова; прављење скулптура од хране; информације и савети у вези са припремањем оброка.

(210) Ж- 2020-1445 (220) 28.08.2020.
(442) 30.11.2020.
(300) 34867 09.03.2020. AD.
(731) **Philip Morris Products S.A.**, Quai Jeanrenaud 3, 2000, Neuchâtel, CH
(740) Никола Клиска, адвокат, "Карановић & Партнерс" о.а.д., Ресавска 23, 11000, Београд
(540)

TROPICAL DRIFT

(511) 34 жичани вапоризатори за електронске цигарете и електронске уређаје за пушење; дуван, сиров или прерађен; дувански производи укључујући цигаре, цигарете, цигарилосе, дуван за увијање цигарета, дуван за луле, дуван за жвакање, дуван за шмркање, кретек; снус (дуван у праху); замена за дуван (за немедицинску употребу); артикли за пушаче, укључујући папир за цигарете, тубе за цигарете, филтере за цигарете, кутије за дуван, кутије за цигарете, табакере и пепељаре, луле, џепне машинице за увијање цигарета, упаљаче; шибице; дувански штапићи, дувански производи за загревање, електронски уређаји и њихови делови који се користе за загревање цигарета или дувана у циљу ослобађања аеросола који садржи никотин за инхалацију; течни никотински раствори за употребу у електронским цигаретама; електронски уређаји за пушење; електронске цигарете; електронске цигарете као замена за традиционалне цигарете; електронски уређаји који садрже аеросол за инхалацију никотина; орални вапоризатори за пушаче, дувански производи и замене за дуван; артикли за пушаче електронских цигарета; делови и опрема за наведене производе из класе 34; уређаји за гашење цигарета и цигара које се загревају и дуванских штапића који се загревају; пуњиве електронске кутије за цигарете.

(210) Ж- 2020-1446 (220) 28.08.2020.
(442) 30.11.2020.
(300) 34817 09.03.2020. AD.
(731) **Philip Morris Products S.A.**, Quai Jeanrenaud 3, 2000, Neuchâtel, CH
(740) Никола Клиска, адвокат, "Карановић & Партнерс" о.а.д., Ресавска 23, 11000, Београд
(540)

FOREST WALK

(511) 34 жичани вапоризатори за електронске цигарете и електронске уређаје за пушење; дуван, сиров или прерађен; дувански производи укључујући цигаре, цигарете, цигарилосе, дуван за увијање цигарета, дуван за луле, дуван за жвакање, дуван за шмркање, кретек; снус (дуван у праху); замена за дуван (за немедицинску употребу); артикли за пушаче, укључујући папир за цигарете, тубе за цигарете, филтере за цигарете, кутије за дуван, кутије за цигарете, табакере и пепељаре, луле, џепне машинице за увијање цигарета, упаљаче; шибице; дувански штапићи, дувански производи за загревање, електронски уређаји и њихови делови који се користе за загревање цигарета или дувана у циљу ослобађања аеросола који садржи никотин за инхалацију; течни никотински раствори за употребу у електронским цигаретама; електронски уређаји за пушење; електронске цигарете; електронске цигарете као замена за традиционалне цигарете; електронски уређаји који садрже аеросол за инхалацију никотина; орални вапоризатори за пушаче, дувански производи и замене за дуван; артикли за пушаче електронских цигарета; делови и опрема за наведене производе из класе 34; уређаји за гашење цигарета и цигара које се загревају и дуванских штапића који се загревају; пуњиве електронске кутије за цигарете.

(210) Ж- 2020-1447 (220) 28.08.2020.
(442) 30.11.2020.
(300) 34868 09.03.2020. AD.
(731) **Philip Morris Products S.A.**, Quai Jeanrenaud 3, 2000, Neuchâtel, CH
(740) Никола Клиска, адвокат, "Карановић & Партнерс" о.а.д., Ресавска 23, 11000, Београд
(540)

SIERRA HIKE

(511) 34 жичани вапоризатори за електронске цигарете и електронске уређаје за пушење; дуван, сиров или прерађен; дувански производи укључујући цигаре, цигарете, цигарилосе, дуван за увијање

цигарета, дуван за луле, дуван за жвакање, дуван за шмркање, кретек; снус (дуван у праху); замена за дуван (за немедицинску употребу); артикли за пушаче, укључујући папир за цигарете, тубе за цигарете, филтере за цигарете, кутије за дуван, кутије за цигарете, табакере и пепељаре, луле, џепне машинице за увијање цигарета, упаљаче; шибице; дувански штапићи, дувански производи за загревање, електронски уређаји и њихови делови који се користе за загревање цигарета или дувана у циљу ослобађања аеросола који садржи никотин за инхалацију; течни никотински раствори за употребу у електронским цигаретама; електронски уређаји за пушење; електронске цигарете; електронске цигарете као замена за традиционалне цигарете; електронски уређаји који садрже аеросол за инхалацију никотина; орални вапоризатори за пушаче, дувански производи и замене за дуван; артикли за пушаче електронских цигарета; делови и опрема за наведене производе из класе 34; уређаји за гашење цигарета и цигара које се загревају и дуванских штапића који се загревају; пуњиве електронске кутије за цигарете.

(210) Ж- 2020-1448 (220) 28.08.2020.
(442) 30.11.2020.
(731) **Privredno društvo za proizvodnju i promet lekova PharmaS doo, Beograd (Palilula)**, Вилине воде бб, 11000, Београд, RS
(540)

MAGNEZIJUM POSITIVO

(511) 5 додаци исхрани који се првенствено састоје од магнезијума; додаци исхрани који се углавном састоје од магнезијума; магнезијумове соли за фармацеутску употребу; магнезијум сулфат за фармацеутску употребу; магнезијум оксид за медицинску употребу; магнезијум хидроксид за медицинску употребу; магнезијум за фармацеутске потребе; витамински напици; витамински приправци; витамински додаци; витамини и витамински приправци; хемијско-фармацеутски производи; хемијски препарати за медицинске потребе; хемијски препарати за фармацеутске потребе; храна за одојчад; дијететске супстанце за медицинске потребе; хигијенски приправци за медицинске потребе; хигијенски приправци за медицинску употребу; фармацеутски производи и природна лековита средства; приправци за употребу као прехрамбени додаци за људе [медицински]; фармацеутски приправци за људску примену; фармацеутски приправци за регулацију имуног система; фармацеутски препарати за лечење поремећаја дигестивног сиситема; додатци исхрани за људе и животиње; додаци исхрани који садрже витамине; додаци исхрани и дијететски приправци; додаци исхрани; дијететски прехрамбени приправци прилагођени за медицинске потребе; дијететски и храњиви додаци; хомеопатски фармацеутски производи; фармацеутски приправци и супстанце; фармацеутски приправци.

(210) Ж- 2020-1449 (220) 31.08.2020.
(442) 30.11.2020.
(731) **MOLECULE DOO UŽICE**, Међај 16, 31000, Ужице, RS
(740) Advokat Marija Cvjetićanin, Jurija Gagarina 127/91, 11070, Beograd (Novi Beograd)
(540)

FLEKSi

(531) 25.07.03; 25.12.01; 26.04.19; 27.05.17; 29.01.03
(591) црна, светло тиркиз зелена
(511) 1 хемикалије за спречавање стварања мрља на тканинама, ацетати [хемикалије], помоћне течности које се користе са абразивима, препарати за влажење који се користе у текстилној индустрији, препарати за влажење за употребу у текстилној индустрији, препарати за бељење [уклањање боје] за индустријску употребу, средства за уклањање боја за индустријску употребу, хемикалије за преливање коже, хемикалије за импрегнацију коже, детерџенти за употребу у производним процесима, амонијак, амил алкохол, базе [хемијски препарати], хемијски реагенси, који нису за медицинску или ветеринарску употребу, хлороводонична киселина, холна киселина, хромна киселина, ферменти за хемијску употребу, флуороводонична киселина, хидроген, хипохлорит соде, хипосулфити, хемикалије за водоотпорност текстила, хемикалије за водоотпорност коже, јод за хемијску употребу, јодизоване соли, јодна киселина, јод за индустријску употребу, изотопи за индустријску употребу, сулфонска киселина, сумпораста киселина, фулерова земља за употребу у текстилној индустрији.
2 нагризајућа средства, нагризајућа средства за кожу.
3 сода за избељивање, белила за веш, препарати за бељење веша, препарати за уклањање мрља, сода за прање, чишћење, детерџенти који нису за употребу у производним процесима и за медицинску употребу, раствори за чишћење, производи за одмашћивање који нису за употребу у процесу производње, препарати за натапање у перионицама, препарати за чишћење, препарати за прање, терпентинско уље за одмашћивање, абразивне тканине, хемикалије за освежавање боја за употребу у домаћинству [прање веша], оплемењивачи рубља за употребу у перионицама, препарати за хемијско чишћење, хемијски препарати за чишћење за употребу у домаћинству, сапун за избељивање текстила, соли за

избељивање, сода за избељивање, дијамантин боракс [арбазив], терпентин за одмашћивање, испарљиви алкали [амонијака] [детерџент], амонијак [испарљиви алкали] [детерџент], препарати за бељење [уклањање боја] за употребу у домаћинству, препарати за избељивање кожних производа.

(210) Ж- 2020-1460 (220) 01.09.2020.
(442) 30.11.2020.
(731) **O2 Worldwide Limited**, 20 Air Street, London W1B 5AN, UK
(740) ЖИВКО МИЈАТОВИЋ & ПАРТНЕРС ДОО БЕОГРАД, Студентски трг 4, 11000, Београд
(540)

PRIORITY

(511) 9 апарати и инструменти научни, истраживачки, навигациони, геодетски, фотографски, кинематографски, аудиовизуелни, оптички, за вагање, мерење, сигнализацију, откривање, тестирање, инспекцију, спасавање и наставу; апарати и инструменти за провођење, прекид, трансформацију, акумулацију, регулисање или контролу дистрибуције или употребе електричне енергије; апарати за снимање, пренос и репродуковање звука или слике; магнетни носачи података, дискови за снимање; компакт дискови, ДВД и други дигитални носачи података; механизми за апарате који се покрећу кованицама; регистар касе, рачунске машине, опрема за обраду података, рачунари; рачунарски софтвер; апарати за гашење ватре; апарати за пренос звука или слике; таблет рачунари; компјутерски хардвер; рачунарски апликациони софтвер; рачунарски софтвер који се може преузети са интернета; рачунарски софтвер, снимљени; апликацијски софтвер за мобилне уређаје, апликације за мултимедијалне уређаје које се могу преузимати; рачунарске игрице; софтвер за рачунарске игрице; апликације за рачунарске софтвере које се могу преузимати; лични дигитални асистенти [ПДА]; џепни лични рачунари; селфи штапови [ручни моноподи]; паметно прстење; носива технологија, наиме носиви комуникацијски апарати, паметни телефони, ручни сатови, монитори, дисплеји, рачунарски хардвер, уређаји за мерење активности, аудио опрема, видео дисплеј монитори, дигитални електронски уређаји који омогућавају приступ Интернету; лаптоп рачунари; драјверски софтвер за телекомуникационе мреже и телекомуникационе апарате; заштитна одећа; заштитне кациге; слушалице; телевизори; уређаји за глобално позиционирајући систем [ГПС]; уређаји за сателитско навођење; сензори који нису роба која се односи на течност или гасове; електронски уређаји, сензори и портали (гејтвеји) за интернет интелигентних уређаја [ИОТ]; рачунарски хардвер и софтвер за употребу у и у вези са уређајима за интернет интелигентних уређаја [ИОТ], а да није роба која се односи на течност или гасове; рачунарски софтвер који је снимљен на оптичке компакт дискове [ЦД-ром]; СД меморијске картице; паметни мерачи; наочаре за вид; наочаре за сунце; заштитне наочаре и кутије за њих; камере; сочива за фотографске апарате; софтвер за телекомуникацију; сигурносни надзорни уређаји; рачунарски софтвер у сигурносне сврхе; рачунарски софтвер за употребу у осигуравајућим кућама; СИМ картице; интерактивни терминали са екранима осетљивим на додир; антене; аларми; електрични каблови; апарати и инструменти за хемију; оперативни рачунарски програми, снимљени; компјутерске периферне јединице; уређаји за обраду података; дијагностички апарати, не за медицинску употребу; апарати за мерење удаљености; апарати за снимање удаљености; електронске етикете за производе; окулари; спортске наочаре; магнетне идентификационе картице; апарати за интерну комуникацију; звучници; магнетни носиоци података; математички инструменти; модеми; апарати за управљање мобилним уређајима; софтвер за управљање мобилним уређајима; посредни софтвер за управљање функцијама софтвера на електронским уређајима; софтвер за рачунарске вирусе; рачунарски антивирусни софтвер; софтвер за паметне куће; уређаји за паметне куће, наиме, паметна звона на вратима, паметни звучници, паметни телевизори, паметни радио, паметни аларми, паметни сигурносни системи, паметни видео монитори, паметни уређаји и инструменти за праћење, паметни бројила, паметне браве и катанци, паметне браве за врата; уређаји за кућну аутоматизацију; систем за забаву у аутомобилима; софтвер за заштиту приватности; штампачи; програми, сервери, разделници, каблови, чворишта и конвертори за штампаче; фото-штампачи; делови и опрема за напред наведену робу.
35 оглашавање; вођење послова; пословно управљање; канцеларијски послови; организовање, управљање и надзор програма лојалности и подстицајних програма; малопродајне услуге и услуге онлајн малопродаје у вези са продајом научних, наутичких, геодетских, фотографских, кинематографских, оптичких апарата и инструмената и апарата и инструмената за вагање, мерење, сигнализацију, тестирање, спасавање и наставу, апарата и инструмената за провођење, прекид, трансформацију, акумулацију, регулисање или контролу дистрибуције или употребе електричне енергије, апарата за снимање, пренос и репродуковање звука или слике; малопродајне услуге и услуге онлајн малопродаје у вези са продајом магнетних носача података, дискова за

снимање, компакт дискова, ДВД и других дигиталних носача података, механизама за апарате који се покрећу кованицама, регистар каса, рачунских машина, опреме за обраду података, рачунара, рачунарског софтвера, апарата за гашење ватре, апарата за пренос звука или слике; малопродајне услуге и услуге онлајн малопродаје у вези са продајом апарата и инструмента за дигиталну телекомуникацију, дигиталних таблета, рачунарског хардвера, рачунарског софтвера који се може преузети са интернета, апликацијског софтвера, апликацијског софтвера за мобилне уређаје, рачунарских игрица, софтвера за рачунарске игрице, личних дигиталних асистената [ПДА]; малопродајне услуге и услуге онлајн малопродаје у вези са продајом џепних личних рачунара, мобилних телефона, лаптоп рачунара, драјверског софтвера за телекомуникационе мреже и телекомуникационе апарате, заштитне одеће, заштитних кацига, телевизора, слушалица, уређаја за глобално позиционирајући систем [ГПС], уређаја за сателитско навођење, рачунарског софтвера који је снимљен на оптичке компакт дискове [ЦД-ром], СД меморијских картица, наочара за вид, наочара за сунце; малопродајне услуге и услуге онлајн малопродаје у вези са продајом заштитних наочара и кутија за њих, контактних сочива, камера, сочива за фотографске апарате, МП3 читача, компакт-дискова, ДВД- дискова, електронских публикација које се могу преузимати, датотека слика које се могу преузимати, музичких датотека, фајлова, који се могу преузимати, подлога за "мишеве", магнета, навлака за мобилне телефоне, футрола прилагођених за мобилне телефоне; малопродајне услуге и услуге онлајн малопродаје у вези са продајом опреме за телефонирање слободних руку [хендс фри], магнетних картица, кодираних картица, софтвера за обраду финансијских трансакција, електронских табли за обавештења, батерија, електричних, пуњача батерија, сигурносних аларма, сигурносних камера, уређаја за контролу сигурности, рачунарског софтвера у сигурносне сврхе; малопродајне услуге и услуге онлајн малопродаје у вези са продајом рачунарског софтвера који се користи у осигурању, СИМ картица, антена, аларма, електричних каблова, апарата и инструмената за хемију, оперативних рачунарских програма, снимљених, компјутерских периферних јединица, уређаја за обраду података, дијагностичких апарата, не за медицинску употребу, апарата за мерење удаљености, апарати за снимање удаљености, мелодија за мобилне телефоне које се могу преузимати; малопродајне услуге и услуге онлајн малопродаје у вези са продајом електронских етикета за производе, окулара, спортских наочара, магнетних идентификационих картица, апарата за интерну комуникацију, звучника, математичких инструмената, модема, електричних надзорних уређаја, телевизијских апарата, апарата за тестирање који нису за медицинску употребу, папира, картона, штампаних ствари, фотографија [штампаних], канцеларијског материјала и канцеларијског прибора, осим намештаја; малопродајне услуге и услуге онлајн малопродаје у вези са продајом канцеларијског прибора, материјала за обуку и наставу, материјала за паковање, школских реквизита; малопродајне услуге и услуге онлајн малопродаје у вези са продајом одеће, обуће, покривала за главу, кућних потрепштина и кухињског прибора, кухињских посуда, стоног посуђа, опреме за кување хране, прибора за јело, производа за чишћење, производа за баштованство, накита, часовничарских и хронометријских инструмената, музичких инструмената, уређаја за осветљавање, текстил, текстилних производа за домаћинство, намештаја, кућног декора, торби, пртљага, тоалетних препарата, козметичких препарата, фармацеутских препарата, препарата за чишћење; малопродајне услуге и услуге онлајн малопродаје у вези са продајом торби, пртљага, игара и предмета за игру, гимнастичких артикала, спортских реквзита, спортске опреме, меса, рибе, живине, дивљачи, хране, прехрамбених производа, кондиторских производа, десерта, пекарских производа, деликатесних производа, воћа, цвећа, кафе, чајева, какаоа, шећера, пиринча, пива, минералне воде, газиране воде и других безалкохолних пића, алкохолних пића, шибица, дувана; малопродајне услуге и услуге онлајн малопродаје у вези са продајом интерактивних терминала са екранима осетљивим на додир, селфи штапова [ручних монопода], паметног прстења, смартфона [паметних телефона], паметних сатова, опреме за аутомобиле, делова за аутомобиле, возила, горива, грађевинских материјала , грађевинских материјала од метала, гвожђарије [ситне металне робе], електронских компонената, снимљених садржаја; пословно управљање малопродајним објектима; услуге претплате на телекомуникације за друге; прикупљање и систематизација информација у бази података у рачунару; прикупљање статистичких података; анализе цена и трошкова; организовање такмичења у рекламне сврхе; проналажење особља; комерцијално управљање лиценцирањем роба и услуга за друге; комерцијалне информације и савети за потрошаче [продавница савета]; испитивање јавног мњења; проналажење особља; услуге поређења цена; услуге набавке за трећа лица [куповина производа и услуга за друге пословне субјекте]; изнајмљивање огласног простора; изнајмљивање времена за рекламирање у средствима комуникације; промоција продаје за друге; тражење спонзорства; преговарање о пословним уговорима за

друге; информативне и саветодавне услуге у вези са напред наведеним услугама које се пружају преко телекомуникационе мреже.

36 осигурање; финансијски послови; новчани (монетарни) послови; послови везани за непокретности; финансијске информације и савети у вези царинских тарифа; информације и савети у вези финансија и осигурања; услуге финансијских плаћања; услуге електронског плаћања; услуге аутоматског плаћања; електронски пренос средстава; услуге издавања телефонских картица; издавање ваучера и купона; издавање вредносних бонова у вези са програмима лојалности купаца; спонзорисање спорта, спортских тимова и спортских догађаја; управљање осигурањем; услуге осигурања за мобилне телекомуникационе апарате и инструменте; услуге осигурања за дигиталне таблет уређаје; услуге осигурања за рачунарски софтвер и хардвер; услуге путног осигурања; услуге осигурања возила; услуге осигурања кућа и станова; прикупљање прилога за добротворне фондове; услуге кредитних картица; услуге везане за дебитне картице; агенције за наплату дугова; финансијско спонзорисање; процена накнада штете [финансијска процена]; изнајмљивање зграда; финансијске процене [осигурање, банкарство, некретнине]; агенти за некретнине; услуге управљања некретнинама које се односе на канцеларијске просторе; изнајмљивање непокретности; агенције за некретнине; процена некретнина; управљање непокретностима; убирање најамнине [станарине]; процена поштанских марака; финансијски лизинг; услуге управљања непокретностима и зградама; управљање имањима; финансирање куповине на рате; услуге пружања информација и савета у вези са напред наведеним услугама, које се пружају путем телекомуникационе мреже.

38 телекомуникације; емитовање кабловске телевизије; комуникације мобилним телефонима; комуникација преко рачунарских терминала; комуникација преко мреже оптичких влакана; пренос порука и слика посредством рачунара; услуге електронског билтена [телекомуникационе услуге]; пренос факсимилом; пружање информација у области телекомуникација; омогућавање приступа рачунарским базама података; пружање услуга телекомуникационих канала за услуге телешопинга; обезбеђивање телекомуникационих веза са глобалном рачунарском мрежом; емитовање радио програма [радиодифузија]; изнајмљивање времена приступа глобалним рачунарским мрежама; изнајмљивање уређаја за слање порука; изнајмљивање модема; изнајмљивање телекомуникационе опреме; изнајмљивање телефона; сателитски пренос; услуге телекомуникационог усмеравања и повезивања; услуге телеконференција; телеграфске услуге; телефонске услуге; емитовање телевизијских програма; телекс услуге; пренос дигиталних датотека; пренос честитки путем интернета; пренос телеграма; услуге говорне поште; новинске агенције; бежично емитовање; телекомуникације; услуге телекомуникационог портала; приступ садржају, веб страницама и порталима; омогућавање приступа платформама и порталима на интернету; омогућавање приступа садржају, веб страницама и порталима; телекомуникационе услуге које се пружају путем платформи и портала на интернету и других медија; мобилне телекомуникационе мрежне услуге; телекомуникационе услуге фиксне телефоније; омогућавање приступа широкопојасним телекомуникационим услугама; услуге бежичне комуникације; услуге дигиталне комуникације; омогућавање приступа телевизији са Интернет протоколом; омогућавање приступа Интернету; услуге електронске поште и текстуалних порука; пружање информација о телекомуникацијама путем телекомуникационих мрежа; услуге провајдера мреже, наиме најам, изнајмљивање и руковање временом приступа мрежама података и базама података, нарочито Интернету; комуникацијске услуге у вези са омогућавањем приступа базама података; изнајмљивање времена приступа рачунарским базама података; пружање телекомуникационих услуга у виду управљања мрежом; омогућавање приступа веб блоговима; омогућавање приступа подкастима; услуге причаоница за друштвене мреже; пружање услуга онлајн форума; форуми за друштвено умрежавање; омогућавање веза електронске комуникације; услуге усмеравања и повезивања телекомуникација; изнајмљивање телекомуникационе опреме; омогућавање приступа рачунарским базама података из области друштвених мрежа, друштвеног упознавања и забављања; изнајмљивање мобилних телефона; телематичке услуге; информативне и саветодавне услуге у вези с наведеним услугама које се пружају путем телекомуникационе мреже.

41 настава, обука; припремање обуке; услуге разоноде; спортске и културне активности; академије [образовне]; забавни паркови; организовање и вођење колоквијума; организовање и вођење концерата; организовање и вођење конференција; организовање и вођење конгреса; припрема и вођење семинара; припрема и вођење симпозијума; организовање и вођење радионица [обука]; организовање такмичења у лепоти; резервисање седишта за приредбе, свечаности; услуге биоскопа; клупске услуге [забавне или образовне]; обука [тренирање]; услуге дискотека; пружање услуга у области образовања; испити из области образовања; услуге забављача; пружање услуга из области забаве

и разоноде; организовање модних ревија за забавне сврхе; производња филмова, који нису рекламни филмови; услуге игара на срећу; услуге игара пружених онлајн са рачунарске мреже; изнајмљивање опреме за играње; услуге клубова здравља [здравствено и фитнес вежбање]; услуге забаве које пружају кампови за одмор; концертне дворане; услуге репортерског извештавања; организовање представа, свечаности [услуге импресарија]; организовање спортских такмичења; планирање журки [забава]; услуге личног тренера [фитнес тренинг]; физичко васпитање; практична настава [обука путем демонстрације]; продукција музике; продукција радио и телевизијских програма; продукција представа; пружање услуга аутомата за аркадне игрице; пружање караоке услуга; услуге омогућавања коришћења електронских публикација, које се не могу преузимати; услуге спортских објеката; издавање књига; онлајн издавање електронских књига и часописа; издавање текстова, осим рекламних текстова; титловање; телевизијска забава; позоришна продукција; услуге агенција за продају карата [разонода]; мерење времена на спортским догађајима; услуге интерактивне забаве; услуге електронских игара које се пружају путем било које комуникационе мреже; услуге разоноде које се пружају путем телекомуникационих мрежа; организовање музичких догађаја; представљање живих наступа; услуге казина; обезбеђивање онлајн рачунарских игара; изнајмљивање програма рачунарских игара; уговарање, организовање и спровођење такмичења у рачунарским играма; издавачке услуге; услуге омогућавања коришћења електронских публикација, које се не могу преузимати; издавање књига; онлајн издавање електронских књига и часописа; уговарање, организовање и спровођење такмичења, игара и квизова у сврху забаве, рекреације, у културне и образовне сврхе; организација доделе награда; саветодавне услуге по питању каријере; спровођење такмичења путем телефона; обука за запошљавање; музички снимци, концерти, наступи, продукција, издавачке делатности, обука, услуге такмичења и услуге компоновања; музички наступи и забава; жива музика, концерти, представе и наступи; услуге музичке библиотеке; снимање музике; услуге снимања и објављивања музике; услуге музичких група; подучавање музике; услуге миксовања музике; услуге музичког транскрибовања; компоновање музике за друге; консултације у вези са филмском и музичком продукцијом; изнајмљивање фонографских и музичких снимака; пружање дигиталне музике која се не може преузети са интернета; услуге пружања информација и савета у вези са напред наведеним услугама, које се пружају путем телекомуникационе мреже.

42 научне и технолошке услуге, као и услуге истраживања и пројектовања у вези са њима; услуге индустријских анализа и истраживања; пројектовање и развој рачунарског хардвера и софтвера; калибрација [мерење]; засејавање облака; рачунарско програмирање; ажурирање рачунарског софтвера; анализе рачунарских система; грађевинско пројектовање; саветовање у области дизајна и развоја рачунарског хардвера; саветовање у вези са штедњом енергије; конвертовање података или докумената са физичких на електронске носаче; израда и одржавање веб страница за друге; конвертовање рачунарских података и програма, осим физичког конвертовања; дигитализација докумената [скенирање]; умножавање рачунарских програма; инжењерске услуге; хостинг рачунарских сајтова [веб сајтова]; услуге индустријског дизајна; инсталирање рачунарског софтвера; услуге научних лабораторија; геодетско мерење; одржавање рачунарског софтвера; испитивање материјала; праћење рачунарских система даљинским приступом; услуге дизајнирања паковања; вођење студија техничког пројектовања; обезбеђивање алата за претраживање [претраживача] на интернету; пружање научних информација, савета и консултација које се односе на смањење емисије угљеника; контрола квалитета; поновно успостављање рачунарских података; изнајмљивање рачунарског софтвера; изнајмљивање веб сервера; истраживање и развој за друге; мерење земљишта; рачунарско програмирање; програмирање опреме за обраду података; пружалац апликационих услуга (АСП); саветовање у области рачунарског софтвера; креирање и одржавање блогова за друге; изнајмљивање уређаја и рачунара за обраду података; техничке услуге у вези са пројекцијом и планирањем опреме за телекомуникације; временска прогноза; истраживање из области телекомуникационе технологије; праћење мрежних система из области телекомуникација; услуге техничке подршке у вези са телекомуникацијама и уређајима; услуге заштите података; услуге заштите података [заштитни зид]; услуге надгледања путем рачунарског система безбедности; одржавање рачунарског софтвера који се односи на безбедност и превенцију ризика код рачунара; ажурирање рачунарског софтвера које се односи на заштиту и превенцију ризика код рачунара; сигурност, заштита и обнова информационих технологија; консултације о безбедности интернета; програмирање програма за безбедност на Интернету; стручно саветовање које се односи на рачунарску безбедност; дизајн и развој електронских система за заштиту података; дизајн и развој интернет система за сигурност података; заштита од рачунарских вируса; искључивање [декодирање] мобилних телефона; хостинг веб

портала; дизајнирање веб портала; софтвер као услуга [СААС]; саветодавне услуге из области СААС; платформа као услуга [ПааС]; давање у закуп рачунара и таблет рачунара; информативне и саветодавне услуге у вези с наведеним услугама које се пружају путем телекомуникационе мреже.

(210) Ж- 2020-1461 (220) 01.09.2020.
(442) 30.11.2020.
(731) **O2 Worldwide Limited**, 20 Air Street, London W1B 5AN, UK
(740) ЖИВКО МИЈАТОВИЋ & ПАРТНЕРС ДОО БЕОГРАД, Студентски трг 4, 11000, Београд
(540)

(531) 01.15.21; 26.04.13; 29.01.04
(591) светло плава, плава, тамно плава, бела
(511) 9 апарати и инструменти научни, истраживачки, навигациони, геодетски, фотографски, кинематографски, аудиовизуелни, оптички, за вагање, мерење, сигнализацију, откривање, тестирање, инспекцију, спасавање и наставу; апарати и инструменти за провођење, прекид, трансформацију, акумулацију, регулисање или контролу дистрибуције или употребе електричне енергије; апарати за снимање, пренос и репродуковање звука или слике; магнетни носачи података, дискови за снимање; компакт дискови, ДВД и други дигитални носачи података; механизми за апарате који се покрећу кованицама; регистар касе, рачунске машине, опрема за обраду података, рачунари; рачунарски софтвер; апарати за гашење ватре; апарати за пренос звука или слике; таблет рачунари; компјутерски хардвер; рачунарски апликациони софтвер; рачунарски софтвер који се може преузети са интернета; рачунарски софтвер, снимљени; апликацијски софтвер за мобилне уређаје, апликације за мултимедијалне уређаје које се могу преузимати; рачунарске игрице; софтвер за рачунарске игрице; апликације за рачунарске софтвере које се могу преузимати; лични дигитални асистенти [ПДА]; џепни лични рачунари; селфи штапови [ручни моноподи]; паметно прстење; носива технологија, наиме носиви комуникацијски апарати, паметни телефони, ручни сатови, монитори, дисплеји, рачунарски хардвер, уређаји за мерење активности, аудио опрема, видео дисплеј монитори, дигитални електронски уређаји који омогућавају приступ Интернету; лаптоп рачунари; драјверски софтвер за телекомуникационе мреже и телекомуникационе апарате; заштитна одећа; заштитне кациге; слушалице; телевизори; уређаји за глобално позиционирајући систем [ГПС]; уређаји за сателитско навођење; сензори који нису роба која се односи на течност или гасове; електронски уређаји, сензори и портали (гејтвеји) за интернет интелигентних уређаја [ИОТ]; рачунарски хардвер и софтвер за употребу у и у вези са уређајима за интернет интелигентних уређаја [ИОТ], а да није роба која се односи на течност или гасове; рачунарски софтвер који је снимљен на оптичке компакт дискове [ЦД-ром]; СД меморијске картице; паметни мерачи; наочаре за вид; наочаре за сунце; заштитне наочаре и кутије за њих; камере; сочива за фотографске апарате; софтвер за телекомуникацију; сигурносни надзорни уређаји; рачунарски софтвер у сигурносне сврхе; рачунарски софтвер за употребу у осигуравајућим кућама; СИМ картице; интерактивни терминали са екранима осетљивим на додир; антене; аларми; електрични каблови; апарати и инструменти за хемију; оперативни рачунарски програми, снимљени; компјутерске периферне јединице; уређаји за обраду података; дијагностички апарати, не за медицинску употребу; апарати за мерење удаљености; апарати за снимање удаљености; електронске етикете за производе; окулари; спортске наочаре; магнетне идентификационе картице; апарати за интерну комуникацију; звучници; магнетни носиоци података; математички инструменти; модеми; апарати за управљање мобилним уређајима; софтвер за управљање мобилним уређајима; посредни софтвер за управљање функцијама софтвера на електронским уређајима; софтвер за рачунарске вирусе; рачунарски антивирусни софтвер; софтвер за паметне куће; уређаји за паметне куће, наиме, паметна звона на вратима, паметни звучници, паметни телевизори, паметни радио, паметни аларми, паметни сигурносни системи, паметни видео монитори, паметни уређаји и инструменти за праћење, паметни бројила, паметне браве и катанци, паметне браве за врата; уређаји за кућну аутоматизацију; систем за забаву у аутомобилима; софтвер за заштиту приватности; штампачи; програми, сервери, разделници, каблови, чворишта и конвертори за штампаче; фото-штампачи; делови и опрема за напред наведену робу.
35 оглашавање; вођење послова; пословно управљање; канцеларијски послови; организовање, управљање и надзор програма лојалности и подстицајних програма; малопродајне услуге и услуге онлајн малопродаје у вези са продајом научних, наутичких, геодетских, фотографских, кинематографских, оптичких апарата и инструмената

и апарата и инструмената за вагање, мерење, сигнализацију, тестирање, спасавање и наставу, апарата и инструмената за провођење, прекид, трансформацију, акумулацију, регулисање или контролу дистрибуције или употребе електричне енергије, апарата за снимање, пренос и репродуковање звука или слике; малопродајне услуге и услуге онлајн малопродаје у вези са продајом магнетних носача података, дискова за снимање, компакт дискова, ДВД и других дигиталних носача података, механизама за апарате који се покрећу кованицама, регистар каса, рачунских машина, опреме за обраду података, рачунара, рачунарског софтвера, апарата за гашење ватре, апарата за пренос звука или слике; малопродајне услуге и услуге онлајн малопродаје у вези са продајом апарата и инструмента за дигиталну телекомуникацију, дигиталних таблета, рачунарског хардвера, рачунарског софтвера који се може преузети са интернета, апликацијског софтвера, апликацијског софтвера за мобилне уређаје, рачунарских игрица, софтвера за рачунарске игрице, личних дигиталних асистената [ПДА]; малопродајне услуге и услуге онлајн малопродаје у вези са продајом џепних личних рачунара, мобилних телефона, лаптоп рачунара, драјверског софтвера за телекомуникационе мреже и телекомуникационе апарате, заштитне одеће, заштитних кацига, телевизора, слушалица, уређаја за глобално позиционирајући систем [ГПС], уређаја за сателитско навођење, рачунарског софтвера који је снимљен на оптичке компакт дискове [ЦД-ром], СД меморијских картица, наочара за вид, наочара за сунце; малопродајне услуге и услуге онлајн малопродаје у вези са продајом заштитних наочара и кутија за њих, контактних сочива, камера, сочива за фотографске апарате, МП3 читача, компакт-дискова, ДВД- дискова, електронских публикација које се могу преузимати, датотека слика које се могу преузимати, музичких датотека, фајлова, који се могу преузимати, подлога за "мишеве", магнета, навлака за мобилне телефоне, футрола прилагођених за мобилне телефоне; малопродајне услуге и услуге онлајн малопродаје у вези са продајом опреме за телефонирање слободних руку [хендс фри], магнетних картица, кодираних картица, софтвера за обраду финансијских трансакција, електронских табли за обавештења, батерија, електричних, пуњача батерија, сигурносних аларма, сигурносних камера, уређаја за контролу сигурности, рачунарског софтвера у сигурносне сврхе; малопродајне услуге и услуге онлајн малопродаје у вези са продајом рачунарског софтвера који се користи у осигурању, СИМ картица, антена, аларма, електричних каблова, апарата и инструмената за хемију, оперативних рачунарских програма, снимљених, компјутерских периферних јединица, уређаја за обраду података, дијагностичких апарата, не за медицинску употребу, апарата за мерење удаљености, апарати за снимање удаљености, мелодија за мобилне телефоне које се могу преузимати; малопродајне услуге и услуге онлајн малопродаје у вези са продајом електронских етикета за производе, окулара, спортских наочара, магнетних идентификационих картица, апарата за интерну комуникацију, звучника, математичких инструмената, модема, електричних надзорних уређаја, телевизијских апарата, апарата за тестирање који нису за медицинску употребу, папира, картона, штампаних ствари, фотографија [штампаних], канцеларијског материјала и канцеларијског прибора, осим намештаја; малопродајне услуге и услуге онлајн малопродаје у вези са продајом канцеларијског прибора, материјала за обуку и наставу, материјала за паковање, школских реквизита; малопродајне услуге и услуге онлајн малопродаје у вези са продајом одеће, обуће, покривала за главу, кућних потрепштина и кухињског прибора, кухињских посуда, стоног посуђа, опреме за кување хране, прибора за јело, производа за чишћење, производа за баштованство, накита, часовничарских и хронометријских инструмената, музичких инструмената, уређаја за осветљавање, текстил, текстилних производа за домаћинство, намештаја, кућног декора, торби, пртљага, тоалетних препарата, козметичких препарата, фармацеутских препарата, препарата за чишћење; малопродајне услуге и услуге онлајн малопродаје у вези са продајом торби, пртљага, игара и предмета за игру, гимнастичких артикала, спортских реквзита, спортске опреме, меса, рибе, живине, дивљачи, хране, прехрамбених производа, кондиторских производа, десерта, пекарских производа, деликатесних производа, воћа, цвећа, кафе, чајева, какаоа, шећера, пиринча, пива, минералне воде, газиране воде и других безалкохолних пића, алкохолних пића, шибица, дувана; малопродајне услуге и услуге онлајн малопродаје у вези са продајом интерактивних терминала са екранима осетљивим на додир, селфи штапова [ручних монопода], паметног прстења, смартфона [паметних телефона], паметних сатова, опреме за аутомобиле, делова за аутомобиле, возила, горива, грађевинских материјала , грађевинских материјала од метала, гвожђарије [ситне металне робе], електронских компонената, снимљених садржаја; пословно управљање малопродајним објектима; услуге претплате на телекомуникације за друге; прикупљање и систематизација информација у бази података у рачунару; прикупљање статистичких података; анализе цена и трошкова; организовање такмичења у рекламне сврхе; проналажење особља; комерцијално управљање лиценцирањем роба и

услуга за друге; комерцијалне информације и савети за потрошаче [продавница савета]; испитивање јавног мњења; проналажење особља; услуге поређења цена; услуге набавке за трећа лица [куповина производа и услуга за друге пословне субјекте]; изнајмљивање огласног простора; изнајмљивање времена за рекламирање у средствима комуникације; промоција продаје за друге; тражење спонзорства; преговарање о пословним уговорима за друге; информативне и саветодавне услуге у вези са напред наведеним услугама које се пружају преко телекомуникационе мреже.

36 осигурање; финансијски послови; новчани (монетарни) послови; послови везани за непокретности; финансијске информације и савети у вези царинских тарифа; информације и савети у вези финансија и осигурања; услуге финансијских плаћања; услуге електронског плаћања; услуге аутоматског плаћања; електронски пренос средстава; услуге издавања телефонских картица; издавање ваучера и купона; издавање вредносних бонова у вези са програмима лојалности купаца; спонзорисање спорта, спортских тимова и спортских догађаја; управљање осигурањем; услуге осигурања за мобилне телекомуникационе апарате и инструменте; услуге осигурања за дигиталне таблет уређаје; услуге осигурања за рачунарски софтвер и хардвер; услуге путног осигурања; услуге осигурања возила; услуге осигурања кућа и станова; прикупљање прилога за добротворне фондове; услуге кредитних картица; услуге везане за дебитне картице; агенције за наплату дугова; финансијско спонзорисање; процена накнада штете [финансијска процена]; изнајмљивање зграда; финансијске процене [осигурање, банкарство, некретнине]; агенти за некретнине; услуге управљања некретнинама које се односе на канцеларијске просторе; изнајмљивање непокретности; агенције за некретнине; процена некретнина; управљање непокретностима; убирање најамнине [станарине]; процена поштанских марака; финансијски лизинг; услуге управљања непокретностима и зградама; управљање имањима; финансирање куповине на рате; услуге пружања информација и савета у вези са напред наведеним услугама, које се пружају путем телекомуникационе мреже.

38 телекомуникације; емитовање кабловске телевизије; комуникације мобилним телефонима; комуникација преко рачунарских терминала; комуникација преко мреже оптичких влакана; пренос порука и слика посредством рачунара; услуге електронског билтена [телекомуникационе услуге]; пренос факсимилом; пружање информација у области телекомуникација; омогућавање приступа рачунарским базама података; пружање услуга телекомуникационих канала за услуге телешопинга; обезбеђивање телекомуникационих веза са глобалном рачунарском мрежом; емитовање радио програма [радиодифузија]; изнајмљивање времена приступа глобалним рачунарским мрежама; изнајмљивање уређаја за слање порука; изнајмљивање модема; изнајмљивање телекомуникационе опреме; изнајмљивање телефона; сателитски пренос; услуге телекомуникационог усмеравања и повезивања; услуге телеконференција; телеграфске услуге; телефонске услуге; емитовање телевизијских програма; телекс услуге; пренос дигиталних датотека; пренос честитки путем интернета; пренос телеграма; услуге говорне поште; новинске агенције; бежично емитовање; телекомуникације; услуге телекомуникационог портала; приступ садржају, веб страницама и порталима; омогућавање приступа платформама и порталима на интернету; омогућавање приступа садржају, веб страницама и порталима; телекомуникационе услуге које се пружају путем платформи и портала на интернету и других медија; мобилне телекомуникационе мрежне услуге; телекомуникационе услуге фиксне телефоније; омогућавање приступа широкопојасним телекомуникационим услугама; услуге бежичне комуникације; услуге дигиталне комуникације; омогућавање приступа телевизији са Интернет протоколом; омогућавање приступа Интернету; услуге електронске поште и текстуалних порука; пружање информација о телекомуникацијама путем телекомуникационих мрежа; услуге провајдера мреже, наиме најам, изнајмљивање и руковање временом приступа мрежама података и базама података, нарочито Интернету; комуникацијске услуге у вези са омогућавањем приступа базама података; изнајмљивање времена приступа рачунарским базама података; пружање телекомуникационих услуга у виду управљања мрежом; омогућавање приступа веб блоговима; омогућавање приступа подкастима; услуге причаоница за друштвене мреже; пружање услуга онлајн форума; форуми за друштвено умрежавање; омогућавање веза електронске комуникације; услуге усмеравања и повезивања телекомуникација; изнајмљивање телекомуникационе опреме; омогућавање приступа рачунарским базама података из области друштвених мрежа, друштвеног упознавања и забављања; изнајмљивање мобилних телефона; телематичке услуге; информативне и саветодавне услуге у вези с наведеним услугама које се пружају путем телекомуникационе мреже.

41 настава, обука; припремање обуке; услуге разоноде; спортске и културне активности; академије [образовне]; забавни паркови; организовање и вођење колоквијума; организовање и вођење концерата; организовање и вођење конференција;

организовање и вођење конгреса; припрема и вођење семинара; припрема и вођење симпозијума; организовање и вођење радионица [обука]; организовање такмичења у лепоти; резервисање седишта за приредбе, свечаности; услуге биоскопа; клупске услуге [забавне или образовне]; обука [тренирање]; услуге дискотека; пружање услуга у области образовања; испити из области образовања; услуге забављача; пружање услуга из области забаве и разоноде; организовање модних ревија за забавне сврхе; производња филмова, који нису рекламни филмови; услуге игара на срећу; услуге игара пружених онлајн са рачунарске мреже; изнајмљивање опреме за играње; услуге клубова здравља [здравствено и фитнес вежбање]; услуге забаве које пружају кампови за одмор; концертне дворане; услуге репортерског извештавања; организовање представа, свечаности [услуге импресарија]; организовање спортских такмичења; планирање журки [забава]; услуге личног тренера [фитнес тренинг]; физичко васпитање; практична настава [обука путем демонстрације]; продукција музике; продукција радио и телевизијских програма; продукција представа; пружање услуга аутомата за аркадне игрице; пружање караоке услуга; услуге омогућавања коришћења електронских публикација, које се не могу преузимати; услуге спортских објеката; издавање књига; онлајн издавање електронских књига и часописа; издавање текстова, осим рекламних текстова; титловање; телевизијска забава; позоришна продукција; услуге агенција за продају карата [разонода]; мерење времена на спортским догађајима; услуге интерактивне забаве; услуге електронских игара које се пружају путем било које комуникационе мреже; услуге разоноде које се пружају путем телекомуникационих мрежа; организовање музичких догађаја; представљање живих наступа; услуге казина; обезбеђивање онлајн рачунарских игара; изнајмљивање програма рачунарских игара; уговарање, организовање и спровођење такмичења у рачунарским играма; издавачке услуге; услуге омогућавања коришћења електронских публикација, које се не могу преузимати; издавање књига; онлајн издавање електронских књига и часописа; уговарање, организовање и спровођење такмичења, игара и квизова у сврху забаве, рекреације, у културне и образовне сврхе; организација доделе награда; саветодавне услуге по питању каријере; спровођење такмичења путем телефона; обука за запошљавање; музички снимци, концерти, наступи, продукција, издавачке делатности, обука, услуге такмичења и услуге компоновања; музички наступи и забава; жива музика, концерти, представе и наступи; услуге музичке библиотеке; снимање музике; услуге снимања и објављивања музике; услуге музичких група; подучавање музике; услуге миксовања музике; услуге музичког транскрибовања; компоновање музике за друге; консултације у вези са филмском и музичком продукцијом; изнајмљивање фонографских и музичких снимака; пружање дигиталне музике која се не може преузети са интернета; услуге пружања информација и савета у вези са напред наведеним услугама, које се пружају путем телекомуникационе мреже.

42 научне и технолошке услуге, као и услуге истраживања и пројектовања у вези са њима; услуге индустријских анализа и истраживања; пројектовање и развој рачунарског хардвера и софтвера; калибрација [мерење]; засејавање облака; рачунарско програмирање; ажурирање рачунарског софтвера; анализе рачунарских система; грађевинско пројектовање; саветовање у области дизајна и развоја рачунарског хардвера; саветовање у вези са штедњом енергије; конвертовање података или докумената са физичких на електронске носаче; израда и одржавање веб страница за друге; конвертовање рачунарских података и програма, осим физичког конвертовања; дигитализација докумената [скенирање]; умножавање рачунарских програма; инжењерске услуге; хостинг рачунарских сајтова [веб сајтова]; услуге индустријског дизајна; инсталирање рачунарског софтвера; услуге научних лабораторија; геодетско мерење; одржавање рачунарског софтвера; испитивање материјала; праћење рачунарских система даљинским приступом; услуге дизајнирања паковања; вођење студија техничког пројектовања; обезбеђивање алата за претраживање [претраживача] на интернету; пружање научних информација, савета и консултација које се односе на смањење емисије угљеника; контрола квалитета; поновно успостављање рачунарских података; изнајмљивање рачунарског софтвера; изнајмљивање веб сервера; истраживање и развој за друге; мерење земљишта; рачунарско програмирање; програмирање опреме за обраду података; пружалац апликационих услуга (АСП); саветовање у области рачунарског софтвера; креирање и одржавање блогова за друге; изнајмљивање уређаја и рачунара за обраду података; техничке услуге у вези са пројекцијом и планирањем опреме за телекомуникације; временска прогноза; истраживање из области телекомуникационе технологије; праћење мрежних система из области телекомуникација; услуге техничке подршке у вези са телекомуникацијама и уређајима; услуге заштите података; услуге заштите података [заштитни зид]; услуге надгледања путем рачунарског система безбедности; одржавање рачунарског софтвера који се односи на безбедност и превенцију ризика код рачунара; ажурирање рачунарског софтвера које се односи на заштиту и

превенцију ризика код рачунара; сигурност, заштита и обнова информационих технологија; консултације о безбедности интернета; програмирање програма за безбедност на Интернету; стручно саветовање које се односи на рачунарску безбедност; дизајн и развој електронских система за заштиту података; дизајн и развој интернет система за сигурност података; заштита од рачунарских вируса; откључавање [декодирање] мобилних телефона; хостинг веб портала; дизајнирање веб портала; софтвер као услуга [СААС]; саветодавне услуге из области СААС; платформа као услуга [ПааС]; давање у закуп рачунара и таблет рачунара; информативне и саветодавне услуге у вези с наведеним услугама које се пружају путем телекомуникационе мреже.

(210) Ж- 2020-1462 (220) 01.09.2020.
(442) 30.11.2020.
(731) **O2 Worldwide Limited**, 20 Air Street, London W1B 5AN, UK
(740) ЖИВКО МИЈАТОВИЋ & ПАРТНЕРС ДОО БЕОГРАД, Студентски трг 4, 11000, Београд
(540)

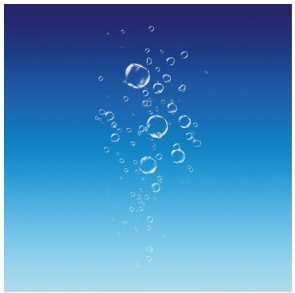

(531) 01.15.21; 26.04.13; 29.01.04
(591) светло плава, плава, тамно плава, бела
(511) 9 апарати и инструменти научни, истраживачки, навигациони, геодетски, фотографски, кинематографски, аудиовизуелни, оптички, за вагање, мерење, сигнализацију, откривање, тестирање, инспекцију, спасавање и наставу; апарати и инструменти за провођење, прекид, трансформацију, акумулацију, регулисање или контролу дистрибуције или употребе електричне енергије; апарати за снимање, пренос и репродуковање звука или слике; магнетни носачи података, дискови за снимање; компакт дискови, ДВД и други дигитални носачи података; механизми за апарате који се покрећу кованицама; регистар касе, рачунске машине, опрема за обраду података, рачунари; рачунарски софтвер; апарати за гашење ватре; апарати за пренос звука или слике; таблет рачунари; компјутерски хардвер; рачунарски апликациони софтвер; рачунарски софтвер који се може преузети са интернета; рачунарски софтвер, снимљени; апликацијски софтвер за мобилне уређаје, апликације за мултимедијалне уређаје које се могу преузимати; рачунарске игрице; софтвер за рачунарске игрице; апликације за рачунарске софтвере које се могу преузимати; лични дигитални асистенти [ПДА]; џепни лични рачунари; селфи штапови [ручни моноподи]; паметно прстење; носива технологија, наиме носиви комуникацијски апарати, паметни телефони, ручни сатови, монитори, дисплеји, рачунарски хардвер, уређаји за мерење активности, аудио опрема, видео дисплеј монитори, дигитални електронски уређаји који омогућавају приступ Интернету; лаптоп рачунари; драјверски софтвер за телекомуникационе мреже и телекомуникационе апарате; заштитна одећа; заштитне кациге; слушалице; телевизори; уређаји за глобално позиционирајући систем [ГПС]; уређаји за сателитско навођење; сензори који нису роба која се односи на течност или гасове; електронски уређаји, сензори и портали (гејтвеји) за интернет интелигентних уређаја [ИОТ]; рачунарски хардвер и софтвер за употребу у и у вези са уређајима за интернет интелигентних уређаја [ИОТ], а да није роба која се односи на течност или гасове; рачунарски софтвер који је снимљен на оптичке компакт дискове [ЦД-ром]; СД меморијске картице; паметни мерачи; наочаре за вид; наочаре за сунце; заштитне наочаре и кутије за њих; камере; сочива за фотографске апарате; софтвер за телекомуникацију; сигурносни надзорни уређаји; рачунарски софтвер у сигурносне сврхе; рачунарски софтвер за употребу у осигуравајућим кућама; СИМ картице; интерактивни терминали са екранима осетљивим на додир; антене; аларми; електрични каблови; апарати и инструменти за хемију; оперативни рачунарски програми, снимљени; компјутерске периферне јединице; уређаји за обраду података; дијагностички апарати, не за медицинску употребу; апарати за мерење удаљености; апарати за снимање удаљености; електронске етикете за производе; окулари; спортске наочаре; магнетне идентификационе картице; апарати за интерну комуникацију; звучници; магнетни носиоци података; математички инструменти; модеми; апарати за управљање мобилним уређајима; софтвер за управљање мобилним уређајима; посредни софтвер за управљање функцијама софтвера на електронским уређајима; софтвер за рачунарске вирусе; рачунарски антивирусни софтвер; софтвер за паметне куће; уређаји за паметне куће, наиме, паметна звона на вратима, паметни звучници, паметни телевизори, паметни радио, паметни аларми, паметни сигурносни системи, паметни видео монитори, паметни уређаји и инструменти за праћење, паметни бројила, паметне браве и катанци, паметне браве за врата; уређаји за кућну аутоматизацију; систем за забаву у аутомобилима; софтвер за заштиту приватности;

штампачи; програми, сервери, разделници, каблови, чворишта и конвертори за штампаче; фото-штампачи; делови и опрема за напред наведену робу.
35 оглашавање; вођење послова; пословно управљање; канцеларијски послови; организовање, управљање и надзор програма лојалности и подстицајних програма; малопродајне услуге и услуге онлајн малопродаје у вези са продајом научних, наутичких, геодетских, фотографских, кинематографских, оптичких апарата и инструмената и апарата и инструмената за вагање, мерење, сигнализацију, тестирање, спасавање и наставу, апарата и инструмената за провођење, прекид, трансформацију, акумулацију, регулисање или контролу дистрибуције или употребе електричне енергије, апарата за снимање, пренос и репродуковање звука или слике; малопродајне услуге и услуге онлајн малопродаје у вези са продајом магнетних носача података, дискова за снимање, компакт дискова, ДВД и других дигиталних носача података, механизама за апарате који се покрећу кованицама, регистар каса, рачунских машина, опреме за обраду података, рачунара, рачунарског софтвера, апарата за гашење ватре, апарата за пренос звука или слике; малопродајне услуге и услуге онлајн малопродаје у вези са продајом апарата и инструмента за дигиталну телекомуникацију, дигиталних таблета, рачунарског хардвера, рачунарског софтвера који се може преузети са интернета, апликацијског софтвера, апликацијског софтвера за мобилне уређаје, рачунарских игрица, софтвера за рачунарске игрице, личних дигиталних асистената [ПДА]; малопродајне услуге и услуге онлајн малопродаје у вези са продајом џепних личних рачунара, мобилних телефона, лаптоп рачунара, драјверског софтвера за телекомуникационе мреже и телекомуникационе апарате, заштитне одеће, заштитних кацига, телевизора, слушалица, уређаја за глобално позиционирајући систем [ГПС], уређаја за сателитско навођење, рачунарског софтвера који је снимљен на оптичке компакт дискове [ЦД-ром], СД меморијских картица, наочара за вид, наочара за сунце; малопродајне услуге и услуге онлајн малопродаје у вези са продајом заштитних наочара и кутија за њих, контактних сочива, камера, сочива за фотографске апарате, МП3 читача, компакт-дискова, ДВД- дискова, електронских публикација које се могу преузимати, датотека слика које се могу преузимати, музичких датотека, фајлова, који се могу преузимати, подлога за "мишеве", магнета, навлака за мобилне телефоне, футрола прилагођених за мобилне телефоне; малопродајне услуге и услуге онлајн малопродаје у вези са продајом опреме за телефонирање слободних руку [хендс фри], магнетних картица, кодираних картица, софтвера за обраду финансијских трансакција, електронских табли за обавештења, батерија, електричних, пуњача батерија, сигурносних аларма, сигурносних камера, уређаја за контролу сигурности, рачунарског софтвера у сигурносне сврхе; малопродајне услуге и услуге онлајн малопродаје у вези са продајом рачунарског софтвера који се користи у осигурању, СИМ картица, антена, аларма, електричних каблова, апарата и инструмената за хемију, оперативних рачунарских програма, снимљених, компјутерских периферних јединица, уређаја за обраду података, дијагностичких апарата, не за медицинску употребу, апарата за мерење удаљености, апарати за снимање удаљености, мелодија за мобилне телефоне које се могу преузимати; малопродајне услуге и услуге онлајн малопродаје у вези са продајом електронских етикета за производе, окулара, спортских наочара, магнетних идентификационих картица, апарата за интерну комуникацију, звучника, математичких инструмената, модема, електричних надзорних уређаја, телевизијских апарата, апарата за тестирање који нису за медицинску употребу, папира, картона, штампаних ствари, фотографија [штампаних], канцеларијског материјала и канцеларијског прибора, осим намештаја; малопродајне услуге и услуге онлајн малопродаје у вези са продајом канцеларијског прибора, материјала за обуку и наставу, материјала за паковање, школских реквизита; малопродајне услуге и услуге онлајн малопродаје у вези са продајом одеће, обуће, покривала за главу, кућних потрепштина и кухињског прибора, кухињских посуда, стоног посуђа, опреме за кување хране, прибора за јело, производа за чишћење, производа за баштованство, накита, часовничарских и хронометријских инструмената, музичких инструмената, уређаја за осветљавање, текстил, текстилних производа за домаћинство, намештаја, кућног декора, торби, пртљага, тоалетних препарата, козметичких препарата, фармацеутских препарата, препарата за чишћење; малопродајне услуге и услуге онлајн малопродаје у вези са продајом торби, пртљага, игара и предмета за игру, гимнастичких артикала, спортских реквзита, спортске опреме, меса, рибе, живине, дивљачи, хране, прехрамбених производа, кондиторских производа, десерта, пекарских производа, деликатесних производа, воћа, цвећа, кафе, чајева, какаоа, шећера, пиринча, пива, минералне воде, газиране воде и других безалкохолних пића, алкохолних пића, шибица, дувана; малопродајне услуге и услуге онлајн малопродаје у вези са продајом интерактивних терминала са екранима осетљивим на додир, селфи штапова [ручних монопода], паметног прстења, смартфона [паметних телефона], паметних сатова, опреме за аутомобиле, делова за аутомобиле, возила,

горива, грађевинских материјала , грађевинских материјала од метала, гвожђарије [ситне металне робе], електронских компонената, снимљених садржаја; пословно управљање малопродајним објектима; услуге претплате на телекомуникације за друге; прикупљање и систематизација информација у бази података у рачунару; прикупљање статистичких података; анализе цена и трошкова; организовање такмичења у рекламне сврхе; проналажење особља; комерцијално управљање лиценцирањем роба и услуга за друге; комерцијалне информације и савети за потрошаче [продавница савета]; испитивање јавног мњења; проналажење особља; услуге поређења цена; услуге набавке за трећа лица [куповина производа и услуга за друге пословне субјекте]; изнајмљивање огласног простора; изнајмљивање времена за рекламирање у средствима комуникације; промоција продаје за друге; тражење спонзорства; преговарање о пословним уговорима за друге; информативне и саветодавне услуге у вези са напред наведеним услугама које се пружају преко телекомуникационе мреже.

36 осигурање; финансијски послови; новчани (монетарни) послови; послови везани за непокретности; финансијске информације и савети у вези царинских тарифа; информације и савети у вези финансија и осигурања; услуге финансијских плаћања; услуге електронског плаћања; услуге аутоматског плаћања; електронски пренос средстава; услуге издавања телефонских картица; издавање ваучера и купона; издавање вредносних бонова у вези са програмима лојалности купаца; спонзорисање спорта, спортских тимова и спортских догађаја; управљање осигурањем; услуге осигурања за мобилне телекомуникационе апарате и инструменте; услуге осигурања за дигиталне таблет уређаје; услуге осигурања за рачунарски софтвер и хардвер; услуге путног осигурања; услуге осигурања возила; услуге осигурања кућа и станова; прикупљање прилога за добротворне фондове; услуге кредитних картица; услуге везане за дебитне картице; агенције за наплату дугова; финансијско спонзорисање; процена накнада штете [финансијска процена]; изнајмљивање зграда; финансијске процене [осигурање, банкарство, некретнине]; агенти за некретнине; услуге управљања некретнинама које се односе на канцеларијске просторе; изнајмљивање непокретности; агенције за некретнине; процена некретнина; управљање непокретностима; убирање најамнине [станарине]; процена поштанских марака; финансијски лизинг; услуге управљања непокретностима и зградама; управљање имањима; финансирање куповине на рате; услуге пружања информација и савета у вези са напред наведеним услугама, које се пружају путем телекомуникационе мреже.

38 телекомуникације; емитовање кабловске телевизије; комуникације мобилним телефонима; комуникација преко рачунарских терминала; комуникација преко мреже оптичких влакана; пренос порука и слика посредством рачунара; услуге електронског билтена [телекомуникационе услуге]; пренос факсимилом; пружање информација у области телекомуникација; омогућавање приступа рачунарским базама података; пружање услуга телекомуникационих канала за услуге телешопинга; обезбеђивање телекомуникационих веза са глобалном рачунарском мрежом; емитовање радио програма [радиодифузија]; изнајмљивање времена приступа глобалним рачунарским мрежама; изнајмљивање уређаја за слање порука; изнајмљивање модема; изнајмљивање телекомуникационе опреме; изнајмљивање телефона; сателитски пренос; услуге телекомуникационог усмеравања и повезивања; услуге телеконференција; телеграфске услуге; телефонске услуге; емитовање телевизијских програма; телекс услуге; пренос дигиталних датотека; пренос честитки путем интернета; пренос телеграма; услуге говорне поште; новинске агенције; бежично емитовање; телекомуникације; услуге телекомуникационог портала; приступ садржају, веб страницама и порталима; омогућавање приступа платформама и порталима на интернету; омогућавање приступа садржају, веб страницама и порталима; телекомуникационе услуге које се пружају путем платформи и портала на интернету и других медија; мобилне телекомуникационе мрежне услуге; телекомуникационе услуге фиксне телефоније; омогућавање приступа широкопојасним телекомуникационим услугама; услуге бежичне комуникације; услуге дигиталне комуникације; омогућавање приступа телевизији са Интернет протоколом; омогућавање приступа Интернету; услуге електронске поште и текстуалних порука; пружање информација о телекомуникацијама путем телекомуникационих мрежа; услуге провајдера мреже, наиме најам, изнајмљивање и руковање временом приступа мрежама података и базама података, нарочито Интернету; комуникацијске услуге у вези са омогућавањем приступа базама података; изнајмљивање времена приступа рачунарским базама података; пружање телекомуникационих услуга у виду управљања мрежом; омогућавање приступа веб блоговима; омогућавање приступа подкастима; услуге причаоница за друштвене мреже; пружање услуга онлајн форума; форуми за друштвено умрежавање; омогућавање веза електронске комуникације; услуге усмеравања и повезивања телекомуникација; изнајмљивање телекомуникационе опреме; омогућавање приступа рачунарским базама података

из области друштвених мрежа, друштвеног упознавања и забављања; изнајмљивање мобилних телефона; телематичке услуге; информативне и саветодавне услуге у вези с наведеним услугама које се пружају путем телекомуникационе мреже.
41 настава, обука; припремање обуке; услуге разоноде; спортске и културне активности; академије [образовне]; забавни паркови; организовање и вођење колоквијума; организовање и вођење концерата; организовање и вођење конференција; организовање и вођење конгреса; припрема и вођење семинара; припрема и вођење симпозијума; организовање и вођење радионица [обука]; организовање такмичења у лепоти; резервисање седишта за приредбе, свечаности; услуге биоскопа; клупске услуге [забавне или образовне]; обука [тренирање]; услуге дискотека; пружање услуга у области образовања; испити из области образовања; услуге забављача; пружање услуга из области забаве и разоноде; организовање модних ревија за забавне сврхе; производња филмова, који нису рекламни филмови; услуге игара на срећу; услуге игара пружених онлајн са рачунарске мреже; изнајмљивање опреме за играње; услуге клубова здравља [здравствено и фитнес вежбање]; услуге забаве које пружају кампови за одмор; концертне дворане; услуге репортерског извештавања; организовање представа, свечаности [услуге импресарија]; организовање спортских такмичења; планирање журки [забава]; услуге личног тренера [фитнес тренинг]; физичко васпитање; практична настава [обука путем демонстрације]; продукција музике; продукција радио и телевизијских програма; продукција представа; пружање услуга аутомата за аркадне игрице; пружање караоке услуга; услуге омогућавања коришћења електронских публикација, које се не могу преузимати; услуге спортских објеката; издавање књига; онлајн издавање електронских књига и часописа; издавање текстова, осим рекламних текстова; титловање; телевизијска забава; позоришна продукција; услуге агенција за продају карата [разонода]; мерење времена на спортским догађајима; услуге интерактивне забаве; услуге електронских игара које се пружају путем било које комуникационе мреже; услуге разоноде које се пружају путем телекомуникационих мрежа; организовање музичких догађаја; представљање живих наступа; услуге казина; обезбеђивање онлајн рачунарских игара; изнајмљивање програма рачунарских игара; уговарање, организовање и спровођење такмичења у рачунарским играма; издавачке услуге; услуге омогућавања коришћења електронских публикација, које се не могу преузимати; издавање књига; онлајн издавање електронских књига и часописа; уговарање, организовање и спровођење такмичења, игара и квизова у сврху забаве, рекреације, у културне и образовне сврхе; организација доделе награда; саветодавне услуге по питању каријере; спровођење такмичења путем телефона; обука за запошљавање; музички снимци, концерти, наступи, продукција, издавачке делатности, обука, услуге такмичења и услуге компоновања; музички наступи и забава; жива музика, концерти, представе и наступи; услуге музичке библиотеке; снимање музике; услуге снимања и објављивања музике; услуге музичких група; подучавање музике; услуге миксовања музике; услуге музичког транскрибовања; компоновање музике за друге; консултације у вези са филмском и музичком продукцијом; изнајмљивање фонографских и музичких снимака; пружање дигиталне музике која се не може преузети са интернета; услуге пружања информација и савета у вези са напред наведеним услугама, које се пружају путем телекомуникационе мреже.
42 научне и технолошке услуге, као и услуге истраживања и пројектовања у вези са њима; услуге индустријских анализа и истраживања; пројектовање и развој рачунарског хардвера и софтвера; калибрација [мерење]; засејавање облака; рачунарско програмирање; ажурирање рачунарског софтвера; анализе рачунарских система; грађевинско пројектовање; саветовање у области дизајна и развоја рачунарског хардвера; саветовање у вези са штедњом енергије; конвертовање података или докумената са физичких на електронске носаче; израда и одржавање веб страница за друге; конвертовање рачунарских података и програма, осим физичког конвертовања; дигитализација докумената [скенирање]; умножавање рачунарских програма; инжењерске услуге; хостинг рачунарских сајтова [веб сајтова]; услуге индустријског дизајна; инсталирање рачунарског софтвера; услуге научних лабораторија; геодетско мерење; одржавање рачунарског софтвера; испитивање материјала; праћење рачунарских система даљинским приступом; услуге дизајнирања паковања; вођење студија техничког пројектовања; обезбеђивање алата за претраживање [претраживача] на интернету; пружање научних информација, савета и консултација које се односе на смањење емисије угљеника; контрола квалитета; поновно успостављање рачунарских података; изнајмљивање рачунарског софтвера; изнајмљивање веб сервера; истраживање и развој за друге; мерење земљишта; рачунарско програмирање; програмирање опреме за обраду података; пружалац апликационих услуга (АСП); саветовање у области рачунарског софтвера; креирање и одржавање блогова за друге; изнајмљивање уређаја и рачунара за обраду података; техничке услуге у вези са пројекцијом и планирањем опреме за телекомуникације; временска прогноза; истраживање из области телекомуникационе технологије; праћење мрежних система из области

телекомуникација; услуге техничке подршке у вези са телекомуникацијама и уређајима; услуге заштите података; услуге заштите података [заштитни зид]; услуге надгледања путем рачунарског система безбедности; одржавање рачунарског софтвера који се односи на безбедност и превенцију ризика код рачунара; ажурирање рачунарског софтвера које се односи на заштиту и превенцију ризика код рачунара; сигурност, заштита и обнова информационих технологија; консултације о безбедности интернета; програмирање програма за безбедност на Интернету; стручно саветовање које се односи на рачунарску безбедност; дизајн и развој електронских система за заштиту података; дизајн и развој интернет система за сигурност података; заштита од рачунарских вируса; откључавање [декодирање] мобилних телефона; хостинг веб портала; дизајнирање веб портала; софтвер као услуга [СААС]; саветодавне услуге из области СААС; платформа као услуга [ПааС]; давање у закуп рачунара и таблет рачунара; информативне и саветодавне услуге у вези с наведеним услугама које се пружају путем телекомуникационе мреже.

(210) Ж- 2020-1508 (220) 09.09.2020.
(442) 30.11.2020.
(731) **SYNGENTA CROP PROTECTION AG**, Rosentalstrasse 67, 4058 Basel, CH
(740) АОД МСА ИП – Милојевић Секулић Адвокати, Карађорђева 65, 11000, Београд
(540)

CADURANS

(511) 1 хемикалије које се употребљавају у пољопривреди, хортикултури и шумарству; биостимулатори; препарати за побољшање усева; препарати за јачање биљака; хемијски и/или биолошки препарати за контролисање стреса у биљкама; препарати за регулацију раста биљака; хемијски препарати за обраду семена; помоћна средства [ађуванти].
5 препарати за уништавање животињских штеточина; инсектициди, фунгициди, хербициди, нематициди.

(210) Ж- 2020-1511 (220) 09.09.2020.
(442) 30.11.2020.
(731) **VIVO MOBILE COMMUNICATION CO., LTD.**, No.168 Jinghai East Rd.,, Chang'an, Dongguan, Guangdong, CN
(740) Предраг Митровић, Аласка 36, 11080, Београд
(540)

V.FRIENDS

(511) 9 апарати за обраду података; рачунари; рачунарски програми, који се могу преузимати; лични дигитални асистенти [ПДА]; графички елементи за мобилне телефоне који се могу преузети са интернета; емотикони за мобилне телефоне који се могу преузети са интернета; телекомуникациони апарати у облику накита; софтверски програми за мобилне телефоне који се могу преузети са интернета; таблет рачунари; подлоге за "мишеве"; торбе за лаптопове; футроле за таблет рачунаре; интерактивни терминали са екранима осетљивим на додир; хуманоидни роботи са вештачком интелигенцијом; паметне наочаре; паметни сатови; паметно прстење; читачи УСБ картица; УСБ флеш дискови (драјвови); оловке за екране осетљиве на додир; носиви рачунари; фото-штампачи; ручни скенери; постоља прилагођена таблет рачунатима; електронски новчаници који се могу преузимати; бројачи корака; бројачи; хронографи [апарати за бележење времена]; уређаји за препознавање лица; светлеће кутије које емитују слику; ГПС навигациони уређаји; паметни телефони; мобилни телефони; траке за мобилне телефоне; носиви уређаји за мерење активности; футроле прилагођене за мобилне телефоне; навлаке за мобилне телефоне; заштитни филмови прилагођени за екране мобилних телефона; паметни телефон у облику ручних сатова; тастатуре за мобилне телефоне; уређаји за коришћење мобилних телефона без употребе руку; сталци прилагођени мобилне телефоне; бежични рутери; кутије за звучнике; блутут звучници; интелигентни звучници; звучници са вештачком интелигенцијом; слушалице за уво; слушалице; блутут слушалице; слушалице за виртуелну реалност; наочаре за виртуелну реалност; слушалице за мобилне телефоне; бежичне слушалице за паметне телефоне; микрофони за апарате за телекомуникацију; дигитални рамови за фотографије; читачи електронских књига; видео рекордери за аутомобиле; електронске машине за подучавање и учење; роботи за сигурносни надзор; селфи штапови за мобилне телефоне; селфи штапови [ручни моноподи]; објективи за снимање селфија; паметне наруквице [мерни инструменти]; УСБ каблови; УСБ каблови за мобилне телефоне; наочаре [оптика]; кутије за наочаре; претварачки утикачи; струјни адаптери; екрани за мобилне телефоне; преносни видео монитори; батерије, електричне; пуњачи батерија; УСБ пуњачи; мобилни извори струје (пуњиве батерије); бежични пуњачи; пуњачи за паметне телефоне; постоља прилагођена за телефоне у возилима; фотографске камере; ваге са анализатором телесне масе; ваге за купатила; електронски кључеви као даљински управљачи; магнети за фрижидере; цртани филмови.
28 игре; апарати за игре; машине за видео игре; преносиве видео игре са дисплејем од течних кристала; командне ручице [џојстици] за видео игре; ручне конзоле за играње видео игара; играчке; балони за игру; лутке; лутке за руку; плишане играчке; возила играчке; пуњене играчке; макете играчке; фигуре играчке; маске [играчке]; роботи играчке; дронови [играчке]; паметне играчке; сатови

– играчке; играчке ветрењаче; играчке на надувавање; кокеши лутке; лутке од тканина; игре на табли и друштвене игре; лопте за играње; справе за физичко вежбање; машине за физичке вежбе; штитници за колена [спортска опрема]; украси за новогодишњу јелку, изузев предмета за осветљавање, свећа и посластица.

(210) Ж- 2020-1515 (220) 10.09.2020.
(442) 30.11.2020.
(731) **Агенција за консалтинг ДАНИБОРА**, Висока 29А/7, 11030, Београд, RS
(540)

Десетка

(511) 38 телекомуникације; нарочито услуге везане за телевизију, кабловску телевизију и пренос слика и звука путем телевизијских и радио таласа као и путем интернета.
41 разонода; продукција и презентација радио и телевизијских програма, филмова и забавних програма; продукција кинематографских филмова, забавних програма и телевизијских програма; дистрибуција телевизијског програма; дистрибуција телевизијског програма системима кабловске телевизије.

(210) Ж- 2020-1521 (220) 11.09.2020.
(442) 30.11.2020.
(731) **Конелек д.о.о.**, Пуковника Миленка Павловића 136а, 11273, Београд-Земун, RS
(740) Андрија Екмеџић, Браће Радишић 11, 11273, Београд-Земун
(540)

(531) 26.04.04; 26.04.11; 26.04.18; 27.05.21
(511) 12 возила за кретање по земљи, ваздуху, води или шинама.

(210) Ж- 2020-1522 (220) 11.09.2020.
(442) 30.11.2020.
(731) **Борис Тољага**, 13. Војвођанске бригаде 14, 23000, Зрењанин, RS
(540)

BEK

(511) 29 димљено месо; замрзнуто месо; конзервисано месо; кувано месо, конзервирано; конзервирана свињетина; риба у конзерви; салама; кобасице; шунка; јетрена паштета; рибља паштета; месни нарезак; виршле.

(210) Ж- 2020-1524 (220) 11.09.2020.
(442) 30.11.2020.
(731) **LIFE PHARMA DOO BEOGRAD**, Београдског батаљона 4, Београд, RS
(740) Бранко Јовичић, Таковска 13, 11000, Београд
(540)

JOIAL

(511) 5 фармацеутски, медицински и ветеринарски препарати; дијететска храна и супстанце прилагођене за употребу у медицини или ветеринарску употребу; дијететски додаци (додаци исхрани) за људе и животиње.

(210) Ж- 2020-1525 (220) 11.09.2020.
(442) 30.11.2020.
(731) **Čarobna knjiga doo Beograd**, Мике Аласа 36, 11000 , Београд, RS
(740) адвокат Драган Петрић, Радничка 19, 21000, Нови Сад
(540)

(531) 01.15.03; 01.15.07; 27.05.02; 27.05.09; 27.05.17; 29.01.01; 29.01.02; 29.01.04; 29.01.08
(591) црвена, жута, црна, светло плава
(511) 16 књиге, стрипови.
41 издавање књига.

(210) Ж- 2020-1526 (220) 11.09.2020.
(442) 30.11.2020.
(731) **"TERRA CO." doo Novi Sad**, Змај Јовина 26, 21000, Нови Сад, RS
(740) Адвокат Никола Грбић, Партизанска 54, 22400, Рума
(540)

(531) 27.05.01; 27.05.10; 29.01.03
(591) тамно маслинасто зелена

(511) 5 дијететски додатак (додатак исхрани) за људе.
35 оглашавање.

(210) Ж- 2020-1527 (220) 11.09.2020.
(442) 30.11.2020.
(731) **"TERRA CO." doo Novi Sad**, Змај Јовина 26, 21000, Нови Сад, RS
(740) Адвокат Никола Грбић, Партизанска 54, 22400, Рума
(540)

(531) 27.05.01; 27.05.10; 29.01.03
(591) тамно маслинасто зелена
(511) 5 дијететски додатак (додатак исхрани) за људе.
35 оглашавање.

(210) Ж- 2020-1528 (220) 11.09.2020.
(442) 30.11.2020.
(731) **Top Bet doo**, Живојина Жујовића 14, 11050, Београд, RS
(540)

(531) 01.01.02; 01.01.10; 27.05.03; 29.01.02; 29.01.07
(591) браон (Pantone P 39-16), жута (Pantone Yellow 0131 U), златна (Pantone P 124 C)
(511) 35 оглашавање, вођење послова, пословно управљање, канцеларијски послови.
41 образовне услуге, припремање обуке, разонода, спортске и културне активности.

(210) Ж- 2020-1529 (220) 11.09.2020.
(442) 30.11.2020.
(731) **Душан Мишкић and Ружица Близанац**, Мишарска 4, 21000, Нови Сад, RS і Шекспирова 11, 21000, Нови Сад, RS
(740) адвокат Слободан Б.Бељански, Максима Горког 6, 21120, Нови Сад
(540)

Ašai

(511) 41 вођење курсева за оспособљавање, образовање и обуку за младе и одрасле; вођење образовних курсева; вођење образовних семинара; вођење обука; вођење радионица за обуку; вођење радионица и семинара; вођење семинара за обуку; вођење часова телесних вежби; издавање књига; испити из области образовања; консултантске услуге у вези са образовањем; консултације у вези са фитнес тренингом; консултовање које се односи на организовање и вођење семинара; настава, обука; обучавање јоге; одржавање часова, часова под рукодством реномираних мајстора, радионица, семинара и кампова из области јоге; онлајн издавање електронских књига и часописа; он-лајн публикације електронских књига; организовање и вођење конференција; услуге спортског клуба; услуге спортских кампова; услуге школе јоге.
44 ајурведска терапија; акупунктура; дубинска масажа ткива; здравствена нега; киропрактика; козметички третмани за тело; консултантске услуге у вези са здравственом негом; консултантске услуге у подручју неге тела и лица; масажа; медицинска нега; медицинске консултације; медицинске услуге; пружање здравствених услуга у кући; пружање информација о масажи; пружање информација о киропрактици; пружање информација о медицинским услугама; Реики терапија; тајландска масажа; терапија акупресуре; услуге лечења Реики методом; услуге центара за рехабилитацију; физикална терапија; шиацу масажа.

(210) Ж- 2020-1530 (220) 14.09.2020.
(442) 30.11.2020.
(731) **Загорка Калентић Марковић**, Раваничка 3, 21000, Нови Сад, RS
(740) Милан Самарџић, Капетан Мишина 15, 11000, Београд
(540)

(531) 25.01.25; 27.01.12; 27.05.01; 27.05.09; 27.05.10
(591) црна, бела
(511) 14 накит, укључујући имитацију накита, на пример, бижутерију; дугмад за манжетне, игле за кравате, копче за кравате; прстенове за кључеве, ланчиће за кључеве и привеске за њих; привеске за накит; кутије за накит.
16 штампани материјал, бележнице, нотеси, штампарски комплети, штампане публикације,

приручници, папири и картонски материјали за паковање, картонске кутије, разгледнице, честитке канцеларијски материјал и прибор осим намештаја; фолије и кесе за умотавање и паковање. 25 одећа, обућа, покривала за главу.

(210) Ж- 2020-1534 (220) 14.09.2020.
(442) 30.11.2020.
(731) **Pfizer Inc.**, 235 East 42nd Street, New York, New York 10017, US
(740) ПЕТОШЕВИЋ д.о.о., Булевар ослобођења 87, 11040, Београд
(540)

(531) 26.02.05; 26.11.02; 26.11.06; 26.11.12
(511) 5 фармацеутски препарати; санитарни препарати за употребу у медицини; вакцине.

(210) Ж- 2020-1535 (220) 11.09.2020.
(442) 30.11.2020.
(731) **Предузеће за производњу чипса и других производа од кромпира "CHIPS WAY" DOO**, Милутина Мандића бб, 32000 Чачак, RS
(540)

(531) 07.03.20; 08.01.22; 08.07.05; 08.07.08; 19.03.05; 24.09.05; 25.05.02; 26.01.16; 26.01.22; 27.05.09; 27.05.24; 29.01.15
(591) браон-смеђа, карамел наранџаста, бела, црвена и црна
(511) 30 флипс.

(210) Ж- 2020-1536 (220) 11.09.2020.
(442) 30.11.2020.
(731) **Предузеће за производњу чипса и других производа од кромпира "CHIPS WAY" DOO**, Милутина Мандића бб, 32000 Чачак, RS
(540)

(531) 05.09.17; 07.03.20; 08.07.05; 08.07.08; 19.03.05; 24.09.05; 25.05.02; 26.01.16; 26.01.22; 27.05.09; 27.05.24; 29.01.15
(591) црвена, црна, жута, бела и зелена
(511) 30 флипс.

(210) Ж- 2020-1537 (220) 11.09.2020.
(442) 30.11.2020.
(731) **Предузеће за производњу чипса и других производа од кромпира "CHIPS WAY" DOO**, Милутина Мандића бб, 32000 Чачак, RS
(540)

(531) 05.07.04; 07.03.20; 08.07.05; 08.07.09; 24.09.05; 25.05.02; 26.01.16; 26.01.22; 26.11.07; 27.05.09; 27.05.24; 29.01.15
(591) црвена, црна, жута, бела и зелена
(511) 30 кокице.

(210) Ж- 2020-1540 (220) 15.09.2020.
(442) 30.11.2020.
(731) **Goodwill Pharma d.o.o. Subotica**, Матије Гупца 14, 24000, Суботица, RS
(540)

Densiko

(511) 5 фармацеутски, медицински и ветеринарски препарати;- дијететска храна и супстанце прилагођене за употребу у медицини или ветеринарску употребу, храна за бебе; дијететски додаци (додаци исхрани) за људе и животиње.

(210) Ж- 2020-1541 (220) 15.09.2020.
(442) 30.11.2020.
(731) **ŽELJKO SAVIĆ PREDUZETNIK PROIZVODNJA RAKIJE DESTILERIJA SALAŠ NAŠ HORGOŠ**, Фодорова дуж 15, 24410, Хоргош, RS
(540)

ODJEDARED

(511) 33 алкохолна пића, изузев пива.

---

(210) Ж- 2020-1554 (220) 16.09.2020.
(442) 30.11.2020.
(731) **АД ИМЛЕК**, Индустријско насеље бб, 11213, Београд, RS
(740) Адвокат Ана Никшић, Војводе Миленка 1/11, 11000, Београд
(540)

MOJA KRAVICA

(511) 29 млеко и млечни производи.
30 какао, сладоледи, сосови, колачи и посластице.
35 оглашавање, вођење послова, пословно управљање, канцеларијски послови.

---

(210) Ж- 2020-1555 (220) 16.09.2020.
(442) 30.11.2020.
(731) **АД ИМЛЕК**, Индустријско насеље бб, 11213, Београд, RS
(740) Адвокат Ана Никшић, Војводе Миленка 1/11, 11000, Београд
(540)

МОЈА КРАВИЦА

(511) 29 млеко и млечни производи.
30 какао, сладоледи, сосови, колачи и посластице.
35 оглашавање, вођење послова, пословно управљање, канцеларијски послови.

---

(210) Ж- 2020-1557 (220) 16.09.2020.
(442) 30.11.2020.
(731) **BW Galerija d.o.o. Beograd-Savski Venac**, Карађорђева 48, 11000 Београд, RS
(740) Наташа Завишин, адвокат, Симина 18, 11000 Београд
(540)

(531) 26.03.23; 26.07.25; 26.11.06; 26.11.11; 26.11.12; 27.05.01; 27.05.10; 29.01.15
(591) црвена, наранџаста, жута, плава, бела и црна
(511) 35 административна обрада наруџбеница за куповину; административна помоћ при одговарању на позиве за подношење понуда; административне услуге за пресељење пословања предузећа; административне услуге у вези са упућивањем на лечење; ажурирање и одржавање информација у регистрима; ажурирање и одржавање податка у рачунарским базама података; ажурирање огласних материјала; анализе цена и трошкова; ангажовање спољних фирми за административно управљање компанијама; дактилографске услуге; дистрибуција рекламног материјала; дистрибуција узорака; договарање претплате за услуге телекомуникација за трећа лица; економске прогнозе; издавање машина за фотокопирање; изнајмљивање аутомата за продају; изнајмљивање билборда [паноа за рекламирање]; изнајмљивање времена за рекламирање у средствима комуникације; изнајмљивање канцеларијске опреме у заједничким радним просторима; изнајмљивање канцеларијских машина и опреме; изнајмљивање огласних материјала; изнајмљивање огласног простора; изнајмљивање продајних штандова; израда извода са рачуна; израђивање профила потрошача за комерцијалне или маркетиншке сврхе; индексирање интернет сајтова за комерцијалне намене или намене оглашавања; испитивање јавног мњења; истраживање тржишта; комерцијална администрација за лиценце роба и услуга трећих лица; компјутерске управљање подацима; консултације о стратегији комуникације у односима са јавношћу; консултације о стратегији комуникације у рекламирању; консултације у вези са избором особља; консултације у вези са пословним организовањем; консултације у пословном управљању; манекенске услуге у циљу рекламирања или продајних промоција; маркетинг; маркетинг у оквиру издавања софтвера; маркетиншка истраживања; непосредно оглашавање путем поште; обавештења о пословима; обезбеђивање онлајн тржишта за купце и продавце роба и услуга; објављивање рекламних текстова; обрада текста; обрачун пореза; оглашавање; оглашавање на отвореном; оглашавање плаћањем по клику [pay per click оглашавање]; онлајн рекламирање на рачунарској мрежи; оптимизација претраживача за промоцију продаје; оптимизација саобраћаја са Интернет странице; организовање изложби за привредне или рекламне потребе; организовање модних ревија у промотивне сврхе; организовање сајмова; писање радних биографија за друге; писање рекламних текстова; писање текстова за рекламне намене; помоћ у пословном или индустријском управљању; помоћ у пословном управљању;

пословна испитивања; пословна истраживања; пословне процене; пословно управљање за независне пружаоце услуга; пословно управљање за спортисте; пословно управљање за сценске уметнике; пословно управљање и организационо саветовање; пословно управљање програмима рефундирања за друге; пословно управљање хотелима; преговарање и закључивање пословних трансакција за трећа лица; преговарање о пословним уговорима за друге; презентација производа путем средстава комуникације, у сврху продаје на мало; презентација робе; преписивање кореспонденције [канцеларијске услуге]; претраживање података у рачунарским датотекама за друге; привремено пословно управљање; прикупљање информација у компјутерске базе података; прикупљање статистичких података; припрема платних листи; продукција програма телевизијске продаје; производња рекламних филмова; промоција продаје за друге; промоција робе и услуга кроз спонзорисање спорских догађаја; проналажење особља; професионалне пословне консултације; пружање комерцијалних и пословних контакт информација; пружање комерцијалних савета и информација потрошачима при избору роба и услуга; пружање корисничких оцена у комерцијалне или рекламне сврхе; пружање корисничких прегледа у комерцијалне или рекламне сврхе; пружање пословних информација; пружање пословних информација путем Интернет странице; психолошко тестирање за избор запослених; развој концепта оглашавања; рачуноводство; ревизија пословања; регистровање писане комуникације и података; рекламирање на радију; рекламирање преко плаката; рекламирање преко телевизије; рекламирање слањем наруџбеница; саветодавне услуге у пословном управљању; састављање пописа информација за комерцијалне и рекламне сврхе; секретарске услуге; систематизација информација у компјутерским базама података; стенографске услуге; стручне услуге о пословној ефикасности; тражење спонзорства; управљање програмима за путнике који често лете авионом; управљање програмима лојалности потрошача; уређивање излога; услуге агенција за запошљавање; услуге агенција за пружање пословних информација; услуге агенција за увоз и извоз; услуге велепродаје фармацеутских, ветеринарских и хигијенских препарата и медицинског материјала; услуге графичке обраде материјала за рекламне сврхе; услуге заказивања састанака [канцеларијске услуге]; услуге комерцијалног лобирања; услуге корпоративне комуникације; услуге малопродаје у вези са пекарским производима; услуге малопродаје уметничких дела од стране уметничких галерија; услуге малопродаје фармацеутских, ветеринарских и хигијенских препарата и медицинског материјала; услуге набавке за трећа лица [куповина производа и услуга за друге пословне субјекте]; услуге односа са јавношћу; услуге односа са медијима; услуге онлајн малопродаје дигиталне музике која се преузима са интернета; услуге онлајн малопродаје мелодије звона које се преузимају са интернета; услуге онлајн малопродаје претходно снимљене музике и филмова који се преузимају са интернета; услуге подсећања на уговорене састанке [канцеларијски послови]; услуге подуговарања, аутсорсинг [помоћ у пословању]; услуге пописивања поклона; услуге поређења цена; услуге пословног посредовања које се односе на повезивање потенцијалних приватних улагача са предузетницима којима су потребна финансијска средства; услуге посредовања у трговини; услуге праћења конкуренције; услуге праћења тржишта; услуге праћења штампе; услуге претплате на новине за друге; услуге пријављивања пореза; услуге продаје путем лицитације; услуге рекламних агенција; услуге телемаркетинга; услуге телефонских централа; услуге телефонског одговарања за одсутне претплатнике; услуге управљања пословним пројектима за грађевинске пројекте; услуге фотокопирања; фактурисање; финансијска ревизија; циљни маркетинг.
36 банкарске услуге; банкарске хипотеке; групно финансирање; давање попуста трећим лицима у објектима кроз употребу чланских карти; депозити драгоцености; електронски пренос виртуалних валута; електронски пренос средстава; зајмови на рате; здравствено осигурање; издавање вредносних бонова; издавање кредитних картица; издавање пословног простора [непокретности]; издавање путничких чекова; изнајмљивање заједничких канцеларија за рад; изнајмљивање некретнина; изнајмљивање пољопривредних газдинстава; инвестирање капитала; инвестирање средстава; инвестициони фондови; клириншки послови [финансије]; консултације о осигурању; најам апартмана; нотирање цена на берзи; нумизматичка процена; обавештења о карбон кредитима; обрада плаћања извршен их кредитним картицама; обрада плаћања извршених платним картицама; онлајн банкарство; организовање новчаних прикупљања; организовање финансирања за грађевинске пројекте; осигурање живота; осигурање од пожара; осигурање од последица несрећног случаја; позајмљивање уз заложно обезбеђење; поморско осигурање; послови везани за непокретности; посредовање на берзи; посредовање у осигурању; посредовање у промету некретнина; посредовање у промету са хартијама од вредности; прикупљање прилога за добротворне фондове; припрема понуда за потребе процене трошкова; провера чекова; процена антиквитета [старина]; процена накита; процена накнада штете

[финансијска процена]; процена некретнина; процена поштанских марака; процена уметничких дела; пружање информација о осигурању; пружање информација о финансијама путем интернет странице; пружање финансијских информација; трговање акцијама и обвезницама; убирање најамнине [станарине]; управљање непокретностима; управљање стамбеним зградама; услуге агенција за изнајмљивање смештаја [станова]; услуге агенција за наплату дугова; услуге агенција за промет некретнина; услуге актуара; услуге берзанског посредовања; услуге давања гаранције; услуге залагаоница; услуге изплате пензија; услуге јемства; услуге кредитних агенција; услуге мењачница; услуге осигурања; услуге ппаћања електронским новчаником; услуге пословне ликвидације, финансијске; услуге саветовања у вези са задуживањем; услуге финансирања; услуге фондова узајамне помоћи; услуге чувања у сефовима; услуге штедионица; факторинг; фидуцијарни послови; финансијска истраживања; финансијска процена интелектуалне својине; финансијска процена непосеченог дрвета; финансијска процена развојних трошкова у нафтној, гасној и рударској индустрији; финансијска размена виртуалних валута; финансијске анализе; финансијске консултације; финансијске процене одговора на позиве за подношење понуда; финансијске процене [осигурање, банкарство, некретнине]; финансијске услуге при царинском посредовању; финансијско процењивање вуне; финансијско спонзорисање; финансијско управљање; финансијско управљање исплатама надокнада за друге; финансирање зајмова; финансирање лизинга; фискално процењивање.
39 изнајмљивање гаража; изнајмљивање простора за паркирање.
41 академије [образовне]; вођење часова фитнеса; дистрибуција филмова; дресирање животиња; електронско издаваштво; забава посредством радија; извођење представа варијетеа; извођење представа уживо; извођење циркуских представа; издавање књига; издавање лаке ронилачке опреме; издавање опреме за стадионе; издавање спортске опреме, осим возила; издавање текстова, осим рекламних текстова; издавање тениских терена; изнајмљивање акваријума за ентеријере; изнајмљивање аудио опреме; изнајмљивање аудио снимака; изнајмљивање видео рекордера; изнајмљивање видео трака; изнајмљивање играчака; изнајмљивање камкодера; изнајмљивање опреме за играње; изнајмљивање опреме за осветљавање позоришних и телевизијскох студија; изнајмљивање позоришног декора; изнајмљивање радио и телевизијских апарата; изнајмљивање синематографских апарата; изнајмљивање спортских терена; изнајмљивање сценског декора; изнајмљивање тренажних симулатора; изнајмљивање уметничких дела; изнајмљивање филмова; испитивање обучености корисника за управљање дроновима; испити из области образовања; клупске услуге [забавне или образовне]; компоновање музике; културне, образовне или забавне услуге које пружају уметничке галерије; мерење времена на спортским догађајима; микрофилмовање; монтажа видеотрака; настава, обука; образовање у интернатима; образовне услуге које пружају асистенти за лица са посебним потребама; обука гимнастике; обука [тренирање]; омогућавање коришћења онлајн видео записа, који се не могу преузимати; омогућавање коришћења онлајн музике, која се не може преузимати; онлајн издавање електронских књига и часописа; организовање балова; организовање и вођење колоквијума; организовање и вођење конгреса; организовање и вођење конференција; организовање и вођење образовних форума уживо; организовање и вођење радионица [обука]; организовање изложби за културне или образовне потребе; организовање и спровођење концерата; организовање костимираних забавних догађаја; организовање лутрије; организовање модних ревија за забавне сврхе; организовање представа, свечаности [услуге импресарија]; организовање разгледања у пратњи водича; организовање спортских такмичења; организовање такмичења [образовних или забавних]; организовање такмичења у лепоти; организовање тура пењања са водичем; оркестарске услуге; писање песама; писање сценарија; писање сценарија, изузев за рекламне сврхе; писање текстова; планирање забава [забава]; подучавање; подучавање аикида; подучавање џудоа; позоришна продукција; покретне библиотеке; практична настава [обука путем демонстрације]; превођење; пренос знања и искуства [обучавање]; припрема и вођење семинара; припрема и вођење симпозијума; продукција музике; продукција представа; продукција радио и телевизијских програма; производња филмова, који нису рекламни филмови; професионално усмеравање [саветовање у вези са образовањем или обуком]; пружање информација које се односе на рекреативне активности; пружање корисничких оцена у забавне и културне сврхе; пружање корисничких прегледа у забавне и културне сврхе; пружање услуга аутомата за аркадне игрице; пружање услуга казина [игре на срећу]; пружање услуга у области забаве и разоноде; пружање услуга у области образовања; режирање филмова, осим рекламних филмова; резервисање седишта за приредбе, свечаности; религијско образовање; садо обука [подучавање о чајној церемонији]; снабдевање опремом за рекреацију; снимање видеорекордером; стављање на располагање игралишта и опреме за голф; телевизијска забава; титловање; тумачење језика

знакова; услуге агенција за продају карата [разонода]; услуге биоскопа; услуге бојења лица; услуге графичке обраде, осим у рекламне сврхе; услуге дискотека; услуге диск џокеја; услуге забаве које пружају кампови за одмор; услуге забављача; услуге забавних паркова; услуге зоолошких вртова; услуге игара на срећу; услуге игара пружених онлајн са рачунарске мреже; услуге калиграфије; услуге караока; услуге клубова здравља [здравствено и фитнес вежбање]; услуге личног тренера [фитнес тренинг]; услуге модела за уметнике; услуге монтаже видео записа за манифестације; услуге музеја [презентације, изложбе]; услуге ноћних клубова [забава]; услуге обданишта; услуге образовања које пружају школе; услуге обуке које се пружају путем симулатора; услуге омогућавања коришћења електронских публикација, које се не могу преузимати; услуге позајмљивања књига у библиотекама; услуге преводиоца; услуге професионалне преквалификације; услуге процене телесне издржљивости за потребе тренирања; услуге разоноде; услуге репортерског извештавања; услуге синхронизовања; услуге спортских кампова; услуге спортских објеката; услуге стављања на располагање телевизијских програма, који се не могу преузимати, путем видео записа на захтев; услуге стављања на располагање филмова, који се не могу преузимати, путем видео записа на захтев; услуге студија за снимање; услуге технике осветљења за манифестације; услуге тонске технике за манифестације; услуге филмског студија; учење на даљину; физичко васпитање; фотографисање; фотографске репортаже.

---

(210) Ж- 2020-1558 (220) 16.09.2020.
(442) 30.11.2020.
(731) **BW Galerija d.o.o. Beograd-Savski Venac**, Карађорђева 48, 11000 Београд, RS
(740) Наташа Завишин, адвокат, Симина 18, 11000 Београд
(540)

(531) 26.03.23; 26.07.25; 26.11.06; 26.11.11; 26.11.12; 27.05.01; 27.05.10; 29.01.15
(591) црвена, наранџаста, жута, плава, бела и црна
(511) 35 административна обрада наруџбеница за куповину; административна помоћ при одговарању на позиве за подношење понуда; административне услуге за пресељење пословања предузећа; административне услуге у вези са упућивањем на лечење; ажурирање и одржавање информација у регистрима; ажурирање и одржавање податка у рачунарским базама података; ажурирање огласних материјала; анализе цена и трошкова; ангажовање спољних фирми за административно управљање компанијама; дактилографске услуге; дистрибуција рекламног материјала; дистрибуција узорака; договарање претплате за услуге телекомуникација за трећа лица; економске прогнозе; издавање машина за фотокопирање; изнајмљивање аутомата за продају; изнајмљивање билборда [паноа за рекламирање]; изнајмљивање времена за рекламирање у средствима комуникације; изнајмљивање канцеларијске опреме у заједничким радним просторима; изнајмљивање канцеларијских машина и опреме; изнајмљивање огласних материјала; изнајмљивање огласног простора; изнајмљивање продајних штандова; израда извода са рачуна; израђивање профила потрошача за комерцијалне или маркетиншке сврхе; индексирање интернет сајтова за комерцијалне намене или намене оглашавања; испитивање јавног мњења; истраживање тржишта; комерцијална администрација за лиценце роба и услуга трећих лица; компјутерске управљање подацима; консултације о стратегији комуникације у односима са јавношћу; консултације о стратегији комуникације у рекламирању; консултације у вези са избором особља; консултације у вези са пословним организовањем; консултације у пословном управљању; манекенске услуге у циљу рекламирања или продајних промоција; маркетинг; маркетинг у оквиру издавања софтвера; маркетиншка истраживања; непосредно оглашавање путем поште; обавештења о пословима; обезбеђивање онлајн тржишта за купце и продавце роба и услуга; објављивање рекламних текстова; обрада текста; обрачун пореза; оглашавање; оглашавање на отвореном; оглашавање плаћањем по клику [pay per click оглашавање]; онлајн рекламирање на рачунарској мрежи; оптимизација претраживача за промоцију продаје; оптимизација саобраћаја са Интернет странице; организовање изложби за привредне или рекламне потребе; организовање модних ревија у промотивне сврхе; организовање сајмова; писање радних биографија за друге; писање рекламних текстова; писање текстова за рекламне намене; помоћ у пословном или индустријском управљању; помоћ у пословном управљању; пословна испитивања; пословна истраживања; пословне процене; пословно управљање за независне пружаоце услуга; пословно управљање за спортисте; пословно управљање за сценске уметнике; пословно управљање и организационо саветовање; пословно управљање програмима рефундирања за друге; пословно управљање хотелима; преговарање и закључивање пословних трансакција за трећа лица; преговарање о пословним уговорима за друге;

презентација производа путем средстава комуникације, у сврху продаје на мало; презентација робе; преписивање кореспонденције [канцеларијске услуге]; претраживање података у рачунарским датотекама за друге; привремено пословно управљање; прикупљање информација у компјутерске базе података; прикупљање статистичких података; припрема платних листи; продукција програма телевизијске продаје; производња рекламних филмова; промоција продаје за друге; промоција робе и услуга кроз спонзорисање спорских догађаја; проналажење особља; професионалне пословне консултације; пружање комерцијалних и пословних контакт информација; пружање комерцијалних савета и информација потрошачима при избору роба и услуга; пружање корисничких оцена у комерцијалне или рекламне сврхе; пружање корисничких прегледа у комерцијалне или рекламне сврхе; пружање пословних информација; пружање пословних информација путем Интернет странице; психолошко тестирање за избор запослених; развој концепта оглашавања; рачуноводство; ревизија пословања; регистровање писане комуникације и података; рекламирање на радију; рекламирање преко плаката; рекламирање преко телевизије; рекламирање слањем наруџбеница; саветодавне услуге у пословном управљању; састављање пописа информација за комерцијалне и рекламне сврхе; секретарске услуге; систематизација информација у компјутерским базама података; стенографске услуге; стручне услуге о пословној ефикасности; тражење спонзорства; управљање програмима за путнике који често лете авионом; управљање програмима лојалности потрошача; уређивање излога; услуге агенција за запошљавање; услуге агенција за пружање пословних информација; услуге агенција за увоз и извоз; услуге велепродаје фармацеутских, ветеринарских и хигијенских препарата и медицинског материјала; услуге графичке обраде материјала за рекламне сврхе; услуге заказивања састанака [канцеларијске услуге]; услуге комерцијалног лобирања; услуге корпоративне комуникације; услуге малопродаје у вези са пекарским производима; услуге малопродаје уметничких дела од стране уметничких галерија; услуге малопродаје фармацеутских, ветеринарских и хигијенских препарата и медицинског материјала; услуге набавке за трећа лица [куповина производа и услуга за друге пословне субјекте]; услуге односа са јавношћу; услуге односа са медијима; услуге онлајн малопродаје дигиталне музике која се преузима са интернета; услуге онлајн малопродаје мелодије звона које се преузимају са интернета; услуге онлајн малопродаје претходно снимљене музике и филмова који се преузимају са интернета; услуге подсећања на уговорене састанке [канцеларијски послови]; услуге подуговарања, аутсорсинг [помоћ у пословању]; услуге пописивања поклона; услуге поређења цена; услуге пословног посредовања које се односе на повезивање потенцијалних приватних улагача са предузетницима којима су потребна финансијска средства; услуге посредовања у трговини; услуге праћења конкуренције; услуге праћења тржишта; услуге праћења штампе; услуге претплате на новине за друге; услуге пријављивања пореза; услуге продаје путем лицитације; услуге рекламних агенција; услуге телемаркетинга; услуге телефонских централа; услуге телефонског одговарања за одсутне претплатнике; услуге управљања пословним пројектима за грађевинске пројекте; услуге фотокопирања; фактурисање; финансијска ревизија; циљни маркетинг.
36 банкарске услуге; банкарске хипотеке; групно финансирање; давање попуста трећим лицима у објектима кроз употребу чланских карти; депозити драгоцености; електронски пренос виртуалних валута; електронски пренос средстава; зајмови на рате; здравствено осигурање; издавање вредносних бонова; издавање кредитних картица; издавање пословног простора [непокретности]; издавање путничких чекова; изнајмљивање заједничких канцеларија за рад; изнајмљивање некретнина; изнајмљивање пољопривредних газдинстава; инвестирање капитала; инвестирање средстава; инвестициони фондови; клириншки послови [финансије]; консултације о осигурању; најам апартмана; нотирање цена на берзи; нумизматичка процена; обавештења о карбон кредитима; обрада плаћања извршен их кредитним картицама; обрада плаћања извршених платним картицама; онлајн банкарство; организовање новчаних прикупљања; организовање финансирања за грађевинске пројекте; осигурање живота; осигурање од пожара; осигурање од последица несрећног случаја; позајмљивање уз заложно обезбеђење; поморско осигурање; послови везани за непокретности; посредовање на берзи; посредовање у осигурању; посредовање у промету некретнина; посредовање у промету са хартијама од вредности; прикупљање прилога за добротворне фондове; припрема понуда за потребе процене трошкова; провера чекова; процена антиквитета [старина]; процена накита; процена накнада штете [финансијска процена]; процена некретнина; процена поштанских марака; процена уметничких дела; пружање информација о осигурању; пружање информација о финансијама путем интернет странице; пружање финансијских информација; трговање акцијама и обвезницама; убирање најамнине [станарине]; управљање непокретностима; управљање стамбеним зградама; услуге агенција за изнајмљивање смештаја [станова]; услуге агенција за

наплату дугова; услуге агенција за промет некретнина; услуге актуара; услуге берзанског посредовања; услуге давања гаранције; услуге залагаоница; услуге изплате пензија; услуге јемства; услуге кредитних агенција; услуге мењачница; услуге осигурања; услуге ппаћања електронским новчаником; услуге пословне ликвидације, финансијске; услуге саветовања у вези са задуживањем; услуге финансирања; услуге фондова узајамне помоћи; услуге чувања у сефовима; услуге штедионица; факторинг; фидуцијарни послови; финансијска истраживања; финансијска процена интелектуалне својине; финансијска процена непосеченог дрвета; финансијска процена развојних трошкова у нафтној, гасној и рударској индустрији; финансијска размена виртуалних валута; финансијске анализе; финансијске консултације; финансијске процене одговора на позиве за подношење понуда; финансијске процене [осигурање, банкарство, некретнине]; финансијске услуге при царинском посредовању; финансијско процењивање вуне; финансијско спонзорисање; финансијско управљање; финансијско управљање исплатама надокнада за друге; финансирање зајмова; финансирање лизинга; фискално процењивање.
39 изнајмљивање гаража; изнајмљивање простора за паркирање.
41 академије [образовне]; вођење часова фитнеса; дистрибуција филмова; дресирање животиња; електронско издаваштво; забава посредством радија; извођење представа варијетеа; извођење представа уживо; извођење циркуских представа; издавање књига; издавање лаке ронилачке опреме; издавање опреме за стадионе; издавање спортске опреме, осим возила; издавање текстова, осим рекламних текстова; издавање тениских терена; изнајмљивање акваријума за ентеријере; изнајмљивање аудио опреме; изнајмљивање аудио снимака; изнајмљивање видео рекордера; изнајмљивање видео трака; изнајмљивање играчака; изнајмљивање камкодера; изнајмљивање опреме за играње; изнајмљивање опреме за осветљавање позоришних и телевизијскох студија; изнајмљивање позоришног декора; изнајмљивање радио и телевизијских апарата; изнајмљивање синематографских апарата; изнајмљивање спортских терена; изнајмљивање сценског декора; изнајмљивање тренажних симулатора; изнајмљивање уметничких дела; изнајмљивање филмова; испитивање обучености корисника за управљање дроновима; испити из области образовања; клупске услуге [забавне или образовне]; компоновање музике; културне, образовне или забавне услуге које пружају уметничке галерије; мерење времена на спортским догађајима; микрофилмовање; монтажа видеотрака; настава, обука; образовање у интернатима; образовне услуге које пружају асистенти за лица са посебним потребама; обука гимнастике; обука [тренирање]; омогућавање коришћења онлајн видео записа, који се не могу преузимати; омогућавање коришћења онлајн музике, која се не може преузимати; онлајн издавање електронских књига и часописа; организовање балова; организовање и вођење колоквијума; организовање и вођење конгреса; организовање и вођење конференција; организовање и вођење образовних форума уживо; организовање и вођење радионица [обука]; организовање изложби за културне или образовне потребе; организовање и спровођење концерата; организовање костимираних забавних догађаја; организовање лутрије; организовање модних ревија за забавне сврхе; организовање представа, свечаности [услуге импресарија]; организовање разгледања у пратњи водича; организовање спортских такмичења; организовање такмичења [образовних или забавних]; организовање такмичења у лепоти; организовање тура пењања са водичем; оркестарске услуге; писање песама; писање сценарија; писање сценарија, изузев за рекламне сврхе; писање текстова; планирање забава [забава]; подучавање; подучавање аикида; подучавање џудоа; позоришна продукција; покретне библиотеке; практична настава [обука путем демонстрације]; превођење; пренос знања и искуства [обучавање]; припрема и вођење семинара; припрема и вођење симпозијума; продукција музике; продукција представа; продукција радио и телевизијских програма; производња филмова, који нису рекламни филмови; професионално усмеравање [саветовање у вези са образовањем или обуком]; пружање информација које се односе на рекреативне активности; пружање корисничких оцена у забавне и културне сврхе; пружање корисничких прегледа у забавне и културне сврхе; пружање услуга аутомата за аркадне игрице; пружање услуга казина [игре на срећу]; пружање услуга у области забаве и разоноде; пружање услуга у области образовања; режирање филмова, осим рекламних филмова; резервисање седишта за приредбе, свечаности; религијско образовање; садо обука [подучавање о чајној церемонији]; снабдевање опремом за рекреацију; снимање видеорекордером; стављање на располагање игралишта и опреме за голф; телевизијска забава; титловање; тумачење језика знакова; услуге агенција за продају карата [разонода]; услуге биоскопа; услуге бојења лица; услуге графичке обраде, осим у рекламне сврхе; услуге дискотека; услуге диск џокеја; услуге забаве које пружају кампови за одмор; услуге забављача; услуге забавних паркова; услуге зоолошких вртова; услуге игара на срећу; услуге игара пружених онлајн са рачунарске мреже; услуге калиграфије; услуге караока; услуге клубова здравља [здравствено и

фитнес вежбање]; услуге личног тренера [фитнес тренинг]; услуге модела за уметнике; услуге монтаже видео записа за манифестације; услуге музеја [презентације, изложбе]; услуге ноћних клубова [забава]; услуге обданишта; услуге образовања које пружају школе; услуге обуке које се пружају путем симулатора; услуге омогућавања коришћења електронских публикација, које се не могу преузимати; услуге позајмљивања књига у библиотекама; услуге преводиоца; услуге професионалне преквалификације; услуге процене телесне издржљивости за потребе тренирања; услуге разоноде; услуге репортерског извештавања; услуге синхронизовања; услуге спортских кампова; услуге спортских објеката; услуге стављања на располагање телевизијских програма, који се не могу преузимати, путем видео записа на захтев; услуге стављања на располагање филмова, који се не могу преузимати, путем видео записа на захтев; услуге студија за снимање; услуге технике осветљења за манифестације; услуге тонске технике за манифестације; услуге филмског студија; учење на даљину; физичко васпитање; фотографисање; фотографске репортаже.

---

(210) Ж- 2020-1559 (220) 16.09.2020.
(442) 30.11.2020.
(731) **BW Kula d.o.o. Beograd-Savski Venac**, Карађорђева 48, 11000 Београд, RS
(740) Наташа Завишин, адвокат, Симина 18, 11000 Београд
(540)

(531) 07.01.12; 07.01.24; 27.05.01; 29.01.04
(591) плава и бела
(511) 35 административна обрада наруџбеница за куповину; административна помоћ при одговарању на позиве за подношење понуда; административне услуге за пресељење пословања предузећа; административне услуге у вези са упућивањем на лечење; ажурирање и одржавање информација у регистрима; ажурирање и одржавање податка у рачунарским базама података; ажурирање огласних материјала; анализе цена и трошкова; ангажовање спољних фирми за административно управљање компанијама; дактилографске услуге; дистрибуција рекламног материјала; дистрибуција узорака; договарање претплате за услуге телекомуникација за трећа лица; економске прогнозе; издавање машина за фотокопирање; изнајмљивање аутомата за продају; изнајмљивање билборда [паноа за рекламирање]; изнајмљивање времена за рекламирање у средствима комуникације; изнајмљивање канцеларијске опреме у заједничким радним просторима; изнајмљивање канцеларијских машина и опреме; изнајмљивање огласних материјала; изнајмљивање огласног простора; изнајмљивање продајних штандова; израда извода са рачуна; израђивање профила потрошача за комерцијалне или маркетиншке сврхе; индексирање интернет сајтова за комерцијалне намене или намене оглашавања; испитивање јавног мњења; истраживање тржишта; комерцијална администрација за лиценце роба и услуга трећих лица; компјутерске управљање подацима; консултације о стратегији комуникације у односима са јавношћу; консултације о стратегији комуникације у рекламирању; консултације у вези са избором особља; консултације у вези са пословним организовањем; консултације у пословном управљању; манекенске услуге у циљу рекламирања или продајних промоција; маркетинг; маркетинг у оквиру издавања софтвера; маркетиншка истраживања; непосредно оглашавање путем поште; обавештења о пословима; обезбеђивање онлајн тржишта за купце и продавце роба и услуга; објављивање рекламних текстова; обрада текста; обрачун пореза; оглашавање; оглашавање на отвореном; оглашавање плаћањем по клику [pay per click оглашавање]; онлајн рекламирање на рачунарској мрежи; оптимизација претраживача за промоцију продаје; оптимизација саобраћаја са Интернет странице; организовање изложби за привредне или рекламне потребе; организовање модних ревија у промотивне сврхе; организовање сајмова; писање радних биографија за друге; писање рекламних текстова; писање текстова за рекламне намене; помоћ у пословном или индустријском управљању; помоћ у пословном управљању; пословна испитивања; пословна истраживања; пословне процене; пословно управљање за независне пружаоце услуга; пословно управљање за спортисте; пословно управљање за сценске уметнике; пословно управљање и организационо саветовање; пословно управљање програмима рефундирања за друге; пословно управљање хотелима; преговарање и закључивање пословних трансакција за трећа лица; преговарање о пословним уговорима за друге; презентација производа путем средстава комуникације, у сврху продаје на мало; презентација робе; преписивање кореспонденције [канцеларијске услуге]; претраживање података у рачунарским датотекама за друге; привремено пословно управљање; прикупљање информација у компјутерске базе података; прикупљање статистичких података; припрема платних листи;

продукција програма телевизијске продаје; производња рекламних филмова; промоција продаје за друге; промоција робе и услуга кроз спонзорисање спорских догађаја; проналажење особља; професионалне пословне консултације; пружање комерцијалних и пословних контакт информација; пружање комерцијалних савета и информација потрошачима при избору роба и услуга; пружање корисничких оцена у комерцијалне или рекламне сврхе; пружање корисничких прегледа у комерцијалне или рекламне сврхе; пружање пословних информација; пружање пословних информација путем Интернет странице; психолошко тестирање за избор запослених; развој концепта оглашавања; рачуноводство; ревизија пословања; регистровање писане комуникације и података; рекламирање на радију; рекламирање преко плаката; рекламирање преко телевизије; рекламирање слањем наруџбеница; саветодавне услуге у пословном управљању; састављање пописа информација за комерцијалне и рекламне сврхе; секретарске услуге; систематизација информација у компјутерским базама података; стенографске услуге; стручне услуге о пословној ефикасности; тражење спонзорства; управљање програмима за путнике који често лете авионом; управљање програмима лојалности потрошача; уређивање излога; услуге агенција за запошљавање; услуге агенција за пружање пословних информација; услуге агенција за увоз и извоз; услуге велепродаје фармацеутских, ветеринарских и хигијенских препарата и медицинског материјала; услуге графичке обраде материјала за рекламне сврхе; услуге заказивања састанака [канцеларијске услуге]; услуге комерцијалног лобирања; услуге корпоративне комуникације; услуге малопродаје у вези са пекарским производима; услуге малопродаје уметничких дела од стране уметничких галерија; услуге малопродаје фармацеутских, ветеринарских и хигијенских препарата и медицинског материјала; услуге набавке за трећа лица [куповина производа и услуга за друге пословне субјекте]; услуге односа са јавношћу; услуге односа са медијима; услуге онлајн малопродаје дигиталне музике која се преузима са интернета; услуге онлајн малопродаје мелодије звона које се преузимају са интернета; услуге онлајн малопродаје претходно снимљене музике и филмова који се преузимају са интернета; услуге подсећања на уговорене састанке [канцеларијски послови]; услуге подуговарања, аутсорсинг [помоћ у пословању]; услуге пописивања поклона; услуге поређења цена; услуге пословног посредовања које се односе на повезивање потенцијалних приватних улагача са предузетницима којима су потребна финансијска средства; услуге посредовања у трговини; услуге праћења конкуренције; услуге праћења тржишта; услуге праћења штампе; услуге претплате на новине за друге; услуге пријављивања пореза; услуге продаје путем лицитације; услуге рекламних агенција; услуге телемаркетинга; услуге телефонских централа; услуге телефонског одговарања за одсутне претплатнике; услуге управљања пословним пројектима за грађевинске пројекте; услуге фотокопирања; фактурисање; финансијска ревизија; циљни маркетинг.
36 банкарске услуге; банкарске хипотеке; групно финансирање; давање попуста трећим лицима у објектима кроз употребу чланских карти; депозити драгоцености; електронски пренос виртуалних валута; електронски пренос средстава; зајмови на рате; здравствено осигурање; издавање вредносних бонова; издавање кредитних картица; издавање пословног простора [непокретности]; издавање путничких чекова; изнајмљивање заједничких канцеларија за рад; изнајмљивање некретнина; изнајмљивање пољопривредних газдинстава; инвестирање капитала; инвестирање средстава; инвестициони фондови; клириншки послови [финансије]; консултације о осигурању; најам апартмана; нотирање цена на берзи; нумизматичка процена; обавештења о карбон кредитима; обрада плаћања извршен их кредитним картицама; обрада плаћања извршених платним картицама; онлајн банкарство; организовање новчаних прикупљања; организовање финансирања за грађевинске пројекте; осигурање живота; осигурање од пожара; осигурање од последица несрећног случаја; позајмљивање уз заложно обезбеђење; поморско осигурање; послови везани за непокретности; посредовање на берзи; посредовање у осигурању; посредовање у промету некретнина; посредовање у промету са хартијама од вредности; прикупљање прилога за добротворне фондове; припрема понуда за потребе процене трошкова; провера чекова; процена антиквитета [старина]; процена накита; процена накнада штете [финансијска процена]; процена некретнина; процена поштанских марака; процена уметничких дела; пружање информација о осигурању; пружање информација о финансијама путем интернет странице; пружање финансијских информација; трговање акцијама и обвезницама; убирање најамнине [станарине]; управљање непокретностима; управљање стамбеним зградама; услуге агенција за изнајмљивање смештаја [станова]; услуге агенција за наплату дугова; услуге агенција за промет некретнина; услуге актуара; услуге берзанског посредовања; услуге давања гаранције; услуге залагаоница; услуге изплате пензија; услуге јемства; услуге кредитних агенција; услуге мењачница; услуге осигурања; услуге ппаћања електронским новчаником; услуге пословне ликвидације, финансијске; услуге саветовања у вези са

задуживањем; услуге финансирања; услуге фондова узајамне помоћи; услуге чувања у сефовима; услуге штедионица; факторинг; фидуцијарни послови; финансијска истраживања; финансијска процена интелектуалне својине; финансијска процена непосеченог дрвета; финансијска процена развојних трошкова у нафтној, гасној и рударској индустрији; финансијска размена виртуалних валута; финансијске анализе; финансијске консултације; финансијске процене одговора на позиве за подношење понуда; финансијске процене [осигурање, банкарство, некретнине]; финансијске услуге при царинском посредовању; финансијско процењивање вуне; финансијско спонзорисање; финансијско управљање; финансијско управљање исплатама надокнада за друге; финансирање зајмова; финансирање лизинга; фискално процењивање. 43 декорисање колача; декорисање хране; изнајмљивање апарата за кување; изнајмљивање апарата за осветљење; изнајмљивање аутомата за воду за пиће; изнајмљивање покретних грађевинских објеката; изнајмљивање привременог смештаја; изнајмљивање просторија за састанке; изнајмљивање столова, столица, столњака и стакленог посуђа; изнајмљивање шатора; информације и савети у вези са припремањем оброка; кетеринг хране и пића; обезбеђење услова за камповање; пансион за животиње; пансионске услуге; прављење скулптура од хране; резервисање пансиона; резервисање привременог смештаја; услуге агенција за смештај [хотелски, пансионски]; услуге барова; услуге вашоку ресторана; услуге дечијих јаслица; услуге домова за стара лица; услуге изнајмљивања кућа за одмор; услуге кампова за одмор [смештај]; услуге кантина; услуге кафеа; услуге кафетерија; услуге личног шефа кухиње; услуге мотела; услуге наргила барова; услуге пријема за привремени смештај [организовање долазака и одлазака]; услуге резервисања хотела; услуге ресторана; услуге ресторана за самопослуживање; услуге снек-барова; услуге удон и соба ресторана; услуге хотела.

(210) Ж- 2020-1563 (220) 17.09.2020.
(442) 30.11.2020.
(731) **Navigator Business Center d.o.o. Beograd**, Булевар Михајла Пупина 6, 11070 Нови Београд, RS
(540)

NAVIGATOR
BUSINESS CENTER ONE

(531) 27.01.06; 27.05.01; 27.05.10; 29.01.01; 29.01.06; 29.01.08
(591) сива: CMYK 0 0 0 50-RAL 7004, наранџаста: CMYK 0 80 95 0-RAL 3024, црна: CMYK 0 0 0 100-RAL 9005
(511) 36 послови везани за непокретности. 41 разонода, спортске и културне активности. 45 правне услуге.

(210) Ж- 2020-1564 (220) 17.09.2020.
(442) 30.11.2020.
(731) **Navigator Business Center d.o.o. Beograd**, Булевар Михајла Пупина 6, 11070 Нови Београд, RS
(540)

NAVIGATOR

(531) 27.01.06; 27.05.01; 29.01.01; 29.01.08
(591) наранџаста: CMYK 0 80 95 0-RAL 3024, црна: CMYK 0 0 0 100-RAL 9005
(511) 36 послови везани за непокретности. 41 разонода, спортске и културне активности. 45 правне услуге.

(210) Ж- 2020-1591 (220) 21.09.2020.
(442) 30.11.2020.
(731) **Intel Corporation**, 2200 Mission College Boulevard, Santa Clara, California 95052 , US
(740) ПЕТОШЕВИЋ д.о.о., Булевар ослобођења 87, 11040, Београд
(540)

intel

(531) 27.05.01; 27.05.17
(511) 9 рачунари; ручни рачунари; меморијске плоче; рачунарски хардвер; интегрисана кола; меморије са интегрисаним колима; чипови са интегрисаним колима; чип сетови; полупроводнички процесори; полупроводнички процесорски чипови; полупроводнички чипови; микропроцесори; штампане плоче; електронске плоче; матичне плоче за рачунаре; меморије за рачунаре; оперативни системи за рачунаре; микро контролери; процесори података; централне процесорске јединице; полупроводнички меморијски уређаји; микропроцесори који се могу програмирати софтвером; дигитални и оптички микропроцесори;

процесори дигиталних и оптичких података и сигнала; штампане плоче за видео; штампане плоче за звук; штампане плоче за звук и видео; графички акцелератори за видео; мултимедијски акцелератори; процесори за видео; штампане плоче за процесоре за видео; амбалажа матрице и кућишта за процесоре; картице, дискови, траке, жице, плоче, микрочипови и електронска кола, све за снимање и пренос података; модеми; апарати и инструменти, сви за обраду, чување, повраћај, пренос, приказивање, унос, излаз, компресовање, декомпресовање, модификацију, емитовање и штампање података; рачунарски уређаји за унос и излаз; радне станице; меморије за податке; уређаји за складиштење; сигурносни системи за рачунарски хардвер и софтвер; сетови електронских чипова; компоненте за рачунаре и штампана кола; акцелератори гласа; акцелератори за глас, податке, слике и видео; меморијски системи за рачунаре; каблови и адаптери; рачунарски терминали и штампачи који се користе са истим; јединице за приказивање видео записа; апарати и инструменти за телекомуникацију; камере; рачунарски хардвер за рачунарство; рачунарски хардвер за рачунарство преко глобалне и локалне мреже; рачунарски хардвер за рачунарство у облаку; рачунарски хардвер за широкопојасно рачунарство ниске латенције; рачунарски хардвер који се користи за пружање безбедног окружења за рачунарство; рачунарски мрежни хардвер; сервери за комуникацију рачунара; рачунарски хардвер који се користи за пружање безбедне мреже за рачунарство у облаку; рачунарски софтвер за рачунарство; рачунарски софтвер за рачунарство у облаку; рачунарски софтвер за рачунарство преко глобалне и локалне мреже; рачунарски софтвер за широкопојасно и рачунарство ниске латенције; хардвер за рачунарску меморију; рачунарски софтвер за пружање безбедне мреже за рачунарство; рачунарски софтвер који се користи за пружање безбедне мреже за рачунарство у облаку; софтвер за рачунарски оперативни систем; екстензије, алати и услужни програми за рачунарске системе у области апликативног софтвера за повезивање личних рачунара, мрежа, телекомуникационих апарата и апликација за глобалну рачунарску мрежу; рачунарски хардвер и софтвер за побољшање и пружање трансфера, преноса, пријема, обраде, и дигитализације података у реалном времену; адаптери за рачунарске мреже; контролери за рачунарске мреже; уређаји за рачунарски мрежни интерфејс; чворишта, скретнице и рутери за рачунарске мреже; микроконтролери за уређаје који могу да користе Интернет ствари (ИоТ); рачунарски софтвер који се може преузети са интернета за повезивање, рад са и управљање уређајима који могу да користе интернет ствари (ИоТ); рачунарски софтвер који се може преузети са интернета за повезивање, рад са и управљање мобилним уређајима који могу да користе Интернет ствари (ИоТ); рачунарски хардвер и софтвер за развој, одржавање и коришћење локалних и рачунарских мрежа широког распона; рачунарски хардвер и софтвер за развој, одржавање и коришћење интерактивних аудио-видео рачунарских конференцијских система; рачунарски хардвер и софтвер за пријем, приказивање и коришћење емитовања видео записа, звука, и сигнала дигиталних података; уређаји који се контролишу електронским путем за интерфејс и контролу рачунара и глобалних рачунарских и телекомуникационих мрежа са телевизијским и кабловским преносима и опремом; рутери; чворишта; сервери; скретнице; апарати за тестирање и програмирање интегрисаних кола; апарати и уређаји за периферну меморију; полупроводнички уређаји; рачунарски хардвер и софтвер за креирање, омогућавање, и управљање даљинским приступом и комуникацијом са локалним мрежама (лан), виртуелним приватним мрежама (впн), мрежама широког распона (wan) и глобалним рачунарским мрежама; рутери, скретнице, чворишта и софтвер за управљање серверима; рачунарски софтверски алати за лакше коришћење софтверских апликација трећих лица; рачунарски хардвер и софтвер за бежичну мрежну комуникацију; електронске публикације које се могу преузети са интернета у области електронике, полупроводника и интегрисаних електронских апарата и уређаја, рачунара, телекомуникација, забаве, телефоније, и жичне и бежичне телекомуникације; рачунарски хардвер за употребу са машинским видом, машинским учењем, дубоким учењем, вештачком интелигенцијом, обрадом природних језика, учењем алгоритама и анализом података; рачунарски софтвер за машинско учење, испитивање података и анализу података; рачунарски софтвер за когнитивно рачунарство, дубоко учење, вештачку интелигенцију; рачунарски софтвер као платформа за когнитивно рачунарство; рачунарски софтвер за графичко приказивање података; рачунарски софтвер за препознавање шаблона; рачунарски софтвер за рударење података; софтвер за рачунарски вид за прикупљање, обраду, анализу и разумевање дигиталних слика и изоловање визуелних података; комплети за развој рачунарског софтвера; комплети за развој рачунарског софтвера за рачунарски вид, машинско учење, дубоко учење, вештачку интелигенцију, обраду природних језика, учење алгоритама и анализу података; софтвер за вид који је унапред снимљен и који се може преузети са интернета који користи вештачку интелигенцију за преглед и тумачење података, повезивање са хардвером и чување, управљање са и обраду

података у облаку; рачунарски хардвер и софтвер за снимање, обраду, пријем, репродукцију, пренос, модификовање, компресију, декомпресију, емитовање, спајање и побољшање звука, слике, графике, и података; софтверски алгоритамски програми за рад и контролу рачунара; рачунарски хардвер и софтвер за побољшање и пружање преноса, слања, пријема, обраде и дигитализације аудио и видео графичких информација у реалном времену; рачунарски софтвер који је унапред снимљен и који се може преузети са интернета за прикупљање, састављање, обраду, слање и ширење података глобалног позиционог система (ГПС) за употребу са фиксним, мобилним и ручним уређајима; електронске базе података које садрже информације о путевима, географији, мапама, линијама јавног превоза, информације о линијама јавног превоза, информације о трасама јавног превоза, ред вожње и распоред јавног превоза и друге информације о јавном превозу које су снимљене на рачунарским медијима; софтвер за навигацију за израчунавање и приказивање путних траса; систем за навигацију за јавни превоз који укључује приказивање интерактивних дигиталних мапа, интерактивних инструкција и информација које генеришу корисници; интерактивни софтвер за друштвене медије за повраћај и приказивање информација о јавном превозу, навигацији, географији, мапама и путовањима; интерактивни друштвени рачунарски софтвер који омогућава пренос информација о јавном превозу, мапама, навигацији, саобраћају, трасама и информација од тачке до тачке до телекомуникационих мрежа, мобилних телефона, навигационих уређаја и других мобилних и ручних уређаја; интерактивни друштвени рачунарски софтвер који омогућава размену информација међу корисницима; рачунари и рачунарски оперативни системи за аутономну вожњу, вожњу уз помоћ возача, повезана возила, ваздушне уређаје без пилота, и дронове; платформе за рачунарски хардвер и софтвер које садрже интерактивне екране, системе за контролу и уређаје за контролу, системе за упозоравање, повезивање, путне рачунаре, и ГПС за возила, повезана возила, аутономна и возила без возача; системи више повезаних камера за употребу у возилима; ГПС навигација и вођење, ГПС праћење локације, ГПС уређаји за приказивање мапа и израчунавање траса, снимање видео записа, и уређаји за комуникацију бежичном мрежом за пренос података или слика за возила; рачунарске софтверске апликације за дигиталне виртуелне агенте, системе за предвиђање, машинско учење, аутоматизовање когнитивних процеса, препознавање шаблона, препознавање ликова, апликације за визуелно рачунарство, виртуализацију знања, роботику, дронове, и возила без возача; рачунарске софтверске и хардверске апликације за контролу возила са аутоматским погоном; рачунарске софтверске и хардверске апликације за контролу возила са аутоматским погоном, аутономну контролу, навигацију, помоћ при вожњи возила, и аутономну вожњу возила; уређаји за праћење возила који укључују рачунарски софтвер и рачунарски хардвер, сензоре, одашиљаче, пријемнике, и пријемнике сигнала глобалних позиционих сателита, који се сви користе у вези са праћењем возила и надзором возила.
42 пружање привремене употребе онлајн софтвера за машинско учење, рударење података, истраживање и анализу података који се не може преузети; пружање привремене употребе онлајн софтвера за когнитивно рачунарство, дубоко учење и вештачку интелигенцију који се не може преузети; пружање привремене употребе софтвера за истраживање и анализу података који се не може преузети; пружање привремене употребе софтвера за рударење података који се не може преузети; пружање привремене употребе софтвера за когнитивно рачунарство, дубоко учење и вештачку интелигенцију који се не може преузети; услуге претраге и прибављања информација на рачунарским мрежама за друге; рачунарске услуге, наиме пружање привремене употребе онлајн софтвера који се не може преузети, програмског интерфејса апликације (АПИ) и софтверских виџета за машинско учење, рударење података, истраживање и анализу података; пружање онлајн софтвера за рачунарски вид за прибављање, обраду, анализу и разумевање дигиталних слика и извлачење визуелних података који се не може преузети; пружање онлајн сетова за развој софтвера који се не могу преузети; пружање онлајн сетова за развој софтвера за рачунарски вид, машинско учење, дубоко учење, вештачку интелигенцију, природну обраду језика, алгоритме за учење и анализу података који се не могу преузети; пружање онлајн софтвера који се не могу преузети, а који користе вештачку интелигенцију да виде и протумаче податке, повежу се са хардвером и складиште, управљају и обрађују податке у облаку; услуге софтвера у виду сервиса (СААС) који садржи софтвер за употребу у омогућавању рачунарства у облаку и услуга информационих технологија, рачунарства и рачунарства у облаку; услуге софтвера у виду сервиса (СААС) који садржи софтвер за употребу у рачунарству путем глобалне и локалне мреже; услуге софтвера у виду сервиса (СААС) који садржи платформу за развијање софтвера за нас у повезивању апликација са пословним системима и уређајима; консултације у вези са софтвером и пружање информација о софтверу у виду сервиса; услуге софтвера у виду сервиса (СААС) који садржи

софтвер за употребу у пружању рачунарства са ниском латенцијом и високим пропусним опсегом; услуге рачунарског софтвера за пружање рачунарских могућности за програмере апликација и провајдере садржаја; услуге рачунарства у облаку које садржи софтвер за употребу у пружању рачунарства са ниском латенцијом и високим пропусним опсегом, услуге информационих технологија (ИТ) и рачунарства путем глобалне и локалне мреже; услуге рачунарског софтвера за пружање могућности рачунарства у облаку за програмере апликација и провајдере садржаја; услуге које омогућавају да се апликације развијају преко онлајн мреже; услуге за пружање аналитике, кеширања, рачунарства и усмеравања протока; услуге за пружање сигурне и поуздане рачунарске мреже; пружање консултантских услуга у вези са рачунарским хардвером и софтвером у области развоја окружења у облаку са интеграцијом апликација преко различитих платформи и повезаних уређаја; рачунарске услуге, наиме креирање рачунарских мрежних индекса информација, веб-сајтова и ресурса; пружање привремене употребе рачунарског софтвера за повезивање, руковање и управљање умреженим уређајима на интернету ствари (ИоТ) који се не може преузети; пружање онлајн употребе рачунарског софтвера за повезивање, руковање и управљање умреженим уређајима на интернету ствари (ИоТ) који се не може преузети; услуге софтвера у виду сервиса (СААС); консултантске услуге у области рачунара и бежичног рачунарства; услуге управљања рачунарским мрежама, наиме праћење мрежних система у техничке сврхе; услуге хостинга дигиталног садржаја на интернету; услуге праћења рачунарских мрежа, наиме пружање информација о раду рачунарских мрежа; услуге прилагођавања мрежног софтвера и дизајна рачунарског корисничког интерфејса за друге; услуге развоја, дизајна и консултације у вези са рачунарима; услуге дизајнирања и развоја стандарда за друге у области дизајна и примењивања рачунарског софтвера, рачунарског хардвера и телекомуникационе опреме; пружање информација купцима и техничарима у вези са рачунарским управљањем пројектима; пружање услуге онлајн софтвера у виду сервиса за прикупљање, састављање, обраду, пренос и дељење података глобалног позиционог система (ГПС); пружање онлајн софтвера који садржи информације о путевима, географске информације, информације о мапама, линијама јавног превоза, јавним транзитним линијама, јавном превозу, трасама јавног превоза, редовима вожње и распоредима јавног превоза и друге информације у вези са јавним превозом, а који се не може преузети; пружање онлајн навигационог софтвера за прорачун и приказивање путних траса и дељење навигационог система јавног превоза, мапа и информација о путовању који се не може преузети; пружање онлајн рачунарског софтвера који омогућава дељење информација о јавном превозу, информација о мапирању, навигацији, саобраћају, трасама и информацијама од тачке до тачке који се не може преузети; услуге интерактивног друштвеног рачунарског софтвера који омогућава размену информација међу корисницима; пружање онлајн услуге софтвера у виду сервиса за контролу возила са аутоматским управљањем, аутономну контролу, навигацију, помоћ при управљању возилом и самосталну вожњу возила.

ИСПРАВКА ОБЈАВА ПРИЈАВА ЖИГОВА

(210) Ж- 2020-711 (220) 21.05.2020.
(442) 16.11.2020.
(731) **MUMUSO (Shanghai) CO.,LTD.**, Room 1703, No. 688 Shuidian Road, Hongkou District, Shanghai, CN
(740) Адвокат Драган Псодоров, Хаџи Мелентијева 46, Београд
(540)

(531) 26.01.18; 27.05.01; 27.05.17
(511) 3 средства за чишћење коже; парфеми; козметички лосиони за сунце; козметика; препарати за парфимисање ваздуха; базе за цветне парфеме; ватирани штапићи за козметичке сврхе; сапун у праху; сапун за употребу у домаћинству; препарати за чишћење за употребу у домаћинству; комади сапуна за прање тела; препарати за чишћење; шампони; средства за чишћење руку, средства за испирање косе; средства за чишћење зуба; козметика за животиње; етарска уља; течни детерџент.
9 оптичка огледала; постоља за фотографске апарате; инструменти за геодетско мерење, геодетске справе и инструменти; наочаре за сунце; футроле за наочаре и сунчане наочаре; хронографи; пуњачи батерија; електрични каблови; слушали це; звучници; миш [рачунарска периферна опрема]; подлоге за "мишеве"; рачунске машине; оквири за наочаре.
16 папир за копирање; картон; папирне марамице; бележнице; канцеларијски материјал и канцеларијски прибор, осим намештаја; самолепљиве траке за папир за употребу у канцеларији; фасцикле [канцеларијски материјал]; блок за цртање; мастила за утискивање; мастила; лењири за цртање; материјали за цртање; пластичне фолије које се користе као амбалажа за чување свеже хране; слике; штампане публикације.
18 кожне и имитације кожних торби; ранчеви; торбе за куповину; мараме преко рамена за ношење беба; женске ташне; футроле [етуи] за визиткарте; ручне торбице; кишобрани; штапови за ходање; кожни повоци; кожа и имитација коже.
21 кутије за сапун; козметички прибор; четкице за зубе; апарати за скупљање прашине, неелектрични; прибадаче за одећу; сталци за сушење веша; четке за рибање; канте за отпад; сервиси [посуђе]; чачкалице; расхладне торбе и кесе; термоси; термос боце са водом; термос боце; кутије за држање папирних убруса; украси од порцелана; кутије за употребу у домаћинству или кухињи.
25 обућа, готова, конфекцијска одећа, доњи веш, фиоке за одећу; пригушивачи; шалови; зимске рукавице; кратке чарапе; рукавице [одећа]; шешири; каишеви [одећа]; кожни каишеви [одећа]; каишеви направљени од платна; одећа.

(210) Ж- 2020-782 (220) 29.05.2020.
(442) 16.11.2020.
(731) **OLIMP-EX L.T.D. DOO**, Љутице Богдана 1а, Ламела 1, 11000, Београд, RS
(540)

(531) 06.01.04; 26.04.06; 26.04.22; 26.04.24; 27.05.02; 27.05.17; 27.05.24; 29.01.04; 29.01.06; 29.01.08
(591) плава, бела, црна.
(511) 31 пасуљ, свеж.

(210) Ж- 2020-1027 (220) 23.06.2020.
(442) 30.10.2020.
(731) **Емир Дурут**, Радничка 44/1, 11030, Београд, RS
(740) Никола Клиска, Карановић & Партнерс оад, Ресавска 23, 11000, Београд
(540)

(531) 04.05.02; 04.05.05; 08.01.16; 08.01.25; 09.03.13; 11.01.04; 27.01.03; 27.05.01; 29.01.01
(591) наранџаста и бела.
(511) 29 млеко; јогурт; кефир; производи од млека; кисело млеко; ајвар; конзервисано, замрзнуто, сушено и кувано воће и поврће.

30 хлеб; пите; пецива; пите од меса; пите од поврћа; дубоко замрзуте пите; тесто - полупрерађен производ; кафа; чај; ледени чај. 43 кетеринг хране и пића; услуге припремања хране пића.

(210) Ж- 2020-1197 (220) 17.07.2020.
(442) 30.10.2020.
(731) **Данијела Гајић and Ненад Гајић**, Св. Деспота Стефана 25, 14240, Љиг, RS i Св. Деспота Стефана 25, 14240, Љиг, RS
(740) Адвокат Иван Тодоровић, Господар Јевремова 23, 11000, Београд
(540)

(531) 05.01.10; 05.01.16; 27.03.11; 27.05.10; 27.05.12; 28.05.00; 29.01.03
(591) бела, зелена.
(511) 31 саднице украсног биља; украсно жбуње.
35 велепродаја и малопродаја робе са списка наведене у класи 31.
39 паковање садница украсног биља, украсног жбуња; транспорт пакованих садница.

(210) Ж- 2020-1212 (220) 22.07.2020.
(442) 16.11.2020.
(731) **Урош Милосављевић and Марко Милосављевић**, Баба Вишњина 37/2, Београд, RS i Баба Вишњина 5/9, Београд, RS
(540)

(531) 09.07.17; 26.04.16; 26.04.22; 26.04.24; 27.05.01
(511) 30 зачини; зачински додаци; зачињена со.
32 занатско пиво; тоник; Селтзер вода.
33 алкохолна пића, изузев пива.

(210) Ж- 2020-1261 (220) 29.07.2020.
(442) 30.10.2020.
(731) **MANUELA STAMATOVIĆ PR AGENCIJA ZA KONSALTING U MARKETINGU I KOMUNIKACIJAMA PUZZLE CONSULTING BEOGRAD**, Радивоја Кораћа 9, 11000, Београд, RS
(740) Адвокат Бранислава Стајић Тањга, Булевар ослобођења 78, 210000, Нови Сад
(540)

(531) 21.01.15; 26.07.25; 26.13.25; 26.15.25; 27.05.01; 27.05.10; 29.01.01; 29.01.03; 29.01.05; 29.01.06
(591) зелена, светло роза, љубичаста, тамно сива.
(511) 16 бележнице; бележнице за писање; бележнице за скицирање; бележнице, нотеси; бели картон; билтени са вестима [штампани материјал]; билтени [штампани материјал]; блокови за белешке; блокови за записивање; блокови [канцеларијски материјал]; брошуре; визит карте; визит картице; држачи прибора за писање; едукативне карте [материјал за учење]; етикете за обележавање; етикете од папира или картона; зидни календари; илустрације; канцеларијска папирна галантерија; канцеларијске фасцикле; канцеларијски материјал и канцеларијски прибор, осим намештаја; картице за белешке; картице за писање кратких порука; картице за уписивање података; коверте; кутије за паковање од картона или папира; материјали за обуку и наставу; материјали за писање; налепнице; налепнице [канцеларијски прибор]; наставни материјали од папира; натписи од папира; образовне публикације; огласне табле [канцеларијски реквизити]; огласне табле штампане на папиру или картону; огласни панои од папира или картона; ознаке од папира или картона; папир за коверте; папир за копирање; папир за паковање; папир за публикације; папир за фотокопирање; папирне висеће етикете; папирне етикете; папирне заставице; папирне кесе; папирне кутије за паковање; папирне посуде; празне картице; празне картице за белешке; празни дневници; празни обрасци; приручници; приручници за обуку; приручници са упутствима.
35 консултантске и саветодавне услуге које се односе на пословно управљање; консултантске и саветодавне услуге на пољу пословне стратегије; консултантске услуге из области интернет маркетинга; консултантске услуге из области партнерског маркетинга; консултантске услуге које се односе на оглашавање; консултантске услуге које се односе на рекламирање, оглашавање и маркетинг; консултантске услуге које се односе на управљање

пословним процесом; консултантске услуге у вези са истраживањем тржишта; консултантске услуге у вези са односима са јавношћу; консултантске услуге у вези са рекламирањем у штампи; консултативне услуге које се тичу пословног напредовања; консултације везане за вођење послова који се односе на стратегију, рекламирање, производњу, особље и малопродају; консултације о стратегији комуникације у односима са јавношћу; консултације о стратегији комуникације у рекламирању; консултације у вези са пословним маркетингом; консултације у вези са пословним организовањем; консултације у вези са пословном стратегијом; консултације у пословном управљању; консултовање у вези са пословним активностима и управљањем; услуге помоћи, саветовања и консултација у вези са пословним управљањем; услуге пословног управљања и консултација; испитивање брендова; оријентација бренда; позиционирање бренда; рекламне услуге за стварање корпоративног идентитета и идентитета бренда; саветовање у вези са брендом; управљање брендом; услуге процене бренда; услуге стварања бренда; директан маркетинг; интернет маркетинг; маркетинг; маркетинг, истраживање тржишта и анализирање тржишта; онлајн маркетинг; партнерски маркетинг; пословни маркетинг; пружање информација из области маркетинга; пружање информација о пословном маркетингу; пружање информација у вези са маркетингом; пружање информација у вези са маркетингом путем вебсајта; пружање пословног савета у вези са стратешким маркетингом; пружање савета из области пословног управљања и маркетинга; саветовање за рекламу и маркетинг; саветовање из области оглашавања, маркетинга и промотивних активности, саветодавне услуге и асистенција; саветовање о непосредном маркетингу; саветодавне услуге које се односе на маркетинг; услуга маркетинга догађаја; услуге истраживања које се односе на рекламирање и маркетинг; услуге маркетинга производа; услуге онлајн маркетинга намењене корисницима друштвених мрежа; услуге пословног саветовања које се односи на маркетинг; услуге промотивног маркетинга; услуге рекламе и маркетинга; услуге саветовања у вези са маркетингом; услуге телемаркетинга; циљни маркетинг.

41 обука из области рекламирања; обука из области руковођења предузећем; обука и усавршавање за развој људских ресурса; обука и усавршавање за развој људских ресурса, тимова и организација; обука [тренирање]; организовање и вођење радионица [обука]; организовање обука; пословна обука; уређивање, вођење и организовање конференција, конгреса, колоквијума, радионица [обука], семинара и симпозијума; вођење конгреса; вођење конференција; вођење курсева за оспособљавање, образовање и обуку за младе и одрасле; вођење образовних конференција; вођење образовних курсева; вођење образовних семинара; вођење обука; вођење радионица и семинара; вођење семинара; издавање докумената у области образовања, науке, јавног права и друштвених питања; издавање електронских књига и он-лајн периодичних часописа; издавање електронских књига и он-лајн часописа; издавање електронских новина којима је могуће приступити путем глобалне рачунарске мреже; издавање електронских онлајн периодичних издања; издавање електронских публикација; издавање електронских часописа; издавање и уређивање штампаног материјала; издавање књига и часописа; издавање приручника; издавање приручника за образовање и оспособљавање; издавање приручника за обуку; издавање часописа и књига у електронском формату; консултантске услуге које се односе на образовање и обуку; консултантске услуге које се односе на образовање и обуку руководства и особља; консултантске услуге које се односе на обуку; консултантске услуге које се односе на обуку и усавршавање; консултантске услуге које се односе на обуку, усавршавање и образовање; консултовање које се односи на организовање и вођење концерата; консултовање које се односи на организовање и вођење семинара; консултовање у вези са стручним оспособљавањем; онлајн електронско издавање књига и периодичне штампе; организовања и уређивање семинара, конференција, курсева обуке и даљег усавршавања; организовање и вођење конференција, семинара и симпозијума; организовање и вођење образовних курсева; организовање и вођење образовних семинара; организовање и вођење радионица и семинара; организовање и реализација конференција, конгреса, семинара и радионица за обуку; организовање и реализација конференција, конгреса, семнара, симпозијума, курсева обуке, часова и предавања; организовање и реализација предавања; организовање и реализација радионица, туторијала, семинара и конференција; организовање и реализација семинара, конференција, курсева за обуку и усавршавање; основно и напредно оспособљавање за развој људских ресурса; пословно образовање; практична настава [обука путем демонстрације]; професионално саветовање у вези са образовањем и обуком; пружање електронских издања, која се не могу преузети, са интернета; пружање информација из области образовања; пружање курсева обуке; пружање образовних курсева; пружање обуке и образовања; саветовање у вези са пословном обуком; тренирање [образовање и обука]; услуге давања упутстава и обуке; услуге

консултација и информисања које се односе на договарање, реализацију и организацију конференција; услуге консултација и информисања које се односе на договарање, реализацију и организацију радионица за обуку.

(210) Ж- 2020-1300 (220) 31.07.2020.
(442) 30.10.2020.
(731) **Atlantic Štark d.o.o. Beograd**, Булевар Пека Дапчевића 29, 11 000, Београд, RS
(540)

(531) 02.09.01; 08.01.19; 19.03.05; 27.05.13; 27.05.24; 29.01.06; 29.01.07
(591) тамно браон, светло браон, бела.
(511) 29 млечни производи, нарочито чоколадно млеко са укусом банане и милк схаке са укусом банане.
30 посластице, нарочито пенасти производ са чоколадним преливом.

(210) Ж- 2020-1306 (220) 04.08.2020.
(442) 30.10.2020.
(731) **MAX-EX DOO SUBOTICA**, Максима Горког 20, 24000, Суботица, RS
(740) Адвокат Никола Митровић, Браће Радић 22/3, 24000, Суботица
(540)

REBUS

(511) 29 екстра девичанско маслиново уље за исхрану; екстра девичанско маслиново уље за кулинарске потребе; маслиново уље за исхрану; маслиново уље за кулинарске потребе.
30 ароматизовано сирће; балзамико сирће; винско сирће; воћно сирће; сирће.
33 алкохолна пића; алкохолна пића, изузев пива; алкохолна пића која садрже воће; алкохолне мешавине за коктеле; алкохолни воћни коктели; алкохолни екстракти; алкохолни напици од воћа; алкохолни препарати за прављење напитака; амерички виски; аперитиви; аперитиви на бази вина; аперитиви на бази дестилованих алкохолних пића; аперитиви на бази жестоких пића; аперитивна вина; апсинт; армањак; биљни ликери; битери [горка алкохолна пића]; бренди; бренди од трешања; бурбон; вино; виски; водка; воћни екстракти, алкохолни; воћни ликери; горка алкохолна пића - битери; горки алкохолни аперитиви; готови алкохолни коктели; десертна вина; дестилована алкохолна пића на бази житарица; дестилована жестока пића; дестилована пића; дигестиви [ликери и жестока пића]; екстракти жестоких алкохолних пића; жестока алкохолна пића [дестилована]; жестока пића; жестока пића с укусима [алкохолна пића]; јабуковача; киршч, вишњевача; коктели; коњак; крем ликери; крушковача; кувано вино; ликери; ликер који садржи биљне екстракте; медовина; рум; сангрија; скоч; текила; узо; џин; шампањац; шери.

(210) Ж- 2020-1345 (220) 12.08.2020.
(442) 30.10.2020.
(731) **Бранко Димитријевић**, Петра Лековића бр. 16 16, 11000, Београд, RS
(740) Адвокат Јелена Танасић, Николе Вучете бр. 1, 11000, Београд
(540)

(531) 26.04.02; 26.04.22; 26.04.24; 27.05.01; 27.05.24
(511) 3 сапуни, парфимерија, етерична уља, козметика, козметички производи од природних супстанци, козметички препарати за негу коже, козметичке маске, козметичке креме, креме за кожне производе, масти за козметичку употребу, препарати за уклањање боје, препарати за бељење за козметичу употребу, помада за козметичку употребу, етарске есенције, препарати за заштиту коже (полирање), препарати за очување коже (полирање), лосиони за козметичу употребу, марамице натопљене са козметичким лосионима.
5 фармацеутски, медицински и ветеринарски препарати, фластери, завоји за превијање, фластери са витаминским додацима, мелеми за медицинску употребу, препарати за лечење опекотина, масти за медицинску употребу, медицинска уља, помада за медицинску употребу, медицински тоници, хемијски препарати за фармацеутску употребу, медицинска средства за хигијену, расхладни спрејеви за медицинске намене, дијететска храна и супстанце прилагођене за употребу у медицини или ветеринарску употребу.
44 медицинске, хигијенске и услуге неге лепоте које пружају лица или установе људима и животињама, тетовирање - услуге тетоваже.

(210) Ж- 2020-1367 (220) 17.08.2020.
(442) 30.10.2020.
(731) **OFF-WHITE LLC**, 360 Hamilton Ave., # 100, NY 10601, White Plains, US
(740) Никола Клиска, Карановић & Партнерс о.а.д., Ресавска 23, 11000, Београд
(540)

OFF

(511) 3 козметика; козметичке маске; колоњске воде; парфеми; мириси за личну употребу; тоалетна вода; мириси за просторије; Потпури; сапуни, наиме, сапуни за купање, козметички сапуни, сапуни за бријање, мирисни сапуни, немедицински козметички сапуни, дезодорантни сапун, сапун против знојења; шампон за тело; немедицински препарати за купање; препарати против знојења и дезодоранси за личну употребу; лосиони и балзами за после бријања; лосиони за негу коже; немедицински препарати за негу коже; етарска уља; мирисне перле за употребу у кући, наиме, мирисна хидратантна крема за лице, перле за купање, препарати за парфимисање ваздуха; препарати за негу ноктију; лак за нокте и средство за одстрањивање лака за нокте; шминка; немедицински тоалетни производи[средства за личну хигијену]; препарати за негу косе; препарати за обликовање косе; лосиони за косу; лак за косу; шампон; балзам за косу; гел за косу; пена за косу; балзам за усне.
4 свеће.
9 оптичарски производи, наиме, наочаре, наочаре за сунце и рамови за наочаре и сочива и додаци за наочаре, наиме, футроле и држачи; заштитне кациге; празне УСБ меморије; сигналне звиждаљке; спортске пиштаљке; звиждећи аларми; магнетни компаси; мерни компаси; компаси за одређивање правца, заштитне маске за немедицинску употребу; маске за заштиту од прашине; торбе, навлаке и футроле за ношење лаптопова; футроле, заштитне навлаке, носачи и постоља за употребу с ручним дигиталним уређајима, наиме, са паметним телефонима, таблетима и преносивим звучним и видео уређајима за репродукцију; ручке, постоља и носачи за ручне електронске уређаје, наиме, за паметне телефоне, таблете и преносиве звучне и видео уређаје за репродукцију; футроле за слушалице.
14 накит, наруквице, огрлице, привесци, игле [накит], прстење, минђуше, дугмад за манжетне, сатови, каишеви за сатове; драго и полудраго камење; племенити метали и њихове легуре; уметничка дела од племенитог метала; кутије за накит; кутије за накит од племенитог метала; привесци за кључеве; прстенови за кључеве; зидни сатови.
16 лични организатори и планери; адресари; планери; албуми за слике; календари; канцеларијски прибор; прибор за радни сто који садржи држаче за оловке, држаче за спајалице, спајалице, штипаљке, футроле за оловке, гумице, оловке и хемијске оловке; нотеси; фасцикле; обележивачи за књиге; папир за увијање поклона; картонске кутије за поклоне; поклон картице; разгледнице; честитке; креп папир за паковање; папирне торбе за куповину; папирне салвете; уметничке репродукције; штампане репродукције на платну; литографска уметничка дела; уметничка дела од папира; слике и њихове репродукције; постери; налепнице; лепљиве траке за папир или употребу у домаћинству; носачи лепљивих трака за папир или употребу у домаћинству; папирне траке, лењири за техничко цртање; лењири за цртање.
18 ручне торбе, цегери, женске ташне, клач ташне, козметичке торбице које се продају празне, врећице за куповину за вишекратну употребу, новчаници, ранчеви, актовке, актен ташне, путне торбе, сандуци, пртљаг, вишенаменске торбе, кишобрани и сунцобрани, ђачке торбе, школске торбе за књиге, коферчићи за козметику који се продају празни, празни ковчежићи за козметику, футроле за кључеве, држачи за кредитне картице, кутије за визит карте, кутије за списе у облику торбе (актовке), торбе за теретану, торбе за плажу, спортске торбе, тоалетне торбице које се продају празне; одећа за куће љубимце.
20 намештај; огледала; јастуци; декоративни јастуци; кревети; душеци; идентификационе наруквице, неметалне; рамови за слике; граничници за врата, неметални и не од гуме; уметничка дела на мешовитим подлогама састављена углавном од полимера; уметничка дела од пластике или дрвета.
21 прибор за печење; послужавници с ножицама (столићи); плехови за торте; сталци за торте; сетови посуда за чување зачина, шећера, брашна, кафе; цедиљке за цитрусе; прибор за послуживање, секачи за кекс; лимови за колаче; посуђе, наиме, дубоки тигањи, тигањи, лонци, посуде за кување на пару, вок тигањи; држачи за папирне убрусе који стоје на радној плочи; посуђе; тањири; чиније; држачи за течни сапун; посуде за пиће; шоље за пиће; чаше за пиће; шоље и тацне; посуде за поширање јаја; преса за бели лук; ренда за употребу у домаћинству; кућни прибор, наиме, хватаљке за употребу у кухињи, шпатуле за кухињу, цедиљке, шпатула за превртање, виљушке за кување; виљушке за послуживање, кашике за кување, кашике за сервирање, држачи за ножеве, жице за муђење, ренде, неелектричне мешалице, кашике, цедиљке, сита, ђевђири; кутлаче, кухињске даске за сецкање и оклагије; послужавници за јело; држачи за салвете за употребу у домаћинству; држачи за папирне убрусе за употребу у домаћинству; бокали; млинови за со и бибер; сланици и биберници; тацне за сервирање; посуде за

сервирање; послужавници за сервирање; држачи за сапун; посуде за сапун; сталци за зачине; чајници; неметални послужавици за употребу у домаћинству; вазе; свећњаци; рукавице за рерну; прибор за купатило, наиме, држачи за чаше; отварачи за флаше; боце за парфеме које се продају празне; кутије за пилуле за личну употребу; прстенови за салвете; боце за воду које се продају празне; четкице за зубе; четке за косу; чешљеви; уметничка дела од стакла, порцелана, теракоте или керамике; пластични подметачи; подметачи од винила; сламке за пиће; држачи за средства за дезинфекцију руку; кутије за средства за дезинфекцију руку; кутије прилагођене за козметички прибор као што су четке за шминку и апликатори у облику штапића за наношење шминке; електрични прибори за скидање шминке; неелектрични прибори за скидање шминке; апликатори за козметику; апликатори за шминку; опремљене козметичке торбице; тоалетни несесери, наиме, опремљени ковчежићи за козметику; пудријере, кутије које се продају празне; сунђери за шминкање; козметички сунђери.

24 тканине и текстилна роба, наиме, тканине за употребу у домаћинству, постељина, рубље за купатило, прекривачи, чаршави за кревет, ћебад за кревет, јоргани, килтови, прекривачи за кревете, простирке за кревете, навлаке за јоргане, прекривачи за кревет са карнерима, декоративна тканина за постељину, замена за јастук, јастучнице, покривачи за душеке, пешкири, пешкири за купатила, пешкири за плажу, прекривачи за столове, завесе, марамице, таписерије, памучна тканина, мебл штофови за тапацирање намештаја и тканина за завесе, декоративне рељефне тканине; стони подметачи, ћебићи за љубмце.

25 одећа; покривала за главу; обућа; одевни предмети који се носе око врата; каишеви; купаћи костими; доњи веш; корсети; плетене маске за лице; јакне; дуксерице; џемпери; прслуци; капути; блејзери; одела; панталоне; фармерке; шортс; блузе, кошуље; хаљине; сукње; мараме; шалови; кратке чарапе; женске чарапе; трегери; рукавице; баде мантили; маске за спавање; манжетне кошуља; знојнице; траке за главу; бандана мараме; капе; шешири; визири.

26 шнале; копче за косу; гумица за косу; укоснице; пертле за ципеле; привесци за ципеле, женске ташне, ранчеве, наочаре и мобилне телефоне; дугмад; рајсфершлуси; шнале за каиш.

27 теписи; ћилими; простирке за купатила; простирке за јогу; отирачи за врата; текстилне простирке за подове за употребу у домаћинству; таписерије које нису од текстила; тапете; тврди материјали за покривање подова; покривачи за зидове од винила или пластике.

34 пепељаре, упаљачи за цигарете, упаљачи за цигаре, шибице, вапоризатори за бездимне цигарете, електронске цигарете, држачи цигара, филтери за цигарете, луле, секачи за цигаре, кутије за бурмут, кесе за дуван, табакере и различити прибор за луле, наиме, чистачи за дуванске луле и упијајући папир за дуванске луле.

35 услуге малопродаје [које се тичу одеће, обуће, аксесоара, спортске робе, кућног намештаја, постељине, покућства, оптичарских производа, накита, намештаја, козметике, парфема, производа за негу лепоте, коже и косе, канцеларијског прибора, луксузних инструмената за писање]; услуге интернет продавнице [које се тичу одеће, обуће, аксесоара, спортске робе, кућног намештаја, постељине, покућства, оптичарских производа, накита, намештаја, козметике, парфема, производа за негу лепоте, коже и косе, канцеларијског прибора, луксузних инструмената за писање].

---

(210) Ж- 2020-1454 (220) 31.08.2020.
(442) 16.11.2020.
(731) **SEKISUI KAGAKU KOGYO KABUSHIKI KAISHA (doing business as SEKISUI CHEMICAL CO., LTD.), a corporation organized and existing under the laws of Japan, Manufacturers and Merchants of**, 4-4, Nishitemma 2-chome, Kita-ku, Osaka-shi, Osaka, 530-8565, JP
(740) АОД МСА ИП – Милојевић Секулић Адвокати, Карађорђева 65, 11000, Београд
(540)

SEKISUI

(511) 17 неметалне спојнице за цеви; цевни прикључци, неметални; спојнице за цеви; цевни омотачи, неметални; муфови за цеви, неметални; заптивачи за цеви; заптивни прстенови; ојачавајући материјали за цеви, који нису од метала; смеше за спајање заптивки; пуњења за проширења на спојевима; вештачке смоле, полупрерађене; вентили од гуме или вулканизованог влакна; савитљиве неметалне цеви; савитљиве пластичне цеви; акрилне фолије, листови, плоче и филм који се употребљавају у међуслојевима приликом производње ламинираног стакла; пластичне фолије које се користе за ламинирање стакла за прозоре и врата стамбених и пословних простора; пластични међуслој за употребу приликом ламинирања сигурносног стакла; ламинирана пластична фолија која се користи на прозорима стамбених објеката и прозорима аутомобила за изолацију звука; ламинирана пластична фолија која се користи на прозорима стамбених објеката и прозорима аутомобила за заштиту од сунчеве светлости; соларна пластична фолија која се употребљава за ламинирање стакла;

пластични листови и фолија који се употребљавају приликом израде ламинираних безбедносних стакала; полупрерађене пластичне фолије, које нису за увијање; полупрерађена пластика; смоле у екструдираном стању за општу индустријску употребу, синтетичке смоле у екструдираном стању за општу индустријску употребу; грађевинска изолација за изолацију зграда од влаге; материјали за звучну изолацију за зграде и машине; вентили од гуме или вулканизованих влакана, који нису делови машина; спојнице; цеви за фабричка постројења; заптивачи; електроизолациони материјали; пластичне фолије за употребу у пољопривреди; пластична пена; пластична интермедијарна фолија за сигурносно стакло; пластични полуобрађени производи; лепљиве траке које се употребљавају за увијање и паковање; подлошке; лепљиве траке осетљиве на притисак које се користе у производњи електронских делова, као што су полупроводничке плочице и керамички кондензатори; фолије за обележавање од вештачке смоле премазане лепљивим средствима; пластични полуобрађени производи у облику листова; самолепљиве траке за фарбање; композитни материјали од смоле и пластике; пластични композитни материјали ојачани фибергласом; лепљиве траке за индустријске потребе; пластична фолија топљива у води; пенасти листови од смоле; незапаљиви уретански производи; ојачане уретанске плоче; пластичне мембране сачињене од шупљих влакана; пластичне цеви које се употребљавају за облагање унутрашње површине канализационих цеви и пластични прикључци за цеви који се употребљавају са наведеним пластичним цевима; пластични листови за пригушивање вибрација; материјали за звучну изолацију од камене вуне (који се не употребљавају за градњу); хемијска влакна која нису за текстилну употребу; изолационе рукавице; пловне преграде против загађивања; гума (сирова или полуобрађена); гумени гајтани и врпце; азбестни гајтани и жице; ватрогасна црева; материјали за апсорбовање звука за подове, зидове и плафоне; лепљиве траке које нису за канцеларијску, медицинску или употребу у домаћинству; пластични композитни материјали ојачани карбонским влакнима; заптивни материјали; материјали за филтрирање сачињени од полуобрађене пластичне пене; изолациони ватростални материјали; латекс (гума); течна гума; испуне од гуме или пластике; супстанце за изоловање грађевина од влаге; синтетичко дрво; антистатички материјали; крута уретанска форма; сирова или полуобрађена синтетичка гума; гумени листови и цеви за апсорбовање радио таласа; сирова или полуобрађена смола; пластични полуобрађени производи за апсорбовање радио таласа; пластични и гумени материјали за звучну изолацију; топлотно проводљиви еластомер; еластомер за апсорбовање радио таласа; променљиви термопроводни еластомер; еластомери који ослобађају енергију; пластични и гумени сунђери; гума за пригушивање; пластични полуобрађени производи за пригушивање; водоотпорне заптивне масе; водоотпорна паковања; проводљиве слојевите пластичне фолије; обликована силиконска гума која се употребљава као материјал за спајање; изолациони гумени листови.
19 неметалне цеви за градњу; кишни олуци; дрвени железнички прагови; заптивачи који се користе у изградњи и грађевинарству; траке за очвршћивање које се користе у грађевинарству; композитни материјали од карбонских влакана и смоле који се користе у изградњи или грађевинарству; пластичне плоче за грађевинарство или изградњу; пластични листови за грађевинарство или изградњу; керамички грађевински материјали, цигла и ватростални производи; грађевински материјали сачињени од линолеума за причвршћивање за већ постојеће зидове и подове; пластични грађевински материјали; синтетички грађевински материјали; асфалт и материјали од асфалта који се користе за изградњу или грађевинарство; гумени материјали за изградњу или грађевинарство; малтер (за грађевинске потребе); материјали од креча за изградњу или грађевинарство; материјали за изградњу или грађевинарство од гипса; текстилне мреже против урушавања камења (грађевински материјал); сетови за склапање монтажних објеката, неметални; цемент и његови производи; дрвна грађа; грађевински камен; грађевинско стакло; окови за спојеве, неметални; плоче и прах од неорганских влакана; гипсане плоче; катран и смола; неметални преносиви стакленици за употребу у домаћинству; вештачки гребени за рибе, неметални; подметачи за спречавање ерозије који садрже семе биљака; саобраћајни знаци, несветлећи и немеханички, неметални; зидани резервоари за складиштење течности за индустријске потребе; зидани резервоари за воду за индустријске потребе; зидани танкови за воду за кућне потребе; вентили за цевоводе; даске за скакање у воду, неметалне; листови и плоче од пенасте смоле за изградњу; водоотпорни грађевински материјали за складиштење и снабдевање водом; рачвасте цеви, неметалне; оплате за грађевинарство; сифони (вентили), неметални и не од пластике; хидрауличне цеви, неметалне; цеви за воду, неметалне; круте цеви, неметалне, за грађевинарство; канализационе цеви, неметалне; арматуре за цеви, неметалне; преградне цеви, неметалне; одводне цеви, неметалне; поклопци шахтова, неметални; калупи за грађевинарство, неметални; пластичне цеви за грађевинарство; железничке везе, споне од синтетичке смоле; плочице за грађевинарство; композитни материјали

од смоле и пластике за грађевинарство; пластични композитни материјали ојачани стакленим влакнима који се користе у грађевинарству; плоче од пенасте смоле за грађевинарство; ојачани уретан и ојачане уретанске плоче; сифони; цеви од синтетичке смоле за грађевинарство или изградњу.

(210) Ж- 2020-1478 (220) 03.09.2020.
(442) 16.11.2020.
(731) **BANJALUČKA PIVARA a.d. Banja Luka**, Ulica Slatinska br.8, 78000, Banja Luka, BA
(740) Адвокат Мирјана Фурунџић, 27.марта 25/5, 11000, Београд
(540)

ŽIVI PO SVOM

(511) 32 але пива; але пива са укусом кафе; ароматизована пива; безалкохолна пива; блажи алкохолни напици на бази пива; екстракти хмеља за производњу пива; занатско пиво; јечмено вино [пиво]; комплети за производњу пива који садрже екстракте слада, хмељ, посебне житарице и пивски квасац; концентрати хмеља за производњу пива; лагер пиво; пиво; пиво направљено од екстракта корена; пивски квасац; пивски квасац за производњу пива; пивски слад; пилснер пиво; портер [пиво]; пића на бази пива; пшенично пиво; радлер; светла але пива; сладно пиво; суво пиво од ђумбира.
35 дељење материјала за оглашавање путем електронске поште; дељење реклама за друге путем мреже за електронску комуникацију; дељење реклама преко интенет мрежа за комуникацију; дељење реклама преко интернета; дељење рекламних материјала и материјала за оглашавање [флајера, брошура, летака и узорака]; дељење рекламних огласа; дељење рекламног и промотивног материјала; дељење рекламног, маркетиншког и материјала за оглашавање; дељење рекламног материјала [летака, брошура и штампаног материјала]; дељење флајера, брошура, штампаног материјала и узорака у рекламне сврхе; директно оглашавање; директан маркетинг; дистрибуција и дељење материјала за оглашавање [летака, проспеката, штампаних материјала и узорака]; дистрибуција производа у рекламне сврхе; дистрибуција и дељење рекламног материјала; дистрибуција рекламних летака; дистрибуција рекламног садржаја путем интернета; маркетинг; маркетиншке и промотивне услуге; непосредно оглашавање; обајвљивање рекламног материјала; објављивање и ажурирање рекламних текстова; објављивање рекламних текстова; објављивање рекламног материјала и текстова; оглашавање; оглашавање и промотивна продаја у вези са робом и услугама; оглашавање на отвореном; онлајн маркетинг; онлајн рекламирање на рачунарској мрежи; организовање и вођење сајамских представљања; писање рекламних текстова; писање текстова за промотивне и рекламне сврхе; презентација робе; промотивне услуге; промотивно рекламне услуге; промоција музичких концерата; рекламирање и маркетиншке услуге преко интернета; рекламирање на радију; рекламирање преко интернета; рекламирање преко плаката; рекламирање преко телевизије; рекламне, маркетиншке и промотивне услуге; рекламне, маркетиншке и услуге оглашавања; рекламне услуге и оглашавање; рекламне услуге и оглашавање преко телевизије, радија или поште; рекламне услуге које се односе на продају робе; управљање брендом; услуге велепродаје у вези са препаратима за прављење алкохолних пића; услуге малопродаје везане за препарате за прављење алкохолних пића; услуге малопродаје и велепродаје за храну и пиће; услуге малопродаје у вези са алкохолним пићима; услуге оглашавања на интернету; услуге онлајн велепродаје пива; услуге онлајн малопродаје пива; услуге промотивне продаје производа; услуге промотивног маркетинга; услуге рекламирања у штампи; услуге стварања бренда; филмско оглашавање; циљни маркетинг; услуге велепродаје везане за алкохолна пића; услуге велепродаје везане за пиво; услуге малопродаје везане за пиво.
39 амбалажирање и складиштење робе и пакета; амбалажирање робе за продају; амбалажирање робе у транзиту; испорука и складиштење робе; курирске услуге [достава пошиљки или робе]; логистичке услуге које обухватају превоз, паковање и складиштење робе; паковање и складиштење робе; паковање поклона; паковање предмета за превоз; паковање робе; паковање робе за друге; паковање робе за продају; паковање робе у одрживу или биоразградиву амбалажу за паковање и отпремање; паковање робе у кутије; паковање робе у контејнере; паковање терета; паковање товара; поштанске, транспортне и услуге курира; превоз робе; расхладно складиштење; расхладно складиштење робе; руковање робом; руковање товаром; складиштење и паковање робе; транспортне услуге; умотавање, амбалажирање, робе; услуге амбалажирања; услуге амбалажирања и паковања; услуге доставе; услуге комерцјалног превоза терета; услуге отпремања пакета; услуге паковања, стављања у сандуке и складиштења; утовар и истовар робе; амбалажирање предмета за превоз.

ОБЈАВА УПИСАНИХ ПРОМЕНА У ПРИЈАВАМА ЖИГОВА\Publications of Trademarks Applications

16.10.2020. - 15.11.2020. године

Име или адреса подносиоца пријаве жига број **Ж- 2020/1036** промењена је у PREHRAMBENA INDUSTRIJA ALEVA DOO NOVI KNEŽEVAC, Светозара Милетића 15, Нови Кнежевац 23330 , RS;

РЕГИСТРОВАНИ ЖИГОВИ/ Registrated Trademarks

(111) **79055** (181) **03.07.2029.**
(210) Ж- 2019-1003 (220) 03.07.2019.
(151) 16.10.2020.
(732) **Comtrade Distribution d.o.o. Beograd**, Савски насип 7, Нови Београд, RS
(740) Адвокат Ана Петковић из Адвокатског ортачког друштва "Дражић, Беатовић и Стојић", Краља Милана 29, Београд
(540)

(531) 26.04.16; 26.04.24; 27.05.01; 27.05.10; 29.01.01; 29.01.06; 29.01.08
(591) црна, црвена, бела.
(511) Кл. 7: машински алати; мотори и погонске машине (осим за суво земна возила); машинске спој нице и трансмисиони елементи (осим за сувоземна возила); пољопривредне справе; инкубатори за јаја; усисивачи, парочистачи, шиваће машине; машине за прање судова, машине за прање веша, чиније миксери, електрични ножеви, машине за месо, миксери, мултипрактици, сецкалице, мућкалица-миксер; аутоматске машине и механизми за апарате које се покрећу новцем или жетоном; апарати за заваривање.
Кл. 8: електрични апарати за бријање, електрични апарати за епилацију; пресе за косу; електротермички апарати за увијање косе, пегле; саламорезнице.
Кл. 9: апарати и инструменти научни, поморски, геодетски, фотографски, кинематографски, оптички, за вагање (вате), мерење, сигнализацију, контролу (инспекцију), спасавање и наставу; апарати и инструменти за провођење, прекид, трансформацију, акумулацију, регулисање и контролу електрицитета; апарати за снимање, пренос и репродуковање звука или слике, диктафони, дискмени, микрофони, мини линије, MP3 плејери, појачала, радио, радио касетофони, радио сатови, радио транзистори, слушалице, вокмени, звучници; DVD плејери, DVD портабл, DVD резачи, DVD системи, видео рекордери, Web камере, телевизори, пројектори, фотоапарати, камере, бежични телефони, мобилни телефони, фах апарати, фиксни телефони, токи-воки уређаји; магнетни носиоци података, дискови за снимање; регистар касе, рачунске машине, опрема за обраду података и компјутери, компјутери, штампачи, notebook рачунари, тастатуре, мишеви, web камере, скенери, монитори, CD медие, PDA; апарати за гашење пожара, кухињске ваге.
Кл. 10: апарати за масажу.
Кл. 11: грејалице, климе, плинске пећи, радијатори, вентилатори, аспиратори, бојлери, фрижидери и замрзивачи, машине за сушење, микроталасне, шпорети; фенови, мини пећнице, решои, тостери; апарати за еспресо.
Кл. 21: кућне или кухињске справе и посуде, апарати за галете који нису електрични, апарати за кокице, апарати који нису електрични за кување јаја, бокали, апарати за пасирање, електрични тигањи, фритезе, грилови, млинови за кафу, грилови, соковници, термоси, чешљеви и сунђери; четке (изузев кичица), електричне четкице за зубе; материјали за прављење четки; артикли који се користе при чишћењу; челична вуна; непрерађено или полупрерађено стакло (осим стакла које се користи у грађевинарству); стакларија, порцелан, фајанс, грнчарија и лончарија .
Кл. 28: игре и играчке; гимнастички и спортски артикли који нису обухваћени другим класама; украси за јелке.
Кл. 35: оглашавање; вођење послова; пословно управљање; канцеларијски послови.
Кл. 38: телекомуникације.

---

(111) **79056** (181) **21.02.2030.**
(210) Ж- 2020-282 (220) 21.02.2020.
(151) 16.10.2020.
(732) **Riot Games, Inc. CORPORATION DELAWARE** , 12333 West Olympic Boulevard , 90064, Los Angeles CALIFORNIA , US
(740) AOD MSA IP – Milojević Sekulić Advokati, Karađorđeva 65, 11000, Beograd
(540)

VALORANT

(511) Кл. 9: софтвер „проширене стварности“ за играње видео игара који се може преузимати; софтвер за рачунарске игре који се може преузимати; рачунарски програми који се могу преузимати а који се користе за праћење статуса различитих корисника услуга онлајн интерактивног играња игрица и онлајн повезивање играча са другим играчима свих нивоа вештина; електронске публикације, наиме, стрипови, графички романи, магазини, приручници, и билтени из области забаве и видео игара које се могу

преузимати; софтвер за игре за мобилне телефоне који се може преузимати; позадине и графичке слике за екран за компјутере, мобилне телефоне, таблете које се могу преузимати; софтвер за видео игре који се може преузимати; софтвер за игре виртуалне реалности за играње видео игара који се може преузимати; снимљени софтвер „проширене стварности“ за играње видео игара; снимљени софтвер за рачунарске игре; снимљени софтвер за рачунарске игре и приручници у електронском формату који се продају као целина; снимљени софтвер за виртуалну реалност за играње видео игара; снимљени софтвер за видео игре; кертриџи за видео игре; дискови за видео игре; звучници; пуњачи за батерије за лаптопове, мобилне телефоне, таблет рачунаре, и друге преносиве уређаје са УСБ-ом; празне УСБ флеш меморије; рачунарске тастатуре; рачунарски мишеви; украсни магнети; слушалице-бубице; наочаре за вид; слушалице; слушалице које се користе за рачунаре; једноножни стативи (моноподи) за ручне дигиталне елетронске уређаје, наиме, фото апарате, мобилне телефоне, таблет рачунаре; подлоге за мишеве; заштитине навлаке за мобилне телефоне; наочаре за сунце.

Кл. 16: штампане ствари, наиме, стрипови, графички романи, приручници из области рачунарских игара, приручници за видео игре, стратешка упутства за игре; уметничке репродукције; празни дневници; календари; цртежи који се копирају на подлогу; папир за умотавање поклона; честитке; бележнице; романи; транспаренти (банери) од папира; разгледнице; постери; канцеларијски материјал и прибор; налепнице; колекционарске сличице; налепнице за зид; инструменти за писање.

Кл. 18: вишенаменске ручне торбе; фитнес торбе; ранчеви; торбе за плажу; торбице за каиш; торбе за књиге; платнене торбе за куповину; новчаници за кованице; козметичке торбице које се продају празне; курирске врећице; мали ранчеви; ранац (врећа) са учкуром; цилиндричне текстилне торбе; торбице за ношење на боковима или преко рамена; спортске торбе за теретану; ручне торбице; футроле за кључеве; торбе за опрему; пртљаг; корице (футроле) за ознаке на пртљагу; ознаке за пртљаг; курирске торбе; ручни сунцобрани; женске ташне; руксаци; торбе за ношење на рамену; школске торбе; спортске торбе; кофери; цегер торбе (тоте торбе); путне торбе; кишобрани; несесери који се продају празни; торбице које се носе око струка; штапови за ходање, новчаници.

Кл. 20: фигурице од пластике; фигурице од винила.

Кл. 25: одећа за плажу; каишеви; капути; костими за игре са улогама; хаљине; рукавице; костими за Ноћ вештица; дуксерице са капуљачом; чарапе и плетена трикотажа; одећа за малу децу; јакне; удобна одећа за ношење код куће; панталоне; пуловери; одећа за кишу; мараме, шалови; блузе, кошуље; шортсеви; сукње; одећа за спавање; кратке чарапе; доњи делови тренерке; дукс мајице; џемпери; купаћи костими; мајице кратких рукава; горњи делови одеће; поткошуље и унтрцигери; доњи веш; обућа; покривала за главу.

Кл. 28: акционе фигурице играчке; акционе играчке на батерије; лутке пуњене куглицама; друштвене игре које се играју на табли; фигурице које климају главом; карте за игру; декорације и украси за новогодишње јелке (осим посластица и елекртичне расвете за новогодишњу јелку); колекционарске фигурице; маске за костиме; елекртичне акционе играчке; играчке у облику ликова из фантазије; летећи дискови (играчке); играчке на надувавање; змајеви; манипулативне игре; механичке акционе играчке; моделоване пластичне фигурице за игру; салонске игре; поклони за прославе у виду малих играчака; друштвене игре; плишане играчке; фигурице за игру које се могу позиционирати; слагалице; игре са замишљеним играњем улога; пуњене играчке; стоне игре; играчке које говоре; фигуре играчке; маске (играчке); возила (играчке); оружје за игру; карте-сличице које се размењују, за игру; конзоле за видео игре; машине за видео игре; лутке од винила.

Кл. 38: услуге емитовања и преноса (стриминга) играња видео игара и такмичења у игрању видео игара путем глобалних комуникационих мрежа, Интернета и бежичних мрежа; комуникационе услуге које се користе за електронски пренос порука и података; електронски пренос података, графике, слика и порука међу корисницима рачунара за играње видео игара преко бежичних комуникационих мрежа и Интернета; пружање онлајн комуникационих веза (линкова) које преусмеравају кориснике вебсајтова на друге локалне и глобалне веб странице везане за игре; пружање онлајн причаоница и форума за интерактивну дискусију за пренос порука међу учесницима и играчима рачунарских и видео игара; пружање онлајн комуникационих услуга за пренос порука међу корисницима рачунара за играње видео игара; услуге видео, аудио и телевизисјког преноса (стриминга); услуге интернетског емитовања преко глобалних и локалних рачунарских мрежа; бежични електронски пренос података, слика и информација.

Кл. 41: организовање и уживо вођење такмичења који се односе на рачунарске и видео игре; организовање онлајн такмичења рачунарских и видео игара за интерактивне играче; услуге разоноде, наиме, пружање онлајн рачунарских и видео игара; услуге разоноде, наиме, организовање састанака уживо са обожаваоцима (фановима) и конференција са интерактвним играма међу учесницима у области гејминга, видео игара и е-спортова; услуге разоноде, наиме, пружање вебсајтова који приказују аудио и

видео презентације које се не могу преузимати из области рачунарских и видео игара; клубови обожавалаца (фанова); организовање уживо такмичења рачунарских и видео игара и е-спортова; пружање вебсајтова који приказују забавне информације из области рачунарских и видео игара; пружање вебсајтова који приказују електронске публикације из области стрипова, графичких романа и прича са сценама и ликовима заснованих на рачунарским и видео играма; пружање онлајн публикација из области стрипова, графичких романа и прича са сценама и ликовима заснованих на рачунарским и видео играма које се не могу преузимати; пружање онлајн интерактивних рачунарских и видео игара за више играча; пружање онлајн тривиа игрица (квизова), савета и стратегија за рачунарске и видео игре; пружање онлајн видео игара; пружање услуга праћења корисника онлајн интерактивног играња игрица и повезивање онлајн играча игрица са другим играчима свих нивоа вештина.

(111) **79057** (181) **24.02.2030.**
(210) Ж- 2020-283 (220) 24.02.2020.
(151) 16.10.2020.
(732) **BRIDGESTONE LICENSING SERVICES, INC.**, 200 4th Avenue South, Suite 100, Nashville, Tennessee 37201, US
(740) Живко Мијатовићм & Партнерс д.о.о. Београд, Студентски трг 4, 11000, Београд
(540)

FIRESTONE

(511) Кл. 12: Гуме; ваздушни јастуци (амортизери); гусенице; точкови и гуме, и гусенични ланци за возила.

(111) **79058** (181) **24.02.2030.**
(210) Ж- 2020-285 (220) 24.02.2020.
(151) 16.10.2020.
(300) 88616940 13.09.2019. US.
(732) **Peacock TV LLC**, 1201 North Market Street, Suite 1000, 19801 Wilmington, Delaware, US
(740) ПЕТОШЕВИЋ д.о.о., Булевар ослобођења 87, 11040, Београд
(540)

(531) 24.17.02; 26.01.16; 26.04.22; 26.04.24; 27.05.01; 27.05.24; 29.01.01; 29.01.02; 29.01.03; 29.01.04; 29.01.05; 29.01.06; 29.01.08
(591) црна, бела, жута, наранџаста, црвена, љубичаста, плава, зелена.
(511) Кл. 9: софтверске апликације за мобилне електронске уређаје и преносиве електронске уређаје, наиме, мобилне телефоне, целуларне телефоне, паметне телефоне, ручне конзоле за игру, таблет рачунаре, лаптоп и ноутбук рачунаре; рачунарски софтвер, наиме репродуктори аудио-визуелног медијског садржаја који се могу преузимати са интернета; софтвер за претраживање и означавање видео записа; рачунарски софтвер за стриминг аудио-визуелног медијског садржаја на мобилним електронским уређајима и рачунарима; софтвер за праћење и оптимизацију огласа; рачунарски програми за видео игре; програми за интерактивне игре; софтверска платформа за пружање програмских интерфејса трећим лицима како би приступили садржају интернет страница и подацима за развој вебсајта и развој вебсајт апликације; интерактивне игре, и то рачунарски програми и програми за видео игрице са садржајем из филмова, телевизијских програма или музичких видео записа; дигитални медији, наиме, аудио-визуелни медијски садржај који се може преузимати са интернета а из области вести, забаве, спорта, комедије, драме, музике и музичких видео записа; унапред снимљени медији, односно меморије без покретних делова и полупроводничке меморије, хард дискови и дискови, магнетске меморије, хард дискови и дискови, флеш или УСБ прикључци, меморијске картице, меморијски стикови, ДВД-ови, ЦД-ови, оптички дискови, интерактивни дискови са музиком и музичким видео записима, видео касете и аудио касете и ласерски дискови с вестима, забавом, спортом, комедијом, драмом, музиком и музичким видео записима.

(111) **79059** (181) **24.02.2030.**
(210) Ж- 2020-286 (220) 24.02.2020.
(151) 16.10.2020.
(300) 88616943 13.09.2019. US.
(732) **Peacock TV LLC**, 1201 North Market Street, Suite 1000, 19801 Wilmington, Delaware, US
(740) ПЕТОШЕВИЋ д.о.о., Булевар ослобођења 87, 11040, Београд
(540)

(531) 24.17.02; 26.04.16; 26.04.22; 26.04.24; 27.05.01;

27.05.24; 29.01.01; 29.01.02; 29.01.03; 29.01.04; 29.01.05; 29.01.06; 29.01.08
(591) црна, бела, жута, наранџаста, црвена, љубичаста, плава, зелена.
(511) Кл. 38: емитовање и пренос уживо и унапред снимљених аудио-визуелних, мултимедијалних и дигиталних садржаја за остале путем бежичних мрежа, интернета, кабла, сателита и глобалних, регионалних и локалних рачунарских мрежа из области вести, забаве, спорта, комедије, драме, музике и музичких видео записа; пренос и испорука уживо и унапред снимљених аудио-визуелних, мултимедијалних и дигиталних садржаја за друге путем бежичних мрежа, интернета, кабла, сателита и глобалних, регионалних и локалних рачунарских мрежа; пренос и испорука гласа, података, слика, сигнала, порука и информација; пренос и испорука аудио-визуелних, мултимедијалних и дигиталних садржаја који се не могу и оних који се могу преузимати са интернета у облику дугометражних филмова, филмова делимичне дужине и клипова, телевизијских програма, видео записа, музичких видео записа и музике; пренос и испорука видео и интерактивних игара; услуге подцаста и интернет преноса; пружање приступа онлајн форумима, причаоницама, списковима адреса за пренос и испоруку порука и блогова путем бежичних мрежа, интернета, кабла, сателита и глобалних, регионалних и локалних рачунарских мрежа; пружање онлајн електронских огласних табли за пренос и испоруку порука међу корисницима из области општег интересовања; услуге размене порука на мрежи; пружање онлајн форума и спискова адреса за пренос и испоруку порука са извештајима о тренутним догађајима, забави, спорту, комедији, драми, музици и музичким видео записима; управљање телевизијским мрежама и каналима.

(111) **79060** (181) **24.02.2030.**
(210) Ж- 2020-287 (220) 24.02.2020.
(151) 16.10.2020.
(300) 88616944 13.09.2019. US.
(732) **Peacock TV LLC**, 1201 North Market Street, Suite 1000, 19801 Wilmington, Delaware, US
(740) ПЕТОШЕВИЋ д.о.о. , Булевар ослобођења 87 , 11040, Београд
(540)

(531) 24.17.02; 26.04.16; 26.04.22; 26.04.24; 27.05.01; 27.05.24; 29.01.01; 29.01.02; 29.01.03; 29.01.04; 29.01.05; 29.01.06; 29.01.08
(591) црна, бела, жута, наранџаста, црвена, љубичаста, плава, зелена.
(511) Кл. 41: услуге образовања и забаве, наиме пружање, приказивање и показивање аудио-визуелног садржаја који је уживо или је унапред снимљен а из области извештавања о актуалним догађајима, вести, разоноде, спорта, комедије, драме, музике и музичких видео записа; пружање вебсајта који садржи аудио-визуелни садржај који се емитује уживо или је унапред снимљен, наиме игране филмове, телевизијски програм, видео записе, музичке видео записе и музику и видео клипове, аудио клипове, музичке клипове, филмске клипове и фотографије а из области извештавања о актуалним догађањима, вести, разоноде, спорта, комедије, драме, музике и музичких видео записа; пружање вебсајтова са видео и интерактивним играма; пружање интерактивних интернет игара; пружање онлајн информација путем бежичних мрежа, интернета, глобалних, регионалних и локалних рачунарских мрежа, а у вези са темама играних филмова, телевизијских програма, видео записа, музичких видео записа и музике; обезбеђивање онлајн интерактивних извора и програмских водича у вези са темама играних филмова, телевизијских програма, видео садржаја, музичких спотова и музике прилагођене програмским преференцијама гледалаца; услуге електронске издавачке делатности, наиме онлајн објављивање текстова, графике, фотографија, слика и аудио-визуелних дела других за стриминг или преузимање која садрже извештавање о актуалним догађајима, вести, разоноду, спорт, комедију, драму, музику и музичке видео записе; производња и дистрибуција аудио-визуелних дела, односно филмова, телевизијских програма, видео записа, музичких видео садржаја, музике и интернет аудио емисија, за стриминг или преузимање из области извештавања о актуалним догађајима, вести, забаве, спорта, комедије, драме, музике и музичких видео записа; изнајмљивање аудио-визуелних дела, наиме филмова, телевизијских програма, видео записа, музицких видео записа, музике и интернет аудио емисија, из области вести, разоноде, спорта, комедије, драме, музике и музичких видео записа; изнајмљивање видео игара; производња и дистрибуција софтвера за видео и рачунарске игре; пружање блогова у облику онлајн часописа путем интернета који садрже извештавање о актуалним догађајима, веести, разоноду, спорт, комедију, драму, музику и музичке видео записе.

(111) **79061** (181) **24.02.2030.**
(210) Ж- 2020-288 (220) 24.02.2020.
(151) 16.10.2020.

(300) 88616816 13.09.2019. US.
(732) **Peacock TV LLC**, 1201 North Market Street, Suite 1000, 19801 Wilmington, Delaware, US
(740) ПЕТОШЕВИЋ д.о.о. , Булевар ослобођења 87 , 11040, Београд
(540)

peacock

(531) 24.17.02; 27.05.01; 29.01.01; 29.01.02; 29.01.03; 29.01.04; 29.01.05; 29.01.08
(591) црна, жута, наранџаста, црвена, љубичаста, плава, зелена.
(511) Кл. 9: софтверске апликације за мобилне електронске уређаје и преносиве електронске уређаје, наиме, мобилне телефоне, целуларне телефоне, паметне телефоне, ручне конзоле за игру, таблет рачунаре, лаптоп и ноутбук рачунаре; рачунарски софтвер, наиме репродуктори аудио-визуелног медијског садржаја који се могу преузимати са интернета; софтвер за претраживање и означавање видео записа; рачунарски софтвер за стриминг аудио-визуелног медијског садржаја на мобилним електронским уређајима и рачунарима; софтвер за праћење и оптимизацију огласа; рачунарски програми за видео игре; програми за интерактивне игре; софтверска платформа за пружање програмских интерфејса трећим лицима како би приступили садржају интернет страница и подацима за развој вебсајта и развој вебсајт апликације; интерактивне игре, и то рачунарски програми и програми за видео игрице са садржајем из филмова, телевизијских програма или музичких видео записа; дигитални медији, наиме, аудио-визуелни медијски садржај који се може преузимати са интернета а из области вести, забаве, спорта, комедије, драме, музике и музичких видео записа; унапред снимљени медији, односно меморије без покретних делова и полупроводничке меморије, хард дискови и дискови, магнетске меморије, хард дискови и дискови, флеш или УСБ прикључци, меморијске картице, меморијски стикови, ДВД-ови, ЦД-ови, оптички дискови, интерактивни дискови са музиком и музичким видео записима, видео касете и аудио касете и ласерски дискови с вестима, забавом, спортом, комедијом, драмом, музиком и музичким видео записима.

(111) **79062**
(210) Ж- 2020-289
(181) **24.02.2030.**
(220) 24.02.2020.
(151) 16.10.2020.

(300) 88616824 13.09.2019. US.
(732) **Peacock TV LLC**, 1201 North Market Street, Suite 1000, 19801 Wilmington, Delaware, US
(740) ПЕТОШЕВИЋ д.о.о. , Булевар ослобођења 87 , 11040, Београд
(540)

peacock

(531) 24.17.02; 27.05.01; 29.01.01; 29.01.02; 29.01.03; 29.01.04; 29.01.05; 29.01.08
(591) црна, жута, наранџаста, црвена, љубичаста, плава, зелена.
(511) Кл. 38: емитовање и пренос уживо и унапред снимљених аудио-визуелних, мултимедијалних и дигиталних садржаја за остале путем бежичних мрежа, интернета, кабла, сателита и глобалних, регионалних и локалних рачунарских мрежа из области вести, забаве, спорта, комедије, драме, музике и музичких видео записа; пренос и испорука уживо и унапред снимљених аудио-визуелних, мултимедијалних и дигиталних садржаја за друге путем бежичних мрежа, интернета, кабла, сателита и глобалних, регионалних и локалних рачунарских мрежа; пренос и испорука гласа, података, слика, сигнала, порука и информација; пренос и испорука аудио-визуелних, мултимедијалних и дигиталних садржаја који се не могу и оних који се могу преузимати са интернета у облику дугометражних филмова, филмова делимичне дужине и клипова, телевизијских програма, видео записа, музичких видео записа и музике; пренос и испорука видео и интерактивних игара; услуге подцаста и интернет преноса; пружање приступа онлајн форумима, причаоницама, списковима адреса за пренос и испоруку порука и блогова путем бежичних мрежа, интернета, кабла, сателита и глобалних, регионалних и локалних рачунарских мрежа; пружање онлајн електронских огласних табли за пренос и испоруку порука међу корисницима из области општег интересовања; услуге размене порука на мрежи; пружање онлајн форума и спискова адреса за пренос и испоруку порука са извештајима о тренутним догађајима, забави, спорту, комедији, драми, музици и музичким видео записима; управљање телевизијским мрежама и каналима.

(111) **79063**
(210) Ж- 2020-290
(181) **24.02.2030.**
(220) 24.02.2020.
(151) 16.10.2020.
(300) 88616825 13.09.2019. US.

(732) **Peacock TV LLC**, 1201 North Market Street, Suite 1000, 19801 Wilmington, Delaware, US
(740) ПЕТОШЕВИЋ д.о.о. , Булевар ослобођења 87 , 11040, Београд
(540)

peacock

(531) 24.17.02; 27.05.01; 29.01.01; 29.01.02; 29.01.03; 29.01.04; 29.01.05; 29.01.08
(591) црна, жута, наранџаста, црвена, љубичаста, плава, зелена.
(511) Кл. 41: услуге образовања и забаве, наиме пружање, приказивање и показивање аудио-визуелног садржаја који је уживо или је унапред снимљен а из области извештавања о актуалним догађајима, вести, разоноде, спорта, комедије, драме, музике и музичких видео записа; пружање вебсајта који садржи аудио-визуелни садржај који се емитује уживо или је унапред снимљен, наиме игране филмове, телевизијски програм, видео записе, музичке видео записе и музику и видео клипове, аудио клипове, музичке клипове, филмске клипове и фотографије а из области извештавања о актуалним догађањима, вести, разоноде, спорта, комедије, драме, музике и музичких видео записа; пружање вебсајтова са видео и интерактивним играма; пружање интерактивних интернет игара; пружање онлајн информација путем бежичних мрежа, интернета, глобалних, регионалних и локалних рачунарских мрежа, а у вези са темама играних филмова, телевизијских програма, видео записа, музичких видео записа и музике; обезбеђивање онлајн интерактивних извора и програмских водича у вези са темама играних филмова, телевизијских програма, видео садржаја, музичких спотова и музике прилагођене програмским преференцијама гледалаца; услуге електронске издавачке делатности, наиме онлајн објављивање текстова, графике, фотографија, слика и аудио-визуелних дела других за стриминг или преузимање која садрже извештавање о актуалним догађајима, вести, разоноду, спорт, комедију, драму, музику и музичке видео записе; производња и дистрибуција аудио-визуелних дела, односно филмова, телевизијских програма, видео записа, музичких видео садржаја, музике и интернет аудио емисија, за стриминг или преузимање из области извештавања о актуалним догађајима, вести, забаве, спорта, комедије, драме, музике и музичких видео записа; изнајмљивање аудио-визуелних дела, наиме филмова, телевизијских програма, видео записа, музичких видео записа, музике и интернет аудио емисија, из области вести, разоноде, спорта, комедије, драме, музике и музичких видео записа; изнајмљивање видео игара; производња и дистрибуција софтвера за видео и рачунарске игре; пружање блогова у облику онлајн часописа путем интернета који садрже извештавање о актуалним догађајима, веести, разоноду, спорт, комедију, драму, музику и музичке видео записе.

(111) **79064** (181) **25.02.2030.**
(210) Ж- 2020-300 (220) 25.02.2020.
(151) 16.10.2020.
(732) **TPK d.o.o.**, Царице Милеце 79, Параћин, RS
(740) Живко Мијатовић & Партнерс д.о.о. Београд, Студентски трг 4, 11000, Београд
(540)

LAFINO

(511) Кл. 3: козметички производи; мириси и парфимеријски производи; есенцијална уља.

(111) **79065** (181) **28.02.2030.**
(210) Ж- 2020-318 (220) 28.02.2020.
(151) 19.10.2020.
(732) **MONA PLAZA d.o.o. Beograd**, Цара Уроша бр. 62-64, Београд-Стари град, RS
(540)

ШОНА
ГАСТРО БАР

(531) 24.17.02; 26.04.03; 26.04.18; 27.05.01; 27.05.10; 27.05.17; 28.05.00; 29.01.06; 29.01.07; 29.01.08
(591) црна, бела, браон.
(511) Кл. 4: дизајнирање визит карти; графички дизајн промотивног материјала; кетеринг хране и пића; услуге кафеа; услуге кафетерија; услуге кантина; услуге ресторана; услуге ресторана за самопослуживање; услуге снек барова; услуге барова; изнајмљивање столова, столица, столњака и стакленог посуђа; прављење скулптуре од хране; декорисање хране; декорисање колача.
Кл. 16: челична слова (клишеи); носачи лепљивих трака (канцеларијски прибор); папир; постери; огласни панои од папира или картона; бележнице, нотес и албуми; слике; штампани материјал (висока штампа); фасцикле за списе (канцеларијски прибор); гравуре; слике, урамљене или неурамљене; оловке;

новине; подметачи за пивске чаше; улазнице; клишеи; блокови (канцеларијски материјал); памфлети; мустре (шеме за вез); жигови (печати); штамбиљи; свеске; бележнице; листови папира (канцеларијски картон); каталози; омоти за папир; фасцикле (канцеларијски материјал);
књиге; конусне папирне кесе; омоти (канцеларијски материјал); корице (канцеларијски материјал); држачи оловака; папирне кутије за крем; цртежи који се копирају на подлогу; преносиве слике (декалкоманије); графички отисци; коверте; папир за увијање; папир за паковање; кутије за оловке; грбови (папирни печати); фотографије (штампане); печати; формулари (штампани); шаблони (од папира); цртежи, скице; штампани роковници; дописнице, разгледнице; штампане ствари; штампарски комплети, покретни; штампане публикације; приручници; папир за писање; књижице; пластика за моделирање; материјали за моделирање; паста за моделирање; канцеларијски материјал и канцеларијски прибор, осим намештаја; пластичне фолије за омотавање; планови, пројекти; нацрти; проспекти; магазини (периодични); врећице (коверте, кесе) од папира или пластике, за паковање; обележивачи за књиге; честитке, разгледнице; подметачи за сто од папира; поштанске марке; фолије, слајдови (канцеларијски материјал); календари; портикле од папира; папир од пулпе, дрвене масе; папирне или картонске кутије; амбалажа за флаше од папира или картона; подметачи за чаше од папира; дописнице за најаву посебних догађаја; пластична, мехураста амбалажа за паковање или умотавање; заставе од папира; стоне салвете од папира; подметачи од папира; омотачи за флаше од картона или папира; плакати од папира или картона; убруси од папира; етикете од папира или картона; вискозни папир за умотавање, украсни папир; папирни филтери за кафу; натписи од папира или картона; налепнице (канцеларијски прибор); папир за копирање; билтени; папирне машне, које нису позамантерија и украси за косу; колекционарске сличице, за размену, које нису за играње; фолије од папира или пластике за одржавање влаге за паковање хране; леци, флајери; држачи списа, докумената (канцеларијски прибор); папирни и картонски материјали за паковање (пуњење, облагање); ваучери; надстољаци од папира; транспаренти (банери) од папира; украсне папирне заставице; шаблони за украшавање хране и напитака; беџеви са именом (канцеларијски прибор); марамице од папира за чишћење.
Кл. 21: стаклене бочице (посуде); стаклене кугле (посуде); стаклене боце (посуде); сипачи пића (пурери); стаклене тегле; посуде за пиће; кутије за чај; посуде (чиније); чиније (посуде); украсне стаклене кугле; флаше (боце); термоси; кафански послужавници; декоративни бокали; украси од порцелана; калупи, модле (кухињски прибор); стаклене посуде; куварске модле; чачкалице; модле за колаче; папирни тањири; порцеланска роба; сервиси за чај (стоно посуђе); стони држачи салвета; чиније за шећер; шољице; чајници; шоље; тањири; посуде за бомбоне; чајници, неелектрични; сервиси за кафу (сто но посуђе); подметачи, не од папира и текстила; подметачи (стони прибор); бокали; кутије за хлеб; посуде за колаче; чаше, папирне или пластичне; чаше за пиће; тањири за једнократну употребу; сламке за пиће; наставци за украшавање торти.
Кл. 30: ароме за кафу; кекс; бисквити, суви колачићи; сладни бисквити; слаткиши; вафел производи; слатке земичке, колачићи; какао; кафа; не пржена кафа; колачи, карамеле (бомбоне); цикорија (замена за кафу); чај; чоколада; марципан; слаткиши; слаткиши од шећера; сладолед; палачинке; природни заслађивачи; колачићи од ђумбира; фондани (слаткиши); ситни колачи; шећер; тесто за колаче; какао напици са млеком; пића од кафе са млеком; пића од чоколаде са млеком; макарунси; пралине; тарт (слатка пита без горње коре); сладоледи; пића на бази кафе; пића на бази какаа; пића на бази чоколаде; замене за кафу; кристализовани камени шећер; колачи од пиринча; напици од чаја; чоколадни мусеви; десерти у облику муса (слаткиши); чоколадни украси за торте; украсне бомбоне за торту; коштуњаво воће са чоколадним преливом; намази на бази чоколаде; чоколадни намази који садрже орашасте плодове; напици на бази камилице.
Кл. 32: пиво; безалкохолни напици са укусом кафе; коктели; ликери.
Кл. 33: безалкохолни напици са укусом кафе; коктели; вино; ликери; алкохолна пића која садрже воће; шибице; упаљачи за пушаче.

(111) **79066** (181) **10.03.2030.**
(210) Ж- 2020-390 (220) 10.03.2020.
(151) 19.10.2020.
(732) **Исидора Миленковић**, Херцеговачка 014Б/15/2, Београд, RS
(740) Мирослав Николић, Краља Милутина 4, 11000, Београд
(540)

(531) 27.05.01; 27.05.10
(511) Кл. 25: одећа; обућа; покривала за главу; радни комбинезон, одело; панталоне; спољна одећа; конфекцијска постава [делови одеће]; огртачи, капути; мантили; подсукње; слипови [доњи веш]; неглижеи [доњи веш]; боди [доњи веш]; сукње-панталоне; пончо, одећа; саронг, одећа; хеланке [панталоне]; хаљине на трегере; хаљине без рукава; дамски доњи веш; килоте [доњи веш].

(111) **79067** (181) **02.03.2030.**
(210) Ж- 2020-394 (220) 02.03.2020.
(151) 19.10.2020.
(732) **Neoplanta Industrija mesa DOO**, Прморска 90, 21000, Нови Сад, RS
(540)

(531) 26.02.07; 26.02.08; 26.02.09; 27.05.01; 27.05.10; 27.05.17; 27.05.24
(591) Pantone 485C; cmyk 0/19/10/0; Pantone 375C.
(511) Кл. 29: месне прерађевине.

(111) **79068** (181) **09.03.2030.**
(210) Ж- 2020-396 (220) 09.03.2020.
(151) 19.10.2020.
(732) **Neoplanta Industrija mesa DOO**, Прморска 90, 21000, Нови Сад, RS
(540)

(531) 03.07.03; 03.07.24; 29.01.01; 29.01.02; 29.01.06; 29.01.08
(591) жута, 0/19/100/0; наранџаста 0/60/100/0; црна 0/0/0/100; бела.
(511) Кл. 29: месне прерађевине.

(111) **79069** (181) **02.03.2030.**
(210) Ж- 2020-395 (220) 02.03.2020.
(151) 19.10.2020.
(732) **Neoplanta Industrija mesa DOO**, Прморска 90, 21000, Нови Сад, RS
(540)

(531) 26.02.07; 26.02.08; 26.02.09; 27.05.01; 27.05.10; 27.05.17; 27.05.24; 29.01.13
(591) cmyk 0/29/15/0; cmyk 0/100/100/0; Pantone 375C.
(511) Кл. 29: месне прерађевине.

(111) **79070** (181) **09.03.2030.**
(210) Ж- 2020-397 (220) 09.03.2020.
(151) 19.10.2020.
(732) **Neoplanta Industrija mesa DOO**, Прморска 90, 21000, Нови Сад, RS
(540)

(531) 03.04.18; 03.04.20; 03.04.24; 03.04.26; 29.01.01; 29.01.06; 29.01.08
(591) розе, 0/57/13/0; црна 0/0/0/100; црвена 0/95/95/0; бела.
(511) Кл. 29: месне прерађевине.

(111) **79071** (181) **13.02.2030.**
(210) Ж- 2020-213 (220) 13.02.2020.
(151) 19.10.2020.
(732) **Neoplanta Industrija mesa DOO**, Приморска 90, 21000, Нови Сад, RS
(540)

(531) 08.05.04; 25.12.01; 26.04.06; 26.04.22; 26.04.24; 27.05.01; 27.05.04; 27.05.10

(591) CMYK 1/1/1/0
(511) Кл. 29: месне прерађевине.

(111) **79072** (181) **26.02.2030.**
(210) Ж- 2020-310 (220) 26.02.2020.
(151) 19.10.2020.
(732) **HALO FINERY DOO BEOGRAD-SURČIN**, Словенска 1, 11180, Сурчин, RS
(740) Адвокат Срећко П. Митрић, Булевар краља Александра 43, 11120, Београд-Палилула
(540)

MANIKU

(511) Кл. 21: корита за пиће, корита за храњење, челична вуна за чишћење ,даске за прање посуде за чување хране, топлотно изоловане прахери [ручне справе], стаклене кугле [посуде], стаклене бочице [посуде], животињска длака [четкарска роба], прстенови за живину, млазнице за црева за заливање, справе за заливање, справе за распршивање, четке, вртне прскалице, канте за заливање, корпе за хлеб за кућну употребу, прстенови за птице, кадице за купање птица, метле, механичке метле, стаклене боце [посуде], канте, кофе, лавори [посуде], комплети посуда за кување, сипачи пића [пурери] .чешагије, посуде за путер, поклопци за кутије за путер, кригле за пиво, стаклене тегле, посуде за пиће, топлотно изоловане посуде за пића, кутије за држање папирних убруса, кутије за сапун, кутије за чај, посуде [чиније], чиније [посуде], стаклени балони за пића, плетени балони за пића, изувачи за чизме, стаклени затварачи вадичепи, електрични и неелектрични стаклене чиније флаше [боце] вакумиране боце термоси расхладне боце отварачи за флаше, електрични и неелектрични кухињски ражњићи од метала, ражњићи за печење, метални четкице за нокте, четке за тоалет, четке за стаклене лампе, материјали за прављење четки, длака за четке, кадионице флашице за уље и сирће, кафански послужавници кавез и за птице сита [кућне посуде], топлотно-изолационе посуде декоративни бокали држачи за јеловнике шерпе метална средства за рибање, чишћење за тигање решетке за пепео [за употребу у домаћинству] керамика за употребу у домаћинству млатилице за муве казани, котлови четке за обућу, четке за коње јасле за животиње, чешљеви за животиње чешљеви, крпе за чишћење украси од порцелана калупи, модле [кухињски прибор] неелектрични апарати 'за полирање воском, шејкери за коктеле посуде за лепак, стаклене посуде, рогови 'Ја пиће, козметички прибор, цедиљке за употребу у домаћинству, посуде за воће стони држачи ножева, затварачи поклопаца за лонце, поклопци за лонце, навлаке за даске за пеглање пресе 'за кравате, мешалице, не¬електричне, за кућну употребу цедиљке [кухињске справе] кристал [стакларија] калупи за коцке леда посуде за прављење леда кожа за полирање кухињско посуђе лопатице за употребу у домаћинству куварске модле инструменти за чишћење, ручни чачкалице, корита за прање веша, плочице за спречавање кипења млека, кухињске даске за сецкање, чешљеви за косу са великим зупцима, апарати за скупљање прашине, неелектрични сталци за пегле, стаклени прах 'за украшавање, несесери са прибором, тоалетни несесери, држачи за тоалет папир, држачи за сапуне, сифонске боце за соца воду сифонске боце за сода воду емајлирано стакло, не за грађевинарство дрвени калупи за ципеле, левци сетови за зачине тоалетни сунђери држачи. сунђера крпе за брисање прашине са намештаја, сталци за сушење веша, кофе од тканих влакана кутије за чешљеве грнчарија носачи за цвеће и биљке [цветни аранжмани] саксије жице за мућење, неелектричне, за употребу у домаћинству мопови тигањи четке за рибање пресе за воће, неелектричне, за употребу у домаћинству упијачи дима, за кућну употребу војничке посуде [мањерке] растезачи рукавица модле за колаче плочасто стакло [сировина] боце за пиће за спортове роштиљ [кухињски прибор] решетке за печење [кухињски прибор] постоље за роштиљ ножице за роштиљ четке за катран, са другом ручком пуфне за пудерисање стакло, необрађено или полуобрађено [осим грађевинског стакла] замке за инсекте стаклена вуна осим оне за изолацију лонци посуде за поврће, сервиси за ликер, кашике за преливање [кухињски прибор] мајолика кухињски млинови, неелектрични кућне потрепштине, прибор за скупљање мрвица мозаици од стакла, који нису за грађевинарство млинови за употребу у домаћинству, ручни отпаци вуне за чишћење полози [вештачки] чашице за јаја опал стакло млечно стакло сунђери за прање сунђери за рибање даске за сечење хлеба излетничке корпе заједно са посуђем пресе за панталоне папирни тањири оклагије [кућне] електрични чешљеви лопатице за торту кашике за сервирање колача пипете за тестирање вина сифони за тестирање вина даске за пеглање послужавници од папира, за домаћинство земљано посуђе млазнице за канте за заливање млин за бибер, ручни посуде за бибер неелектричне машине и апарати за полирање, за кућну употребу материјали за полирање, изузев препарата, папира и камена за полирање порцеланска роба вазе, посуде за сапун држачи сапуна ноћне посуде грнчарија канте за смеће канте за отпад корпе за ђубре канте за ђубре пудријере посуде за лед кофе за лед ренда за кућну употребу замке за пацове кутије за употребу у домаћинству или кухињи прстенови за салвете чиније за салату сланици прскалице за заливање цвећа и биљака, сервиси [посуђе] посуђе сервиси за чај [стоно посуђе] стони

држачи салвета посуде од метала за прављење леда и ледених пића тацне кашике за обување ципела чиније за супу четке за обрве замке за мишеве [мишоловке] статуе од порцелана, керамике, печене глине, теракоте или стакла чиније за шећер стоне украсне вазне шољице вешалице за одећу, чајници, кукице за закопчавање касице "прасице", тоалетни прибор, урне, стоно посуђе [изузев кашика, виљушки, ножева], распршивачи мириса, мирисни испариви распршивачи, стакло са уграђеним електричним проводницима, бојена стаклација стакла за прозоре возила [полупрерађени производ] шоље аеросолни распршивачи који нису за медицинску употребу уметничка дела од порцелана, керамике, печене глине, теракоте или стакла тањири аутоклави [кувала под притиском], не-лектрични експрес лонци, неелектрични мутилице, не-електричне грејачи за флашице за храњење, неелектрични, четкице за бријање постоља за четкице за бријање прстенови за свеће прстенови за свеће кутије од стакла кутије за слаткише свећњаци канделабри [свећњаци] чајници, неелектрични филтери за чај јаја за припрему чаја од целог листа четкице за зубе електричне четке, изузев делова машина бисте од порцелана, керамике, печене глине, теракоте, или стакла омоти, навлаке за саксије, који нису од папира омоти, навлаке за саксије, које нису од папира млинови за кафу, ручни севиси за кафу [стоно посуђе] филтери за кафу, не-електрични лончићи за кување филтер кафе, не-електрични подметачи, не од папира и текстила абразивни сунђери за кухињску употребу фритезе, неелектричне преносни фрижидери, неелектрични преносне расхладне кутије, неелектричне апарати на воду за чишћење зуба и десни, јеленска кожа за чишћење неелектричне справе за полирање ципела воском, поклопци за посуде са сиром, корпе за домаћинство, послужавници за домаћинство, памучни отпад за чишћење прекривачи хране поклопци за храну подметачи [стони прибор] бокал и, крчази, кухињске посуде, кухињски прибори прибори за кување, не-електрични држачи за чачкалице четкице за зубе, електричне апарати за уклањање мириса за личну употребу четке за чишћење резервоара и посуда натписи [ознаке] од порцелана или стакла сунђери за употребу у домаћинству перјане пајалице крпе за прашину стаклена силиконска влакна, која нису за текстилну употребу фиберглас, осим за изолацију или текстилну употребу фигурине од порцелана, керамике, печене глине, теракоте или стакла статуете од порцелана, керамике, печене глине, теракоте или стакла нити од фибергласа, које нису за текстилну употребу посуде за кување кафе [џезве], не-електричне цедиљке за чај боце и чутуре, рукавице за употребу у домаћинству врчеви и кригле сетови флашица за уље и сирће рукавице за полирање справе за гашење свећа кадице за бебе, преносиве кавези за кућне љубимце крпе за прање подова четке за прање судова собни тераријуми [за узгајање биљака] кутије простирке за кућне љубимце посуде за кућне љубимце растопљен силицијум [полупроизвол]. изузев 1а грађевинарство пекачи вафли, неелектрични кутије за хлеб штапићи за јело кучина, кецеља за чишћење штипаљке за веш штапићи за коктеле посластичарске шприц кесе 'за украшавање ножеви за колаче [бисквите] посуде за колаче чаше, папирне или пластичне чаше 'за пиће, конац за чишћење зуба, рукавице за баштованство, посуде за кување [без електричног загревања] распадне торбе и кесе ротирајућа тацна послужавник кутије за храну варјаче [кухињски прибор] машине за резанце, ручне ножеви за теста вакум гума за отпушавање одвода шпатуле за кухињу абразивни сунђери за кожу преса за бели лук [кухињски прибор] тањири за једнократну употребу држачи пешкира у облику прстенова и шипки шипке и прстенови за пешкире држачи тоалетног папира кућни акваријум поклопци за акваријуме кућни тераријуми [виваријуми] оцеђивачи мопа канта за искоришћен папир прозорске жардињере сламке за пиће прекривачи, навлаке за чајнике прибор 'за скидање шминке електрични уређаји за привлачење и уништавање инсеката подметачи за печење дрвени калупи за чизме пљоске козметичке шпатуле посуде за скупљање масти од печења замке за муве држачи 'за свеће не-електрични парни лонци сунђери за шминкање не-електрични авани подметач за шерпе роштиљ рукавице рукавице за рерну кухињске рукавице четкице за пециво куварски шприцеви за преливање рукавице за прање кола четке за шминку кофе за цеђење мопа пресе за тортиље, неелектричне [кухињксе справе] четке за воскирање скија четкице 'за трепавице сепаратор за јаја, неелектрични, за употребу у домаћинству пенасти раздвајачи прстију [сепаратори] за педикир утични распршивачи за средства против комараца расхладне патроне за хлађење јела и пића коцкице леда за вишекратну употребу стони подметачи за јело, који нису од папира или текстила подметачи, који нису од папира и текстила ознаке за декантере [посуде за вино] аератори за вина главе за електричне четкице за зубе штедне касице уређаји за уклањање длачица са одеће, електрични и неелектрични крпе за полирање свињска длака [чекиње] за четке коњска длака за четке хватаљке за лед хватаљке за салату сервирне кутлаче тучак за кухињску употребу авани за кухињску употребу кашике за сладолед крцкалице за орахе хватаљке за шећер дршке за метле кутлаче за вино кадице на надувавање за бебе сталци за преносиве кадице за бебе држачи кесица за чај наставци за украшавање торти вртешке за сушење

веша мрежасте врећице за кување, које нису за микроталасне пећи капаљке за козметичке сврхе капаљке за кућну употребу лонци за кување кус-куса, неелектрични таџини, неелектрични сепаратори за јаја силиконски поклопци за храну, за вишекратну употребу рукавице за негу животиња брисачи стакла [прибор за чишћење] посуде за поширање јаја распршивачи етарских уља, осим тршчаних распршивача посуде за распршивање етарских уља машине за тестенину, које се покрећу ручно.

Кл. 25: додаци за обућу против клизања .одећа за мотоциклисте, обућа сандале за купатило, папуче за купатило, женске чарапе, чарапе које упијају 'Зној, пете за женске чарапе беретке, радни комбинезон, одело радне блузе, одела бое [женски крзнени оковратници] капе чарапе и плетена трикотажа .чизме, получизме врхови обуће, улошци против знојења испод пазуха, држачи панталона [трегери], трегери, пертле за чизме, крагне [одећа], шалови, мараме, мараме шалови женске поткошуље, мушке боксерице, мале капе уз главу боди [женско рубље], доњи веш кабанице [одећа], оквири за шешире, визири на капама каишеви [одећа] шалови собни огртачи, џемпери пуловери, џемпери [пуловери], свештеничко одело за богослужења, кратке чарапе, држачи чарапа, подвезице, подвезице за чарапе, горњи делови чизама, улошци за ципеле блузе, кошуље јакна или кошуља од платна или сержа за морнаре кошуље кратких рукава одећа шешири метални делови за обућу крзно [одећа] оковратници који се скидају женске најлонске чарапе, трико гумирана одећа за скијање на води, комплети [одећа] доњи веш за упијање 'Зноја, корсети одела готова, конфекцијска одећа гаћице за бебе [доњи веш] штитници за уши [одећа] кравате горњи делови обуће камашне, доколенице и назувци доколенице, камашне кратке панталоне, бермуде, панталоне, бициклистичка одећа, спољна одећа рукавице [одећа], конфекцијска постава [делови одеће] мараме, шалови шалови, мараме ешарпе за ношење плетена одећа [одећа], раменице кошуља, еспадриле, крзнени шалови фудбалске ципеле, копачке фудбалске чизме цилиндри габардени [одећа] корсети [доњи веш], појасеви и стезници, каљаче, прслуци, подвезице, гајтани за камашне, доколенице бретеле и нараменице за панталоне монашки велови гимнастичке патике капути всдоотпорна одећа, грејачи за ноге, електрични грејачи ногу, дресови [одећа], сукње опрема за бебе [одећа], ливреје спортске мајице, дресови, манжетне кошуља [одећа], манжетне кецеље[одећа], муфови [одећа] наручници, свештеничка одећа, рукавице без прстију митре [бискупске капе], папуче пелерине, дуги капути са крзненим оковратником, одећа за плажу, обућа за плажу џепови за одећу пиџаме хаљине дрвена обућа, кломпе сандале гаће грудњаци огртачи, капути мантили потпетице за обућу тоге кожни обруби за обућу униформе пуњене јакне [одећа] јакне [одећа] папирна одећа велови [одећа] капе за купање купаће гаће одећа 'Щ купање бадемантили портикле, које нису од папира ђонови за обућу ципеле потпетице спортске ципеле муфови за грејање ногу, неелектрични крампони за фудбалске копачке чизме за спортове траке за главу [одећа] виндјакне подсукње скијашке чизме слипови [доњи веш] неглижеи [доњи веш] боди [доњи веш] бандана мараме одећа за гимнастику одећа од имитације коже одећа од коже зарови, велови костими за маскембале сари мајице гурбани аскот кравате капе за туширање рибарски прслуци појасеви за ношење новца [одећа] џепне марамице папирни шешири [одећа] маске за спавање сукње-панталоне пончо, одећа саронг, одећа рукавице за скијање хеланке [панталоне] хаљине на трегере хаљине без рукава визири, штитници од сунца као покривала за главу килоте [доњи веш] дамски доњи веш спортске трегер мајице ваљенке [чизме од ваљане вуне] свештеничке одоре глежњаче сокне које упијају 'зној фризерске капе униформе 'Щ карате униформе за џудо трикои кимона портикле са рукавима, које нису од папира одећа која садржи супстанце за мршављење везена одећа штитници штикли за обућу покривала за главу рукавице са једним прстом.

Кл. 28: мехурови, мембране лопти за играње вештачки мамци за риболов, каписле за пиштоље [играчке], играчке за кућне љубимце, игре са обручима; божићне јелке од синтетичких материјала, лукови за стреличарство, стреличарски прибор, ивице скија, љуљашке лопте за игру, балони за игру, одбојници за билијарски сто, коњи за љуљање, рукавице за борбу [опрема за игру], флашице за лутке, собни бицикли за вежбање, лопте за билијар, креда за билијарске штап ове, билијарска креда, чуњеви кликери за игру, играчке коцке [играчке], боб санке, новогодишње праскаве бомбоне, сличуге са уграђеним сечивом, држачи свећа за новогодишње јелке, лопте за играње, апарати и машине за куглање, боксерске рукавице, нит за жице рекета штапови за голф штапови за пецање, змајеви намотаји за змајеве мете, звона за божићне јелке, жетони за игре, игре грађења жице за рекете машине за физичке вежбе справе за рехабилитацију тела справе за боди-билдинг справе за физичко вежбање играчке новитети за забаве штитници за потколенице [спортска опрема] торбе за крикет хокејашки штапови дама [игра] даме [игра] коцкице справе за вежбање [развлачење] справе за истезање груди [вежбање] дискови за спорт домине шах шаховске табле табле за игру даме пиштољи играчке ролери за собне бицикле за вежбање мреже са дршком за

риболов торбе за голф, са или без точкова, играчке новитети за збијање шала, спортске мреже, тениске мреже, скијашки везови, пикадо пловци за риболов, стони фудбал харпуни [спортска опрема]. рукавице за игру, чаше за мешање, коцки тегови, улице за риболов звечке [играчке], салонске игре друштвене игре, игре клопке за глинене голубове, штапови за игре, рекети мамци за лов или риболов, прибор за пецање, канап и за пецање, кревети за лутке, кућице за лутке, лутке за руку марионете [лутке на концу], лутке позоришне маске, карневалске маске, смањени модели возила, калемови за пецање, пераја за пливање врше [риболовачке замке], базени за пливање [за играње], вештачки снег за божићне јелке, алке [игра набацивања колута о клин], ролшуе [котураљке], клизаљке фокина кожа [за облагање скија] глинени голубови [мете], даске за сурфовање, одећа за лутке, собе за лутке мађионичарски прибор, чуњеви [игре], чуњеви за куглање конац, најлон за пецање облоге за скије скије столови за стони тенис чигре [играчке] санке [спортска опрема] триктрак игре скутери [играчке], лоптице за багминтон, ваздушни пиштољи, играчке детонирајуће каписле [играчке], украси за новогодишњу јелку. изузев светлећих предмета и посластица постоља за божићну јелку билијарски штапови врхови билијарских штапова билијарски столови билијарски столови који се покрећу кованицама. скије за сурфовање даске за једрење, делтаплани апарати за игре уређаји за гимнастику оружје за мачевање маске за мачевање рукавице за мачевање бејзбол рукавице планинарска опрема штитници за зглобове [спортска опрема] штитници за колена [спортска опрема] играчке висеће вртешке параглајдери заштитни јастучићи [делови спортске опреме] скејтборд тобогани [играчке] одскочне даске [спортска опрема] медведићи играчке скије за воду рукавице за голф индикатори за загрижај [риболовачки прибор] сензори за загрижај [риболовачки прибор] игре на табли апарати за јахање у забавним парковима летећи дискови [играчке] игре са потковицама кинеске домине плишане играчке дувалице за прављење мехура од сапунице [играчке] возила играчке чигре мреже за лептире навлаке специјално дизајниране за скије и даске за скијање ремење за даске за једрење пазле јарболи за даске за једрење пиштољи с бојом [спортска опрема] муниција за пиштоље с бојом [спортска опрема] ремени за даске за сурфовање апаратура за избацивање тениских лоптица стартни блокови за спортове стаклене кугле са снегом појасеви за дизаче тегова [спортска опрема] даске за сурфовање на стомаку бинго картице направа за поравнавање 'земље [прибор за голф] направа за стављање на место бусена траве у голфу [прибор за голф] вабилице, ловачка опрема точак за рулет ролери, пињата боксерски џакови играчке возила на даљинско управљање смола за атлетичаре крпље за снег праћке [спортска опрема] машине за забаву, аутоматске и које се покрећу кованицама, калеидоскопи карте за игру, конфете електронске мете, мирисни мамци за лов или риболов камуфлажне мреже [спортска опрема] мушки атлетски суспензори [спортска опрема], даске за скијање макете [играчке], пачинко [механичке игре], справе за пењање [опрема за планинарење], апарати за игре на срећу, слот машине, [машине за игре] .папирни шешири за забаве. даске за пливање, чипови за игре на срећу картице за гребање за игре на срећу пуњене играчке трамболине мотке за скокове с мотком пловци за купање и пливање појасеви за пливање одела за пливање машине за видео игре, преносиве видео игре са дисплејем од течних кристала, апарати за аркадне видео игре, контролери за конзоле за игру, макете играчке фигуре играчке машине за избацивање лоптица, тегови за вежбање. маске [играчке] матрјошка лутке управљачи за играчке колица за голф опрему носачи на точкове за голф опрему даске за веслање жироскопи и стабилизатори лета за моделе авиона, командне ручице [џојстици] за видео игре, заштитне фолије прилагођене за екране преносних игара, дронови [играчке], роботи играчке, игле за пумпе за надувавање лопти за игру, пумпе посебно прилагођене за лопте за играње, беби гимнастика .плишане играчке са прикаченим N8427 ћебенцетом, трицикли за децу [играчке] играчке имитација козметике, опрема на надувавање за базене, траке за ритмичку гимнастику, експлозивне конфете за забаве, маса за моделирање. за игру пластелин, за игру пренос не игре и играчке са телекомуникационим функцијама бумеранзи карте-сличице које се размењују, за игру појасеви за вежбање за сужење струка пераја за роњење рукавице за пливање играчке на надувавање за базене скије са точкићима штапови за скијање штапови за скије за скије са точкићима љуљашке за јогу шатори за игру конзоле за видео игре ручне конзоле за играње видео игара.

---

(111) **79073** (181) **26.02.2030.**
(210) Ж- 2020-309 (220) 26.02.2020.
(151) 19.10.2020.
(732) **HALO FINERY DOO BEOGRAD-SURČIN**, Словенска 1, 11180, Сурчин, RS
(740) Адвокат Срећко П. Митрић, Булевар краља Александра 43, 11120, Београд-Палилула
(540)

REMISO

(511) Кл. 21: корита за пиће, корита за храњење, челична вуна за чишћење ,даске за прање посуде за

чување хране, топлотно изоловане прахери [ручне справе], стаклене кугле [посуде], стаклене бочице [посуде], животињска длака [четкарска роба], прстенови за живину, млазнице за црева за заливање, справе за заливање, справе за распршивање, четке, вртне прскалице, канте за заливање, корпе за хлеб за кућну употребу, прстенови за птице, кадице за купање птица, метле, механичке метле, стаклене боце [посуде], канте, кофе, лавори [посуде], комплети посуда за кување, сипачи пића [пурери] .чешагије, посуде за путер, поклопци за кутије за путер, кригле за пиво, стаклене тегле, посуде за пиће, топлотно изоловане посуде за пића, кутије за држање папирних убруса, кутије за сапун, кутије за чај, посуде [чиније], чиније [посуде], стаклени балони за пића, плетени балони за пића, изувачи за чизме, стаклени затварачи вадичепи, електрични и неелектрични стаклене чиније флаше [боце] вакумиране боце термоси расхладне боце отварачи за флаше, електрични и неелектрични кухињски ражњићи од метала, ражњићи за печење, метални четкице за нокте, четке за тоалет, четке за стаклене лампе, материјали за прављење четки, длака за четке, кадионице флашице за уље и сирће, кафански послужавници кавез и за птице сита [кућне посуде], топлотно-изолационе посуде декоративни бокали држачи за јеловнике шерпе метална средства за рибање, чишћење за тигање решетке за пепео [за употребу у домаћинству] керамика за употребу у домаћинству млатилице за муве казани, котлови четке за обућу, четке за коње јасле за животиње, чешљеви за животиње чешљеви, крпе за чишћење украси од порцелана калупи, модле [кухињски прибор] неелектрични апарати 'за полирање воском, шејкери за коктеле посуде за лепак, стаклене посуде, рогови 'Ја пиће, козметички прибор, цедиљке за употребу у домаћинству, посуде за воће стони држачи ножева, затварачи поклопаца за лонце, поклопци за лонце, навлаке за даске за пеглање пресе 'за кравате, мешалице, не¬електричне, за кућну употребу цедиљке [кухињске справе] кристал [стакларија] калупи за коцке леда посуде за прављење леда кожа за полирање кухињско посуђе лопатице за употребу у домаћинству куварске модле инструменти за чишћење, ручни чачкалице, корита за прање веша, плочице за спречавање кипења млека, кухињске даске за сецкање, чешљеви за косу са великим зупцима, апарати за скупљање прашине, неелектрични сталци за пегле, стаклени прах 'за украшавање, несесери са прибором, тоалетни несесери, држачи за тоалет папир, држачи за сапуне, сифонске боце за соца воду сифонске боце за сода воду емајлирано стакло, не за грађевинарство дрвени калупи за ципеле, левци сетови за зачине тоалетни сунђери држачи. сунђера крпе за брисање прашине са намештаја, сталци за сушење веша, кофе од тканих влакана кутије за чешљеве грнчарија носачи за цвеће и биљке [цветни аранжмани] саксије жице за муђење, неелектричне, за употребу у домаћинству мопови тигањи четке за рибање пресе за воће, неелектричне, за употребу у домаћинству упијачи дима, за кућну употребу војничке посуде [мањерке] растезачи рукавица модле за колаче плочасто стакло [сировина] боце за пиће за спортове роштиљ [кухињски прибор] решетке за печење [кухињски прибор] постоље за роштиљ ножице за роштиљ четке за катран, са другом ручком пуфне за пудерисање стакло, необрађено или полуобрађено [осим грађевинског стакла] замке за инсекте стаклена вуна осим оне за изолацију лонци посуде за површе, сервиси за ликер, кашике за преливање [кухињски прибор] мајолика кухињски млинови, неелектрични кућне потрепштине, прибор за скупљање мрвица мозаици од стакла, који нису за грађевинарство млинови за употребу у домаћинству, ручни отпаци вуне за чишћење полози [вештачки] чашице за јаја опал стакло млечно стакло сунђери за прање сунђери за рибање даске за сечење хлеба излетничке корпе заједно са посуђем пресе за панталоне папирни тањири оклагије [кућне] електрични чешљеви лопатице за торту кашике за сервирање колача пипете за тестирање вина сифони за тестирање вина даске за пеглање послужавници од папира, за домаћинство земљано посуђе млазнице за канте за заливање млин за бибер, ручни посуде за бибер неелектричне машине и апарати за полирање, за кућну употребу материјали за полирање, изузев препарата, папира и камена за полирање порцеланска роба вазе, посуде за сапун држачи сапуна ноћне посуде грнчарија канте за смеће канте за отпад корпе за ђубре канте за ђубре пудријере посуде за лед кофе за лед ренда за кућну употребу замке за пацове кутије за употребу у домаћинству или кухињи прстенови за салвете чиније за салату сланици прскалице за заливање цвећа и биљака, сервиси [посуђе] посуђе сервиси за чај [стоно посуђе] стони држачи салвета посуде од метала за прављење леда и ледених пића тацне кашике за обување ципела чиније за супу четке за обрве замке за мишеве [мишоловке] статуе од порцелана, керамике, печене глине, теракоте или стакла чиније за шећер стоне украсне вазне шољице вешалице за одећу, чајници, кукице за закопчавање касице "прасице", тоалетни прибор, урне, стоно посуђе [изузев кашика, виљушки, ножева], распршивачи мириса, мирисни испариви распршивачи, стакло са уграђеним електричним проводницима, бојена стакларија стакла за прозоре возила [полупрерађени производ] шоље аеросолни распршивачи који нису за медицинску употребу уметничка дела од порцелана, керамике, печене глине, теракоте или стакла тањири аутоклави [кувала под притиском], не-лектрични

експрес лонци, неелектрични мутилице, не-електричне грејачи за флашице за храњење, неелектрични, четкице за бријање постоља за четкице за бријање прстенови за свеће прстенови за свеће кутије од стакла кутије за слаткише свећњаци канделабри [свећњаци] чајници, неелектрични филтери за чај јаја за припрему чаја од целог листа четкице за зубе електричне четке, изузев делова машина бисте од порцелана, керамике, печене глине, теракоте, или стакла омоти, навлаке за саксије, који нису од папира омоти, навлаке за саксије, које нису од папира млинови за кафу, ручни севиси за кафу [стоно посуђе] филтери за кафу, не-електрични лончићи за кување филтер кафе, не-електрични подметачи, не од папира и текстила абразивни сунђери за кухињску употребу фритезе, неелектричне преносни фрижидери, неелектрични преносне расхладне кутије, неелектричне апарати на воду за чишћење зуба и десни, јеленска кожа за чишћење неелектричне справе за полирање ципела воском, поклопци за посуде са сиром, корпе за домаћинство, послужавници за домаћинство, памучни отпад за чишћење прекривачи хране поклопци за храну подметачи [стони прибор] бокал и, крчази, кухињске посуде, кухињски прибори прибори за кување, не-електрични држачи за чачкалице четкице за зубе, електричне апарати за уклањање мириса за личну употребу четке за чишћење резервоара и посуда натписи [ознаке] од порцелана или стакла сунђери за употребу у домаћинству перјане пајалице крпе за прашину стаклена силиконска влакна, која нису за текстилну употребу фиберглас, осим за изолацију или текстилну употребу фигурине од порцелана, керамике, печене глине, теракоте или стакла статуете од порцелана, керамике, печене глине, теракоте или стакла нити од фибергласа, које нису за текстилну употребу посуде за кување кафе [џезве], не-електричне цедиљке за чај боце и чутуре, рукавице за употребу у домаћинству врчеви и кригле сетови флашица за уље и сирће рукавице за полирање справе за гашење свећа кадице за бебе, преносиве кавези за кућне љубимце крпе за прање подова четке за прање судова собни тераријуми [за узгајање биљака] кутије простирке за кућне љубимце посуде за кућне љубимце растопљен силицијум [полупроизвол]. изузев 1а грађевинарство пекачи вафли, неелектрични кутије за хлеб штапићи за јело кучина, кецеља за чишћење штипаљке за веш штапићи за коктеле посластичарске шприц кесе 'за украшавање ножеви за колаче [бисквите] посуде за колаче чаше, папирне или пластичне чаше 'за пиће, конац за чишћење зуба, рукавице за баштованство, посуде за кување [без електричног загревања] распадне торбе и кесе ротирајућа тацна послужавник кутије за храну варјаче [кухињски прибор] машине за резанце, ручне ножеви за теста вакум гума за отпушавање одвода шпатуле за кухињу абразивни сунђери за кожу преса за бели лук [кухињски прибор] тањири за једнократну употребу држачи пешкира у облику прстенова и шипки шипке и прстенови за пешкире држачи тоалетног папира кућни акваријум поклопци за акваријуме кућни тераријуми [виваријуми] оцеђивачи мопа канта за искоришћен папир прозорске жардињере сламке за пиће прекривачи, навлаке за чајнике прибор 'за скидање шминке електрични уређаји за привлачење и уништавање инсеката подметачи за печење дрвени калупи за чизме пљоске козметичке шпатуле посуде за скупљање масти од печења замке за муве држачи 'за свеће не-електрични парни лонци сунђери за шминкање не-електрични авани подметач за шерпе роштиљ рукавице рукавице за рерну кухињске рукавице четкице за пециво куварски шприцеви за преливање рукавице за прање кола четке за шминку кофе за цеђење мопа пресе за тортиље, неелектричне [кухињксе справе] четке за воскирање скија четкице 'за трепавице сепаратор за јаја, неелектрични, за употребу у домаћинству пенасти раздвајачи прстију [сепаратори] за педикир утични распршивачи за средства против комараца расхладне патроне за хлађење јела и пића коцкице леда за вишекратну употребу стони подметачи за јело, који нису од папира или текстила подметачи, који нису од папира и текстила ознаке за декантере [посуде за вино] аератори за вина главе за електричне четкице за зубе штедне касице уређаји за уклањање длачица са одеће, електрични и неелектрични крпе за полирање свињска длака [чекиње] за четке коњска длака за четке хватаљке за лед хватаљке за салату сервирне кутлаче тучак за кухињску употребу авани за кухињску употребу кашике за сладолед крцкалице за орахе хватаљке за шећер дршке за метле кутлаче за вино кадице на надувавање за бебе сталци за преносиве кадице за бебе држачи кесица за чај наставци за украшавање торти вртешке за сушење веша мрежасте врећице за кување, које нису за микроталасне пећи капаљке за козметичке сврхе капаљке за кућну употребу лонци за кување кус-куса, неелектрични таџини, неелектрични сепаратори за јаја силиконски поклопци за храну, за вишекратну употребу рукавице за негу животиња брисачи стакла [прибор за чишћење] посуде за поширање јаја распршивачи етарских уља, осим тршчаних распршивача посуде за распршивање етарских уља машине за тестенину, које се покрећу ручно.

Кл. 25: додаци за обућу против клизања .одећа за мотоциклисте, обућа сандале за купатило, папуче за купатило, женске чарапе, чарапе које упијају 'Зној, пете за женске чарапе беретке, радни комбинезон, одело радне блузе, одела бое [женски крзнени

оковратници] капе чарапе и плетена трикотажа .чизме, получизме врхови обуће, улошци против знојења испод пазуха, држачи панталона [трегери], трегери, пертле за чизме, крагне [одећа], шалови, мараме, мараме шалови женске поткошуље, мушке боксерице, мале капе уз главу боди [женско рубље], доњи веш кабанице [одећа], оквири за шешире, визири на капама каишеви [одећа] шалови собни огртачи, џемпери пуловери, џемпери [пуловери], свештеничко одело за богослужења, кратке чарапе, држачи чарапа, подвезице, подвезице за чарапе, горњи делови чизама, улошци за ципеле блузе, кошуље јакна или кошуља од платна или сержа за морнаре кошуље кратких рукава одећа шешири метални делови за обућу крзно [одећа] оковратници који се скидају женске најлонске чарапе, трико гумирана одећа за скијање на води, комплети [одећа] доњи веш за упијање 'Зноја, корсети одела готова, конфекцијска одећа гаћице за бебе [доњи веш] штитници за уши [одећа] кравате горњи делови обуће камашне, доколенице и назувци доколенице, камашне кратке панталоне, бермуде, панталоне, бициклистичка одећа, спољна одећа рукавице [одећа], конфекцијска постава [делови одеће] мараме, шалови шалови, мараме ешарпе за ношење плетена одећа [одећа], раменице кошуља, еспадриле, крзнени шалови фудбалске ципеле, копачке фудбалске чизме цилиндри габардени [одећа] корсети [доњи веш], појасеви и стезници, каљаче, прслуци, подвезице, гајтани за камашне, доколенице бретеле и нараменице за панталоне монашки велови гимнастичке патике капути всдоотпорна одећа, грејачи за ноге, електрични грејачи ногу, дресови [одећа], сукње опрема за бебе [одећа], ливреје спортске мајице, дресови, манжетне кошуља [одећа], манжетне кецеље[одећа], муфови [одећа] наручници, свештеничка одећа, рукавице без прстију митре [бискупске капе], папуче пелерине, дуги капути са крзненим оковратником, одећа за плажу, обућа за плажу џепови за одећу пиџаме хаљине дрвена обућа, кломпе сандале гаће грудњаци огртачи, капути мантили потпетице за обућу тоге кожни обруби за обућу униформе пуњене јакне [одећа] јакне [одећа] папирна одећа велови [одећа] капе за купање купаће гаће одећа 'Щ купање бадемантили портикле, које нису од папира ђонови за обућу ципеле потпетице спортске ципеле муфови за грејање ногу, неелектрични крампони за фудбалске копачке чизме за спортове траке за главу [одећа] виндјакне подсукње скијашке чизме слипови [доњи веш] неглижеи [доњи веш] боди [доњи веш] бандана мараме одећа за гимнастику одећа од имитације коже одећа од коже зарови, велови костими за маскембале сари мајице гурбани аскот кравате капе за туширање рибарски прслуци појасеви за ношење новца [одећа] џепне марамице папирни шешири [одећа] маске за спавање сукње-панталоне пончо, одећа саронг, одећа рукавице за скијање хеланке [панталоне] хаљине на трегере хаљине без рукава визири, штитници од сунца као покривала за главу килоте [доњи веш] дамски доњи веш спортске трегер мајице ваљенке [чизме од ваљане вуне] свештеничке одоре глежњаче сокне које упијају 'зној фризерске капе униформе 'Щ карате униформе за џудо трикои кимона портикле са рукавима, које нису од папира одећа која садржи супстанце за мршављење везена одећа штитници штикли за обућу покривала за главу рукавице са једним прстом.

Кл. 28: мехурови, мембране лопти за играње вештачки мамци за риболов, каписле за пиштоље [играчке], играчке за кућне љубимце, игре са обручима; божићне јелке од синтетичких материјала, лукови за стреличарство, стреличарски прибор, ивице скија, љуљашке лопте за игру, балони за игру, одбојници за билијарски сто, коњи за љуљање, рукавице за борбу [опрема за игру], флашице за лутке, собни бицикли за вежбање, лопте за билијар, креда за билијарске штап ове, билијарска креда, чуњеви кликери за игру, играчке коцке [играчке], боб санке, новогодишње праскаве бомбоне, сличуге са уграђеним сечивом, држачи свећа за новогодишње јелке, лопте за играње, апарати и машине за куглање, боксерске рукавице, нит за жице рекета штапови за голф штапови за пецање, змајеви намотаји за змајеве мете, звона за божићне јелке, жетони за игре, игре грађења жице за рекете машине за физичке вежбе справе за рехабилитацију тела справе за боди-билдинг справе за физичко вежбање играчке новитети за забаве штитници за потколенице [спортска опрема] торбе за крикет хокејашки штапови дама [игра] даме [игра] коцкице справе за вежбање [развлачење] справе за истезање груди [вежбање] дискови за спорт домине шах шаховске табле табле за игру даме пиштољи играчке ролери за собне бицикле за вежбање мреже са дршком за риболов торбе за голф, са или без точкова, играчке новитети за збијање шала, спортске мреже, тениске мреже, скијашки везови, пикадо пловци за риболов, стони фудбал харпуни [спортска опрема]. рукавице за игру, чаше за мешање, коцки тегови, улице за риболов звечке [играчке], салонске игре друштвене игре, игре клопке за глинене голубове, штапови за игре, рекети мамци за лов или риболов, прибор за пецање, канап и за пецање, кревети за лутке, кућице за лутке, лутке за руку марионете [лутке на концу], лутке позоришне маске, карневалске маске, смањени модели возила, калемови за пецање, пераја за пливање врше [риболовачке замке], базени за пливање [за играње], вештачки снег за божићне јелке, алке [игра набацивања колута о клин], ролшуе [котураљке], клизаљке фокина кожа [за облагање

скија] глинени голубови [мете], даске за сурфовање, одећа за лутке, собе за лутке мађионичарски прибор, чуњеви [игре], чуњеви за куглање конац, најлон за пецање облоге за скије скије столови за стони тенис чигре [играчке] санке [спортска опрема] триктрак игре скутери [играчке], лоптице за багминтон, ваздушни пиштољи, играчке детонирајуће каписле [играчке], украси за новогодишњу јелку. изузев светлећих предмета и посластица постоља за божићну јелку билијарски штапови врхови билијарских штапова билијарски столови билијарски столови који се покрећу кованицама. скије за сурфовање даске за једрење, делтаплани апарати за игре уређаји за гимнастику оружје за мачевање маске за мачевање рукавице за мачевање бејзбол рукавице планинарска опрема штитници за зглобове [спортска опрема] штитници за колена [спортска опрема] играчке висеће вртешке параглајдери заштитни јастучићи [делови спортске опреме] скејтборд тобогани [играчке] одскочне даске [спортска опрема] медведићи играчке скије за воду рукавице за голф индикатори за загрижај [риболовачки прибор] сензори за загрижај [риболовачки прибор] игре на табли апарати за јахање у забавним парковима летећи дискови [играчке] игре са потковицама кинеске домине плишане играчке дувалице за прављење мехура од сапунице [играчке] возила играчке чигре мреже за лептире навлаке специјално дизајниране за скије и даске за скијање ремење за даске за једрење пазле јарболи за даске за једрење пиштољи с бојом [спортска опрема] муниција за пиштоље с бојом [спортска опрема] ремени за даске за сурфовање апаратура за избацивање тениских лоптица стартни блокови за спортове стаклене кугле са снегом појасеви за дизаче тегова [спортска опрема] даске за сурфовање на стомаку бинго картице направа за поравнавање 'земље [прибор за голф] направа за стављање на место бусена траве у голфу [прибор за голф] вабилице, ловачка опрема точак за рулет ролери, пињата боксерски џакови играчке возила на даљинско управљање смола за атлетичаре крпље за снег праћке [спортска опрема] машине за забаву, аутоматске и које се покрећу кованицама, калеидоскопи карте за игру, конфете електронске мете, мирисни мамци за лов или риболов камуфлажне мреже [спортска опрема] мушки атлетски суспензори [спортска опрема], даске за скијање макете [играчке], пачинко [механичке игре], справе за пењање [опрема за планинарење], апарати за игре на срећу, слот машине, [машине за игре] .папирни шешири за забаве. даске за пливање, чипови за игре на срећу картице за гребање за игре на срећу пуњене играчке трамболине мотке за скокове с мотком пловци за купање и пливање појасеви за пливање одела за пливање машине за видео игре, преносиве видео игре са дисплејем од течних кристала, апарати за аркадне видео игре, контролери за конзоле за игру, макете играчке фигуре играчке машине за избацивање лоптица, тегови за вежбање. маске [играчке] матрјошка лутке управљачи за играчке колица за голф опрему носачи на точкове за голф опрему даске за веслање жироскопи и стабилизатори лета за моделе авиона, командне ручице [џојстици] за видео игре, заштитне фолије прилагођене за екране преносних игара, дронови [играчке], роботи играчке, игле за пумпе за надувавање лопти за игру, пумпе посебно прилагођене за лопте за играње, беби гимнастика .плишане играчке са прикаченим N8427 ћебенцетом, трицикли за децу [играчке] играчке имитација козметике, опрема на надувавање за базене, траке за ритмичку гимнастику, експлозивне конфете за забаве, маса за моделирање. за игру пластелин, за игру пренос не игре и играчке са телекомуникационим функцијама бумеранзи карте-сличице које се размењују, за игру појасеви за вежбање за сужење струка пераја за роњење рукавице за пливање играчке на надувавање за базене скије са точкићима штапови за скијање штапови за скије за скије са точкићима љуљашке за јогу шатори за игру конзоле за видео игре ручне конзоле за играње видео игара.

---

(111) **79074** (181) **14.02.2030.**
(210) Ж- 2020-212 (220) 14.02.2020.
(151) 19.10.2020.
(732) **"Lomax company" d.o.o.**, Максима Гоорког 20, 24000, Суботица, RS
(540)

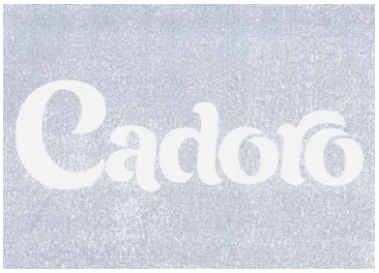

(531) 26.04.22; 27.05.01; 27.05.17; 29.01.06
(591) сива, бела.
(511) Кл. 3: средства за бељење и друге супстанце за употребу у перионицама; омекшивачи; оплемењивачи рубља; детерџенти; средства за прање и чишћење.

---

(111) **79075** (181) **11.03.2030.**
(210) Ж- 2020-400 (220) 11.03.2020.
(151) 19.10.2020.
(732) **AKEBONO BRAKE INDUSTRY CO., LTD.**, 19-5, NIHONBASHI KOAMI-CHO, CHUO-KU, TOKYO, JP

(740) АОД МСА ИП-Милојевић, Секулић, Адвокати, Карађорђева 65, 11000, Београд
(540)

akebono

(531) 27.05.25
(511) Кл. 12: железничка возила и њихови делови и опрема; аутомобили и њихови делови и опрема; моторна возила на два точка и њихови делови и опрема; бицикли и њихови делови и опрема; кочнице (за копнена возила).

---

(111) **79076** (181) **25.02.2030.**
(210) Ж- 2020-299 (220) 25.02.2020.
(151) 20.10.2020.
(732) **SIDELA SA**, Juncal 1363, 11000 Montevideo, UY
(740) PETOŠEVIĆ d.o.o., Bulevar oslobođenja 87, 11040, Beograd
(540)

POXIPOL

(511) Кл. 1: Непрерађене вештачке смоле; лепљиве супстанце које се употребљавају у индустрији; гитови и друге материје за пуњења у облику пасте. Кл. 16: Материјали за повезивање књига; лепкови за канцеларијску и кућну потребу; материјали за уметнике.

---

(111) **79077** (181) **09.03.2030.**
(210) Ж- 2020-379 (220) 09.03.2020.
(151) 20.10.2020.
(300) 88615867 13.09.2019. US.
(732) **Peacock TV LLC**, 1201 North Market Street, Suite 1000, 19801 Wilmington, Delaware, US
(740) ПЕТОШЕВИЋ д.о.о., Булевар ослобођења 87, 11040, Београд
(540)

PEACOCK

(511) Кл. 41: услуге образовања и забаве, наиме пружање, приказивање и показивање аудио-визуелног садржаја који је уживо или је унапред снимљен а из области извештавања о актуалним догађајима, вести, разоноде, спорта, комедије, драме, музике и музичких видео записа; пружање вебсајта који садржи аудио-визуелни садржај који се емитује уживо или је унапред снимљен, наиме игране филмове, телевизијски програм, видео записе, музичке видео записе и музику и видео клипове, аудио клипове, музичке клипове, филмске клипове и фотографије а из области извештавања о актуалним догађањима, вести, разоноде, спорта, комедије, драме, музике и музичких видео записа; пружање вебсајтова са видео и интерактивним играма; пружање интерактивних интернет игара; пружање онлајн информација путем бежичних мрежа, интернета, глобалних, регионалних и локалних рачунарских мрежа, а у вези са темама играних филмова, телевизијских програма, видео записа, музичких видео записа и музике; обезбеђивање онлајн интерактивних извора и програмских водича у вези са темама играних филмова, телевизијских програма, видео садржаја, музичких спотова и музике прилагођене програмским преференцијама гледалаца; услуге електронске издавачке делатности, наиме онлајн објављивање текстова, графике, фотографија, слика и аудио-визуелних дела других за стриминг или преузимање која садрже извештавање о актуалним догађајима, вести, разоноду, спорт, комедију, драму, музику и музичке видео записе; производња и дистрибуција аудио-визуелних дела, односно филмова, телевизијских програма, видео записа, музичких видео садржаја, музике и интернет аудио емисија, за стриминг или преузимање из области извештавања о актуалним догађајима, вести, забаве, спорта, комедије, драме, музике и музичких видео записа; изнајмљивање аудио-визуелних дела, наиме филмова, телевизијских програма, видео записа, музицких видео записа, музике и интернет аудио емисија, из области вести, разоноде, спорта, комедије, драме, музике и музичких видео записа; изнајмљивање видео игара; производња и дистрибуција софтвера за видео и рачунарске игре; пружање блогова у облику онлајн часописа путем интернета који садрже извештавање о актуалним догађајима, веести, разоноду, спорт, комедију, драму, музику и музичке видео записе.

---

(111) **79078** (181) **09.03.2030.**
(210) Ж- 2020-380 (220) 09.03.2020.
(151) 20.10.2020.
(300) 88616206 13.09.2019. US.
(732) **Peacock TV LLC**, 1201 North Market Street, Suite 1000, 19801 Wilmington, Delaware, US
(740) ПЕТОШЕВИЋ д.о.о., Булевар ослобођења 87, 11040, Београд
(540)

peacock

(531) 24.17.02; 27.05.01; 29.01.01; 29.01.02; 29.01.03; 29.01.04; 29.01.05; 29.01.08
(591) црна, жута, наранџаста, црвена, љубичаста, плава, зелена.
(511) Кл. 9: софтверске апликације за мобилне електронске уређаје и преносиве електронске уређаје, наиме, мобилне телефоне, целуларне телефоне, паметне телефоне, ручне конзоле за игру, таблет рачунаре, лаптоп и ноутбук рачунаре; рачунарски софтвер, наиме репродуктори аудио-визуелног медијског садржаја који се могу преузимати са интернета; софтвер за претраживање и означавање видео записа; рачунарски софтвер за стриминг аудио-визуелног медијског садржаја на мобилним електронским уређајима и рачунарима; софтвер за праћење и оптимизацију огласа; рачунарски програми за видео игре; програми за интерактивне игре; софтверска платформа за пружање програмских интерфејса трећим лицима како би приступили садржају интернет страница и подацима за развој вебсајта и развој вебсајт апликације; интерактивне игре, и то рачунарски програми и програми за видео игрице са садржајем из филмова, телевизијских програма или музичких видео записа; дигитални медији, наиме, аудио-визуелни медијски садржај који се може преузимати са интернета а из области вести, забаве, спорта, комедије, драме, музике и музичких видео записа; унапред снимљени медији, односно меморије без покретних делова и полупроводничке меморије, хард дискови и дискови, магнетске меморије, хард дискови и дискови, флеш или УСБ прикључци, меморијске картице, меморијски стикови, ДВД-ови, ЦД-ови, оптички дискови, интерактивни дискови са музиком и музичким видео записима, видео касете и аудио касете и ласерски дискови с вестима, забавом, спортом, комедијом, драмом, музиком и музичким видео записима.

(111) **79079** (181) **09.03.2030.**
(210) Ж- 2020-381 (220) 09.03.2020.
(151) 20.10.2020.
(300) 88616218 13.09.2019. US.
(732) **Peacock TV LLC**, 1201 North Market Street, Suite 1000, 19801 Wilmington, Delaware, US
(740) ПЕТОШЕВИЋ д.о.о., Булевар ослобођења 87, 11040, Београд
(540)

peacock

(531) 24.17.02; 27.05.01; 29.01.01; 29.01.02; 29.01.03; 29.01.04; 29.01.05; 29.01.08
(591) црна, жута, наранџаста, црвена, љубичаста, плава, зелена.
(511) Кл. 35: оглашавање; пословне услуге оглашавања; услуге анализе оглашавања; изнајмљивање огласног времена; услуге дигиталне рекламе; објављивање реклама за друге путем бежичних мрежа, интернета, кабла, сателита и глобалних, регионалних и локалних рачунарских мрежа; услуге мрежног и интернет оглашавања, рекламе и маркетинга; пружање простора на мобилним уређајима, софтверским апликацијама и мрежним локацијама за оглашавање производа и услуга; услуге интернетских и онлајн малопродајних страница које се односе на аудиовизуални садржај који се може преносити уживо или преузимати а из области вести, забаве, спорта, комедије, драме, музике и музичких видео записа; услуге програма верности купаца и услуге клуба купаца за комерцијалне, промотивне, рекламне и потребе ангажовања купаца.

(111) **79080** (181) **09.03.2030.**
(210) Ж- 2020-382 (220) 09.03.2020.
(151) 20.10.2020.
(300) 88616223 13.09.2019. US.
(732) **Peacock TV LLC**, 1201 North Market Street, Suite 1000, 19801 Wilmington, Delaware, US
(740) ПЕТОШЕВИЋ д.о.о., Булевар ослобођења 87, 11040, Београд
(540)

peacock

(531) 24.17.02; 27.05.01; 29.01.01; 29.01.02; 29.01.03; 29.01.04; 29.01.05; 29.01.08
(591) црна, жута, наранџаста, црвена, љубичаста, плава, зелена.
(511) Кл. 38: емитовање и пренос уживо и унапред снимљених аудио-визуелних, мултимедијалних и дигиталних садржаја за остале путем бежичних мрежа, интернета, кабла, сателита и глобалних, регионалних и локалних рачунарских мрежа из области вести, забаве, спорта, комедије, драме, музике и музичких видео записа; пренос и испорука уживо и унапред снимљених аудио-визуелних, мултимедијалних и дигиталних садржаја за друге путем бежичних мрежа, интернета, кабла, сателита и глобалних, регионалних и локалних рачунарских

мрежа; пренос и испорука гласа, података, слика, сигнала, порука и информација; пренос и испорука аудио-визуелних, мултимедијалних и дигиталних садржаја који се не могу и оних који се могу преузимати са интернета у облику дугометражних филмова, филмова делимичне дужине и клипова, телевизијских програма, видео записа, музичких видео записа и музике; пренос и испорука видео и интерактивних игара; услуге подцаста и интернет преноса; пружање приступа онлајн форумима, причаоницама, списковима адреса за пренос и испоруку порука и блогова путем бежичних мрежа, интернета, кабла, сателита и глобалних, регионалних и локалних рачунарских мрежа; пружање онлајн електронских огласних табли за пренос и испоруку порука међу корисницима из области општег интересовања; услуге размене порука на мрежи; пружање онлајн форума и спискова адреса за пренос и испоруку порука са извештајима о тренутним догађајима, забави, спорту, комедији, драми, музици и музичким видео записима; управљање телевизијским мрежама и каналима.

(111) **79081** (181) **09.03.2030.**
(210) Ж- 2020-383 (220) 09.03.2020.
(151) 20.10.2020.
(300) 88616231 13.09.2019. US.
(732) **Peacock TV LLC**, 1201 North Market Street, Suite 1000, 19801 Wilmington, Delaware, US
(740) ПЕТОШЕВИЋ д.о.о., Булевар ослобођења 87, 11040, Београд
(540)

(531) 24.17.02; 27.05.01; 29.01.01; 29.01.02; 29.01.03; 29.01.04; 29.01.05; 29.01.08
(591) црна, жута, наранџаста, црвена, љубичаста, плава, зелена.
(511) Кл. 41: услуге образовања и забаве, наиме пружање, приказивање и показивање аудио-визуелног садржаја који је уживо или је унапред снимљен а из области извештавања о актуалним догађајима, вести, разоноде, спорта, комедије, драме, музике и музичких видео записа; пружање вебсајта који садржи аудио-визуелни садржај који се емитује уживо или је унапред снимљен, наиме игране филмове, телевизијски програм, видео записе, музичке видео записе и музику и видео клипове, аудио клипове, музичке клипове, филмске клипове и фотографије а из области извештавања о актуалним догађањима, вести, разоноде, спорта, комедије, драме, музике и музичких видео записа; пружање вебсајтова са видео и интерактивним играма; пружање интерактивних интернет игара; пружање онлајн информација путем бежичних мрежа, интернета, глобалних, регионалних и локалних рачунарских мрежа, а у вези са темама играних филмова, телевизијских програма, видео записа, музичких видео записа и музике; обезбеђивање онлајн интерактивних извора и програмских водича у вези са темама играних филмова, телевизијских програма, видео садржаја, музичких спотова и музике прилагођене програмским преференцијама гледалаца; услуге електронске издавачке делатности, наиме онлајн објављивање текстова, графике, фотографија, слика и аудио-визуелних дела других за стриминг или преузимање која садрже извештавање о актуалним догађајима, вести, разоноду, спорт, комедију, драму, музику и музичке видео записе; производња и дистрибуција аудио-визуелних дела, односно филмова, телевизијских програма, видео записа, музичких видео садржаја, музике и интернет аудио емисија, за стриминг или преузимање из области извештавања о актуалним догађајима, вести, забаве, спорта, комедије, драме, музике и музичких видео записа; изнајмљивање аудио-визуелних дела, наиме филмова, телевизијских програма, видео записа, музицких видео записа, музике и интернет аудио емисија, из области вести, разоноде, спорта, комедије, драме, музике и музичких видео записа; изнајмљивање видео игара; производња и дистрибуција софтвера за видео и рачунарске игре; пружање блогова у облику онлајн часописа путем интернета који садрже извештавање о актуалним догађајима, веести, разоноду, спорт, комедију, драму, музику и музичке видео записе.

(111) **79082** (181) **09.03.2030.**
(210) Ж- 2020-384 (220) 09.03.2020.
(151) 20.10.2020.
(300) 88616240 13.09.2019. US.
(732) **Peacock TV LLC**, 1201 North Market Street, Suite 1000, 19801 Wilmington, Delaware, US
(740) ПЕТОШЕВИЋ д.о.о., Булевар ослобођења 87, 11040, Београд
(540)

(531) 24.17.02; 27.05.01; 29.01.01; 29.01.02; 29.01.03; 29.01.04; 29.01.05; 29.01.08

(591) црна, жута, наранџаста, црвена, љубичаста, плава, зелена.
(511) Кл. 42: пружање привремене употребе софтвера који се не може преузети са интернета за стриминг уживо и унапред снимљених аудиовизуелних и мултимедијалних садржаја на мобилне електронске уређаје; пружање софтвера који се не може преузимати са интернета за претраживање, организацију и препоручивање мултимедијалних садржаја; хостинг дигиталног садржаја на Интернету; хостинг и одржавање онлајн заједнице која садржи аудиовизуелне садржаје из области вести, забаве, спорта, комедије, драме, музике и музичких видео садржаја; пружање програмских интерфејса трећим лицима за приступ садржају и подацима интернет странице.

(111) **79083** (181) **21.02.2030.**
(210) Ж- 2020-279 (220) 21.02.2020.
(151) 21.10.2020.
(732) **Adrenalin team doo**, Ибарски пут 2, Лазаревац, RS
(740) Предраг Митровић, Аласка 36, 11080 Земун
(540)

(531) 01.15.15; 05.07.02; 27.05.04; 27.05.10; 27.05.11; 27.05.17
(511) Кл. 32: пиво; минералне воде и друга безалкохолна пића; пића од воћа и воћни сокови; сирупи и други препарати за производњу пића; освежавајућа безалкохолна пића.

(111) **79084** (181) **16.03.2030.**
(210) Ж- 2020-426 (220) 16.03.2020.
(151) 21.10.2020.
(732) **Pure Fishing, Inc.**, 7 Science Ct. Columbia, South Carolina 29203, US
(740) ПЕТОШЕВИЋ д.о.о., Булевар ослобођења 87, 11040, Београд
(540)

MACH

(511) Кл. 28: риболовачки прибор; риболовачки штапови; риболовачки калемови; риболовачки најлон; риболовачки мамци.

(111) **79085** (181) **21.02.2030.**
(210) Ж- 2020-262 (220) 21.02.2020.
(151) 21.10.2020.
(732) **American-Cigarette Company (Overseas) Limited**, Route de France 17 , Boncourt 2926, CH
(740) Живко Мијатовић & Партнерс д.о.о. Београд, Студентски трг 4, 11000, Београд
(540)

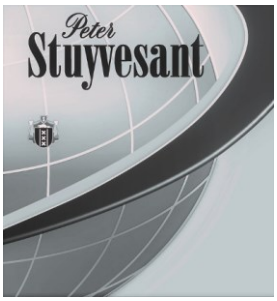

(531) 01.05.02; 01.05.12; 01.05.15; 01.13.05; 24.01.05; 27.05.01; 27.05.10
(511) Кл. 34: цигарете; дуван, сиров или прерађен; резани дуван; дуван за луле; производи од дувана; замене за дуван (које нису за употребу у медицини); цигаре; цигарилоси; упаљачи за цигарете; упаљачи за цигаре; шибице; производи за пушаче; папир за цигарете; тубе за цигарете; филтери за цигарете; џепне машинице за мотање цигарета; ручне машинице за пуњење папирних туба дуваном; електронске цигарете; течност за електронске цигарете; производи од дувана који се загревају.

(111) **79086** (181) **21.02.2030.**
(210) Ж- 2020-276 (220) 21.02.2020.
(151) 21.10.2020.
(300) 88616319 13.09.2019. US.
(732) **Peacock TV LLC**, 1201 North Market Street, Suite 1000, 19801 Wilmington, Delaware, US
(740) ПЕТОШЕВИЋ д.о.о., Булевар ослобођења 87, 11040, Београд
(540)

(531) 24.17.02; 27.05.01; 27.05.04; 27.05.23; 29.01.01; 29.01.02; 29.01.03; 29.01.04; 29.01.05; 29.01.08
(591) црна, жута, наранџаста, црвена, љубичаста, плава, зелена.
(511) Кл. 9: софтверске апликације за мобилне електронске уређаје и преносиве електронске уређаје, наиме, мобилне телефоне, целуларне телефоне, паметне телефоне, ручне конзоле за игру, таблет рачунаре, лаптоп и ноутбук рачунаре; рачунарски софтвер, наиме репродуктори аудио-

визуелног медијског садржаја који се могу преузимати са интернета; софтвер за претраживање и означавање видео записа; рачунарски софтвер за стриминг аудио-визуелног медијског садржаја на мобилним електронским уређајима и рачунарима; софтвер за праћење и оптимизацију огласа; рачунарски програми за видео игре; програми за интерактивне игре; софтверска платформа за пружање програмских интерфејса трећим лицима како би приступили садржају интернет страница и подацима за развој вебсајта и развој вебсајт апликације; интерактивне игре, и то рачунарски програми и програми за видео игрице са садржајем из филмова, телевизијских програма или музичких видео записа; дигитални медији, наиме, аудио-визуелни медијски садржај који се може преузимати са интернета а из области вести, забаве, спорта, комедије, драме, музике и музичких видео записа; унапред снимљени медији, односно меморије без покретних делова и полупроводничке меморије, хард дискови и дискови, магнетске меморије, хард дискови и дискови, флеш или УСБ прикључци, меморијске картице, меморијски стикови, ДВД-ови, ЦД-ови, оптички дискови, интерактивни дискови са музиком и музичким видео записима, видео касете и аудио касете и ласерски дискови с вестима, забавом, спортом, комедијом, драмом, музиком и музичким видео записима.

(111) **79087** (181) **21.02.2030.**
(210) Ж- 2020-277 (220) 21.02.2020.
(151) 21.10.2020.
(300) 88616349 13.09.2019. US.
(732) **Peacock TV LLC**, 1201 North Market Street, Suite 1000, 19801 Wilmington, Delaware, US
(740) ПЕТОШЕВИЋ д.о.о., Булевар ослобођења 87, 11040, Београд
(540)

(531) 24.17.02; 27.05.01; 27.05.04; 27.05.23; 29.01.01; 29.01.02; 29.01.03; 29.01.04; 29.01.05; 29.01.08
(591) црна, жута, наранџаста, црвена, љубичаста, плава, зелена.
(511) Кл. 41: услуге образовања и забаве, наиме пружање, приказивање и показивање аудио-визуелног садржаја који је уживо или је унапред снимљен а из области извештавања о актуалним догађајима, вести, разоноде, спорта, комедије, драме, музике и музичких видео записа; пружање вебсајта који садржи аудио-визуелни садржај који се емитује уживо или је унапред снимљен, наиме игране филмове, телевизијски програм, видео записе, музичке видео записе и музику и видео клипове, аудио клипове, музичке клипове, филмске клипове и фотографије а из области извештавања о актуалним догађањима, вести, разоноде, спорта, комедије, драме, музике и музичких видео записа; пружање вебсајтова са видео и интерактивним играма; пружање интерактивних интернет игара; пружање онлајн информација путем бежичних мрежа, интернета, глобалних, регионалних и локалних рачунарских мрежа, а у вези са темама играних филмова, телевизијских програма, видео записа, музичких видео записа и музике; обезбеђивање онлајн интерактивних извора и програмских водича у вези са темама играних филмова, телевизијских програма, видео садржаја, музичких спотова и музике прилагођене програмским преференцијама гледалаца; услуге електронске издавачке делатности, наиме онлајн објављивање текстова, графике, фотографија, слика и аудио-визуелних дела других за стриминг или преузимање која садрже извештавање о актуалним догађајима, вести, разоноду, спорт, комедију, драму, музику и музичке видео записе; производња и дистрибуција аудио-визуелних дела, односно филмова, телевизијских програма, видео записа, музичких видео садржаја, музике и интернет аудио емисија, за стриминг или преузимање из области извештавања о актуалним догађајима, вести, забаве, спорта, комедије, драме, музике и музичких видео записа; изнајмљивање аудио-визуелних дела, наиме филмова, телевизијских програма, видео записа, музицких видео записа, музике и интернет аудио емисија, из области вести, разоноде, спорта, комедије, драме, музике и музичких видео записа; изнајмљивање видео игара; производња и дистрибуција софтвера за видео и рачунарске игре; пружање блогова у облику онлајн часописа путем интернета који садрже извештавање о актуалним догађајима, веести, разоноду, спорт, комедију, драму, музику и музичке видео записе.

(111) **79088** (181) **21.02.2030.**
(210) Ж- 2020-265 (220) 21.02.2020.
(151) 21.10.2020.
(732) **Научно-технолошки парк Београд**, Вељка Дугошевића 54, Београд, RS
(540)

(531) 01.01.02; 01.01.09; 27.05.01; 27.05.15; 27.05.17; 29.01.02; 29.01.04; 29.01.06
(591) плава-000F47, сива-4B5F80, жута-FFCB05.
(511) Кл. 9: рефлектујуће плоче на одећи, за спречавање незгода; заштитни уређаји за личну употребу у случају несреће; одећа за заштиту од несреће; акустични аларми; звучни аларми; дискови за снимање звука; говорне цеви; машине за рачунање; азбестне рукавице за заштиту од несреће; азбестна одећа за заштиту од ватре; визири за шлемове; механизми за апарате који се покрећу бројачем; пуњач за електричне батерије; кутије за звучнике; close-up сочива; справе за мерење; метрономи; фотокопир апарати фотографски, електростатички, термички; узице за наочаре; цртани филмови; мерни инструменти, електрични; електрични каблови; електрични водови; контролне табле [за струју]; мреже за заштиту од несреће; сигурносне мреже; сигурносне цираде; пуњачи батерија; возачке рукавице; одевни предмети за заштиту од пожара; аудио и видео пријемници; апарати за обраду података; апарати за интерну комуникацију; намештај посебно прављен за лабораторије; мерни инструменти; батерије, електричне; акумулатор,електрични; механички или светлећи сигнали; апарати за даљинско управљање; светлећи или механички знаци за путеве; тастатуре за рачунаре; кинематографски филм, осветљен; троношци за камере; микропроцесори; модеми; монитори [компјутерска опрема]; монитори [компјутерски програми]; миш [рачунарска периферна опрема]; рачунаљке; електронски планери; телефонске секретарице; камкордери; касетофони; компакт диск плејери; контролни сатови [уређаји за евиденцију времена]; видео касете; касете за видео игре; видео екрани; видео телефони; спортске наочаре; двд плејери; лаптоп рачунари; торбе за лаптопове; навлаке за лаптопове; смартфони [паметни телефони]; тонер кертрици, празни, за штампаче и фотокопире; сигурносни рефлектујући прслуци; командне ручице [џојстици] за употребу са рачунаром, осим за видео игре; паметне наочаре; паметни сатови; апарати за гашење ватре; заштитне фолије прилагођене за екране рачунара; електронски нумерички дисплеји; лабораторијски робот и роботи за наставу; роботи за сигурносни надзор; лични дигитални асистенти [PDA]; рачунарске софтверске платформе, снимљене или даунлодоване; софтвер за чување екрана на рачунару, снимљен или даунлодован; графички елементи за мобилне телефоне који се могу преузети са интернета; носиви рачунари.
Кл. 16: папир; постери; огласни панои од папира или картона; бележнице, нотеси; албуми; слике; штампани материјал; фасцикле за списе [канцеларијски прибор];оловке; новине; периодичне публикације; улазнице; блокови [канцеларијски материјал]; памфлети; жигови [печати]; штамбиљи; свеске; бележнице; материјал за обуку [изузев апарата];листови папира (канцеларијски); картон; омоти за папир; кошуљице за списе; фасцикле [канцеларијски материјал]; књиге; конусне папирне кесе; држачи оловака; коверте; умноживачи; папир за увијање; папир за паковање; кутије за оловке; материјали за писање; фотографије [штампане]; печати; комплети за цртање; књиговодствене књиге; формулари [штампани]; канцеларијски материјал, изузев намештаја; штампани роковници; дописнице, разгледнице; штампане ствари; приручници; папир за писање; књижице; каширани папир; пелир папир за копије [канцеларијски материјал]; спајалице; канцеларијски материјал и канцеларијски прибор, осим намештаја; планови, пројекти; нацрти; проспекти; налив пера и хемијске оловке [канцеларијски прибор]; магазини [периодични]; врећице [коверте, кесе] од папира или пластике, за паковање; јастучићи за печате; школска опрема [свеске и прибор за писаље]; маркери за књиге; честитке, разгледнице; подметачи за сто од папира; подлоге за писање; фолије, слајдови [канцеларијски материјал]; алманаси; календари; папирне или картонске кутије; постоља за пера и оловке; амбалажа за флаше од папира или картона; подметачи за чаше од папира; дописнице за најаву посебних догађаја; пластична, мехураста амбалажа за паковаље или умотавање; заставе од папира; стоне салвете од папира; подметачи од папира; несесери са прибором за писање; кројеви и обрасци за копирање; плакати од папира или картона; етикете од папира или картона; натписи од папира или картона; налепнице [канцеларијски прибор]; папир за копирање; музичке честитке, разгледнице; билтени; маркери (писаћи прибор); леци, флајери; држачи списа, документа (канцеларијски прибор); држачи страница књига; ваучери; транспаренти (банери) од папира; украсне папирне заставице; навлаке за картице са именом; беџеви са именом (канцеларијски прибор).
Кл. 18: футроле за кишобране; руксаци; ранчеви; сунцобрани; џепни новчаници; торбе за куповину; ранчеви за камповање; торбе за плажу; ручне торбице; путне торбе; торбе (коверте, кесе) од коже за паковање; актовке; путни комплети (кожна роба); кофери; футроле од коже или вештачке коже; сандуци (пртљаг); козметичке торбице, празне; јеленска кожа, која није за чишћење; путне торбе за одећу; футроле за кључеве; мрежасте торбе за куповину; мали кофери; прекривачи намештаја од коже; футроле за кредитне картице (новчаници); кутије за визит карте; рандсел (јапанска школска торба за леђа); ознаке за путне торбе; ознаке за пртљаг; моторизовани кофери прилагођени за пртљаг; конференцијске мапе.

Кл. 22: надстрешнице, цираде од синтетичког материјала.
Кл. 24: транспаренти (банери) од текстила или пластике; застори; заставе од текстила или пластике; украсне заставице од текстила или пластике.
Кл. 25: униформе; мараме, шалови; кравате.
Кл. 28: мембране лопти за играње; играчке; коцке (играчке); лопте за играње; звона за божићне јелке; игре грађења; домине; шах; шаховске табле; пикадо; рукавице за игру; друштвене игре; игре; лутке за руку; марионете (лутке на концу); лутке; украси за новогодишњу јелку, изузев светлећих предмета и посластица; постоља за божићну јелку; медведићи играчке; плишане играчке; макете играчке; фигуре играчке; дронови (играчке); роботи играчке; преносне игре и играчке са телекомуникационим функцијама; бумеранзи.
Кл. 35: помоћ у пословном управљању; услуге агенција за пружање пословних информација; изнајмљивање канцеларијских машина и опреме; консултације у пословном управљању;помоћ у пословном или индустријском управљању; консултације у вези са пословним организовањем; саветодавне услуге у пословном управљању; професионалне пословне консултације; прикупљање информација у компјутерске базе података; организовање сајмова у комерцијалне или рекламне сврхе.
Кл. 41: организовање такмичења (образовних или забавних); услуге пружања обуке; настава, обука; организовање и вођење радионица (обука); обука (тренирање); пренос знања и искуства (обучавање).
Кл. 42: научна истраживања; саветодавне услуге из области технологије.
Кл. 45: праћење права интелектуалне својине за правно саветодавне сврхе; услуге припреме правних докумената.

(111) **79089** (181) **11.03.2030.**
(210) Ж- 2020-411 (220) 11.03.2020.
(151) 21.10.2020.
(732) **ACIKO KOMERC DOO**, Беранова 17/а, 36103, Кованлук, Краљево, RS
(540)

(531) 02.03.16; 09.07.01; 27.05.01; 27.05.17; 29.01.04; 29.01.06
(591) плава, бела.

(511) Кл. 31: агруми (јужно воће), свежи; банане, свеже; бадем (воће).
Кл. 35: дистрибуција рекламног материјала; маркетинг; обезбеђивање онлајн тржишта за купце и продавце роба и услуга; оглашавање; оглашавање плаћањем по клику [pay per click оглашавање]; онлајн рекламирање на рачунарској мрежи; презентација робе.
Кл. 38: слање порука.

(111) **79090** (181) **11.03.2030.**
(210) Ж- 2020-412 (220) 11.03.2020.
(151) 21.10.2020.
(732) **ACIKO KOMERC DOO**, Беранова 17/а, 36103, Кованлук, Краљево, RS
(540)

(531) 03.11.10; 27.05.02; 29.01.03
(591) зелена.
(511) Кл. 31: агруми (јужно воће), свежи; банане, свеже; бадем (воће).
Кл. 35: дистрибуција рекламног материјала; маркетинг; обезбеђивање онлајн тржишта за купце и продавце роба и услуга; оглашавање; оглашавање плаћањем по клику [pay per click оглашавање]; онлајн рекламирање на рачунарској мрежи; презентација робе.
Кл. 38: слање порука.

(111) **79091** (181) **11.03.2030.**
(210) Ж- 2020-413 (220) 11.03.2020.
(151) 21.10.2020.
(732) **ACIKO KOMERC DOO**, Беранова 17/а, 36103, Кованлук, Краљево, RS
(540)

(531) 03.11.10; 27.05.02; 29.01.04
(591) светло плава.

(511) Кл. 31: агруми (јужно воће), свежи; банане, свеже; бадем (воће).
Кл. 35: дистрибуција рекламног материјала; маркетинг; обезбеђивање онлајн тржишта за купце и продавце роба и услуга; оглашавање; оглашавање плаћањем по клику [pay per click оглашавање]; онлајн рекламирање на рачунарској мрежи; презентација робе.
Кл. 38: слање порука.

(111) **79092** (181) **21.02.2030.**
(210) Ж- 2020-278 (220) 21.02.2020.
(151) 21.10.2020.
(300) 88616343 13.09.2019. US.
(732) **Peacock TV LLC**, 1201 North Market Street, Suite 1000, 19801 Wilmington, Delaware, US
(740) ПЕТОШЕВИЋ д.о.о., Булевар ослобођења 87, 11040, Београд
(540)

(531) 24.17.02; 27.05.01; 27.05.04; 27.05.23; 29.01.01; 29.01.02; 29.01.03; 29.01.04; 29.01.05; 29.01.08
(591) црна, жута, наранџаста, црвена, љубичаста, плава, зелена.
(511) Кл. 38: емитовање и пренос уживо и унапред снимљених аудио-визуелних, мултимедијалних и дигиталних садржаја за остале путем бежичних мрежа, интернета, кабла, сателита и глобалних, регионалних и локалних рачунарских мрежа из области вести, забаве, спорта, комедије, драме, музике и музичких видео записа; пренос и испорука уживо и унапред снимљених аудио-визуелних, мултимедијалних и дигиталних садржаја за друге путем бежичних мрежа, интернета, кабла, сателита и глобалних, регионалних и локалних рачунарских мрежа; пренос и испорука гласа, података, слика, сигнала, порука и информација; пренос и испорука аудио-визуелних, мултимедијалних и дигиталних садржаја који се не могу и оних који се могу преузимати са интернета у облику дугометражних филмова, филмова делимичне дужине и клипова, телевизијских програма, видео записа, музичких видео записа и музике; пренос и испорука видео и интерактивних игара; услуге подцаста и интернет преноса; пружање приступа онлајн форумима, причаоницама, списковима адреса за пренос и испоруку порука и блогова путем бежичних мрежа, интернета, кабла, сателита и глобалних, регионалних и локалних рачунарских мрежа; пружање онлајн електронских огласних табли за пренос и испоруку порука међу корисницима из области општег интересовања; услуге размене порука на мрежи; пружање онлајн форума и спискова адреса за пренос и испоруку порука са извештајима о тренутним догађајима, забави, спорту, комедији, драми, музици и музичким видео записима; управљање телевизијским мрежама и каналима.

(111) **79093** (181) **06.03.2030.**
(210) Ж- 2020-364 (220) 06.03.2020.
(151) 21.10.2020.
(732) **Udruženje ZA DEČIJE SRCE BEZ MANE**, Љубе Давидовића 62/5, 11000, Београд, RS
(740) Урош Плавша, Струмичка 51, 11000, Београд
(540)

(531) 02.09.01; 04.05.05; 27.05.01; 27.05.10; 27.05.17; 29.01.01; 29.01.02; 29.01.04; 29.01.06; 29.01.08
(591) жута, црвена, тамно плава, светло плава, бела, црна.
(511) Кл. 25: одећа и обућа; бадемантили; балетанке; беретке; бермуде; блузе, кошуље; бодији [одећа]; визир качкети [опрема за главу]; водоотпорна обућа; водоотпорна одећа; доњи веш; дресови [одећа]; дукс мајице; женска обућа; женске чарапе; јакне [одећа]; кабанице [одећа]; каишеви [одећа]; капе; капути; кецеље[одећа]; кимона; мајице; мараме за главу; мараме, шалови; обућа за децу; одела; одећа за децу; одећа за спавање; панталоне; папуче; патике; пиџаме; портикле, које нису од папира; портикле, не од тканине или папира; прслуци; рукавице [одећа]; тренерке; униформе; хаљине; ципеле; чизме; џемпери; шешири; штитници за уши [одећа]; шортсеви; чарапе и плетена трикотажа; хеланке [панталоне]; фармерице; тунике; сукње.
Кл. 28: игре, играчке и предмети за игру; апарати за видео игре; гимнастички и спортски артикли; украси за јелке.
Кл. 32: минералне и содне воде и друга безалкохолна пића; пића од воћа и воћни сокови; ароматизована вода; ароматизована минерална вода; безалкохолна ароматизована пића; безалкохолна пића на бази воћа ароматизована чајем; безалкохолна пића са укусом воћа; безалкохолни воћни екстракти; безалкохолни концентрати за прављење напитака; безалкохолни напици са укусом чаја; безалкохолни сирупи; вода за пиће; вода обогаћена витаминима [напици]; вода обогаћена минералима [напици]; вода обогаћена нутријентима; воћни коктели,

безалкохолни; воћни напици и воћни сокови; газирана вода; газирана вода обогаћена витаминима [напици]; газирана пића са воћним укусима; газирани воћни сокови; лимунаде; минерална вода [пиће]; пиво; пића на бази пива; сода вода; флаширана вода за пиће; тоник; фрапеи од воћа; спортска пића с електролитима; мешани воћни сокови; концентровани воћни сокови.

(111) **79094** (181) **18.02.2030.**
(210) Ж- 2020-222 (220) 18.02.2020.
(151) 21.10.2020.
(732) **DOMAINE GEROVASSILIOU S.A.** , of Ajios Triphonas, 57500 Epanomi – Thessaloniki, GR
(740) ПЕТОШЕВИЋ д.о.о., Булевар ослобођења 87, 11040, Београд
(540)

Gerovassiliou

(511) Кл. 33: вина.

(111) **79095** (181) **18.02.2030.**
(210) Ж- 2020-223 (220) 18.02.2020.
(151) 21.10.2020.
(732) **DOMAINE GEROVASSILIOU S.A.**, of Ajios Triphonas, 57500 Epanomi – Thessaloniki, GR
(740) ПЕТОШЕВИЋ д.о.о., Булевар ослобођења 87, 11040, Београд
(540)

Avaton

(511) Кл. 33: вина.

(111) **79096** (181) **09.03.2030.**
(210) Ж- 2020-378 (220) 09.03.2020.
(151) 21.10.2020.
(300) 88615864 13.09.2019. US.
(732) **Peacock TV LLC**, 1201 North Market Street, Suite 1000, 19801 Wilmington, Delaware, US
(740) ПЕТОШЕВИЋ д.о.о., Булевар ослобођења 87, 11040, Београд
(540)

PEACOCK

(511) Кл. 38: емитовање и пренос уживо и унапред снимљених аудио-визуелних, мултимедијалних и дигиталних садржаја за остале путем бежичних мрежа, интернета, кабла, сателита и глобалних, регионалних и локалних рачунарских мрежа из области вести, забаве, спорта, комедије, драме, музике и музичких видео записа; пренос и испорука уживо и унапред снимљених аудио-визуелних, мултимедијалних и дигиталних садржаја за друге путем бежичних мрежа, интернета, кабла, сателита и глобалних, регионалних и локалних рачунарских мрежа; пренос и испорука гласа, података, слика, сигнала, порука и информација; пренос и испорука аудио-визуелних, мултимедијалних и дигиталних садржаја који се не могу и оних који се могу преузимати са интернета у облику дугометражних филмова, филмова делимичне дужине и клипова, телевизијских програма, видео записа, музичких видео записа и музике; пренос и испорука видео и интерактивних игара; услуге подцаста и интернет преноса; пружање приступа онлајн форумима, причаоницама, списковима адреса за пренос и испоруку порука и блогова путем бежичних мрежа, интернета, кабла, сателита и глобалних, регионалних и локалних рачунарских мрежа; пружање онлајн електронских огласних табли за пренос и испоруку порука међу корисницима из области општег интересовања; услуге размене порука на мрежи; пружање онлајн форума и спискова адреса за пренос и испоруку порука са извештајима о тренутним догађајима, забави, спорту, комедији, драми, музици и музичким видео записима; управљање телевизијским мрежама и каналима.

(111) **79097** (181) **09.03.2030.**
(210) Ж- 2020-377 (220) 09.03.2020.
(151) 21.10.2020.
(300) 88615847 13.09.2019. US.
(732) **Peacock TV LLC**, 1201 North Market Street, Suite 1000, 19801 Wilmington, Delaware, US
(740) ПЕТОШЕВИЋ д.о.о., Булевар ослобођења 87, 11040, Београд
(540)

PEACOCK

(511) Кл. 9: софтверске апликације за мобилне електронске уређаје и преносиве електронске уређаје, наиме, мобилне телефоне, целуларне телефоне, паметне телефоне, ручне конзоле за игру, таблет рачунаре, лаптоп и ноутбук рачунаре; рачунарски софтвер, наиме репродуктори аудио-визуелног медијског садржаја који се могу преузимати са интернета; софтвер за претраживање и означавање видео записа; рачунарски софтвер за стриминг аудио-визуелног медијског садржаја на мобилним електронским уређајима и рачунарима; софтвер за праћење и оптимизацију огласа; рачунарски програми за видео игре; програми за интерактивне игре; софтверска платформа за пружање програмских интерфејса трећим лицима како би приступили садржају интернет страница и подацима за развој вебсајта и развој вебсајт апликације; интерактивне игре, и то рачунарски програми и програми за видео игрице са садржајем из филмова, телевизијских програма или музичких

видео записа; дигитални медији, наиме, аудио-визуелни медијски садржај који се може преузимати са интернета а из области вести, забаве, спорта, комедије, драме, музике и музичких видео записа; унапред снимљени медији, односно меморије без покретних делова и полупроводничке меморије, хард дискови и дискови, магнетске меморије, хард дискови и дискови, флеш или УСБ прикључци, меморијске картице, меморијски стикови, ДВД-ови, ЦД-ови, оптички дискови, интерактивни дискови са музиком и музичким видео записима, видео касете и аудио касете и ласерски дискови с вестима, забавом, спортом, комедијом, драмом, музиком и музичким видео записима.

---

(111) **79098** (181) **17.03.2030.**
(210) Ж- 2020-429 (220) 17.03.2020.
(151) 21.10.2020.
(732) **BDK ADVOKATI ADVOKATSKO ORTAČKO DRUŠTVO BEOGRAD**, Булевар краља Александра 28, 11000, Београд, RS
(540)

BlinkDraft

(511) Кл. 9: подаци који су снимљени и који се могу преузети; рачунарски софтвер; електронске публикације које се могу преузимати.
Кл. 35: оглашавање; помоћ у пословном или индустријском управљању; помоћ у пословном управљању; пословно управљање и организационо саветовање; професионалне пословне консултације; саветодавне услуге у пословном управљању; консултације у вези са пословним организовањем; консултације у пословном управљању; обрада текста.
Кл. 38: пренос дигиталних датотека.
Кл. 42: пројектовање и развој рачунарског хардвера и софтвера; електронско похрањивање података; изнајмљивање рачунарског софтвера; рачунарство у облаку; софтвер у виду сервиса [SaaS]; саветовање у области рачунарског софтвера; чување резервне копије података ван мреже.
Кл. 45: правне услуге; консултације о интелектуалној својини; праћење права интелектуалне својине за правно саветодавне сврхе; услуге припреме правних докумената; лиценирање рачунарског софтвера [правне услуге]; лиценцирање интелектуалне својине; лиценцирање [правне услуге] у оквиру издавања софтвера; менаџмент ауторских права; правне услуге у области имиграције; правно управљање дозволама; ревизија правне усклађености; ревизија регулаторне усклађености; услуге правног надзора; услуге правног заступања; услуге правног саветовања у вези са мапирањем патената.

(111) **79099** (181) **14.02.2030.**
(210) Ж- 2020-219 (220) 14.02.2020.
(151) 21.10.2020.
(732) **PAYBACK GmbH**, Theresienhöhe 12, 80339 München, DE
(740) АОД МСА ИП-Милојевић Секулић Адвокати, Карађорђева 65, 11000, Београд
(540)

ПЕЈБЕК

(531) 28.05.00
(511) Кл. 9: снимљени садржаји; информациона технологија и уређаји за репродукцију звучних записа, видео записа и мултимедијалних садржаја и уређаји за фотографисање; уређаји за навигацију, вођење, праћење, циљање и израду мапа; инструменти, индикатори и контролори за мерење, детекцију и надзор; софтвер; визуелно читљиви и/или машински читљиви носачи података за резервисање додатних трансакција, укључујући носаче података са интегрисаним платним и/или телекомуникационим функцијама; делови и опрема за све претходно наведене робе које су обухваћене овом класом.
Кл. 35: рекламне, маркетиншке и промотивне услуге; промовисање продаје путем програма лојалности потрошача; управљање програмима лојалности потрошача; услуге програма лојалности, подстицаја и бонуса; промоција робе и услуга трећих лица путем програма картица за попуст; комерцијалне услуге и информисање потрошача, наиме услуге продаје путем лицитације, изнајмљивања аутоматских машина за продају, посредовања на берзи, организовања пословних контаката, колективне куповине, комерцијалне процене, припреме такмичења, агенцијског пословања, увоза и извоза, преговарања и посредовања, наручивања, поређења цена, услуге набавке за друге, услуге претплате; услуге пословне помоћи, управљања и администрације; услуге пословне анализе, истраживања и пружања пословних информација; издавање опреме (предмета) који су у вези са горенаведеним услугама које су обухваћене овом класом; услуге саветовања и пружања информација које су у вези са наведеним услугама које су обухваћене овом класом.
Кл. 36: услуге осигурања; услуге агенције за некретнине; услуге залагаоница; услуге обезбеђивања припејд картица и токена; издавање картица за електронско плаћање у вези са програмима бонуса и награда; услуге чувања у сефовима; услуге финансијске процене; издавање и изнајмљивање објеката (просторија) у вези са пружањем наведених услуга обухваћене овом класом; услуге саветовања и информисања које се односе на наведене услуге обухваћене овом класом.

Кл. 38: телекомуникационе услуге; приступ садржају, веб сајтовима и порталима.
Кл. 39: транспортне услуге; паковање и складиштење робе; организовање путовања, путничке резервације, изнајмљивање аутомобила.
Кл. 41: издаваштво и извештавање; образовне, забавне и спортске услуге.

(111) **79100** (181) **17.03.2030.**
(210) Ж- 2020-450 (220) 17.03.2020.
(151) 21.10.2020.
(732) **Shoppster d.o.o. Beograd**, Милутина Миланковића 11г, 11000, Београд, RS
(540)

(531) 24.15.11; 24.15.21; 27.05.01; 29.01.01; 29.01.08
(591) црна; Pantone 485C-црвена; Pantone 144C-наранџаста.
(511) Кл. 9: рачунарски софтвер, снимљени; оперативни рачунарски програми, снимљени; интерфејси за рачунаре; централна јединица за обраду података [процесор]; рачунарски програми, који се могу преузимати; слушалице; торбе за лаптопове; апликације за рачунарске софтвере које се могу преузимати; паметне наруквице [мерни инструменти]; паметни сатови; аудио интерфејси; рачунарске софтверске платформе, снимљене или даунлодоване.
Кл. 16: фотографије [штампа не], штампарска слова, челична слова [клишеи]; постери; огласни панои од папира или картона; слике; штампани материјал [висока штампа]; клишеи.
Кл. 38: емитовање телевизијских програма; телефонске комуникације; емитовање кабловске телевизије; комуникација преко рачунарских терминала; пренос порука и слика посредством рачунара; пружање информација у области телекомуникација.

(111) **79101** (181) **18.02.2030.**
(210) Ж- 2020-225 (220) 18.02.2020.
(151) 21.10.2020.
(732) **GPS WORLDWIDE CORP.**, AFRA Building, Samuel Lewis and 54 Street Panama City, Panama, Republic of Panama, Panama City, PA
(740) Адвокат Андреј Прекајски, Светозара Марковића 67/1, 11000, Београд
(540)

(531) 19.03.03; 26.04.03; 26.04.18; 27.05.01; 27.05.10; 27.05.21; 29.01.04; 29.01.06
(591) плава и бела.
(511) Кл. 34: цигарете.

(111) **79102** (181) **06.03.2030.**
(210) Ж- 2020-357 (220) 06.03.2020.
(151) 21.10.2020.
(732) **Farmaceutska hemijska kozmetička industrija Alkaloid AD Skoplje**, Bul. Aleksandar Makedonski 12, 1000 Skoplje, MK
(740) Живко Мијатовић & Партнерс д.о.о. Београд, Студентски трг 4, 11000, Београд
(540)

(531) 02.05.02; 02.05.04; 02.05.21; 04.03.03; 29.01.15
(591) светло плава, тамно плава, светло зелена, тамно зелена, црвена, жута, бела, црна, браон, наранџаста.
(511) Кл. 3: немедицинска козметика и тоалетни препарати; немедицинска средства за чишћење зуба; парфимерија; етарска уља; средства за бељење и друге супстанце за употребу у перионицама; препарати за чишћење, полирање, рибање и абразивни препарати; сапун; козметички препарати; лосиони за косу; марамице натопљене козметичким лосионима; препарати за чишћење зуба; шампони; парфеми; козметика за децу; течни детерџенти за веш; козметички препарати за купање; тоалетне воде; препарати за сунчање; козметичке креме; козметички препарати за негу коже; лосиони за козметичку употребу; уља за козметичку употребу; јасминово уље; уље од лаванде; лосиони за тело; креме за лице; дезодоранси за тело; талк пудер за тоалетну употребу.

Кл. 5: фармацеутски, медицински и ветеринарски препарати; санитарни препарати за употребу у медицини; дијететска храна и супстанце прилагођене за медицинску или ветеринарску употребу; храна за бебе; пелене за бебе; дијететски додаци исхрани за људе и животиње; фластери; материјали за превијање; материјали за пломбирање зуба, зубарска смола; дезинфекциона средства; препарати за уништавање штеточина; фунгициди, хербициди.
Кл. 35: оглашавање; онлајн рекламирање на рачунарској мрежи; пословно управљање; пословна администрација; канцеларијски послови; маркетинг.

(111) **79103** (181) **06.03.2030.**
(210) Ж- 2020-358 (220) 06.03.2020.
(151) 21.10.2020.
(732) **Farmaceutska hemijska kozmetička industrija Alkaloid AD Skoplje**, Bul. Aleksandar Makedonski 12, 1000 Skoplje, MK
(740) Живко Мијатовић & Партнерс д.о.о. Београд, Студентски трг 4, 11000, Београд
(540)

(531) 02.01.08; 02.01.23; 10.03.15; 21.03.11; 29.01.15
(591) светло плава, тамно плава, светло зелена, тамно зелена, љубичаста, наранџаста, бела, браон, жута, окер, светло браон, тамно браон, црвена, црна, сива
(511) Кл. 3: немедицинска козметика и тоалетни препарати; немедицинска средства за чишћење зуба; парфимерија; етарска уља; средства за бељење и друге супстанце за употребу у перионицама; препарати за чишћење, полирање, рибање и абразивни препарати; сапун; козметички препарати; лосиони за косу; марамице натопљене козметичким лосионима; препарати за чишћење зуба; шампони; парфеми; козметика за децу; течни детерџенти за веш; козметички препарати за купање; тоалетне воде; препарати за сунчање; козметичке креме; козметички препарати за негу коже; лосиони за козметичку употребу; уља за козметичку употребу; јасминово уље; уље од лаванде; лосиони за тело; креме за лице; дезодоранси за тело; талк пудер за тоалетну употребу.
Кл. 5: фармацеутски, медицински и ветеринарски препарати; санитарни препарати за употребу у медицини; дијететска храна и супстанце прилагођене за медицинску или ветеринарску употребу; храна за бебе; пелене за бебе; дијететски додаци исхрани за људе и животиње; фластери; материјали за превијање; материјали за пломбирање зуба, зубарска смола; дезинфекциона средства; препарати за уништавање штеточина; фунгициди, хербициди.
Кл. 35: оглашавање; онлајн рекламирање на рачунарској мрежи; пословно управљање; пословна администрација; канцеларијски послови; маркетинг.

(111) **79104** (181) **06.03.2030.**
(210) Ж- 2020-359 (220) 06.03.2020.
(151) 21.10.2020.
(732) **Farmaceutska hemijska kozmetička industrija Alkaloid AD Skoplje**, Bul. Aleksandar Makedonski 12, 1000 Skoplje, MK
(740) Живко Мијатовић & Партнерс д.о.о. Београд, Студентски трг 4, 11000, Београд
(540)

(531) 02.03.08; 02.03.23; 16.01.14; 24.17.03; 29.01.15
(591) бела, светло плава, светло љубичаста, тамно љубичаста, црна, жута, окер
(511) Кл. 3: немедицинска козметика и тоалетни препарати; немедицинска средства за чишћење зуба; парфимерија; етарска уља; средства за бељење и друге супстанце за употребу у перионицама; препарати за чишћење, полирање, рибање и абразивни препарати; сапун; козметички препарати; лосиони за косу; марамице натопљене козметичким лосионима; препарати за чишћење зуба; шампони; парфеми; козметика за децу; течни детерџенти за веш; козметички препарати за купање; тоалетне воде; препарати за сунчање; козметичке креме; козметички препарати за негу коже; лосиони за козметичку употребу; уља за козметичку употребу; јасминово уље; уље од лаванде; лосиони за тело; креме за лице; дезодоранси за тело; талк пудер за тоалетну употребу.
Кл. 5: фармацеутски, медицински и ветеринарски препарати; санитарни препарати за употребу у медицини; дијететска храна и супстанце прилагођене за медицинску или ветеринарску употребу; храна за бебе; пелене за бебе; дијететски додаци исхрани за људе и животиње; фластери; материјали за превијање; материјали за пломбирање зуба, зубарска

смола; дезинфекциона средства; препарати за уништавање штеточина; фунгициди, хербициди.
Кл. 35: оглашавање; онлајн рекламирање на рачунарској мрежи; пословно управљање; пословна администрација; канцеларијски послови; маркетинг.

(111) **79105** (181) **18.02.2030.**
(210) Ж- 2020-232 (220) 18.02.2020.
(151) 21.10.2020.
(732) **Доо "ОБУЋА МЕТРО"**, Лазе Костића б.б., 21460, Врбас, RS
(540)

FrancescA
VERONA

(531) 27.05.01; 27.05.10; 27.05.11
(511) Кл. 18: женске ташне; кишобрани; кожни каишеви; кофери; кофери са точкићима; мали кофери; путне торбе; ран ци; ручне торбице; торбе за плажу; џепни новчаници; школске торбе.
Кл. 25: блузе, кошуље; еспадриле; ешарпе као одећа; женске најлонске чарапе, трико; женске чарапе; јакне [одећа]; каишеви [одећа]; капути; мајице; обућа; обућа за плажу; одећа за плажу; панталоне; прслуци; сандале; улошци за ципеле; хаљине; хеланке [панталоне]; џемпери; чизме.
Кл. 26: копче за ципеле; пертле за ципеле; рајсфешлуси за торбе; шнале за ципеле.
Кл. 35: маркетинг; онлајн рекламирање на рачунарској мрежи.

(111) **79106** (181) **06.03.2030.**
(210) Ж- 2020-362 (220) 06.03.2020.
(151) 21.10.2020.
(732) **KT & G Corporation**, 71, Beotkkot-gil, Daedeok-gu, Daejeon, KR
(740) Адвокат Душко Мајкић, Студентски трг 4, 11000
(540)

ESSE BLUE

(511) Кл. 34: дуван; цигарете; цигаре; буннут; папир за цигарете; луле; филтери за цигарете; табакере, које нису направљене од племенитих метала; торбице за дуван; упаљачи за цигарете, који нису направљени од племенитих метала; шибице; чистачи за дуванске луле; пепељаре за пушаче, које нису направљене од племенитих метала; секачи за цигаре.

(111) **79107** (181) **06.03.2030.**
(210) Ж- 2020-363 (220) 06.03.2020.
(151) 21.10.2020.
(732) **IdHAIR Company A/S**, Laegaardsvej 28, 8520, Lystrup, DK
(740) Адвокат Наташа Лаловић Марић, Булевар Михајла Пупина 6/18, 11070, Нови Београд
(540)

ID HAIR

(511) Кл. 3: сапуни; парфимерија; етарска уља; козметика; лосиони за косу; средства за чишћење зуба; восак за косу; спреј за косу; боје за косу; препарати за коврџање косе; шампони; гелови; пена за косу; балзами; препарати за фризуру и негу косе у облику аеросола; лако ви за косу; препарати за фарбање косе и скидање фарбе; препарати за трајно увијање и коврџање косе; препарати за негу косе; маске за косу.

(111) **79108** (181) **06.03.2030.**
(210) Ж- 2020-360 (220) 06.03.2020.
(151) 21.10.2020.
(732) **Данило Голочевац**, Мачванска 5, Београд, RS
(740) АОД МСА ИП-Милојевић, Секулић, Адвокати, Карађорђева 65, 11000, Београд
(540)

BALTAZAR
CAFFE & GRILL

(531) 06.07.05; 24.09.09; 25.01.06; 26.01.16; 26.01.20; 26.01.24; 27.05.01; 27.05.10; 27.05.24; 29.01.02; 29.01.03; 29.01.06; 29.01.08
(591) зелена, црна, бела, златна.
(511) Кл. 29: месо, риба, живина и дивљач, нарочито пилећа крилца; месни екстракти; конзервисано, замрзнуто, сушено и кувано воће и поврће; желеи, џемови, компоти; јаја; млеко, сир, путер, јогурт и други млечни производи; уља и масти за исхрану.
Кл. 35: оглашавање; вођење послова; пословно управљање; канцеларијски послови.
Кл. 43: услуге обезбеђивања хране и пића; привремени смештај.

(111) **79109** (181) **07.02.2030.**
(210) Ж- 2020-166 (220) 07.02.2020.
(151) 21.10.2020.
(732) **MINT PHARM DOO**, Новосадски пут 15/2, 21400, Бачка Паланка, RS

(540)

MINTMEDIC

(511) Кл. 3: немедицинска козметика и тоалетни препарати; парфимеријски производи, етарска уља. Кл. 5: фармацеутски, медицински и ветеринарски препарати; дијететска храна и супстанце прилагођене за употребу у медицини или ветеринарску употребу, храна за бебе; дијететски додаци (додаци исхрани) за људе и животиње.

(111) **79110** (181) **19.03.2030.**
(210) Ж- 2020-469 (220) 19.03.2020.
(151) 21.10.2020.
(732) **Privredno društvo za proizvodnju čokolade, bombona I peciva Pionir doo Beograd**, Пожешка 65б, 11000, Београд, RS
(540)

(531) 02.09.01; 05.07.08; 05.07.09; 05.07.24; 19.03.05; 27.05.01; 27.05.04; 27.05.10; 29.01.15
(591) бела, црвена, љубичаста, зелена, беж, смеђа, магента, жута, плава, тамно плава, розе, светло плава, браон, сива.
(511) Кл. 30: смеша за припрему овсене каше.

(111) **79111** (181) **19.03.2030.**
(210) Ж- 2020-467 (220) 19.03.2020.
(151) 21.10.2020.
(732) **Privredno društvo za proizvodnju čokolade, bombona I peciva Pionir doo Beograd**, Пожешка 65б, 11000, Београд, RS
(540)

(531) 02.09.01; 08.01.09; 25.01.05; 25.07.07; 27.05.01; 27.05.10; 27.05.24; 29.01.01; 29.01.02; 29.01.06; 29.01.08
(591) црвена, бела, беж, жута, златна, црна, наранџаста.
(511) Кл. 30: кекс.

(111) **79112** (181) **28.02.2030.**
(210) Ж- 2020-316 (220) 28.02.2020.
(151) 21.10.2020.
(300) 88709261 27.11.2019. US.
(732) **Principia Biopharma Inc.**, 220 East Grand Avenue, 94080, South San Francisco, CA, US
(740) Мара В. Јанковић, Влајковићева 28, 11000, Београд
(540)

PRINCIPIA BIOPHARMA

(511) Кл. 5: фармацеутски препарати за лечење имунски-посредованих болести и поремећаја.

(111) **79113** (181) **17.10.2029.**
(210) Ж- 2019-1633 (220) 17.10.2019.
(151) 21.10.2020.
(732) **Дамир Брацић**, Николе Ђурковића 27, 11000 Београд, RS
(540)

(531) 27.05.01; 27.05.04; 27.05.11; 29.01.04; 29.01.06
(591) плава и бела
(511) Кл. 16: папир; штампане ствари; печати; штамбиљи; постери; огласни панои од папира или картона; бележнице, нотеси; штампани материјал (висока штампа); периодичне публикације; улазнице; материјал за обуку; каталози; албуми; слике; оловке; свеске; коверте; налепнице; новине; књиге; фотографије (штампане); књиговодствене књиге; табле од дрвене пулпе (канцеларијске); формулари (штампани); штампани роковници; приручници; планови, пројекти; нацрти; графичке репродукције; магазини (периодични); календари; плакати од папира или картона; проспекти; летци, флајери; ваучери; транспаренти (банери) од папира.
Кл. 35: обезбеђивање онлајн тржишта за купце и продавце роба и услуга; рекламирање преко плаката; пословно управљање и организационо саветовање; пословно управљање за спортисте; презентација робе; оглашавање; рекламирање; објављивање рекламних текстова; изнајмљивање огласног простора; промоција

продаје за друге; обрада текста; прикупљање информација у компјутерске базе података; организовање сајмова у комерцијалне и рекламне сврхе; онлајн рекламирање на рачунарској мрежи; услуге набавке за трећа лица (куповина производа и услуга за друге пословне субјекте); претраживање података у рачунарским датотекама за друге; изнајмљивање времена за рекламирање у средствима комуникације; изнајмљивање аутомата за продају; презентација производа путем средстава комуникације; пружање комерцијалних савета и информација потрошачима при избору роба и услуга; комерцијална администрација за лиценце роба и услуга трећих лица; услуге подуговарања, аутсорсинг; фактурисање; вођење књига (књиговодство); писање рекламних текстова; прикупљање статистичких података; услуге графичке обраде материјала за рекламне сврхе; тражење спонзорства; производња рекламних филмова; маркетинг; пружање комерцијалних и пословних контакт информација; оглашавање плаћањем по клику; услуге посредовања у трговини; преговарање и закључивање пословних трансакција за трећа лица; ажурирање и одржавање података у рачунарским базама података; пружање пословних информација путем Интернет страница; дизајнирање рекламног материјала; писање радних биографија за друге; индексирање интернет сајтова за комерцијалне намене или намене оглашавања; услуге заказивања састанака; преговарање о пословним уговорима за друге; промоција робе и услуга кроз спонзорисање спортских догађаја; циљни маркетинг; оглашавање на отвореном; услуге комерцијалног лобирања.

Кл. 41: услуге личног тренера (фитнес тренинг); вођење часова фитнеса; услуге филмског студија; организовање такмичења; учење на даљину; физичко васпитање; снабдевање опремом за рекреацију; услуге пружања обуке; настава, обука; изнајмљивање аудио снимака; изнајмљивање филмова; обука гимнастике; издавање књига; услуге спортских објеката; организовање и вођење конференција; услуге клубова здравља (здравствено и фитнес вежбање); организовање спортских такмичења; практична настава (обука путем демонстрације); услуга студија за снимање; информације о рекреацији; издавање спортске опреме; припрема и вођење семинара; услуге спортских кампова; организовање и вођење радионица; онлајн издавање електронских књига и часописа; електронско издаваштво; услуге омогућавања коришћења електронских публикација које се не могу преузимати; фотографисање; професионално усмеравање (саветовање у вези са образовањем или обуком); снимање видеорекордером; микрофилмовање; писање текстова; обука (тренирање); подучавање; организовање и вођење образовних форума уживо; пренос знања и искуства.

(111) **79114** (181) **16.12.2029.**
(210) Ж- 2019-1991 (220) 16.12.2019.
(151) 21.10.2020.
(732) **Apex Brands, Inc.**, 1000 Lufkin Road, 27539, Apex, North Carolina, US
(740) ПЕТОШЕВИЋ д.о.о., Булевар ослобођења 87, 11040, Београд
(540)

SATA

(511) Кл. 7: машине; машински алати; електрични алати; мотори и погонски мотори, изузев за копнена возила; опрема за механичко подизање; електричне маказасте платформе; хидрауличне двостубне дизалице; хидрауличне порталне дизалице; електричне порталне дизалице; електрични алат за демонтажу и монажу гума са покретном полугом; електрични алат за демонтажу и монтажу гума са додатном полугом; електрични алат за демонтажу и монтажу гума ниског профила са уназад померљивом руком; електрични алат за демонтажу и монтажу гума ниског профила са косом полугом; уређаји за балансирање гума; аутоматски уређаји за балансирање гума; уређаји за прецизно балансирање гума; аутоматски уређаји за демонтажу и монтажу гума; уређаји за демонтажу и монтажу гума са обртном осовином; уређаји за демонтажу и монтажу гума; уређаји за балансирање гума са аутоматском дијагностиком; уређаји за извлачење отпадног уља; електричне дизалице за кола; ударни кључеви; вибрационе шлајферице; убодне тестере; пнеуматске угаоне шлајферице; пнеуматске гедоре; пнеуматске сложене гедоре; пнеуматске брусилице; пнеуматски шрафцигери; двосмерне бушилице; пнеуматски алат за брушење гума; површинске шлајферице; пнеуматски чекићи; угаоне шлајферице; ваздушни секачи; главе сврдла; универзални (кардански) зглобови; наставци за гедоре; адаптери за електричне алате; електрични обртни кључеви; механички обртни кључеви (машине); електрични прецизни шрафцигери; електрична кљешта; електрична кљешта за варење; електрични уређаји за скидање изолације са жице; пнеуматски уређаји за полирање; пнеуматске брусилице; пнеуматски секачи; електронски секачи; пнеуматски закивачи ексера; бушилице без кабла; електричне бушилице; стезне главе (додатак за електричне алате); утичнице (додаци за електричне алате); дизалице за кола; електрични пиштољи за закивање ексера; електричне лемилице; лемилице на гас; оштрице за тестере; циркуларне оштрице за тестере; машинске тестере; оштрице (делови машина); моторне тестере; пнеуматски пламеници за сечење; електрични алати за сечење; трачне тестере; електричне маказе; машине за закивање; електрични шрафцигери;

електрични кључеви; електричне брусилице; електрични пиштољи за лепак; хидраулични кључеви; хидраулични секачи за вијкове; хидраулични алати за пресовање; пумпе за компримовани ваздух (опрема за гараже); компресори за ваздух; регулатори притиска; додаци за пнеуматски алат; апарати за лемљење, преправљање и поправку штампаних плоча врућим ваздухом; апарати за загревање за лемљење, преправљање, и поправку штампаних плоча; електричне лемилице; гасне лемилице; електрични пиштољи за лемљење; пиштољи за лемљење на гас; ручни усисници ваздуха; машине за усисавање ваздуха; пламеници; апарати за варење; пнеуматски пламеници за заваривање; пнеуматски апарати за лемљење; машине за балансирање гума; кранови; дизалице; кранови за померање терета; аутоматски апарати за надувавање гума; колутови за црево за ваздух; колутови за каблове.
Кл. 9: инструменти за мерење; опрема за личну заштиту; инструменти за реглажу трапа; аналогни пиштољи за надувавање гума; дигитални пиштољи за надувавање гума; аутоматски испитивачи аутомобилских кола; аутоматски испитивачи волтаже; мерне траке; мерни листићи; дигитални мултиметри; дигитални испитивачи електронских кола; маске за лица; подлоге са филтером за маске за лица; респиратори за филтрирање ваздуха; заштитне маске; ципеле за заштиту од незгода, зрачења и ватре; одећа за заштиту од незгода, зрачења и ватре; заштитне наочаре; чепови за уши; рукавице које су отпорне на киселину; рукавице за заштиту од незгода; рукавице за варење; заштитне кациге; кациге за заваривање; либеле; микрометри; пуњачи за електричне батерије; галванске ћелије; батерије; микроскопи; калибрациони прстенови; геодетски ланци; кључаста мерила; помична кључаста мерила; калупи; шестари; лењири; столарски лењири; кључаста мерила са мерном скалом; бројчаници; алати за мерење углова; алати за мерење зупчаника; алати за мерење ножева; каблови за висилице; троуглови за обавештавање о квару аутомобила; шрафцигери са мерачима волтаже; телеметри; аутоматски индикатори ниског притиска у гумама за возила; геодетски апарати; клинометри; вискови; ужад за вискове; анемометри; апарати за балансирање; апарати за мерење притиска; индикатори притиска; ергометри; инструменти за испитивање гаса; бројачи обртаја; манометри; индикатори количине; амперметри; галванометри; динамометри; омметри; регулатори константне волтаже за електрична мерења; волтметри; осцилографи; лупе (оптика); заштитни појасеви (изузев за седишта за доставна возила и спортске опреме); апарати за дисање, изузев за вештачко дисање; сигурносне мреже; мреже које штите од незгода; испитивачи баланса гума; апарати за дијагностику, који нису за медицинске потребе; мерачи бензина; испитивачи ауто рачунара; анализатори мотора; анализатори издувних гасова.

(111) **79115** (181) **24.09.2029.**
(210) Ж- 2019-1488 (220) 24.09.2019.
(151) 21.10.2020.
(732) **Bistro du Vin d.o.o. Beograd**, Његошева 52, 11000 Београд, RS
(740) Вања Д. Ћосовић, адвокат, Андре Николића 3, 11040 Београд
(540)

(531) 27.05.02; 27.05.10; 27.05.11
(511) Кл. 41: услуге дискотека, услуге ноћних клубова (забава).
Кл. 43: кетеринг хране и пића, услуге кафеа, услуге кафетерија, услуге ресторана, услуге барова, услуге снек барова, услуге агенција за смештај (хотелски, пансионски), изнајмљивање привременог смештаја, пансионске услуге, услуге хотела, изнајмљивање просторија за састанке.
Кл. 45: услуге које се пружају појединцима, групама, организацијама и предузећима у вези друштвених дешавања, организовање пријема или састанака за групе или привредна друштва ради остваривања контаката за потребе појединаца.

(111) **79116** (181) **14.09.2028.**
(210) Ж- 2018-1485 (220) 14.09.2018.
(151) 21.10.2020.
(732) **ZOI COMPANY d.o.o. Beograd**, Кларе Цеткин 7, Београд-Земун, RS
(740) Адвокат Весна Гаковић Анђелић, Др. Агостина Нета 22/62, Нови Београд
(540)

(531) 25.07.07; 26.01.18; 27.05.13; 29.01.05; 29.01.06
(591) светло љубичаста, љубичаста, тамно љубичаста, магента, сива, сребрна, розе
(511) Кл. 3: антиејџинг липозомски интимни гел за личну интимну употребу за хидра та цију и еластичност коже и слузокоже интимне регије код жена, против старења коже и слузокоже интимне регије код жена, за депигментацију и обнављање коже и слузокоже интимне регије код жена и за постизање оптималне pH вредности коже и слузокоже интимне регије код жена, као и за олакшавање интимних односа и смањење могућности инфекције интимне регије код жена; немедицински липозомски гелови за масажу за интимну употребу, за хидратацију и еластичност коже и слузокоже интимне регије код жена; липозомски гелови за успоравање старења коже и слузокоже интимне регије; средстава за вагинално испирање за личну интимну хигијену или лично интимно дезодорисање; липозомски гелови за чишћење за интимну личну хигијену код жена, немедицински; средстава за интимну личну хигијену, у облику липозомског гела, немедицинска; липозомски гелови за купање и туширање за личну интимну употребу на интимној регији код жена; биљни екстракти за козметичке намене.
Кл. 5: средства за вагиналну хидратацију; вагинални лубриканти; хигијенски лубриканти, лубриканти за медицинску употребу и лубриканти за личну сексуалну потребу; лубрикант гелови за личну употребу; антибактеријски гелови за дерматолошку употребу на подручју интимне регије; гелови и раствори за дерматолошку употребу на подручју интимне регије; медицинска средства за интимну хигијену; медицинска средства за испирање за интимну хигијену; средства за вагинално испирање за медицинске сврхе; бактериолошки препарати за медицинску употребу; биолошки препарати за употребу у медицини; биохемијски препарати за медицинску употребу; дијететске супстанце које садрже витамине, минерале и елементе у траговима, појединачно или у комбинацији; дијететске супстанце прилагођене за медицинску употребу; лекови за људску употребу; медицински препарати за здравствену негу; фармацеутски лекови, фармацеутски препарати за људску употребу; гелови за тело за фармацеутску употребу; липозомски гелови за дерматолошку употребу на интимној регији; гелови за сексуалну стимулацију; лековити гелови за тело; топикални гелови за медицинске и терапијске потребе.
Кл. 35: услуге оглашавања; истраживање тржишта; пружање комерцијалних информација купцима; административне услуге; све врсте оглашавања и рекла мира ња роба и услуга у вези са прометом робе, нарочито оглашавање роба и услуга путем интернета, web-сајта, плаката, лифлета, постера, би/борда, новинско, радио и телевизијско оглашавање и рекламирање роба и услуга, каталошко оглашавање и рекламирање, непосредно оглашавање путем поште; услуге промоције и презентације производа и услуга путем свих врста медија, за сврхе продаје; промоција продаје за друге; организација и реализација промотивних манифестација и програма за купце; организовање сајмова у комерцијалне или рекламне сврхе; маркетинг; вођење послова; пословно управљање; канцеларијски послови; сортирање разних производа, за рачун трећих лица, ради омогућавања потрошачима да их лакше разгледају и купују; услуге малопродаје, велепродаје, препродаје и распродаје робе на домаћем и страном тржишту, укључујући и продају путем интернета, у вези са следећом робом: антиејџинг липозомски интимни гел за личну интимну употребу за хидратацију и еластичност коже и слузокоже интимне регије код жена, против старења коже и слузокоже интимне регије код жена, за депигментацију и обнављање коже и слузокоже интимне регије код жена и за постизање оптималне pH вредности коже и слузокоже интимне регије код жена, као и за лакшавање интимних односа и смањења могућности инфекције интимне регије код жена; немедицински липозомски гелови за масажу за интимну употребу, за хидратацију и еластичност коже и слузокоже интимне регије код жена; липозомски гелови за успоравање старења коже и слузокоже интимне регије; средстава за вагинално испирање за личну интимну хигијену или лично интимно дезодорисање; липозомски гелови за чишћење за интимну личну хигијену код жена, немедицински; средстава за интимну личну хигијену, у облику липозомског гела, немедицинска; липозомски гелови за купање и туширање за личну интимну употребу на интимној регији код жена; биљни екстракти за козметичке намене; средства за вагиналну хидратацију; вагинални лубриканти; хигијенски лубриканти, лубриканти за медицинску употребу и лубриканти за личну сексуалну потребу; лубрикант гелови за личну употребу; нтибактеријски гелови за дерматолошку употребу на подручју интимне регије; гелови и раствори за дерматолошку употребу на подручју интимне регије; медицинска средства за интимну хигијену; медицинска средства за испирање за интимну хигијену; средства за вагинално испирање за медицинске сврхе; бактериолошки препарати за медицинску употребу; биолошки препарати за употребу у медицини; биохемијски препарати за медицинску употребу; дијететске супстанце које садрже витамине, минерале и елементе у траговима, појединачно или у комбинацији; дијететске супстанце прилагођене за медицинску употребу; лекови за људску употребу;

медицински препарати за здравствену негу; фармацеутски лекови, фармацеутски препарати за људску употребу; гелови за тело за фармацеутску употребу; липозомски гелови за дерматолошку употребу на интимној регији; гелови за сексуалну стимулацију; лековити гелови за тело; топикални гелови за медицинске и терапијске потребе.
Кл. 42: истраживања из области козметике; лабораторијско истраживање у области козметике; истраживање и развој нових производа за друге; биолошка и хемијска истраживања.
Кл. 44: консултантске услуге у подручју козметике за интимну регију код жена; консултантске услуге у подручју неге интимне регије код жена; хигијенска заштита и нега интимне регије; савети за лепоту; пружање информација у вези са лепотом.

(111) **79117** (181) **04.10.2028.**
(210) Ж- 2018-1590 (220) 04.10.2018.
(151) 21.10.2020.
(732) **MEGA KONCEPT DOO BEOGRAD-NOVI BEOGRAD**, Омладинских бригада 18/14, Београд, RS
(740) Живко Мијатовић & Партнерс доо Београд, Студентски трг 4, 11000, Београд
(540)

(531) 27.05.01; 27.05.04; 27.05.21; 29.01.02; 29.01.08
(591) златна, црна.
(511) Кл. 20: канцеларијски столови; канцеларијски намештај; намештај; плочасте унутрашње ролетне; шине за завесе (гарнишне); шипке за завесе (гарнишне); кукице за завесе; алке за завесе; шнале и траке за држање завеса; унутрашње прозорске ролетне (намештај); унутрашњи прозорски застори (намештај); текстилне ролетне за прозоре (унутрашње); држачи завеса који нису од текстил а; прекривачи, јоргани, јастуци за кревете, осим постељине; декоративни јастучићи; клизачи за гарнишне; декоративне завесе од педи; завесе од бамбуса; плетене ролетне од дрва (покућство); папирне ролетне, застори.
Кл. 22: спољне ролетне од текстила; надстрешнице; траке за везивање и увијање које нису од метала; цираде.
Кл. 24: текстилни материјали; платно, штоф; тканине; надстољаци који нису од папира; памучне тканине; јака памучна тканина за завесе; прекривачи за кревете; простирке за кревете; застирачи (за кревете); прекривачи за столове који нису од папира; чаршави (текстилни); штампане памучне тканине; постељине; пешкири; јастучнице; завесе од текстил а или пластике; драперије; мрежасте завесе; тканине за текстилну употребу; плетене тканине; свилене тканине; подметачи од текстила; салвете од текстила; декоративна платна за постељину; тканине од вештачке свиле; текстилни прекривачи за намештај (непричвршћени); држачи завеса од текстилних материјала; тканине које се лепе топлотом; платна, рубље за купатило, изузев одеће; сомот, плиш; застори; завесе за врата; зидна таписерија од текстил а; материјал за баршунасте ресе.
Кл. 26: чипка и вез; траке (пантљике) и гајтани; ресе; баршунасте ресе; кукице; копче; кићанке (галантерија); украсне кићанке (помпони); набори, украси (чипкани); розете (галантерија); еластичне траке ластиши узице и гајтани за обрубљивање; траке за причвршћивање; траке за завесе; апликације; апликације за украшавање текстилних производа које се лепе топлотом; декоративни привесци (осим за накит, прстенове за кључеве или привеске за кључеве).
Кл. 27: тапете; текстилне тапете; теписи, ћилими; прекривачи за подове; неклизајуће простирке; подметачи за тепихе; украсне зидне декорације, нетекстилне; подне простирке; отирачи.
Кл. 35: услуге велепродаје и малопродаје браварских производа, малих металних грађевинских производа, цевчица и цеви од метала, металних цеви за завесе, металних гарнишни, алуминијумских профила, алуминијумских ланчића, ситних делова од алуминијум а и других метала, алуминијумских поклопаца, прозорских ролетни од метала, гарнишни од ПВЦ-а, пластичних ситних делова, пластичних ланчића, пластичних поклопаца, текстилних ролетни за прозоре, држача за завесе од текстила, мебл штофова, прекривача за кревете, столњака, постељина, јастука, завеса, тапета, тепиха, канцеларијских столова, канцеларијског намештаја, намештаја, плочастих унутрашњих ролетни, шина за завесе (гарнишни), шипки за завесе, кукица за завесе, алки за завесе, шнала и трака за држање завеса, унутрашњих прозорских ролетни (намештај), унутрашњих прозорских застора (намештај), држача завеса који нису од текстила, јоргана, декоративних јастучића, клизача за гарнишне, декоративних завеса од педи, завеса од бамбуса, плетених ролетни од дрва (покућство), папирних ролетни, застора, спољних ролетни од текстила, надстрешница, трака за везивање и увијање које нису од метала, цирада, текстилних материјала, платна, штофова, тканина, надстољака који нису од папира, памучних тканина, јаких памучних тканина за завесе, прекривача за кревете, простирки за кревете, застирача (за кревете), прекривача за столове који нису од папира, чаршава (текстилних), штампаних памучних тканина, постељина, пешкира, јастучница, завеса од текстила

или пластике, драперија, мрежастих завеса, тканина за текстилну употребу, плетених тканина, свилених тканина, подметача од текстил а, салвета од текстил а, декоративних платна за постељину, тканина од вештачке свиле, текстилних прекривача за намештај (непричвршћених), тканина које се лепе топлотом, платна, рубља за купатило, изузев одеће, сомота, плиша, застора, завеса за врата, зидних таписерија од текстил а, материјала за баршунасте ресе, чипке и веза, трака (пантљика) и гајтана, реса, баршунастих реса, кукица, копчи, кићанки (галантерија), украсних кићанки (помпони), набора, украса (чипканих), розета (галантерија), еластичних трака, ластиша, узица и гајтана за обрубљивање, трака за причвршћивање, трака за завесе, апликација, апликација за украшавање текстилних производа које се лепе топлотом, декоративних привезака (осим за накит, прстенове за кључеве или привеске за кључеве), текстилних тапета, ћилима, прекривача за подове, неклизајућих простирки, подметача за тепихе, украсних зидних декорација, нетекстилних, подних простирки, отирача.
Кл. 42: услуге опремања и дизајна ентеријера, наиме услуге опремања и уређења станова, кућа, ресторана, кафића, хотела и других објеката.

(111) **79118** (181) **28.01.2030.**
(210) Ж- 2020-92 (220) 28.01.2020.
(151) 22.10.2020.
(732) **IP Holdings UNLTD LLC**, 103 Foulk Road, Wilmington, Delaware 19803, US
(740) ПЕТОШЕВИЋ д.о.о., Булевар ослобођења 87, 11040, Београд
(540)

ECKO UNLTD.

(511) Кл. 25: одећа и покривала за главу.

(111) **79119** (181) **12.03.2030.**
(210) Ж- 2020-437 (220) 12.03.2020.
(151) 22.10.2020.
(732) **Центар за културу "Вељко Дугошевић" Кучево**, Трг Вељка Дугошевића 30, 12240, Кучево, RS
(540)

HOMOLJSKI MOTIVI

(511) Кл. 6: декоративне кутије од метала; привесци за кључеве од неплеменитих метала; подметачи; фигурине од обичних метала; статуете од обичних метала; статуе од обичних метала; уметничка дела од бронзе; уметничка дела од метала; уметничка дела од неплеменитих метала; уметничка дела од обичних метала; декоративна уметничка дела од кованог гвожђа.
Кл. 8: кашике као сувенири; аван и тучак за уситњавање [ручни алат].
Кл. 9: компакт дискови, ДВД и други дигитални носачи података; тонски носачи звука; цртани филмови; холограми; кутије за наочаре; украсни магнети; подлоге за "мишеве"; рачунарски софтвер; апликацијски софтвер и за паметне телефоне; слушалице; мелодије за мобилне телефоне које се могу преузимати; УСБ прикључци; траке за мобилне телефоне; траке за наочаре за вид и наочаре за сунце; оловке за уређаје са екранима на додир; електронске новине које се могу преузети; аудио књиге; књиге снимљене на диску; дигиталне књиге које се могу преузети; дигитални стони календари; натписи са светлећом позадином; стрипови који се могу преузети; сигурносни рефлектујући прслуци; кожне футроле за мобилне телефоне; футроле за сунчане наочаре и за заштитне наочаре; бар-код етикете, енкодиране; електронске етикете за производе; електронске партитуре које се могу преузети он-лајн.
Кл. 11: упаљачи; поклопци за рингле; грејачи шоље са USB напајањем.
Кл. 14: наруквице [накит]; ручни часовници; каишеви за ручне сатове; привесци [накит]; неметални привесци за кључеве; привесци за кључеве од метала; бижутерија; беџеви од племенитих метала; футроле за одлагање накита; фигурине од драгоцених метала; статуете од племенитих метала; статуе од племенитих метала; уметничка дела од племенитих метала; кутије за накит.
Кл. 16: цртане приче у новинама [штампани материјал]; папирне или картонске кутије; држачи за лепљиве траке; торбе [омоти, врећице] од папира или пластике, за паковање робе; беџеви од картона; беџеви од папира; беџеви са именом [канцеларијски прибор]; постери; плакати од папира или картона; огласни панои од папира или картона; албуми; бележнице, нотеси; роковници; репродукције слика; уметничке слике; слике, урамљене или неурамљене; штампа у виду слика; билтени [штампани материјал]; штампани материјал [висока штампа]; штампани материјали за подучавање; штампани промотивни материјали; поједностављени џепни водичи [штампани материјал]; штампане информативне фасцикле; фасцикле са преградама [папирни канцеларијски материјал]; оловке; држачи за оловке; кутије за оловке; зарезачи за оловке, електронски и не електронски; пернице за обичне и хемијске оловке; стони сетови за оловке и ситнице; налив пера и хемијске оловке [канцеларијски прибор]; новине; периодичне публикације; подметачи за чаше од папира; улазнице; лепљиви блокови за белешке; памфлети; штамбиљи; карте; визит карте; едукативне карте [материјал за учење]; тубе од картона; каталози; књиге; обележивачи за књиге; подупирачи за књиге; држачи спајалица; коверте; кесе од папира за паковање; папир за умотавање и паковање;

материјали за паковање од рециклираног папира; врећице [коверте, кесе] од папира или пластике, за паковање; грбови [папирни печати]; фотографије; формулари [штампани]; канцеларијски материјал и канцеларијски прибор, осим намештаја; географске мапе; мапе за документе; путне мапе; илустроване зидне мапе; графичке уметничке репродукције; штампане уметничке репродукције; честитке, разгледнице; фотографије штампане; штампане брошуре; штампане картице; штампане књижице; штампане лекције; штампане награде; штампане позивнице; штампане публикације; штампане ствари; приручници; папир за писање и коверте [папирна галантерија]; притискачи за папир; столњаци од папира; књижице; проспекти; магазини [периодични]; подметачи од папира или картона; подлоге за писање; поштанске марке; алманаси; календари; картонска амбалажа; амбалажа за флаше од папира или картона; папирна амбалажа и посуде за храну и пиће од материјала који су креирани тако да имају штетан утицај по околину; заставе и троугласте заставице од папира; ножеви за папир [за отварање писама]; аташе мапе; пластични омотачи, фолије и кесе за умотавање и паковање; вискозни папир за умотавање, украсни папир; натписи од папира или картона; рекламни натписи од папира или картона; налепнице; стрипови; материјал за паковање направљен од скроба; корице за пасоше; корице [канцеларијски материјал]; папирне посуде; биоразградиве посуде од папирне пулпе за храну за понети; новчанице; штипаљке за новчанице; колекционарске сличице; албуми за самолепљиве сличице; леци, флајери; фигурине направљене од кашираног папира; литографска уметничка дела; уметничка дела од папира или картона; етикете од папира или картона; стони држачи визит картица; стони сетови; сетови хемијских оловака у боји; картонске носиљке за храну и пиће.

Кл. 18: кутије за визит карте; вишенаменске торбе [ручне торбе]; торбе за куповину; торбе за плажу; торбе на раме; платне не торбе за ношење дрва; преносне чврсте торбе; торбе за ношење докумената; торбе као сувенири; торбе које се носе укосо преко рамена; торбе за књиге; конференцијске мапе; корице за ознаке на пртљагу; новчаници који садрже и корице за картице; кожни новчаници; новчаници за картице; држачи за новчанице у виду новчаника; кожне торбе, кофери и новчаници; мали новчаници за метални новац; новчаници од племенитих метала; футроле [етуи] за визиткарте; кишобрани и сунцобрани; ранчеви; кожне футроле; футроле за кључеве; ознаке за пртљаг; етикете од коже; кутије од коже.

Кл. 19: сајамске кућице; фигурине од камена, бетона или мермера; статуете од камена, бетона или мермера; статуе од камена, бетона или мермера; уметничка дела од камена, бетона или мермера.

Кл. 20: идентификационе наруквице, неметалне; панои за презентацију; подметачи за столице; амбалажа од дрвета за флаше; посуде, пластичне за амбалажу; натписи од дрвета или пластике; сајамски штандови [штандови за излагање]; фигурине од дрвета, воска, ги пса или пластике; статуете од смоле; фигурице [статуете] од кости или слоноваче; статуете од дрвета, воска, гипса или пластике; декоративни јастучићи; статуе од кости, слоноваче, гипса, пластике, воска или дрвета; статуе религијских икона од дрвета, воска, гипса или пластике; уметничка дела од дрвета, воска, гипса или пластике; уметничка дела од љуске орашастих плодова; рекламни предмети на надувавање; сталак за убрусе (намештај); кутије од дрвета или пластике.

Кл. 21: термоизоловане торбе за храну или пиће, за употребу у домаћинству; подметачи [стони прибор]; фигурине од порцелана, керамике, печене глине, теракоте или стакла; статуете од порцелана, керамике, печене глине, теракоте или стакла; послужавници; статуе од порцелана, керамике, печене глине, теракоте или стакла; уметничка дела од порцелана, керамике, печене глине, теракоте или стакла; даске за сир са куполастим поклопцем; кутије за држање папирних убруса; посуде [чиније]; вадичепи, електрични и неелектрични; флаше [боце]; термоси; отварачи за флаше, електрични и неелектрични; кухињске крпе; порцелански украси; стоне украсне вазне; стони држачи ножева; стони држачи салвета; сетови за зачине; кухињске даске за сецкање; оклагије [кућне]; кашике за обување ципела; кашике за сервирање; тацне; украсни тањири; прстенови за салвете; вазе; шоље; шољице; штедне касице; свећњаци; јеленска кожа за чишћење; посуде за кување кафе [џезве], не-електричне; боце и чутуре; рукавице за рерну; врчеви и кригле; ротирајућа тацна послужавник; варјаче [кухињски прибор]; тучак за кухињску употребу; крцкалице за орахе; кашике за мед; бокали; бојена стакларија; бисте од порцелана, керамике, печене глине, теракоте, или стакла; грнчарија; декоративни бокали; кутије за хлеб; кухињске посуде; кухињски прибори; омоти, навлаке за саксије, који нису од папира; пљоске; посуде за бомбоне; посуде за колаче; саксије; стаклене посуде; украси од порцелана; украсне стаклене кугле; чајници; чаше за пиће; чаше, папирне или пластичне; четке; чешљеви; чиније за шећер; шерпе.

Кл. 22: вишенаменске платнене торбе; цираде; торбе [вреће, кесе] од текстила, за паковање.

Кл. 24: штампани текстилни материјали; штампане памучне тканине; штампане текстилне етикете; столњаци од текстила; стони подметачи од текстила; стони подметачи за сервирање од пластике као замене за текстил; заставе од текстила или пластике; надстолњаци, који нису од папира; транспаренти

[банери] од текстила или пластике; украсне заставице од текстила или пластике; етикете од текстила; кухињске крпе; плетена или неплетена тканина од текстила; салвете од текстила.

Кл. 25: рукавице [одећа]; шалови, мараме; ешарпе као одећа; одећа; шешири; визир качкети; капе; штитници за уши [одећа]; кравате; панталоне; кратке панталоне; мајице; мајице са штампом; спољна одећа; плетена одећа [одећа]; кецеље[одећа]; униформе; аскот кравате; беретке; блузе, кошуље; визири, штитници од сунца као покривала за главу; јакне [одећа]; кабанице [одећа]; каишеви [одећа]; костими за маскембале; кошуље кратких рукава; маске за спавање; обућа; одела; папирни шешири [одећа]; пончо, одећа; прслуци; радни комбинезон, одело; сукње; сукње-панталоне; хаљине; хеланке [панталоне]; џемпери; џепне марамице.

Кл. 26: траке за медаље; траке за шешире; траке за које се закаче идентификационе картице; привесци за мобилне телефоне; привесци, осим за накит, прстенове за кључеве или привеске за кључеве; машне, не од папира, за паковање поклона; траке, не од папира, за паковање поклона; апликације за украшавање текстилних производа које се лепе топлотом [галантерија]; вез; значке за одећу, које нису од племенитих метала; такмичарски бројеви; шнале.

Кл. 27: неклизајуће простирке; отирачи; прекривачи за подове; сламне простирке.

Кл. 28: балони [за журке]; карте за игру; карте за квиз игре; кутије за карте за игру; карте-сличице које се размењују, за игру; штампани листићи за лутрију; игре и играчке; стаклене кугле са снегом; шах; шаховске табле.

Кл. 29: воће, конзервисано; смрзнуто воће; сушено воће; укисељено воће; дехидрисано поврће; исецкано поврће; конзервисано поврће; поврће, прерађено; смрзнуто поврће; сушено поврће; укисељено поврће; усољено поврће; месо, риба, живина и дивљач; компоти; џемови; грицкалице на бази воћа; зачињено коштуњаво воће; јаја, млеко и млечни производи; мармелада.

Кл. 30: коштуњаво воће у праху; колачи; пите; торте на парче [пецива]; слаткиши; чај; брашно; кукурузно брашно; ситни колачи; пића на бази какаоа; пића на бази кафе; мед; вафел производи; воћне посластице; воћни желе [слаткиши]; воћни преливи [сосови]; грицкалице на бази житарица; зачини; зачински додаци; кафа; кекс; кукурузни гриз; матични млеч; намази на бази чоколаде; напици од чаја; палачинке; пецива; плочице од житарица; пралине; прополис [пчелињи производ]; пшеничне клице за људску исхрану; сендвичи; сладолед; тестенина; хлеб; хлебне мрвице; чоколада; чоколадни намази који садрже орашасте плодове.

Кл. 31: свеже поврће; бадем [воће]; биљке; бобичасто воће, свеже; винова лоза; воће, свеже; дрвеће; жбунови ружа; жбуње; живе животиње; зрневље [житарице]; луковице; мекиње; орашасто воће, непрерађено; саднице; семе за садњу; цвеће, природно.

Кл. 32: безалкохолна пића; вода за пиће; воде [пића]; енергетска пића; сирупи за пића; газирана безалкохолна пића; минерална вода [пиће]; негазирана без алкохолна пића; пића на бази пива; сокови од поврћа [пића]; флаширана вода за пиће; воћни сокови; гази рана вода; пиво; стоне воде.

Кл. 33: алкохолна пића; дестилована пића; жестока пића; аперитиви; вино.

Кл. 35: рекламирање; изнајмљивање билборда [паноа за рекламирање]; манекенске услуге у циљу рекламирања или продајних промоција; рекламирање преко свих јавних средстава комуникације; оглашавање; организовање модних приредби у комерцијалне сврхе; организовање модних ревија у промотивне сврхе; организовање и вођење сајмова и изложби за пословне и рекламне потребе; организовање изложби и догађаја за комерцијалне или рекламне потребе; организовање и спровођење уметничких изложби у комерцијалне и рекламне сврхе; припремање аудио-визуелних презентација за рекламне потребе; вођење, уређивање и организовање трговачких приредби и сајмова у комерцијалне и рекламне сврхе; дељење рекламних материјала и материјала за оглашавање [флајера, брошура, летака и узорака планирање и спровођење трговачких сајмова, изложби и презентација у економске и рекламне сврхе; организовање аукција; организовање и вођење бувљака; организовање и вођење презентације производа; организовање и вођење рекламних догађаја; организовање и одржавање комерцијалних изложби; организовање и спровођење промотивних догађаја; организовање и вођење пословних изложби и сајмова; организовање и вођење промотивних и маркетиншких догађаја; организовање изложби за привредне или рекламне потребе; организовање и одржавање сајмова и манифестација за пословне и маркетиншке потребе; организовање изложби цвећа и биљака за пословне потребе или потребе оглашивања; ажурирање огласних материјала; дистрибуција рекламног материјала; изнајмљивање времена за рекламирање у средствима комуникације; изнајмљивање огласних материјала; изнајмљивање огласног простора; изнајмљивање продајних штандова; маркетинг; непосредно оглашавање путем поште; објављивање рекламних текстова; оглашавање на отвореном; писање текстова за рекламне намене; презентација робе; производња рекламних филмова; тражење спонзорства; услуге односа са медијима; услуге односа са јавношћу.

Кл. 36: давање попуста трећим лицима у објектима кроз употребу чланских карти; организовање новчаних прикупљања; организовање финансирања филмова; организовање финансирања спортских, културних и забавних пројеката; најам апартмана.
Кл. 38: емитовање радио програма [радиодифузија]; емитовање телевизијских програма; пружање услуга онлајн форума.
Кл. 39: организација услуга превоза; организовање и резервисање екскурзија и туристичких разгледања; организовање разгледања града и осталих туристичких екскурзија користећи превозна средства; паковање поклона.
Кл. 40: штампање слика на предметима; урамљивање слика; штампање књига; репродукција фотографија; репродукција музејских уметничких дела; штампање имена и логотипа компаније по наруџби за промотивне и рекламне потребе на производима других; офсет штампање.
Кл. 41: услуге тонске технике за манифестације; изнајмљивање уметничких слика и калиграфских радова; приказивање и изнајмљивање снимака звука и слике; изнајмљивање новина и часописа; онлајн издавање електронских новина; издавање и уређивање штампаног материјала, књига, новина и периодичних часописа, осим за рекламне потребе; објављивање памфлета; издавање аудио књига; уређивање књига и електронских публикација; издавање књига, часописа и других текстова, осим рекламних текстова; уређивање штампаних материјала и текстова; издавање календара; забава у виду модних приредби; организација и вођење културних и рекреативних активности; припрема, реализација и организација радионица за обуку; организација и пружање услуга игара и такмичења путем интернета; организација и представљање приредби, такмичења, игара, концерата и забавних догађаја; писање сценарија, изузев за рекламне сврхе; режирање филмова, осим рекламних филмова; писање и објављивање текстова, осим у рекламне сврхе; производња филмова, који нису рекламни филмови; услуге графичке обраде, осим у рекламне сврхе; електронске публикације текстова и штампаног материјала, осим рекламних текстова, на интернету; издавање текстова и слика, и у електронском формату, осим за рекламне потребе; издавање штампаног материјала, и у електронском формату, осим у рекламне сврхе; уређивање штампаног материјала који садржи слике, осим за рекламне потребе; изнајмљивање образовних и материјала за обуку; образовање, подучавање и обука; омогућавање онлајн семинара обуке; практична настава [обука путем демонстрације]; изнајмљивање филмова; изнајмљивање часописа; организовање балова; организовање игара; организовање концерата; организовање лутрије; организовање наступа; организовање такмичења; организовање атлетских такмичења; организовање догађаја из области културе; организовање и вођење конференција; организовање и вођење конгреса; организовање и вођење образовних догађаја; организовање и вођење радионица и семинара; организовање изложби, семинара и конференција; организовање и реализација спортских такмичења; организовање наступа из области културе; организовање наступа уживо; организовање разгледања у пратњи водича; организовање сценских наступа; организовање такмичења путем интернета; организовање филмских пројекција; организовање филмских фестивала; организовање форума уживо; организовање гала вечери у забавне сврхе; организовање забава за потребе прославе годишњица; организовање представа, свечаности [услуге импресарија]; организовање такмичења и свечаности доделе награда; организовање догађаја из области културе у добротворне сврхе; организовање етно фестивала у забавне или културне сврхе; организовање изложби биљака у културне или образовне сврхе; организовање изложби животиња за културне или образовне намене; организовање изложби из области филма у образовне или културне сврхе; организовање изложби, конвенција и конференција за културне или образовне потребе; организовање и реализација забавних, спортских и културних активности; организовање и реализација конференција и изложби за културне и образовне потребе; организовање и реализација конференција, конгреса, семинара и радионица за обуку; организовање и реализација радионица, туторијала, семинара и конференција; организовање конгреса и конференција за културне и образовне потребе; организовање лутрије и других активности игара на срећу; организовање образовних, забавних, спортских и културних догађаја; организовање, представљање и продукција емисија и наступа уживо; организовање резервације карата за приредбе и друге забавне догађаје; организовање спортова и културних догађаја у оквиру заједнице; организовање уметничких изложби у културне или образовне сврхе; организовање филмских фестивала у забавне или културне сврхе; организовање церемоније доделе награда у забавне сврхе; консултовање које се односи на организовање и вођење радионица за обуку; организовање изложби, конгреса, семинара и конференција за културне и забавне потребе; организовање и реализација конференција, конвенција и изложби за културне или образовне потребе; организовање музичких догађаја који се изводе уживо у забавне сврхе; организовање, продукција и представљање догађаја за образовне, културне или забавне потребе; организовање такмичења или других спортских и културних

догађаја у добротворне сврхе; организовање филмских догађаја, музичких догађаја уживо и културних И спортских догађаја; организовање церемонија доделе награда и гала вечери у забавне сврхе; уређивање, вођење и организовање конференција, конгреса, колоквијума, радионица [обука], семинара и симпозијума; организовање и реализација конференција, конвенција, образовних изложби, час ова, предавања, семинара и радионица за обуку; организовање и реализација конференција, конгреса, концерата, симпозијума, семинара, курсева обуке, часова и предавања; организовање, продукција, представљање и вођење музичких концерата, фестивала, турнеја и других музичких и културних наступа, догађаја и активности; организовање филмских догађаја, музичких догађаја, културних и спортских догађаја и забавних догађаја уживо; позоришна продукција; продукција музике; продукција аудио мастер снимака; продукција емисија и филмова; продукција звучних и видео снимака; продукција звучних снимака; продукција и дистрибуција кинематографских филмова; продукција и дистрибуција радијских програма; продукција и дистрибуција телевизијских програма; продукција и објављивање музике; продукција мастер снимака; продукција музичких концерата; продукција позоришних наступа; продукција радио и телевизијских програма; продукција снимљених истраживања; продукција сценских представа; продукција телевизијских програма; продукција телевизијских садржаја; продукција телевизијских филмова; продукција филмова у студију; снимање и продукција аудио садржаја; услуге позоришне продукције; услуге продукције анимација; услуге продукције забаве уживо; услуге продукције кинематографских филмова; услуге продукције радијских програм; продукција звучних, музичких и видео снимака; продукција и дистрибуција радијских и телевизијских програма; продукција, приказивање и изнајмљивање кинематографских филмова; услуге продукције забавних садржаја уживо; услуге продукције музичких видео спотова; продукција и дистрибуција музичких, филмских и видео снимака; продукција телевизијских програма за емитовање на мобилним телефонима; продукција телевизијских програма за емитовање на мобилним уређајима; услуге продукције забавних и телевизијских садржаја уживо; продукција и презентација аудио и видео снимака, и покретних и непокретних слика; продукција и режија радијских и музичких догађаја у виду радијских и телевизијских програма уживо; продукција телевизијских програма, телевизијских програма за мобилне телефоне и радијских програма; снимање, продукција и дистрибуција кинематографских, видео и аудио снимака, радио и телевизијских програма; изнајмљивање аудио и видео опреме; писање текстова; писање сценарија; фотографске репортаже; фотографисање; подучавање фотографисања; фотографисање из ваздуха; превођење; издавање мултимедијалног материјала он-лајн; пружање он-лајн туторијала; услуге он-лајн дигиталног издаваштва; услуге он-лајн игара; пружање он-лајн информација у вези са забавом или образовањем; пружање услуга он-лајн забаве у виду забавних игара; пружање услуга он-лајн забаве у виду турнира игара; пружање информација он-лајн у вези са рачунарским играма и рачунарским додацима за игре; пружање мултимедијских забавних програма путем телевизије, широкопојасних, бежичних и он-лајн услуга; пружање он-лајн стрипова и романа у сликама који се не могу преузети; пружање он-лајн часописа са општом тематиком, који нису за преузимање; омогућавање приступа он-лајн видео садржајима за подучавање музике, који се не могу преузети; пружање информација у вези са забавом и забавним догађајима путем он-лајн мрежа и интернета; пружање услуга он-лајн електронских публикација, које се не могу преузети, у области музике; изнајмљивање видео игара; изнајмљивање аудио и видео записа; изнајмљивање књига и других публикација; изнајмљивање компјутерских игара; изнајмљивање телевизијских програма; изнајмљивање уметничких дела; изнајмљивање филмова и видео записа; изнајмљивање фонографских и музичких снимака; изнајмљивање фонографских снимака; пројектовање и изнајмљивање кинематографских филмова; дистрибуција филмова; електронско издаваштво; забава посредством радија; изнајмљивање аудио снимака; клупске услуге [забавне или образовне]; компоновање музике; културне, образовне или забавне услуге које пружају уметничке галерије; мерење времена на спортским догађајима; омогућавање коришћења онлајн видео записа, који се не могу преузимати; омогућавање коришћења онлајн музике, која се не може преузимати; оркестарске услуге; планирање забава [забава]; подучавање; пренос знања и искуства [обучавање]; продукција представа; пружање информација које се односе на рекреативне активности; пружање услуга у области забаве и разоноде; пружање услуга у области образовања; резервисање седишта за приредбе, свечаности; снимање видео рекордером; титловање; услуге биоскопа; услуге забаве које пружају кампови за одмор; услуге забављача; услуге игара пружених онлајн са рачунарске мреже; услуге монтаже видео записа за манифестације; услуге музеја [презентације, изложбе]; услуге омогућавања коришћења електронских публикација, које се не могу преузимати; услуге преводиоца; услуге стављања на располагање телевизијских програма,

који се не могу преузимати, путем видео записа на захтев; услуге стављања на располагање филмова, који се не могу преузимати, путем видео записа на захтев; услуге технике осветљења за манифестације; учење на даљину.
Кл. 42: дигитализација звука и слике; услуге дизајна које се односе на штампани материјал; дизајн уметничких дела; дизајнирање веб сајтова за рекламне потребе; дизајнирање и писање рачунарског софтвера; изнајмљивање апликативног софтвера; веб дизајн; графички дизајн; дизајн анимација; дизајн производа; услуге дизајна; графички дизајн промотивног материјала; дизајн графичке илустрације; дизајн и развој мултимедијалних производа; дизајн и развој производа; дизајн материјала за паковање и умотавање; дизајн софтвера за паметне телефоне; дигитализација докумената [скенирање]; дизајнирање одеће; дизајнирање рачунарских система; научна истраживања; развој софтвера у оквиру издавања софтвера.
Кл. 43: припрема хране и пића; пружање хране и пића; организовање хотелског смештаја; кетеринг хране и пића; резервисање пансиона; услуге барова; услуге изнајмљивања кућа за одмор; услуге кампова за одмор [смештај]; услуге кафеа; услуге кафетерија; услуге мотела; услуге пријема за привремени смештај [организовање долазака и одлазака]; услуге резервисања хотела; услуге ресторана; услуге снек-барова; услуге хотела.
Кл. 45: услуге онлајн друштвених мрежа; друштвене услуге које пружају други како би се задовољиле људске потребе; регистрација домена за идентификацију корисника на глобалној рачунарској мрежи [правне услуге]; регистрација имена домена [правне услуге]; регистрација назива домена ради идентификације корисника на глобалној рачунарској мрежи [правне услуге]; услуге онлајн друштвених мрежа доступних преко мобилних апликација које се могу преузети.

(111) **79120** (181) **12.03.2030.**
(210) Ж- 2020-433 (220) 12.03.2020.
(151) 22.10.2020.
(732) **Центар за културу "Вељко Дугошевић" Кучево**, Трг Вељка Дугошевића 30, 12240, Кучево, RS
(540)

(531) 02.01.04; 02.01.24; 27.05.01; 27.05.17; 28.05.00
(511) Кл. 6: декоративне кутије од метала; привесци за кључеве од неплеменитих метала; подметачи; фигурине од обичних метала; статуете од обичних метала; статуе од обичних метала; уметничка дела од бронзе; уметничка дела од метала; уметничка дела од неплеменитих метала; уметничка дела од обичних метала; декоративна уметничка дела од кованог гвожђа.
Кл. 8: кашике као сувенири; аван и тучак за уситњавање [ручни алат].
Кл. 9: компакт дискови, ДВД и други дигитални носачи података; тонски носачи звука; цртани филмови; холограми; кутије за наочаре; украсни магнети; подлоге за "мишеве"; рачунарски софтвер; апликацијски софтвер и за паметне телефоне; слушалице; мелодије за мобилне телефоне које се могу преузимати; УСБ прикључци; траке за мобилне телефоне; траке за наочаре за вид и наочаре за сунце; оловке за уређаје са екранима на додир; електронске новине које се могу преузети; аудио књиге; књиге снимљене на диску; дигиталне књиге које се могу преузети; дигитални стони календари; натписи са светлећом позадином; стрипови који се могу преузети; сигурносни рефлектујући прслуци; кожне футроле за мобилне телефоне; футроле за сунчане наочаре и за заштитне наочаре; бар-код етикете, енкодиране; електронске етикете за производе; електронске партитуре које се могу преузети он-лајн.
Кл. 11: упаљачи; поклопци за рингле; грејачи шоље са USB напајањем.
Кл. 14: наруквице [накит]; ручни часовници; каишеви за ручне сатове; привесци [накит]; неметални привесци за кључеве; привесци за кључеве од метала; бижутерија; беџеви од племенитих метала; футроле за одлагање накита; фигурине од драгоцених метала; статуете од племенитих метала; статуе од племенитих метала; уметничка дела од племенитих метала; кутије за накит.
Кл. 16: цртане приче у новинама [штампани материјал]; папирне или картонске кутије; држачи за лепљиве траке; торбе [омоти, врећице] од папира или пластике, за паковање робе; беџеви од картона; беџеви од папира; беџеви са именом [канцеларијски прибор]; постери; плакати од папира или картона; огласни панои од папира или картона; албуми; бележнице, нотеси; роковници; репродукције слика; уметничке слике; слике, урамљене или неурамљене; штампа у виду слика; билтени [штампани материјал]; штампани материјал [висока штампа]; штампани материјали за подучавање; штампани промотивни материјали; поједностављени џепни водичи [штампани материјал]; штампане информативне фасцикле; фасцикле са преградама [папирни канцеларијски материјал]; оловке; држачи за оловке; кутије за оловке; зарезачи за оловке, електронски и не електронски; пернице за обичне и хемијске оловке; стони сетови за оловке и ситнице; налив пера

и хемијске оловке [канцеларијски прибор]; новине; периодичне публикације; подметачи за чаше од папира; улазнице; лепљиви блокови за белешке; памфлети; штамбиљи; карте; визит карте; едукативне карте [материјал за учење]; тубе од картона; каталози; књиге; обележивачи за књиге; подупирачи за књиге; држачи спајалица; коверте; кесе од папира за паковање; папир за умотавање и паковање; материјали за паковање од рециклираног папира; врећице [коверте, кесе] од папира или пластике, за паковање; грбови [папирни печати]; фотографије; формулари [штампани]; канцеларијски материјал и канцеларијски прибор, осим намештаја; географске мапе; мапе за документе; путне мапе; илустроване зидне мапе; графичке уметничке репродукције; штампане уметничке репродукције; честитке, разгледнице; фотографије штампане; штампане брошуре; штампане картице; штампане књижице; штампане лекције; штампане награде; штампане позивнице; штампане публикације; штампане ствари; приручници; папир за писање и коверте [папирна галантерија]; притискачи за папир; столњаци од папира; књижице; проспекти; магазини [периодични]; подметачи од папира или картона; подлоге за писање; поштанске марке; алманаси; календари; картонска амбалажа; амбалажа за флаше од папира или картона; папирна амбалажа и посуде за храну и пиће од материјала који су креирани тако да имају штетан утицај по околину; заставе и троугласте заставице од папира; ножеви за папир [за отварање писама]; аташе мапе; пластични омотачи, фолије и кесе за умотавање и паковање; вискозни папир за умотавање, украсни папир; натписи од папира или картона; рекламни натписи од папира или картона; налепнице; стрипови; материјал за паковање направљен од скроба; корице за пасоше; корице [канцеларијски материјал]; папирне посуде; биоразградиве посуде од папирне пулпе за храну за понети; новчанице; штипаљке за новчанице; колекционарске сличице; албуми за самолепљиве сличице; леци, флајери; фигурине направљене од кашираног папира; литографска уметничка дела; уметничка дела од папира или картона; етикете од папира или картона; стони држачи визит картица; стони сетови; сетови хемијских оловака у боји; картонске носиљке за храну и пиће.

Кл. 18: кутије за визит карте; вишенаменске торбе [ручне торбе]; торбе за куповину; торбе за плажу; торбе на раме; платне не торбе за ношење дрва; преносне чврсте торбе; торбе за ношење докумената; торбе као сувенири; торбе које се носе укосо преко рамена; торбе за књиге; конференцијске мапе; корице за ознаке на пртљагу; новчаници који садрже и корице за картице; кожни новчаници; новчаници за картице; држачи за новчанице у виду новчаника; кожне торбе, кофери и новчаници; мали новчаници за метални новац; новчаници од племенитих метала; футроле [етуи] за визиткарте; кишобрани и сунцобрани; ранчеви; кожне футроле; футроле за кључеве; ознаке за пртљаг; етикете од коже; кутије од коже.

Кл. 19: сајамске кућице; фигурине од камена, бетона или мермера; статуете од камена, бетона или мермера; статуе од камена, бетона или мермера; уметничка дела од камена, бетона или мермера.

Кл. 20: идентификационе наруквице, неметалне; панои за презентацију; подметачи за столице; амбалажа од дрвета за флаше; посуде, пластичне за амбалажу; натписи од дрвета или пластике; сајамски штандови [штандови за излагање]; фигурине од дрвета, воска, ги пса или пластике; статуете од смоле; фигурице [статуете] од кости или слоноваче; статуете од дрвета, воска, гипса или пластике; декоративни јастучићи; статуе од кости, слоноваче, гипса, пластике, воска или дрвета; статуе религијских икона од дрвета, воска, гипса или пластике; уметничка дела од дрвета, воска, гипса или пластике; уметничка дела од љуске орашастих плодова; рекламни предмети на надувавање; сталак за убрусе (намештај); кутије од дрвета или пластике.

Кл. 21: термоизоловане торбе за храну или пиће, за употребу у домаћинству; подметачи [стони прибор]; фигурине од порцелана, керамике, печене глине, теракоте или стакла; статуете од порцелана, керамике, печене глине, теракоте или стакла; послужавници; статуе од порцелана, керамике, печене глине, теракоте или стакла; уметничка дела од порцелана, керамике, печене глине, теракоте или стакла; даске за сир са куполастим поклопцем; кутије за држање папирних убруса; посуде [чиније]; вадичепи, електрични и неелектрични; флаше [боце]; термоси; отварачи за флаше, електрични и неелектрични; кухињске крпе; порцелански украси; стоне украсне вазне; стони држачи ножева; стони држачи салвета; сетови за зачине; кухињске даске за сецкање; оклагије [кућне]; кашике за обување ципела; кашике за сервирање; тацне; украсни тањири; прстенови за салвете; вазе; шоље; шољице; штедне касице; свећњаци; јеленска кожа за чишћење; посуде за кување кафе [џезве], не-електричне; боце и чутуре; рукавице за рерну; врчеви и кригле; ротирајућа тацна послужавник; варјаче [кухињски прибор]; тучак за кухињску употребу; крцкалице за орахе; кашике за мед; бокали; бојена стакларија; бисте од порцелана, керамике, печене глине, теракоте, или стакла; грнчарија; декоративни бокали; кутије за хлеб; кухињске посуде; кухињски прибори; омоти, навлаке за саксије, који нису од папира; пљоске; посуде за бомбоне; посуде за колаче; саксије; стаклене посуде; украси од порцелана; украсне стаклене кугле; чајници; чаше за пиће; чаше, папирне или пластичне; четке; чешљеви; чиније за шећер; шерпе.

Кл. 22: вишенаменске платнене торбе; цираде; торбе [вреће, кесе] од текстила, за паковање.
Кл. 24: штампани текстилни материјали; штампане памучне тканине; штампане текстилне етикете; столњаци од текстила; стони подметачи од текстила; стони подметачи за сервирање од пластике као замене за текстил; заставе од текстила или пластике; надстолњаци, који нису од папира; транспаренти [банери] од текстила или пластике; украсне заставице од текстила или пластике; етикете од текстила; кухињске крпе; плетена или неплетена тканина од текстила; салвете од текстила.
Кл. 25: рукавице [одећа]; шалови, мараме; ешарпе као одећа; одећа; шешири; визир качкети; капе; штитници за уши [одећа]; кравате; панталоне; кратке панталоне; мајице; мајице са штампом; спољна одећа; плетена одећа [одећа]; кецеље[одећа]; униформе; аскот кравате; беретке; блузе, кошуље; визири, штитници од сунца као покривала за главу; јакне [одећа]; кабанице [одећа]; каишеви [одећа]; костими за маскембале; кошуље кратких рукава; маске за спавање; обућа; одела; папирни шешири [одећа]; пончо, одећа; прслуци; радни комбинезон, одело; сукње; сукње-панталоне; хаљине; хеланке [панталоне]; џемпери; џепне марамице.
Кл. 26: траке за медаље; траке за шешире; траке за које се закаче идентификационе картице; привесци за мобилне телефоне; привесци, осим за накит, прстенове за кључеве или привеске за кључеве; машне, не од папира, за паковање поклона; траке, не од папира, за паковање поклона; апликације за украшавање текстилних производа које се лепе топлотом [галантерија]; вез; значке за одећу, које нису од племенитих метала; такмичарски бројеви; шнале.
Кл. 27: неклизајуће простирке; отирачи; прекривачи за подове; сламне простирке.
Кл. 28: балони [за журке]; карте за игру; карте за квиз игре; кутије за карте за игру; карте-сличице које се размењују, за игру; штампани листићи за лутрију; игре и играчке; стаклене кугле са снегом; шах; шаховске табле.
Кл. 29: воће, конзервисано; смрзнуто воће; сушено воће; укисељено воће; дехидрисано поврће; исецкано поврће; конзервисано поврће; поврће, прерађено; смрзнуто поврће; сушено поврће; укисељено поврће; усољено поврће; месо, риба, живина и дивљач; компоти; џемови; грицкалице на бази воћа; зачињено коштуњаво воће; јаја, млеко и млечни производи; мармелада.
Кл. 30: коштуњаво воће у праху; колачи; пите; торте на парче [пецива]; слаткиши; чај; брашно; кукурузно брашно; ситни колачи; пића на бази какаоа; пића на бази кафе; мед; вафел производи; воћне посластице; воћни желе [слаткиши]; воћни преливи [сосови]; грицкалице на бази житарица; зачини; зачински додаци; кафа; кекс; кукурузни гриз; матични млеч; намази на бази чоколаде; напици од чаја; палачинке; пецива; плочице од житарица; пралине; прополис [пчелињи производ]; пшеничне клице за људску исхрану; сендвичи; сладолед; тестенина; хлеб; хлебне мрвице; чоколада; чоколадни намази који садрже орашасте плодове.
Кл. 31: свеже поврће; бадем [воће]; биљке; бобичасто воће, свеже; винова лоза; воће, свеже; дрвеће; жбунови ружа; жбуње; живе животиње; зрневље [житарице]; луковице; мекиње; орашасто воће, непрерађено; саднице; семе за садњу; цвеће, природно.
Кл. 32: безалкохолна пића; вода за пиће; воде [пића]; енергетска пића; сирупи за пића; газирана безалкохолна пића; минерална вода [пиће]; негазирана без алкохолна пића; пића на бази пива; сокови од поврћа [пића]; флаширана вода за пиће; воћни сокови; гази рана вода; пиво; стоне воде.
Кл. 33: алкохолна пића; дестилована пића; жестока пића; аперитиви; вино.
Кл. 35: рекламирање; изнајмљивање билборда [паноа за рекламирање]; манекенске услуге у циљу рекламирања или продајних промоција; рекламирање преко свих јавних средстава комуникације; оглашавање; организовање модних приредби у комерцијалне сврхе; организовање модних ревија у промотивне сврхе; организовање и вођење сајмова и изложби за пословне и рекламне потребе; организовање изложби и догађаја за комерцијалне или рекламне потребе; организовање и спровођење уметничких изложби у комерцијалне и рекламне сврхе; припремање аудио-визуелних презентација за рекламне потребе; вођење, уређивање и организовање трговачких приредби и сајмова у комерцијалне и рекламне сврхе; дељење рекламних материјала и материјала за оглашавање [флајера, брошура, летака и узорака планирање и спровођење трговачких сајмова, изложби и презентација у економске и рекламне сврхе; организовање аукција; организовање и вођење бувљака; организовање и вођење презентације производа; организовање и вођење рекламних догађаја; организовање и одржавање комерцијалних изложби; организовање и спровођење промотивних догађаја; организовање и вођење пословних изложби и сајмова; организовање и вођење промотивних и маркетиншких догађаја; организовање изложби за привредне или рекламне потребе; организовање и одржавање сајмова и манифестација за пословне и маркетиншке потребе; организовање изложби цвећа и биљака за пословне потребе или потребе оглашивања; ажурирање огласних материјала; дистрибуција рекламног материјала; изнајмљивање времена за рекламирање у средствима комуникације; изнајмљивање огласних материјала; изнајмљивање огласног простора;

изнајмљивање продајних штандова; маркетинг; непосредно оглашавање путем поште; објављивање рекламних текстова; оглашавање на отвореном; писање текстова за рекламне намене; презентација робе; производња рекламних филмова; тражење спонзорства; услуге односа са медијима; услуге односа са јавношћу.

Кл. 36: давање попуста трећим лицима у објектима кроз употребу чланских карти; организовање новчаних прикупљања; организовање финансирања филмова; организовање финансирања спортских, културних и забавних пројеката; најам апартмана.

Кл. 38: емитовање радио програма [радиодифузија]; емитовање телевизијских програма; пружање услуга онлајн форума.

Кл. 39: организација услуга превоза; организовање и резервисање екскурзија и туристичких разгледања; организовање разгледања града и осталих туристичких екскурзија користећи превозна средства; паковање поклона.

Кл. 40: штампање слика на предметима; урамљивање слика; штампање књига; репродукција фотографија; репродукција музејских уметничких дела; штампање имена и логотипа компаније по наруџби за промотивне и рекламне потребе на производима других; офсет штампање.

Кл. 41: услуге тонске технике за манифестације; изнајмљивање уметничких слика и калиграфских радова; приказивање и изнајмљивање снимака звука и слике; изнајмљивање новина и часописа; онлајн издавање електронских новина; издавање и уређивање штампаног материјала, књига, новина и периодичних часописа, осим за рекламне потребе; објављивање памфлета; издавање аудио књига; уређивање књига и електронских публикација; издавање књига, часописа и других текстова, осим рекламних текстова; уређивање штампаних материјала и текстова; издавање календара; забава у виду модних приредби; организација и вођење културних и рекреативних активности; припрема, реализација и организација радионица за обуку; организација и пружање услуга игара и такмичења путем интернета; организација и представљање приредби, такмичења, игара, концерата и забавних догађаја; писање сценарија, изузев за рекламне сврхе; режирање филмова, осим рекламних филмова; писање и објављивање текстова, осим у рекламне сврхе; производња филмова, који нису рекламни филмови; услуге графичке обраде, осим у рекламне сврхе; електронске публикације текстова и штампаног материјала, осим рекламних текстова, на интернету; издавање текстова и слика, и у електронском формату, осим за рекламне потребе; издавање штампаног материјала, и у електронском формату, осим у рекламне сврхе; уређивање штампаног материјала који садржи слике, осим за рекламне потребе; изнајмљивање образовних и материјала за обуку; образовање, подучавање и обука; омогућавање онлајн семинара обуке; практична настава [обука путем демонстрације]; изнајмљивање филмова; изнајмљивање часописа; организовање балова; организовање игара; организовање концерата; организовање лутрије; организовање наступа; организовање такмичења; организовање атлетских такмичења; организовање догађаја из области културе; организовање и вођење конференција; организовање и вођење конгреса; организовање и вођење образовних догађаја; организовање и вођење радионица и семинара; организовање изложби, семинара и конференција; организовање и реализација спортских такмичења; организовање наступа из области културе; организовање наступа уживо; организовање разгледања у пратњи водича; организовање сценских наступа; организовање такмичења путем интернета; организовање филмских пројекција; организовање филмских фестивала; организовање форума уживо; организовање гала вечери у забавне сврхе; организовање забава за потребе прославе годишњица; организовање представа, свечаности [услуге импресарија]; организовање такмичења и свечаности доделе награда; организовање догађаја из области културе у добротворне сврхе; организовање етно фестивала у забавне или културне сврхе; организовање изложби биљака у културне или образовне сврхе; организовање изложби животиња за културне или образовне намене; организовање изложби из области филма у образовне или културне сврхе; организовање изложби, конвенција и конференција за културне или образовне потребе; организовање и реализација забавних, спортских и културних активности; организовање и реализација конференција и изложби за културне и образовне потребе; организовање и реализација конференција, конгреса, семинара и радионица за обуку; организовање и реализација радионица, туторијала, семинара и конференција; организовање конгреса и конференција за културне и образовне потребе; организовање лутрије и других активности игара на срећу; организовање образовних, забавних, спортских и културних догађаја; организовање, представљање и продукција емисија и наступа уживо; организовање резервације карата за приредбе и друге забавне догађаје; организовање спортова и културних догађаја у оквиру заједнице; организовање уметничких изложби у културне или образовне сврхе; организовање филмских фестивала у забавне или културне сврхе; организовање церемоније доделе награда у забавне сврхе; консултовање које се односи на организовање и вођење радионица за обуку; организовање изложби, конгреса, семинара и конференција за културне и

забавне потребе; организовање и реализација конференција, конвенција и изложби за културне или образовне потребе; организовање музичких догађаја који се изводе уживо у забавне сврхе; организовање, продукција и представљање догађаја за образовне, културне или забавне потребе; организовање такмичења или других спортских и културних догађаја у добротворне сврхе; организовање филмских догађаја, музичких догађаја уживо и културних И спортских догађаја; организовање церемонија доделе награда и гала вечери у забавне сврхе; уређивање, вођење и организовање конференција, конгреса, колоквијума, радионица [обука], семинара и симпозијума; организовање и реализација конференција, конвенција, образовних изложби, час ова, предавања, семинара и радионица за обуку; организовање и реализација конференција, конгреса, концерата, симпозијума, семинара, курсева обуке, часова и предавања; организовање, продукција, представљање и вођење музичких концерата, фестивала, турнеја и других музичких и културних наступа, догађаја и активности; организовање филмских догађаја, музичких догађаја, културних и спортских догађаја и забавних догађаја уживо; позоришна продукција; продукција музике; продукција аудио мастер снимака; продукција емисија и филмова; продукција звучних и видео снимака; продукција звучних снимака; продукција и дистрибуција кинематографских филмова; продукција и дистрибуција радијских програма; продукција и дистрибуција телевизијских програма; продукција и објављивање музике; продукција мастер снимака; продукција музичких концерата; продукција позоришних наступа; продукција радио и телевизијских програма; продукција снимљених истраживања; продукција сценских представа; продукција телевизијских програма; продукција телевизијских садржаја; продукција телевизијских филмова; продукција филмова у студију; снимање и продукција аудио садржаја; услуге позоришне продукције; услуге продукције анимација; услуге продукције забаве уживо; услуге продукције кинематографских филмова; услуге продукције радијских програм; продукција звучних, музичких и видео снимака; продукција и дистрибуција радијских и телевизијских програма; продукција, приказивање и изнајмљивање кинематографских филмова; услуге продукције забавних садржаја уживо; услуге продукције музичких видео спотова; продукција и дистрибуција музичких, филмских и видео снимака; продукција телевизијских програма за емитовање на мобилним телефонима; продукција телевизијских програма за емитовање на мобилним уређајима; услуге продукције забавних и телевизијских садржаја уживо; продукција и презентација аудио и видео снимака, и покретних и непокретних слика; продукција и режија радијских и музичких догађаја у виду радијских и телевизијских програма уживо; продукција телевизијских програма, телевизијских програма за мобилне телефоне и радијских програма; снимање, продукција и дистрибуција кинематографских, видео и аудио снимака, радио и телевизијских програма; изнајмљивање аудио и видео опреме; писање текстова; писање сценарија; фотографске репортаже; фотографисање; подучавање фотографисања; фотографисање из ваздуха; превођење; издавање мултимедијалног материјала он-лајн; пружање он-лајн туторијала; услуге он-лајн дигиталног издаваштва; услуге он-лајн игара; пружање он-лајн информација у вези са забавом или образовањем; пружање услуга он-лајн забаве у виду забавних игара; пружање услуга он-лајн забаве у виду турнира игара; пружање информација он-лајн у вези са рачунарским играма и рачунарским додацима за игре; пружање мултимедијских забавних програма путем телевизије, широкопојасних, бежичних и он-лајн услуга; пружање он-лајн стрипова и романа у сликама који се не могу преузети; пружање он-лајн часописа са општом тематиком, који нису за преузимање; омогућавање приступа он-лајн видео садржајима за подучавање музике, који се не могу преузети; пружање информација у вези са забавом и забавним догађајима путем он-лајн мрежа и интернета; пружање услуга он-лајн електронских публикација, које се не могу преузети, у области музике; изнајмљивање видео игара; изнајмљивање аудио и видео записа; изнајмљивање књига и других публикација; изнајмљивање компјутерских игара; изнајмљивање телевизијских програма; изнајмљивање уметничких дела; изнајмљивање филмова и видео записа; изнајмљивање фонографских и музичких снимака; изнајмљивање фонографских снимака; пројектовање и изнајмљивање кинематографских филмова; дистрибуција филмова; електронско издаваштво; забава посредством радија; изнајмљивање аудио снимака; клупске услуге [забавне или образовне]; компоновање музике; културне, образовне или забавне услуге које пружају уметничке галерије; мерење времена на спортским догађајима; омогућавање коришћења онлајн видео записа, који се не могу преузимати; омогућавање коришћења онлајн музике, која се не може преузимати; оркестарске услуге; планирање забава [забава]; подучавање; пренос знања и искуства [обучавање]; продукција представа; пружање информација које се односе на рекреативне активности; пружање услуга у области забаве и разоноде; пружање услуга у области образовања; резервисање седишта за приредбе, свечаности; снимање видео рекордером; титловање; услуге биоскопа; услуге забаве које пружају кампови

за одмор; услуге забављача; услуге игара пружених онлајн са рачунарске мреже; услуге монтаже видео записа за манифестације; услуге музеја [презентације, изложбе]; услуге омогућавања коришћења електронских публикација, које се не могу преузимати; услуге преводиоца; услуге стављања на располагање телевизијских програма, који се не могу преузимати, путем видео записа на захтев; услуге стављања на располагање филмова, који се не могу преузимати, путем видео записа на захтев; услуге технике осветљења за манифестације; учење на даљину.

Кл. 42: дигитализација звука и слике; услуге дизајна које се односе на штампани материјал; дизајн уметничких дела; дизајнирање веб сајтова за рекламне потребе; дизајнирање и писање рачунарског софтвера; изнајмљивање апликативног софтвера; веб дизајн; графички дизајн; дизајн анимација; дизајн производа; услуге дизајна; графички дизајн промотивног материјала; дизајн графичке илустрације; дизајн и развој мултимедијалних производа; дизајн и развој производа; дизајн материјала за паковање и умотавање; дизајн софтвера за паметне телефоне; дигитализација докумената [скенирање]; дизајнирање одеће; дизајнирање рачунарских система; научна истраживања; развој софтвера у оквиру издавања софтвера.

Кл. 43: припрема хране и пића; пружање хране и пића; организовање хотелског смештаја; кетеринг хране и пића; резервисање пансиона; услуге барова; услуге изнајмљивања кућа за одмор; услуге кампова за одмор [смештај]; услуге кафеа; услуге кафетерија; услуге мотела; услуге пријема за привремени смештај [организовање долазака и одлазака]; услуге резервисања хотела; услуге ресторана; услуге снек-барова; услуге хотела.

Кл. 45: услуге онлајн друштвених мрежа; друштвене услуге које пружају други како би се задовољиле људске потребе; регистрација домена за идентификацију корисника на глобалној рачунарској мрежи [правне услуге]; регистрација имена домена [правне услуге]; регистрација назива домена ради идентификације корисника на глобалној рачунарској мрежи [правне услуге]; услуге онлајн друштвених мрежа доступних преко мобилних апликација које се могу преузети.

---

(111) **79121** (181) **12.03.2030.**
(210) Ж- 2020-436 (220) 12.03.2020.
(151) 22.10.2020.
(732) **Центар за културу "Вељко Дугошевић" Кучево**, Трг Вељка Дугошевића 30, 12240, Кучево, RS

(540)

(531) 02.01.04; 02.01.24; 27.05.01; 27.05.17; 27.05.24; 28.05.00

(511) Кл. 6: декоративне кутије од метала; привесци за кључеве од неплеменитих метала; подметачи; фигурине од обичних метала; статуете од обичних метала; статуе од обичних метала; уметничка дела од бронзе; уметничка дела од метала; уметничка дела од неплеменитих метала; уметничка дела од обичних метала; декоративна уметничка дела од кованог гвожђа.

Кл. 8: кашике као сувенири; аван и тучак за уситњавање [ручни алат].

Кл. 9: компакт дискови, ДВД и други дигитални носачи података; тонски носачи звука; цртани филмови; холограми; кутије за наочаре; украсни магнети; подлоге за "мишеве"; рачунарски софтвер; апликацијски софтвер и за паметне телефоне; слушалице; мелодије за мобилне телефоне које се могу преузимати; УСБ прикључци; траке за мобилне телефоне; траке за наочаре за вид и наочаре за сунце; оловке за уређаје са екранима на додир; електронске новине које се могу преузети; аудио књиге; књиге снимљене на диску; дигиталне књиге које се могу преузети; дигитални стони календари; натписи са светлећом позадином; стрипови који се могу преузети; сигурносни рефлектујући прслуци; кожне футроле за мобилне телефоне; футроле за сунчане наочаре и за заштитне наочаре; бар-код етикете, енкодиране; електронске етикете за производе; електронске партитуре које се могу преузети он-лајн.

Кл. 11: упаљачи; поклопци за рингле; грејачи шоље са USB напајањем.

Кл. 14: наруквице [накит]; ручни часовници; каишеви за ручне сатове; привесци [накит]; неметални привесци за кључеве; привесци за кључеве од метала; бижутерија; беџеви од племенитих метала; футроле за одлагање накита; фигурине од драгоцених метала; статуете од племенитих метала; статуе од племенитих метала; уметничка дела од племенитих метала; кутије за накит.

Кл. 16: цртане приче у новинама [штампани материјал]; папирне или картонске кутије; држачи за лепљиве траке; торбе [омоти, врећице] од папира или

пластике, за паковање робе; беџеви од картона; беџеви од папира; беџеви са именом [канцеларијски прибор]; постери; плакати од папира или картона; огласни панои од папира или картона; албуми; бележнице, нотеси; роковници; репродукције слика; уметничке слике; слике, урамљене или неурамљене; штампа у виду слика; билтени [штампани материјал]; штампани материјал [висока штампа]; штампани материјали за подучавање; штампани промотивни материјали; поједностављени џепни водичи [штампани материјал]; штампане информативне фасцикле; фасцикле са преградама [папирни канцеларијски материјал]; оловке; држачи за оловке; кутије за оловке; зарезачи за оловке, електронски и не електронски; пернице за обичне и хемијске оловке; стони сетови за оловке и ситнице; налив пера и хемијске оловке [канцеларијски прибор]; новине; периодичне публикације; подметачи за чаше од папира; улазнице; лепљиви блокови за белешке; памфлети; штамбиљи; карте; визит карте; едукативне карте [материјал за учење]; тубе од картона; каталози; књиге; обележивачи за књиге; подупирачи за књиге; држачи спајалица; коверте; кесе од папира за паковање; папир за умотавање и паковање; материјали за паковање од рециклираног папира; врећице [коверте, кесе] од папира или пластике, за паковање; грбови [папирни печати]; фотографије; формулари [штампани]; канцеларијски материјал и канцеларијски прибор, осим намештаја; географске мапе; мапе за документе; путне мапе; илустроване зидне мапе; графичке уметничке репродукције; штампане уметничке репродукције; честитке, разгледнице; фотографије штампане; штампане брошуре; штампане картице; штампане књижице; штампане лекције; штампане награде; штампане позивнице; штампане публикације; штампане ствари; приручници; папир за писање и коверте [папирна галантерија]; притискачи за папир; столњаци од папира; књижице; проспекти; магазини [периодични]; подметачи од папира или картона; подлоге за писање; поштанске марке; алманаси; календари; картонска амбалажа; амбалажа за флаше од папира или картона; папирна амбалажа и посуде за храну и пиће од материјала који су креирани тако да имају штетан утицај по околину; заставе и троугласте заставице од папира; ножеви за папир [за отварање писама]; аташе мапе; пластични омотачи, фолије и кесе за умотавање и паковање; вискозни папир за умотавање, украсни папир; натписи од папира или картона; рекламни натписи од папира или картона; налепнице; стрипови; материјал за паковање направљен од скроба; корице за пасоше; корице [канцеларијски материјал]; папирне посуде; биоразградиве посуде од папирне пулпе за храну за понети; новчанице; штипаљке за новчанице; колекционарске сличице; албуми за самолепљиве сличице; леци, флајери; фигурине направљене од кашираног папира; литографска уметничка дела; уметничка дела од папира или картона; етикете од папира или картона; стони држачи визит картица; стони сетови; сетови хемијских оловака у боји; картонске носиљке за храну и пиће.

Кл. 18: кутије за визит карте; вишенаменске торбе [ручне торбе]; торбе за куповину; торбе за плажу; торбе на раме; платне не торбе за ношење дрва; преносне чврсте торбе; торбе за ношење докумената; торбе као сувенири; торбе које се носе укосо преко рамена; торбе за књиге; конференцијске мапе; корице за ознаке на пртљагу; новчаници који садрже и корице за картице; кожни новчаници; новчаници за картице; држачи за новчанице у виду новчаника; кожне торбе, кофери и новчаници; мали новчаници за метални новац; новчаници од племенитих метала; футроле [етуи] за визиткарте; кишобрани и сунцобрани; ранчеви; кожне футроле; футроле за кључеве; ознаке за пртљаг; етикете од коже; кутије од коже.

Кл. 19: сајамске кућице; фигурине од камена, бетона или мермера; статуете од камена, бетона или мермера; статуе од камена, бетона или мермера; уметничка дела од камена, бетона или мермера.

Кл. 20: идентификационе наруквице, неметалне; панои за презентацију; подметачи за столице; амбалажа од дрвета за флаше; посуде, пластичне за амбалажу; натписи од дрвета или пластике; сајамски штандови [штандови за излагање]; фигурине од дрвета, воска, ги пса или пластике; статуете од смоле; фигурице [статуете] од кости или слоноваче; статуете од дрвета, воска, гипса или пластике; декоративни јастучићи; статуе од кости, слоноваче, гипса, пластике, воска или дрвета; статуе религијских икона од дрвета, воска, гипса или пластике; уметничка дела од дрвета, воска, гипса или пластике; уметничка дела од љуске орашастих плодова; рекламни предмети на надувавање; сталак за убрусе (намештај); кутије од дрвета или пластике.

Кл. 21: термоизоловане торбе за храну или пиће, за употребу у домаћинству; подметачи [стони прибор]; фигурине од порцелана, керамике, печене глине, теракоте или стакла; статуете од порцелана, керамике, печене глине, теракоте или стакла; послужавници; статуе од порцелана, керамике, печене глине, теракоте или стакла; уметничка дела од порцелана, керамике, печене глине, теракоте или стакла; даске за сир са куполастим поклопцем; кутије за држање папирних убруса; посуде [чиније]; вадичепи, електрични и неелектрични; флаше [боце]; термоси; отварачи за флаше, електрични и неелектрични; кухињске крпе; порцелански украси; стоне украсне вазне; стони држачи ножева; стони држачи салвета; сетови за зачине; кухињске даске за сецкање; оклагије [кућне]; кашике за обување

ципела; кашике за сервирање; тацне; украсни тањири; прстенови за салвете; вазе; шоље; шољице; штедне касице; свећњаци; јеленска кожа за чишћење; посуде за кување кафе [џезве], не-електричне; боце и чутуре; рукавице за рерну; врчеви и кригле; ротирајућа тацна послужавник; варјаче [кухињски прибор]; тучак за кухињску употребу; крцкалице за орахе; кашике за мед; бокали; бојена стакларија; бисте од порцелана, керамике, печене глине, теракоте, или стакла; грнчарија; декоративни бокали; кутије за хлеб; кухињске посуде; кухињски прибори; омоти, навлаке за саксије, који нису од папира; пљоске; посуде за бомбоне; посуде за колаче; саксије; стаклене посуде; украси од порцелана; украсне стаклене кугле; чајници; чаше за пиће; чаше, папирне или пластичне; четке; чешљеви; чиније за шећер; шерпе.

Кл. 22: вишенаменске платнене торбе; цираде; торбе [вреће, кесе] од текстила, за паковање.

Кл. 24: штампани текстилни материјали; штампане памучне тканине; штампане текстилне етикете; столњаци од текстила; стони подметачи од текстила; стони подметачи за сервирање од пластике као замене за текстил; заставе од текстила или пластике; надстолњаци, који нису од папира; транспаренти [банери] од текстила или пластике; украсне заставице од текстила или пластике; етикете од текстила; кухињске крпе; плетена или неплетена тканина од текстила; салвете од текстила.

Кл. 25: рукавице [одећа]; шалови, мараме; ешарпе као одећа; одећа; шешири; визир качкети; капе; штитници за уши [одећа]; кравате; панталоне; кратке панталоне; мајице; мајице са штампом; спољна одећа; плетена одећа [одећа]; кецеље[одећа]; униформе; аскот кравате; беретке; блузе, кошуље; визири, штитници од сунца као покривала за главу; јакне [одећа]; кабанице [одећа]; каишеви [одећа]; костими за маскембале; кошуље кратких рукава; маске за спавање; обућа; одела; папирни шешири [одећа]; пончо, одећа; прслуци; радни комбинезон, одело; сукње; сукње-панталоне; хаљине; хеланке [панталоне]; џемпери; џепне марамице.

Кл. 26: траке за медаље; траке за шешире; траке за које се закаче идентификационе картице; привесци за мобилне телефоне; привесци, осим за накит, прстенове за кључеве или привеске за кључеве; машне, не од папира, за паковање поклона; траке, не од папира, за паковање поклона; апликације за украшавање текстилних производа које се лепе топлотом [галантерија]; вез; значке за одећу, које нису од племенитих метала; такмичарски бројеви; шнале.

Кл. 27: неклизајуће простирке; отирачи; прекривачи за подове; сламне простирке.

Кл. 28: балони [за журке]; карте за игру; карте за квиз игре; кутије за карте за игру; карте-сличице које се размењују, за игру; штампани листићи за лутрију; игре и играчке; стаклене кугле са снегом; шах; шаховске табле.

Кл. 29: воће, конзервисано; смрзнуто воће; сушено воће; укисељено воће; дехидрисано поврће; исецкано поврће; конзервисано поврће; поврће, прерађено; смрзнуто поврће; сушено поврће; укисељено поврће; усољено поврће; месо, риба, живина и дивљач; компоти; џемови; грицкалице на бази воћа; зачињено коштуњаво воће; јаја, млеко и млечни производи; мармелада.

Кл. 30: коштуњаво воће у праху; колачи; пите; торте на парче [пецива]; слаткиши; чај; брашно; кукурузно брашно; ситни колачи; пића на бази какаоа; пића на бази кафе; мед; вафел производи; воћне посластице; воћни желе [слаткиши]; воћни преливи [сосови]; грицкалице на бази житарица; зачини; зачински додаци; кафа; кекс; кукурузни гриз; матични млеч; намази на бази чоколаде; напици од чаја; палачинке; пецива; плочице од житарица; пралине; прополис [пчелињи производ]; пшеничне клице за људску исхрану; сендвичи; сладолед; тестенина; хлеб; хлебне мрвице; чоколада; чоколадни намази који садрже орашасте плодове.

Кл. 31: свеже поврће; бадем [воће]; биљке; бобичасто воће, свеже; винова лоза; воће, свеже; дрвеће; жбунови ружа; жбуње; живе животиње; зрневље [житарице]; луковице; мекиње; орашасто воће, непрерађено; саднице; семе за садњу; цвеће, природно.

Кл. 32: безалкохолна пића; вода за пиће; воде [пића]; енергетска пића; сирупи за пића; газирана безалкохолна пића; минерална вода [пиће]; негазирана без алкохолна пића; пића на бази пива; сокови од поврћа [пића]; флаширана вода за пиће; воћни сокови; гази рана вода; пиво; стоне воде.

Кл. 33: алкохолна пића; дестилована пића; жестока пића; аперитиви; вино.

Кл. 35: рекламирање; изнајмљивање билборда [паноа за рекламирање]; манекенске услуге у циљу рекламирања или продајних промоција; рекламирање преко свих јавних средстава комуникације; оглашавање; организовање модних приредби у комерцијалне сврхе; организовање модних ревија у промотивне сврхе; организовање и вођење сајмова и изложби за пословне и рекламне потребе; организовање изложби и догађаја за комерцијалне или рекламне потребе; организовање и спровођење уметничких изложби у комерцијалне и рекламне сврхе; припремање аудио-визуелних презентација за рекламне потребе; вођење, уређивање и организовање трговачких приредби и сајмова у комерцијалне и рекламне сврхе; дељење рекламних материјала и материјала за оглашавање [флајера, брошура, летака и узорака планирање и спровођење трговачких сајмова, изложби и презентација у

економске и рекламне сврхе; организовање аукција; организовање и вођење бувљака; организовање и вођење презентације производа; организовање и вођење рекламних догађаја; организовање и одржавање комерцијалних изложби; организовање и спровођење промотивних догађаја; организовање и вођење пословних изложби и сајмова; организовање и вођење промотивних и маркетиншких догађаја; организовање изложби за привредне или рекламне потребе; организовање и одржавање сајмова и манифестација за пословне и маркетиншке потребе; организовање изложби цвећа и биљака за пословне потребе или потребе оглашивања; ажурирање огласних материјала; дистрибуција рекламног материјала; изнајмљивање времена за рекламирање у средствима комуникације; изнајмљивање огласних материјала; изнајмљивање огласног простора; изнајмљивање продајних штандова; маркетинг; непосредно оглашавање путем поште; објављивање рекламних текстова; оглашавање на отвореном; писање текстова за рекламне намене; презентација робе; производња рекламних филмова; тражење спонзорства; услуге односа са медијима; услуге односа са јавношћу.

Кл. 36: давање попуста трећим лицима у објектима кроз употребу чланских карти; организовање новчаних прикупљања; организовање финансирања филмова; организовање финансирања спортских, културних и забавних пројеката; најам апартмана.

Кл. 38: емитовање радио програма [радиодифузија]; емитовање телевизијских програма; пружање услуга онлајн форума.

Кл. 39: организација услуга превоза; организовање и резервисање екскурзија и туристичких разгледања; организовање разгледања града и осталих туристичких екскурзија користећи превозна средства; паковање поклона.

Кл. 40: штампање слика на предметима; урамљивање слика; штампање књига; репродукција фотографија; репродукција музејских уметничких дела; штампање имена и логотипа компаније по наруџби за промотивне и рекламне потребе на производима других; офсет штампање.

Кл. 41: услуге тонске технике за манифестације; изнајмљивање уметничких слика и калиграфских радова; приказивање и изнајмљивање снимака звука и слике; изнајмљивање новина и часописа; онлајн издавање електронских новина; издавање и уређивање штампаног материјала, књига, новина и периодичних часописа, осим за рекламне потребе; објављивање памфлета; издавање аудио књига; уређивање књига и електронских публикација; издавање књига, часописа и других текстова, осим рекламних текстова; уређивање штампаних материјала и текстова; издавање календара; забава у виду модних приредби; организација и вођење културних и рекреативних активности; припрема, реализација и организација радионица за обуку; организација и пружање услуга игара и такмичења путем интернета; организација и представљање приредби, такмичења, игара, концерата и забавних догађаја; писање сценарија, изузев за рекламне сврхе; режирање филмова, осим рекламних филмова; писање и објављивање текстова, осим у рекламне сврхе; производња филмова, који нису рекламни филмови; услуге графичке обраде, осим у рекламне сврхе; електронске публикације текстова и штампаног материјала, осим рекламних текстова, на интернету; издавање текстова и слика, и у електронском формату, осим за рекламне потребе; издавање штампаног материјала, и у електронском формату, осим у рекламне сврхе; уређивање штампаног материјала који садржи слике, осим за рекламне потребе; изнајмљивање образовних и материјала за обуку; образовање, подучавање и обука; омогућавање онлајн семинара обуке; практична настава [обука путем демонстрације]; изнајмљивање филмова; изнајмљивање часописа; организовање балова; организовање игара; организовање концерата; организовање лутрије; организовање наступа; организовање такмичења; организовање атлетских такмичења; организовање догађаја из области културе; организовање и вођење конференција; организовање и вођење конгреса; организовање и вођење образовних догађаја; организовање и вођење радионица и семинара; организовање изложби, семинара и конференција; организовање и реализација спортских такмичења; организовање наступа из области културе; организовање наступа уживо; организовање разгледања у пратњи водича; организовање сценских наступа; организовање такмичења путем интернета; организовање филмских пројекција; организовање филмских фестивала; организовање форума уживо; организовање гала вечери у забавне сврхе; организовање забава за потребе прославе годишњица; организовање представа, свечаности [услуге импресарија]; организовање такмичења и свечаности доделе награда; организовање догађаја из области културе у добротворне сврхе; организовање етно фестивала у забавне или културне сврхе; организовање изложби биљака у културне или образовне сврхе; организовање изложби животиња за културне или образовне намене; организовање изложби из области филма у образовне или културне сврхе; организовање изложби, конвенција и конференција за културне или образовне потребе; организовање и реализација забавних, спортских и културних активности; организовање и реализација конференција и изложби за културне и образовне потребе; организовање и реализација конференција, конгреса, семинара и радионица за обуку;

организовање и реализација радионица, туторијала, семинара и конференција; организовање конгреса и конференција за културне и образовне потребе; организовање лутрије и других активности игара на срећу; организовање образовних, забавних, спортских и културних догађаја; организовање, представљање и продукција емисија и наступа уживо; организовање резервације карата за приредбе и друге забавне догађаје; организовање спортова и културних догађаја у оквиру заједнице; организовање уметничких изложби у културне или образовне сврхе; организовање филмских фестивала у забавне или културне сврхе; организовање церемоније доделе награда у забавне сврхе; консултовање које се односи на организовање и вођење радионица за обуку; организовање изложби, конгреса, семинара и конференција за културне и забавне потребе; организовање и реализација конференција, конвенција и изложби за културне или образовне потребе; организовање музичких догађаја који се изводе уживо у забавне сврхе; организовање, продукција и представљање догађаја за образовне, културне или забавне потребе; организовање такмичења или других спортских и културних догађаја у добротворне сврхе; организовање филмских догађаја, музичких догађаја уживо и културних И спортских догађаја; организовање церемонија доделе награда и гала вечери у забавне сврхе; уређивање, вођење и организовање конференција, конгреса, колоквијума, радионица [обука], семинара и симпозијума; организовање и реализација конференција, конвенција, образовних изложби, час ова, предавања, семинара и радионица за обуку; организовање и реализација конференција, конгреса, концерата, симпозијума, семинара, курсева обуке, часова и предавања; организовање, продукција, представљање и вођење музичких концерата, фестивала, турнеја и других музичких и културних наступа, догађаја и активности; организовање филмских догађаја, музичких догађаја, културних и спортских догађаја и забавних догађаја уживо; позоришна продукција; продукција музике; продукција аудио мастер снимака; продукција емисија и филмова; продукција звучних и видео снимака; продукција звучних снимака; продукција и дистрибуција кинематографских филмова; продукција и дистрибуција радијских програма; продукција и дистрибуција телевизијских програма; продукција и објављивање музике; продукција мастер снимака; продукција музичких концерата; продукција позоришних наступа; продукција радио и телевизијских програма; продукција снимљених истраживања; продукција сценских представа; продукција телевизијских програма; продукција телевизијских садржаја; продукција телевизијских филмова; продукција филмова у студију; снимање и продукција аудио садржаја; услуге позоришне продукције; услуге продукције анимација; услуге продукције забаве уживо; услуге продукције кинематографских филмова; услуге продукције радијских програм; продукција звучних, музичких и видео снимака; продукција и дистрибуција радијских и телевизијских програма; продукција, приказивање и изнајмљивање кинематографских филмова; услуге продукције забавних садржаја уживо; услуге продукције музичких видео спотова; продукција и дистрибуција музичких, филмских и видео снимака; продукција телевизијских програма за емитовање на мобилним телефонима; продукција телевизијских програма за емитовање на мобилним уређајима; услуге продукције забавних и телевизијских садржаја уживо; продукција и презентација аудио и видео снимака, и покретних и непокретних слика; продукција и режија радијских и музичких догађаја у виду радијских и телевизијских програма уживо; продукција телевизијских програма, телевизијских програма за мобилне телефоне и радијских програма; снимање, продукција и дистрибуција кинематографских, видео и аудио снимака, радио и телевизијских програма; изнајмљивање аудио и видео опреме; писање текстова; писање сценарија; фотографске репортаже; фотографисање; подучавање фотографисања; фотографисање из ваздуха; превођење; издавање мултимедијалног материјала он-лајн; пружање он-лајн туторијала; услуге он-лајн дигиталног издаваштва; услуге он-лајн игара; пружање он-лајн информација у вези са забавом или образовањем; пружање услуга он-лајн забаве у виду забавних игара; пружање услуга он-лајн забаве у виду турнира игара; пружање информација он-лајн у вези са рачунарским играма и рачунарским додацима за игре; пружање мултимедијских забавних програма путем телевизије, широкопојасних, бежичних и он-лајн услуга; пружање он-лајн стрипова и романа у сликама који се не могу преузети; пружање он-лајн часописа са општом тематиком, који нису за преузимање; омогућавање приступа он-лајн видео садржајима за подучавање музике, који се не могу преузети; пружање информација у вези са забавом и забавним догађајима путем он-лајн мрежа и интернета; пружање услуга он-лајн електронских публикација, које се не могу преузети, у области музике; изнајмљивање видео игара; изнајмљивање аудио и видео записа; изнајмљивање књига и других публикација; изнајмљивање компјутерских игара; изнајмљивање телевизијских програма; изнајмљивање уметничких дела; изнајмљивање филмова и видео записа; изнајмљивање фонографских и музичких снимака; изнајмљивање фонографских снимака; пројектовање и изнајмљивање кинематографских филмова; дистрибуција филмова; електронско издаваштво; забава посредством радија; изнајмљивање

аудио снимака; клупске услуге [забавне или образовне]; компоновање музике; културне, образовне или забавне услуге које пружају уметничке галерије; мерење времена на спортским догађајима; омогућавање коришћења онлајн видео записа, који се не могу преузимати; омогућавање коришћења онлајн музике, која се не може преузимати; оркестарске услуге; планирање забава [забава]; подучавање; пренос знања и искуства [обучавање]; продукција представа; пружање информација које се односе на рекреативне активности; пружање услуга у области забаве и разоноде; пружање услуга у области образовања; резервисање седишта за приредбе, свечаности; снимање видео рекордером; титловање; услуге биоскопа; услуге забаве које пружају кампови за одмор; услуге забављача; услуге игара пружених онлајн са рачунарске мреже; услуге монтаже видео записа за манифестације; услуге музеја [презентације, изложбе]; услуге омогућавања коришћења електронских публикација, које се не могу преузимати; услуге преводиоца; услуге стављања на располагање телевизијских програма, који се не могу преузимати, путем видео записа на захтев; услуге стављања на располагање филмова, који се не могу преузимати, путем видео записа на захтев; услуге технике осветљења за манифестације; учење на даљину.
Кл. 42: дигитализација звука и слике; услуге дизајна које се односе на штампани материјал; дизајн уметничких дела; дизајнирање веб сајтова за рекламне потребе; дизајнирање и писање рачунарског софтвера; изнајмљивање апликативног софтвера; веб дизајн; графички дизајн; дизајн анимација; дизајн производа; услуге дизајна; графички дизајн промотивног материјала; дизајн графичке илустрације; дизајн и развој мултимедијалних производа; дизајн и развој производа; дизајн материјала за паковање и умотавање; дизајн софтвера за паметне телефоне; дигитализација докумената [скенирање]; дизајнирање одеће; дизајнирање рачунарских система; научна истраживања; развој софтвера у оквиру издавања софтвера.
Кл. 43: припрема хране и пића; пружање хране и пића; организовање хотелског смештаја; кетеринг хране и пића; резервисање пансиона; услуге барова; услуге изнајмљивања кућа за одмор; услуге кампова за одмор [смештај]; услуге кафеа; услуге кафетерија; услуге мотела; услуге пријема за привремени смештај [организовање долазака и одлазака]; услуге резервисања хотела; услуге ресторана; услуге снек-барова; услуге хотела.
Кл. 45: услуге онлајн друштвених мрежа; друштвене услуге које пружају други како би се задовољиле људске потребе; регистрација домена за идентификацију корисника на глобалној рачунарској мрежи [правне услуге]; регистрација имена домена [правне услуге]; регистрација назива домена ради идентификације корисника на глобалној рачунарској мрежи [правне услуге]; услуге онлајн друштвених мрежа доступних преко мобилних апликација које се могу преузети.

(111) **79122** (181) **09.06.2030.**
(210) Ж- 2020-877 (220) 09.06.2020.
(151) 23.10.2020.
(732) **Galenika a.d.**, Батајнички друм б.б., 11080, Београд, RS
(540)

DUTAMERA ДУТАМЕРА

(511) Кл. 5: фармацеутски препарати.

(111) **79123** (181) **09.06.2030.**
(210) Ж- 2020-878 (220) 09.06.2020.
(151) 23.10.2020.
(732) **Galenika a.d.**, Батајнички друм б.б., 11080, Београд, RS
(540)

DROXUL ДРОКСУЛ

(511) Кл. 5: фармацеутски препарати.

(111) **79124** (181) **10.02.2030.**
(210) Ж- 2020-177 (220) 10.02.2020.
(151) 23.10.2020.
(732) **Novartis AG**, 4002 Basel, CH
(740) АОД МСА ИП-Милојевић Секулић Адвокати, Карађорђева 65, 11000, Београд
(540)

SAXOTIN

(511) Кл. 5: фармацеутски препарати за људску употребу.

(111) **79125** (181) **16.03.2030.**
(210) Ж- 2020-427 (220) 16.03.2020.
(151) 23.10.2020.
(732) **Привредно друштво "LIFETEC"** , Теодора Херцла 29, Београд-Земун, RS
(740) Милош Симоновић, Југ Богданова 22, Београд
(540)

(531) 25.01.01; 26.01.21; 26.01.24; 26.07.01; 27.05.01; 27.05.24
(511) Кл. 1: фотографски папир, хемијски препарати за научну употребу, антиоксиданти за употребу у производњи, магнетне течности за индустријску употребу.
Кл. 9: налепнице за лаптоп, налепнице индикатори температуре, УСБ каблови за мобилне телефоне, батерије за мобилне телефоне, заштитне кутије за мобилне телефоне, мобилни телефони апарати, навлаке за мобилне телефоне, траке за мобилне телефоне, футроле прилагођене за мобилне телефоне, прозирне заштитне навлаке прилагођене за мобилне телефоне, магнети.
Кл. 16: налепнице, налепнице (канцеларијски прибор), штампане ствари, фотографије, канцеларијски материјал и канцеларијски прибор, материјали за обуку и наставу, пластични омотачи, фолије и кесе за умотавање и паковање.

(111) **79126** (181) **26.02.2030.**
(210) Ж- 2020-303 (220) 26.02.2020.
(151) 23.10.2020.
(732) **KITCHEN TV d.o.o.**, Македонска 5/11, Београд, RS
(540)

KITCHENTV

(531) 11.03.18; 27.05.01; 27.05.04; 29.01.03
(591) зелена-(C:75, M:0, Y:100, K:0; C:50, M:0, Y:100, K:0)
(511) Кл. 9: апарати и инструменти за снимање, преношење, репродуковање или обрађивање звука, слике или података; подаци који су снимљени и који се могу преузети, рачунарски софтвер, празни носачи података за дигитално или аналогно снимање и складиштење.
Кл. 16: штампа у виду слика; штампа у виду фотографија; тродимензионални пресликачи за употребу на било којој површини; књиге; честитке, разгледнице; адресари; свеске; оловке; календари.
Кл. 35: оглашавање; оглашавање на отвореном; оглашавање путем банера; рекламне, маркетиншке и услуге оглашавања; рекламне услуге и оглашавање преко телевизије, радија или поште; вођење послова; канцеларијски послови.
Кл. 38: аудио емитовање; бежично емитовање; видео емитовање; дигитално аудио емитовање; емитовање и пренос телевизијских програма; емитовање програма кабловске телевизије; сателитско телевизијско емитовање; емитовање мултимедијалних садржаја путем интернета; емитовање телевизијских програма путем интернета; кабловско емитовање радио и телевизијских програма; услуге телевизијског емитовања за мобилне телефоне; емитовање аудио-визуелних и мултимедијалних садржаја путем интернета; емитовање радио и телевизијских програма путем сателита; емитовање телевизијских програма који се плаћају по гледању; видео емитовање и пренос кинематографских филмова и филмова путем интернета; емитовање видео записа путем интернета и других комуникацијских мрежа; емитовање и пренос телевизијских програма који се плаћају по гледању; емитовање радио и телевизијских програма путем кабловских или бежичних мрежа; емитовање програма путем глобалне рачунарске мреже; комуникација путем виртуелне приватне мреже (VPN); омогућавање приступа платформама и порталима на интернету; сателитски, кабловски и мрежни пренос звука, слике, сигнала и података; услуге преноса телевизије путем интернета (IPTV).
Кл. 41: продукција телевизијских програма за емитовање на мобилним телефонима; продукција емисија и филмова; продукција звучних и видео снимака; продукција и дистрибуција телевизијских програма; услуге продукције анимација; услуге продукције забавних догађаја уживо; услуге продукције музичких видео спотова; организовање, представљање и продукција емисија и наступа уживо; продукција и дистрибуција музичких, филмских и видео снимака; организовање, продукција и представљање догађаја за образовне, културне или забавне потребе; забавне и спортске активности; издавање годишњака; издавање књига; издавање часописа; издавање журнала; издавање електронских часописа; издавање мултимедијалног материјала он-лајн; издавање електронских књига и он-лајн часописа.
Кл. 42: научне и технолошке услуге, као и услуге истраживања и пројектовања у вези са њима; услуге индустријских анализа, индустријског истраживања и индустријског дизајна; услуге контроле квалитета и аутентификације; пројектовање и развој рачунарског хардвера и софтвера.
Кл. 45: лиценцирање права у области аудио продукције (правне услуге); лиценцирање права у области видео продукције (правне услуге); лиценцирање права у области телевизијске продукције (правне услуге); менаџмент ауторских права; лиценцирање ауторских права.

(111) **79127** (181) **26.02.2030.**
(210) Ж- 2020-307 (220) 26.02.2020.
(151) 23.10.2020.

(732) **GIGATRON EKSPORT-IMPORT, PRODAJA I SERVIS RAČUNARA NA VELIKO I MALO DOO BEOGRAD**, Кировљева 17, Београд, RS
(740) Адвокат Дарко Јашаревић, Нушићева 15, 11000, Београд
(540)

(531) 26.04.22; 26.04.24; 27.05.01; 27.05.10; 27.05.24; 29.01.02; 29.01.06; 29.01.08
(591) жута, црна, бела.
(511) Кл. 7: машине и машински алати: мотори и погонске машине машинске спојнице и трансмисиони елементи: пољопривредне справе; делови мотора и машина: електричне машине и апарати за чишћење; бежични усисивачи; бензинске косилице; блендери, електрични, за припрему хране и пића; блендери за смути, електрични; бушилице, електричне: електрични алати: кухињски миксери, електрични; машине за прање веша; машине за прање судова; машине за резање меса;.
Кл. 9: апарати за снимање, пренос и репродуковање звука или слике, нарочито видео камере, диктафони, антене, телевизори, телефони, пројектори слике, касетофони, музичке линије, звучници, магнетни носиоци података, дискови за снимање: апарати и инструменти научни, поморски, геодетски, фотографски нарочито фото апарати, кинематографски, оптички, за вагање, мерење, сигнализацију, контролу, спасавање и наставу; апарати и инструменти за провођење, прекид, трансформацију, акумулацију, регулисање, или контролу електричне енергије; аутоматске машине и механизми за апарате који се покрећу новцем или жетоном; регистар касе, рачунске машине, опрема за обраду података и компјутери; апарати за гашење пожара, апарати за разоноду који користе спољни екран или монитор: сви компјутерски програми и софтвери.
Кл. 11: апарати за осветљавање, грејање, производњу паре, кување нарочито шпорети, уградне рерне, уградне плоче, апарати за хлађење, нарочито фрижидери, замрзивачи, клима уређаји, бојлери, електрични казани, апарати за сушење, вентилацију, снабдевање водом и за санитарне сврхе.
Кл. 15: музички инструменти, бубњеви, гитаре, електричне гитаре, клавири, кларинет, палице за бубњеве.
Кл. 21: кућне и кухињске справе и посуде; стакларија, порцелан, фајанс, грнчарија и лончарија, ручни прибор и апарати за кућну и кухињску употребу; справе и посуде за кућну употребу, справе за кухињску употребу; кофе и тигањи, мали ручни апарати за млевење сецкање, пресовање, нарочито соковници; електрични чешљеви; електричне четкице за зубе; посуде за посуђе и декоративне посуде.
Кл. 35: оглашавање; вођење послова, нарочито продаје техничких уређаја и опреме; пословно управљање: канцеларијски послови; помоћ у раду и управљању привредним друштвима; помоћ у управљању пословном, или комерцијалном делатношћу у индустријским и комерцијалним привредним друштвима; сакупљање разних роба у корист других, омогућавајући клијентима да разгледају и купују ову робу у продавницама на мало, путем распродаја, поруџбинама поштом преко каталога, путем електронских медија, преко web сајта и телевизијских програма за куповину; дељење проспеката директно поштом, дистрибуција узорака.

(111) **79128** (181) **18.03.2030.**
(210) Ж- 2020-451 (220) 18.03.2020.
(151) 23.10.2020.
(732) **PRVA TELEVIZIJA DOO BEOGRAD**, Аутопут 22, 11000, Београд, RS
(740) Слободан Кремењак, адвокат, Македонска 30, 11000, Београд
(540)

(531) 26.04.22; 26.04.24; 26.11.02; 26.11.05; 26.11.11; 27.05.01; 27.05.24; 29.01.01; 29.01.06
(591) црвена, бела.
(511) Кл. 35: административна обрада наруџбеница за куповину; административна помоћ при одговарању на позиве за подношење понуда; административне услуге за пресељење пословања предузећа; административне услуге у вези са упућивањем на лечење; ажурирање и одржавање информација у регистрима; ажурирање и одржавање податка у рачунарским базама података; ажурирање огласних материјала; анализе цена и трошкова; ангажовање спољних фирми за административно управљање компанијама; дактилографске услуге; дистрибуција рекламног материјала; дистрибуција узорака; договарање претплате за услуге телекомуникација за трећа лица; економске прогнозе; издавање машина за фотокопирање: изнајмљивање аутомата за продају; изнајмљивање билборда [паноа за рекламирање]; изнајмљивање времена за рекламирање у средствима комуникације;

изнајмљивање канцеларијске опреме у заједничким радним просторима; изнајмљивање канцеларијских машина и опреме; изнајмљивање огласних материјала; изнајмљивање огласног простора; изнајмљивање продајних штандова; израда извода са рачуна; израђивање профила потрошача за комерцијалне или маркетиншке сврхе; индексирање интернет сајтова за комерцијалне намене или намене оглашавања; испитивање јавног мњења; истраживање тржишта; комерцијална администрација за лиценце роба и услуга трећих лица; компјутерско управљање подацима; консултације о стратегији комуникације у односима са јавношћу; консултације о стратегији комуникације у рекламирању; консултације у вези са избором особља; консултације у вези са пословним организовањем; консултације у пословном управљању; манекенске услуге у циљу рекламирања или продајних промоција; маркетинг; маркетинг у оквиру издавања софтвера; маркетиншка истраживања; непосредно оглашавање путем поште; обавештења о пословима; обезбеђивање онлајн тржишта за купце и продавце роба и услуга; објављивање рекламних текстова; обрада текста; обрачун пореза; оглашавање; оглашавање на отвореном; оглашавање плаћањем по клику [pay per click оглашавање]; онлајн рекламирање на рачунарској мрежи; оптимизација претраживача за промоцију продаје; оптимизација саобраћаја са Интернет странице; организовање изложби за привредне или рекламне потребе; организовање модних ревија у промотивне сврхе; организовање сајмова; писање радних биографија за друге; писање рекламних текстова; писање текстова за рекламне намене; помоћ у пословном или индустријском управљању; помоћ у пословном управљању; пословна испитивања; пословна истраживања; пословне процене; пословно управљање за независне пружаоце услуга; пословно управљање за спортисте; пословно управљање за сценске уметнике; пословно управљање и организационо саветовање; пословно управљање програмима рефундирања за друге; пословно управљање хотелима; преговарање и закључивање пословних трансакција за трећа лица; преговарање о пословним уговорима за друге; презентација производа путем средстава комуникације, у сврху продаје на мало; презентација робе; преписивање кореспонденције [канцеларијске услуге]; претраживање података у рачунарским датотекама за друге; привремено пословно управљање; прикупљање информација у компјутерске базе података; прикупљање статистичких података; припрема платних листи; продукција програма телевизијске продаје; производња рекламних филмова; промоција робе и услуга кроз спонзорисање спорских догађаја; промоција продаје за друге; проналажење особља; професионалне пословне консултације; пружање комерцијалних и пословних контакт информација; пружање комерцијалних савета и информација потрошачима при избору роба и услуга; пружање корисничких оцена у комерцијалне или рекламне сврхе; пружање корисничких прегледа у комерцијалне или рекламне сврхе; пружање пословних информација; пружање пословних информација путем Интернет странице; психолошко тестирање за избор запослених; развој концепта оглашавања; рачуноводство; ревизија пословања; регистровање писане комуникације и података; рекламирање на радију; рекламирање преко плаката; рекламирање слањем наруџбеница; рекламирање преко телевизије; саветодавне услуге у пословном управљању; састављање пописа информација за комерцијалне и рекламне сврхе; секретарске услуге; систематизација информација у компјутерским базама података; стенографске услуге; стручне услуге о пословној ефикасности; тражење спонзорства; управљање програмима за путнике који често лете авионом; управљање програмима лојалности потрошача; уређивање излога; услуге агенција за запошљавање; услуге агенција за пружање пословних информација; услуге агенција за увоз и извоз; услуге велепродаје фармацеутских, ветеринарских и хигијенских препарата и медицинског материјала; услуге графичке обраде материјала за рекламне сврхе; услуге заказивања састанака [канцеларијске услуге]; услуге комерцијалног лобирања; услуге корпоративне комуникације; услуге малопродаје у вези са пекарским производима; услуге малопродаје уметничких дела од стране уметничких галерија; услуге малопродаје фармацеутских, ветеринарских и хигијенских препарата и медицинског материјала; услуге набавке за трећа лица [куповина производа и услуга за друге пословне субјекте]; услуге односа са јавношћу; услуге односа са медијима; услуге онлајн малопродаје дигиталне музике која се преузима са интернета; услуге онлајн малопродаје мелодије звона које се преузимају са интернета; услуге онлајн малопродаје претходно снимљене музике и филмова који се преузимају са интернета; услуге подсећања на уговорене састанке [канцеларијски послови]; услуге подуговарања, аутсорсинг [помоћ у пословању]; услуге пописивања поклона; услуге поређења цена; услуге пословног посредовања које се односе на повезивање потенцијалних приватних улагача са предузетницима којима су потребна финансијска средства; услуге посредовања у трговини; услуге праћења конкуренције; услуге праћења тржишта; услуге праћења штампе; услуге претплате на новине за друге; услуге пријављивања пореза; услуге продаје путем лицитације; услуге

рекламних агенција; услуге телемаркетинга; услуге телефонских централа; услуге телефонског одговарања за одсутне претплатнике; услуге управљања пословним пројектима за грађевинске пројекте; услуге фотокопирања; фактурисање; финансијска ревизија; циљни маркетинг.

Кл. 38: бежично емитовање; емитовање кабловске телевизије; емитовање радио програма [радиодифузија]; емитовање телевизијских програма; изнајмљивање времена приступа глобалним рачунарским мрежама; изнајмљивање модема; изнајмљивање телекомуникационе опреме; изнајмљивање телефона; изнајмљивање уређаја за слање порука; изнајмљивање факсимил апарата; информације о телекомуникацијама; комуникација преко мреже оптичких влакана; комуникација преко рачунарских терминала; комуникације мобилним телефонима; обезбеђење корисничког приступа глобалној рачунарској мрежи; обезбеђивање телекомуникационих веза са глобалном рачунарском мрежом; омогућавање приступа рачунарским базама података; пејџинг услуге, радиом, телефоном или другим видом електронског комуницирања; пренос видео садржаја на захтев; пренос електронске поште; пренос дигиталних датотека; пренос порука и слика посредством рачунара; пренос факсимилом; пренос телеграма; пренос честитки путем интернета; пружање услуга онлајн форума; пружање услуга телекомуникационих канала за услуге телешопинга; радио комуникације; сателитски пренос; слање порука; стриминг [проток] података; телеграфске услуге; телекс услуге; телефонске комуникације; телефонске услуге; услуге видеоконференција; услуге говорне поште; услуге електронског билтена [телекомуникационе услуге]; услуге телеграмског комуницирања; форуми [причаонице] на друштвеним мрежама; услуге телеконференција; услуге телекомуникационог усмеравања и повезивања; услуге новинских агенција.

Кл. 41: академије [образовне]; вођење часова фитнеса; дистрибуција филмова; дресирање животиња; електронско издаваштво; забава посредством радија; извођење представа варијетеа; извођење представа уживо; извођење циркуских представа; издавање књига; издавање лаке ронилачке опреме; издавање опреме за стадионе; издавање спортске опреме, осим возила; издавање текстова, осим рекламних текстова; издавање тениских терена; изнајмљивање акваријума за ентеријере; изнајмљивање аудио опреме; изнајмљивање видео рекордера; изнајмљивање аудио снимака; изнајмљивање видео трака; изнајмљивање играчака; изнајмљивање камкодера; изнајмљивање опреме за играње; изнајмљивање опреме за осветљавање позоришних и телевизијских студија; изнајмљивање позоришног декора; изнајмљивање радио и телевизијских апарата; изнајмљивање спортских терена; изнајмљивање синематографских апарата; изнајмљивање сценског декора; изнајмљивање тренажних симулатора; изнајмљивање уметничких дела; изнајмљивање филмова; испитивање обучености корисника за управљање дроновима; испити из области образовања; клупске услуге [забавне или образовне]; компоновање музике; културне, образовне или забавне услуге које пружају уметничке галерије; мерење времена на спортским догађајима; микрофилмовање; монтажа видеотрака; настава, обука; образовање у интернатима; образовне услуге које пружају асистенти за лица са посебним потребама; обука гимнастике; обука [тренирање]; омогућавање коришћења онлајн видео записа, који се не могу преузимати; омогућавање коришћења онлајн музике, која се не може преузимати; онлајн издавање електронских књига и часописа; организовање балова; организовање и вођење колоквијума; организовање и вођење конгреса; организовање и вођење конференција; организовање и вођење образовних форума уживо; организовање и вођење радионица [обука]; организовање изложби за културне или образовне потребе; организовање и спровођење концерата; организовање костимираних забавних догађаја; организовање лутрије; организовање модних ревија за забавне сврхе; организовање представа, свечаности [услуге импресарија]; организовање разгледања у пратњи водича; организовање спортских такмичења; организовање такмичења [образовних или забавних]; организовање такмичења у лепоти; организовање тура пењања са водичем; оркестарске услуге; писање песама; писање сценарија; писање сценарија, изузев за рекламне сврхе; писање текстова; планирање забава [забава]; подучавање; подучавање аикида; подучавање џудоа; позоришна продукција; покретне библиотеке; практична настава [обука путем демонстрације]; превођење; пренос знања и искуства [обучавање]; припрема и вођење семинара; припрема и вођење симпозијума; продукција музике; продукција представа; продукција радио и телевизијских програма; производња филмова, који нису рекламни филмови; професионално усмеравање [саветовање у вези са образовањем или обуком]; пружање информација које се односе на рекреативне активности; пружање корисничких оцена у забавне и културне сврхе; пружање корисничких прегледа у забавне и културне сврхе; пружање услуга аутомата за аркадне игрице; пружање услуга казина [игре на срећу]; пружање услуга у области забаве и разоноде; пружање услуга у области образовања; режирање филмова, осим рекламних филмова; резервисање седишта за приредбе, свечаности; религијско образовање; садо обука [подучавање о чајној церемонији]; снабдевање опремом за рекреацију;

снимање видеорекордером; стављање на располагање игралишта и опреме за гол ф; телевизијска забава; титловање; тумачење језика знакова; услуге агенција за продају карата [разонода]; услуге биоскопа; услуге бојења лица; услуге графичке обраде, осим у рекламне сврхе; услуге дискотека; услуге диск џокеја; услуге забаве које пружају кампови за одмор; услуге забављача; услуге забавних паркова; услуге зоолошких вртова; услуге игара на срећу; услуге игара пружених онлајн са рачунарске мреже; услуге калиграфије; услуге караока; услуге клубова здравља [здравствено и фитнес вежбање]; услуге личног тренера [фитнес тренинг]; услуге модела за уметнике; услуге монтаже видео записа за манифестације; услуге музеја [презентације, изложбе]; услуге ноћних клубова [забава]; услуге обданишта; услуге образовања које пружају школе; услуге обуке које се пружају путем симулатора; услуге омогућавања коришћења електронских публикација, које се не могу преузимати; услуге позајмљивања књига у библиотекама; услуге преводиоца; услуге професионалне преквалификације; услуге процене телесне издржљивости за потребе тренирања; услуге разоноде; услуге репортерског извештавања; услуге синхронизовања; услуге спортских кампова; услуге спортских објеката; услуге стављања на располагање телевизијских програма, који се не могу преузимати, путем видео записа на захтев; услуге стављања на располагање филмова, који се не могу преузимати, путем видео записа на захтев; услуге студија за снимање; услуге технике осветљења за манифестације; услуге тонске технике за манифестације; услуге филмског студија; учење на даљину; физичко васпитање; фотографисање; фотографске репортаже.

(111) **79129** (181) **28.04.2030.**
(210) Ж- 2020-569 (220) 28.04.2020.
(151) 23.10.2020.
(732) **ETİ GIDA SAN. VE TİC. A.Ş.**, Organize Sanayi Bolgesi 11 Cadde, Eskisehir, TR
(740) Живко Мијатовић & Партнерс д.о.о. Београд, Студентски трг 4, 11000, Београд
(540)

(531) 05.09.06; 05.09.15; 05.09.17; 08.01.13; 25.07.21; 27.05.01; 27.05.10; 27.05.17
(591) светло жута, тамно жута, окер, бела, сива, светло црвена, тамно црвена, црна, браон, светло зелена, тамно зелена.
(511) Кл. 30: крекери.

(111) **79130** (181) **14.05.2030.**
(210) Ж- 2020-664 (220) 14.05.2020.
(151) 26.10.2020.
(732) **INNventa Pharm d.o.o.**, Шуматовачка 36/9, 11050, Београд, RS
(540)

SPERGINN

(511) Кл. 5: фармацеутски препарати.

(111) **79131** (181) **14.05.2030.**
(210) Ж- 2020-666 (220) 14.05.2020.
(151) 26.10.2020.
(732) **INNventa Pharm d.o.o.**, Шуматовачка 36/9, 11050, Београд, RS
(540)

OLIGOPINN

(511) Кл. 5: фармацеутски препарати.

(111) **79132** (181) **07.02.2030.**
(210) Ж- 2020-170 (220) 07.02.2020.
(151) 26.10.2020.
(732) **MINT PHARM DOO**, Новосадски пут 15/2, 21400, Бачка Паланка, RS
(540)

MINTMEDIC

(531) 14.01.15; 27.05.01; 27.05.14; 27.05.22
(511) Кл. 3: немедицинска козметика и тоалетни препарати; парфимеријски производи, етарска уља.

(111) **79133** (181) **07.02.2030.**
(210) Ж- 2020-171 (220) 07.02.2020.
(151) 26.10.2020.
(732) **MINT PHARM DOO**, Новосадски пут 15/2, 21400, Бачка Паланка, RS

(540)

MINTMEDIC

(531) 14.01.15; 27.05.01; 27.05.14; 27.05.22
(511) Кл. 3: немедицинска козметика и тоалетни препарати; парфимеријски производи, етарска уља.

(111) **79134** (181) **12.02.2030.**
(210) Ж- 2020-199 (220) 12.02.2020.
(151) 26.10.2020.
(732) **Shulton, Inc.**, One Procter & Gamble Plaza, Cincinnati Ohio 45202, US
(740) Мара В. Јанковић, Влајковићева 28, 11000, Београд
(540)

OLD SPICE IBIZA

(511) Кл. 3: антиперспиранти и дезодоранси за личну употребу.

(111) **79135** (181) **02.04.2030.**
(210) Ж- 2020-489 (220) 02.04.2020.
(151) 26.10.2020.
(732) **British American Tobacco (Brands) Inc.**, 251 Little Falls Drive, Suite 100 , Wilmington DE 19808-1674 , US
(740) Живко Мијатовић & Партнерс д.о.о. Београд, Студентски трг 4, 11000, Београд
(540)

LUCKIES UPSIZED

(511) Кл. 34: цигарете; дуван, сиров или прерађен; резани дуван; дуван за луле; производи од дувана; замене за дуван (које нису за употребу у медицини); цигаре; цигарилоси; упаљачи за цигарете; упаљачи за цигаре; шибице; производи за пушаче; папир за цигарете; тубе за цигарете; филтери за цигарете; џепне машинице за мотање цигарета; ручне машинице за пуњење папирних туба дуваном; електронске цигарете; течност за електронске цигарете; производи од дувана који се загревају.

(111) **79136** (181) **18.05.2030.**
(210) Ж- 2020-682 (220) 18.05.2020.
(151) 26.10.2020.
(732) **HEMOFARM A.D. VRŠAC**, Београдски пут б.б., 26300, Вршац, RS
(540)

HEMOSMEKT

(511) Кл. 5: лекови.

(111) **79137** (181) **31.03.2030.**
(210) Ж- 2020-480 (220) 31.03.2020.
(151) 26.10.2020.
(732) **Church & Dwight Co., Inc.**, 500 Charles Ewing Boulevard, 08628, EWING NJ, US
(740) Живко Мијатовић & Партнерс д.о.о. Београд, Студентски трг 4, 11000, Београд
(540)

VIVISCAL

(511) Кл. 3: лосиони и шампони за негу косе. Кл. 5: лосиони и шампони за негу косе, медицински и/или који садрже витамине; лосиони и тоници за раст косе, медицински и/или који садрже витамине; таблете против губитка косе; таблете за раст косе и за негу косе, које садрже витамине.

(111) **79138** (181) **28.02.2030.**
(210) Ж- 2020-320 (220) 28.02.2020.
(151) 26.10.2020.
(732) **Kentucky Fried Chicken International Holdings LLC**, 7100 Corporate Drive, Plano, Texas 75024, US
(740) ПЕТОШЕВИЋ д.о.о., Булевар ослобођења 87, 11040, Београд
(540)

DOUBLE DOWN

(531) 27.05.17; 27.05.19; 27.05.25
(511) Кл. 29: припремљени оброци који садрже пилетину.
Кл. 30: сендвичи са пилетином.

(111) **79139** (181) **11.02.2030.**
(210) Ж- 2020-192 (220) 11.02.2020.
(151) 26.10.2020.
(732) **Cargill, Incorporated**, 15407 McGinty Road West, Wayzata, Minnesota 55391, US
(740) Живко Мијатовић & Партнерс д.о.о. Београд, Студентски трг 4, 11000, Београд

(540)

(531) 24.09.10; 27.05.01; 27.05.04; 27.05.10; 29.01.02; 29.01.08
(591) црна и златна.
(511) Кл. 30: какао и чоколада.

(111) **79140** (181) **20.01.2030.**
(210) Ж- 2020-56 (220) 20.01.2020.
(151) 26.10.2020.
(732) **Марко Козомара**, Ринска 11, 11000, Београд, RS
(740) Владимир Шошкић, Проте Матеје 64, 11000, Београд
(540)

(531) 27.05.01; 27.05.21
(511) Кл. 5: фармацеутски препарати.
Кл. 10: хируршки препарати.
Кл. 44: стоматолошке и ортодонтске услуге.

(111) **79141** (181) **20.01.2030.**
(210) Ж- 2020-55 (220) 20.01.2020.
(151) 26.10.2020.
(732) **Марко Козомара**, Ринска 11, 11000, Београд, RS
(740) Владимир Шошкић, Проте Матеје 64, 11000, Београд
(540)

(531) 27.05.01; 27.05.14
(511) Кл. 5: фармацеутски препарати.
Кл. 10: хируршки апарати.
Кл. 44: стоматолошке и ортодонтске услуге.

(111) **79142** (181) **19.02.2030.**
(210) Ж- 2020-227 (220) 19.02.2020.
(151) 27.10.2020.
(732) **Mona Fashion doo Beograd(Stari grad)**, Драчка 3, Београд, RS
(540)

(531) 27.05.01; 27.05.17
(511) Кл. 14: алке од племенитих метала за кључеве; аутоматски сатови; беџеви за ревере од племенитих метала; беџеви од племенитих метала; брошеви; дигитални ручни сатови; дугмад за манжетне; елегантни сатови; копче за накит; кутије за сатове; минђуше; мушки сатови; накит за мушкарце; огрлице; прстење [накит]; торбице за накит; торбице за ручне сатове; шнале за кравате; наруквице [накит]; наруквице од везеног текстила [накит]; привесци [накит]; игле за кравату; привесци за кључеве од коже; привесци за кључеве [прстенови за кључеве са ситним украсима или украсним привесцима]; привесци за кључеве у облику плочица.
Кл. 16: бележнице; билтени; брошуре; ваучери; визит карте; годишњи планери; етикете од папира или картона; картонске кутије; каталози; кесе од папира за паковање; оловке; печати; фасцикле за документа; фотографије; хемијске оловке; папир; штампани материјал [вискока штампа]; постери; огласни панои од папира или картона; слике; штампане брошуре.
Кл. 18: актен ташне; велике путне торбе од тврде коже; држачи за визит-карте у облику новчаника; држачи за кованице у облику новчаника; држачи за новчанице у виду новчаника; држачи картица [новчаници]; животињске коже и крзна; животињска кожа; кожне актовке; кожне торбе; кожне футроле; кожни каишеви; кожни новчаници; кожни ремени за ношење преко рамена; кишобрани; џепни новчаници; руксаци; ранчеви; мушке ручне торбе; кофери; футроле за кључеве; кожне траке.
Кл. 24: текстил и замене за текстил; текстилне поставе за одећу.
Кл. 25: кожни каишеви [одећа]; мајице са дугим рукавима; мајице са крагнама; мајице са кратким рукавима; мантили; модни шешири; мокасине; мушка обућа; мушка одела; мушке кошуље; мушке панталоне; мушки капути; обућа; кабанице; кравате; бермуде; џемпери; пуловери; шалови; ешарпе као одећа; трегери; панталоне; визир качкети; капути; јакне [одећа]; џепне марамице; кабанице [одећа].

Кл. 26: затварачи за обућу; копче за каиш; копче за обућу; копче за одећу; привесци за мобилне телефоне; чипка и вез; шнале за каиш [додаци за одећу]; дугмад; дрикери.

(111) **79143** (181) **19.02.2030.**
(210) Ж- 2020-229 (220) 19.02.2020.
(151) 27.10.2020.
(732) **Mona Fashion doo Beograd(Stari grad)**,
Драчка 3, Београд, RS
(540)

(531) 01.01.10; 27.05.14; 27.05.22; 27.05.23
(511) Кл. 3: парфеми; парфеми и колоњске воде; парфеми и тоалетне воде.
Кл. 14: алке од племенитих метала за кључеве; аутоматски сатови; беџеви за ревере од племенитих метала; беџеви од племенитих метала; брошеви; дигитални ручни сатови; дугмад за манжетне; елегантни сатови; копче за накит; кутије за сатове; минђуше; мушки сатови; накит за мушкарце; огрлице; прстење [накит]; торбице за накит; торбице за ручне сатове; шнале за кравате; наруквице [накит]; наруквице од везеног текстила [накит]; привесци [накит]; игле за кравату; привесци за кључеве од коже; привесци за кључеве [прстенови за кључеве са ситним украсима или украсним привесцима]; привесци за кључеве у облику плочица.
Кл. 16: бележнице; билтени; брошуре; ваучери; визит карте; годишњи планери; етикете од папира или картона; картонске кутије; каталози; кесе од папира за паковање; оловке; печати; фасцикле за документа; фотографије; хемијске оловке; папир; штампани материјал [вискока штампа]; постери; огласни панои од папира или картона; слике; штампане брошуре.
Кл. 18: актен ташне; велике путне торбе од тврде коже; држачи за визит-карте у облику новчаника; држачи за кованице у облику новчаника; држачи за новчанице у виду новчаника; држачи картица [новчаници]; животињске коже и крзна; животињска кожа; кожне актовке; кожне торбе; кожне футроле; кожни каишеви; кожни новчаници; кожни ремени за ношење преко рамена; кишобрани; џепни новчаници; руксаци; ранчеви; мушке ручне торбе; кофери; футроле за кључеве; кожне траке.
Кл. 24: текстил и замене за текстил; текстилне поставе за одећу.
Кл. 25: кожни каишеви [одећа]; мајице са дугим рукавима; мајице са крагнама; мајице са кратким рукавима; мантили; модни шешири; мокасине; мушка обућа; мушка одела; мушке кошуље; мушке панталоне; мушки капути; обућа; кабанице; кравате; бермуде; џемпери; пуловери; шалови; ешарпе као одећа; трегери; панталоне; визир качкети; капути; јакне [одећа]; џепне марамице; кабанице [одећа].
Кл. 26: затварачи за обућу; копче за каиш; копче за обућу; копче за одећу; привесци за мобилне телефоне; чипка и вез; шнале за каиш [додаци за одећу]; дугмад; дрикери.

(111) **79144** (181) **19.02.2030.**
(210) Ж- 2020-228 (220) 19.02.2020.
(151) 27.10.2020.
(732) **Mona Fashion doo Beograd(Stari grad)**,
Драчка 3, Београд, RS
(540)

MONA
MAN

(531) 27.05.01; 27.05.10; 27.05.17
(511) Кл. 14: алке од племенитих метала за кључеве; аутоматски сатови; беџеви за ревере од племенитих метала; беџеви од племенитих метала; брошеви; дигитални ручни сатови; дугмад за манжетне; елегантни сатови; копче за накит; кутије за сатове; минђуше; мушки сатови; накит за мушкарце; огрлице; прстење [накит]; торбице за накит; торбице за ручне сатове; шнале за кравате; наруквице [накит]; наруквице од везеног текстила [накит]; привесци [накит]; игле за кравату; привесци за кључеве од коже; привесци за кључеве [прстенови за кључеве са ситним украсима или украсним привесцима]; привесци за кључеве у облику плочица.
Кл. 16: бележнице; билтени; брошуре; ваучери; визит карте; годишњи планери; етикете од папира или картона; картонске кутије; каталози; кесе од папира за паковање; оловке; печати; фасцикле за документа; фотографије; хемијске оловке; папир; штампани материјал [вискока штампа]; постери; огласни панои од папира или картона; слике; штампане брошуре.
Кл. 18: актен ташне; велике путне торбе од тврде коже; држачи за визит-карте у облику новчаника;

држачи за кованице у облику новчаника; држачи за новчанице у виду новчаника; држачи картица [новчаници]; животињске коже и крзна; животињска кожа; кожне актовке; кожне торбе; кожне футроле; кожни каишеви; кожни новчаници; кожни ремени за ношење преко рамена; кишобрани; џепни новчаници; руксаци; ранчеви; мушке ручне торбе; кофери; футроле за кључеве; кожне траке.
Кл. 24: текстил и замене за текстил; текстилне поставе за одећу;
Кл. 25: кожни каишеви [одећа]; мајице са дугим рукавима; мајице са крагнама; мајице са кратким рукавима; мантили; модни шешири; мокасине; мушка обућа; мушка одела; мушке кошуље; мушке панталоне; мушки капути; обућа; кабанице; кравате; бермуде; џемпери; пуловери; шалови; ешарпе као одећа; трегери; панталоне; визир качкети; капути; јакне [одећа]; џепне марамице; кабанице [одећа].
Кл. 26: затварачи за обућу; копче за каиш; копче за обућу; копче за одећу; привесци за мобилне телефоне; чипка и вез; шнале за каиш [додаци за одећу]; дугмад; дрикери.

(111) **79145** (181) **09.03.2030.**
(210) Ж- 2020-374 (220) 09.03.2020.
(151) 27.10.2020.
(732) **Павле Радановић**, Вере Павловић 1, 21000, Нови Сад, RS
(540)

(531) 05.03.04; 05.03.14; 27.05.01; 29.01.01; 29.01.02
(591) златна- ЦМУК 0,19,100,0; црвена - ЦМУК 27,100,100,27.
(511) Кл. 35: вођење истраживања тржишта; вођење истраживачких интернет анкета о пословном управљању; вођење маркетиншких студија; вођење пословних евиденција; вођење трговачких сајмова; вођење, уређивање и организовање трговачких приредби и сајмова у комерцијалне и рекламне сврхе; давање смерница за рекламирање на интернету које се може претражити; дељење материјала за оглашавање путем електронске поште; дељење реклама за друге преко интернета; дељење реклама за друге путем мреже за електронску комуникацију; дељење реклама преко интенет мрежа за комуникацију; дељење реклама преко интернета; дељење рекламних материјала и материјала за оглашавање [флајера, брошура, летака и узорака]; дељење рекламних огласа; дељење рекламног и промотивног материјала; дељење рекламног, маркетиншког и материјала за оглашавање; дељење рекламног материјала [летака, брошура и штампаног материјала]; дељење флајера, брошура, штампаног материјала и узорака у рекламне сврхе; дизајнирање маркетиншких брошура; дизајнирање маркетиншких логоа; дизајнирање маркетиншких флајера; дизајнирање рекламног материјала; директан маркетинг; директно оглашавање; дистрибуција и дељење материјала за оглашавање [летака, проспеката, штампаних материјала и узорака]; дистрибуција и дељење рекламног материјала; дистрибуција летака у рекламне сврхе; дистрибуција производа у рекламне сврхе; дистрибуција проспеката; дистрибуција проспеката директно или путем поште; дистрибуција проспеката и узорака; дистрибуција проспеката и узорака за реклмне потребе; дистрибуција проспеката у рекламне сврхе; дистрибуција реклама и комерцијалних објава; дистрибуција рекламних летака; дистрибуција рекламног материјала; дистрибуција рекламног материјала за друге; дистрибуција рекламног садржаја путем интернета; дистрибуција репрезентативних узорака, директно или путем поште; дистрибуција узорака; дистрибуција узорака за рекламне потребе; добротворне услуге, наиме организовање и спровођење волонтерских програма и пројеката којима се решавају проблеми заједница; електронска издања штампаног материјала у рекламне сврхе; електронско обрађивање података; задружно рекламирање и маркетинг; задружно рекламирање и маркетинг за услуге чишћења стамбеног и пословног простора; изнајмљивање огласног простора на интернет страницама; изнајмљивање огласног простора на интернету; изнајмљивање огласног простора преко интернета; изнајмљивање простора за оглашавање на интернету путем оглашавања упражњених места; израда извештаја и истраживања везаних за тржиште; израда материјала за оглашавање; израда радио реклама; израђивање и ажурирање рекламног материјала; индексирање интернет сајтова за комерцијалне намене или намене оглашавања; индексирање интернет страница у комерцијалне сврхе; индексирање интернет страница у рекламне сврхе; интернет маркетинг; информативне, саветодавне и консултантске услуге које се односе на пословно управљање и пословну администрацију која се пружа електронским путем или преко интернета; истраживање тржишта у вези са навикама приликом претраживања интернета и лојалности потрошача; комерцијалне информационе услуге доступне путем интернета; компјутеризована обрада текста; компјутеризовани регистри; консултантске услуге из области интернет маркетинга; консултантске услуге у вези са пословним управљањем које се пружају преко интернета; консултације које се односе на оптимизацију софтвера за преглед интернета за промотивне

продаје; обезбеђивање и изнајмљивање огласног простора на интернету; обезбеђивање огласног простора у периодичним часописима, новинама и магазинима; обезбеђивање простора на интернет страницама за рекламирање роба и услуга; објављивање и ажурирање рекламних текстова; објављивање комерцијалног именика са информацијама на интернету; објављивање рекламних текстова; објављивање рекламног материјала и текстова; оглашавање и промотивна продаја у вези са робом и услугама доступним на интернету; онлајн маркетиншке услуге повезивања оглашивача са интернет страницама; оптимизација интернет странице; оптимизација програма за преглед интернета; оптимизација саобраћаја са Интернет странице; организовање интернет аукција; организовање и спровођење аукција на интернету; организовање пословних трансакција, за друге, преко интернет продавница; организовање претплате на електронске новине за друге; организовање претплате на интернет публикације за друге; организовање претплате на интернет услуге за друге; организовање претплате на књиге, рецензије, новине или стрипове за друге; презентација предузећа и њихових производа и услуга на интернету; презентација предузећа на интернету и другим медијима; промовисање роба и услуга за друге на интернету; промоција добара и услуга других путем оглашавања на интернет страницама; промоција роба и услуге других састављањем и пласирањем реклама у електронским часописима; пружање информација о производима широке потрошње преко интернета; пружање огласног простора у новинама; пружање пословних информација путем интернета; пружање пословних информација путем Интернет странице; пружање пословних и трговачких контакт информација путем интернета; пружање рекламног простора у новинама; пружање рекламног простора у часописима; пружање услуга аукције преко интернета; пружање услуга о пословном информисању преко интернета; реакламирање уметничких дела других пружањем онлајн портфолиа путем интернет странице; рекламирање аутомобила за потребе продаје путем интернета; рекламирање за друге на интернету; рекламирање и маркетиншке услуге преко интернета; рекламирање музичког садржаја других пружањем онлајн портфолиа путем интернет странице; рекламирање на интернету за потребе других лица; рекламирање пословних интернет страница; рекламирање преко интернета; рекламирање пројеката других пружањем онлајн портфолиа путем интернет странице; рекламне услуге које се пружају преко интернета; рекламне услуге у периодичним часописима, брошурама и новинама; састављање реклама за употребу као интернет странице; спровођење виртуалних трговачких сајмова на интернету; услуге аукцијске продаја путем интернета; услуге аукцијске продаје преко интернета; услуге велепродаје везане за часовничарске инструменте; услуге интернет промоције рачунарских мрежа и интернет страница; услуге компјутеризоване продаје на мало преко интернета; услуге компјутеризованог наручивања поклона преко интернета; услуге компјутеризованог наручивања преко интернета; услуге малопродаје везане за електронска издања која се могу преузимати са интернета; услуге малопродаје електронских издања који се могу преузимати са интернета; услуге малопродаје у вези са електронским издањима која се могу преузимати са интернета; услуге обраде података на интернету; услуге оглашавања и рекламних информација пружених преко интернета; услуге оглашавања на интернету; услуге пословне администрације за обраду продаје преко интернета; услуге претплате на новине за друге; услуге продаје козметике и шминке, гардеробе и акцесоара преко интернет продавница; услуге продаје унапред снимљених музичких и видео садржаја који се могу преузети преко интернет продавнице; услуге рекламирања преко интернета; услуге тржишног истраживања које се односе на навике у коришћењу интернета; учествовање у онлајн аукцијама за потребе других; издавање рекламног материјала онлајн; обезбеђивање онлајн тржишта за купце и продавце роба и услуга; онлајн маркетинг; онлајн расподела маркетиншког материјала; онлајн рекламирање на рачунарској мрежи; онлајн услуге велепродаје производа са снимљеним садржајем; онлајн услуге велепродаје ручног алата за грађевинарство; пружање пословних информација из онлајн базе података; пружање услуга управљања академским курсевима који се односе на онлајн регистрацију курса; рекламирање робе и услуга онлајн продаваца путем претраживог онлајн водича; састављање онлајн пословних именика; услуге малопродаје пружене од стране онлајн продавница поклона; услуге онлајн маркетинга намењене корисницима друштвених мрежа.

Кл. 38: аудио, видео и мултимедијско емитовање садржаја путем интернета и других комуникацијских мрежа; аудио емитовање путем интернета; аудио емитовање путем интернета и других комуникацијских мрежа; видео емитовање и пренос кинематографских филмова и филмова путем интернета; бежични пренос података путем интернета; видео емитовање путем интернета; дигитални пренос података путем интернета; електронска комуникација путем причаоница, линија за ћаскање интернет форума; електронска размена порука путем линија за ћаскање, причаоница и интернет форума; електронски пренос дигиталних

фотографских докумената између корисника Интернета; електронски пренос звука, слика и других података и информација свих врста путем интернета; електронски пренос рачунарских програма путем интернета; емитовање аудио-визуелних и мултимедијалних садржаја путем интернета; емитовање аудио-визуелних садржаја путем интернета; емитовање видео записа путем интернета и других комуникацијских мрежа; емитовање видео и аудио програма путем интернета; емитовање видео и аудио садржаја путем интернета; емитовање мултимедијалних садржаја путем интернета; емитовање програма путем интернета; емитовање путем интернет протокола; емитовање телевизијских програма путем интернета; емитовање телевизијских програма, филмова, и осталих аудио-визуелних и мултимедијалних садржаја путем интернет протокола и комуникацијских мрежа; емитовање филмова и телевизијских садржаја путем интернета; емитовање филмова путем интернета; емитовање филмских и телевизијских садржаја или програма, укључујући на интернету, на мобилним комуникацијским мрежама и другим медијима; интернет комуникација; интернетска испорука докумената путем глобалне рачунарске мреже; истовремено телевизијско емитовање путем глобалних комуникацијских мрежа, интернета и бежичних мрежа; комуникацијске услуге које се пружају путем интернета; мултимедијално емитовање путем интернета; мултимедијско емитовање путем интернета и других комуникацијских мрежа; омогућавање бежичног приступа интернету за више корисника; омогућавање даљинског приступа интернету; омогућавање интернет приступа базама података; омогућавање корисничког приступа глобалним рачунарским мрежама и интернет страницама које садрже информације о широком распону тема; омогућавање корисничког приступа интернету [пружаоци услуга]; омогућавање корисничког приступа информацијама и информационим услугама које су доступне на интернету и на другим рачунарским мрежама; омогућавање корисничког приступа информацијама на интернету; омогућавање корисничког приступа платформама на интернету; омогућавање корисничког приступа порталима на интернету; омогућавање приступа базама података на интернету; омогућавање приступа електронским информацијам, комуникацијама и платформама за трансакције на интернету; омогућавање приступа електронским комуникацијским мрежама, интернету и екстранетима; омогућавање приступа интернет порталима који нуде програме видео програма на захтев; омогућавање приступа интернет страницама за расправе на интернету; омогућавање приступа интернет страницама на интернету или било којој другој комуникацијској мрежи; омогућавање приступа интернет страницама, пошти и информативним порталима; омогућавање приступа интернет страницама са дигиталном музиком; омогућавање приступа интернету; омогућавање приступа интернету и другим комуникацијским мрежама; омогућавање приступа интернету путем бежичних широкопојасних мрежа; омогућавање приступа интернету путем фибер оптичких широкопојасних мрежа; омогућавање приступа информацијама на интернету; омогућавање приступа информацијама путем интернета; омогућавање приступа линијама за ћаскање на интернету; омогућавање приступа линијама за ћаскање, причаоницама и форумима на интернету, укључујући мобилни интернет; омогућавање приступа линијама за ћаскање, причаоницама и форумима преко интернета; омогућавање приступа мултимедијалним садржајима на интернету; омогућавање приступа платформама за електронску трговину на интернету; омогућавање приступа платформама и порталима на интернету; омогућавање приступа платформама на интернету; омогућавање приступа платформама на интернету за потребе размене дигиталних фотографија; омогућавање приступа платформама на интернету, као и на мобилном интернету; омогућавање приступа подацима путем интернета; омогућавање приступа порталима на интернету; омогућавање приступа причаоницама на интернету; омогућавање приступа форумима на интернету; омогућавање телекомуникацијских повезивања на интернет; омогућавање телекомуникацијских повезивања на интернет или базе података; омогућавање телекомуникацијских повезивања на интернет у кафићима; омогућавање телекомуникацијског приступа аудио садржајима који се пружају путем интернета; омогућавање телекомуникацијског приступа видео садржајима који се пружају путем интернета; пренос аудио и видео садржаја путем интернета; пренос аудио података путем интернета; пренос аудио садржаја путем интернета; пренос видео података путем интернета; пренос видео садржаја путем интернета; пренос видео садржаја, филмова, слика, текста, фотографија, игара, садржаја који су створили корисници, аудио садржаја, и информација путем интернета; пренос дигиталне датотеке која садржи аудио или видео запис који се дистибуира путем интернета; пренос звука, слике и података путем интернета; пренос и дистрибуција података или аудио-визуелних слика путем глбалне рачунарске мреже или интернета; пренос информација и података путем интернета; пренос информација и података путем онлајн услуга и интернета; пренос информација и података путем рачунарских мрежа и интернета; пренос информација путем интернета; пренос информација, укључујући интернет странице,

рачунарске програме и било које друге податке; пренос и ширење информација и података путем рачунарских мрежа и интернета; пренос мултимедијалног садржаја путем интернета; пренос података путем интернета; пренос порука, података и садржаја путем интернета и других комуникацијских мрежа; пренос порука, података и садржаја путем интернета и других рачунарских и комуникацијских мрежа; пренос порука путем интернета; пренос садржаја који су створили корисцници путем интернета; пренос сликовног и говорног садржаја путем интернета; пренос сликовног садржаја путем интернета; пренос стримованог звука и аудиовизуелних снимака путем интернета; пренос текста путем интернета; пренос филмова путем интернета; пренос честитки путем интернета; приступ и комуникацијске услуге на интернету и путем интранета; приступ комуникацијским интернет везама помоћу којих се корисник пребацује са једне интернет странице на друге локалне и глобалне интернет странице; прослеђивање порука свих врста на интернет адресе [web мессагинг]; пружање брзог приступа интернету; пружање интернет лист сервера за пренос порука међу рачунарским корисницима; пружање информација о телевизијском емитовању путем интернет странице; пружање приступа базама података на интернету; пружање приступа интернет порталима; пружање приступа линијама за ћаскање, причаоницама и форумима путем мобилног интернета; пружање приступа мобилним интернет платформама; пружање приступа мобилним интернет порталима; пружање приступа подацима и информацијама на интернету; пружање приступа порталима на интернету, као и на интернету на мобилном телефону; пружање приступа путем мреже података софтверу за приступ интернету; пружање телекомуникацијских услуга за платформе електронске трговине на интернету и другим електронским медијима; пружање услуга бирања везе и наменског прикључка интернету за више корисника; пружање услуга гласовне комуникације путем интернета; пружање услуга електронских интернет огласнх табли за пренос порука међу рачунарским корисницима; пружање услуга интернет форума; пружање услуга интернет форума за пренос порука, коментара и мултимедијалних садржаја међу корисницима; пружање услуга интернет форума за пренос порука међу рачунарским корисницима; пружање услуга линија за ћаскање на интернету; пружање услуга причаоница и форума на интернету; пружање услуга причаоница на интернету за повезивање на друштвеним мрежама; пружање услуга причаоница на интернету и електронских огласних табли за пренос порука међу рачунарским корисницима; радијско емитовање путем интернета; слање електронских порука путем интернет страница; стриминг [проток] аудио и видео материјала на интернету; стриминг [проток] аудио материјала на интернету; стриминг [проток] видео материјала на интернету; телекомуникацијске услуге које се пружају путем интернета, интранета и екстранета; телекомуникацијске услуге које се пружају путем интернет платформи и портала; телекомуникацијске услуге које се пружају путем платформи и портала на интернету и других медија; услуге аудио и видео емитовања садржаја путем интернета; услуге видео стриминга независних филмова и кинематографских филмова путем интернета; услуге емитовања и омогућавање телекомуникацијског приступа видео и аудио садржаја пружањем услуга видео садржаја на захтев путем интернета; услуге интернета и дигиталног преноса за аудио, видео или графичке податке; услуге интернетског емитовања; услуге интернетског слања порука; услуге интернет телефоније; услуге преноса гласа путем интернет протокола [ВоИП]; услуге преноса телевизије путем интернета [ИПТВ]; услуге пружања интернетских услуга [ИСП]; услуге пружаоца интернет услуга; пружање корисничког приступа онлајн страницама које садрже информације о широком спектру тема; пружање онлајн платформи за интеракцију са осталим рачунарским корисницима у реалном времену; пружање онлајн приступа подацима; пружање онлајн услуга причаоница за пренос порука међу корисницима рачунара; пружање онлајн услуга причаоница и дискусија; пружање онлајн услуга причаоница и електронских огласних табли за пренос порука међу корисницима у области од општег интереса; пружање приступа компјутерским, електронским и онлајн базама података; пружање приступа онлајн причаоницама; пружање приступа онлајн форумима; пружање приступа услугама блогова, причаоница, огласних табли и дискусија; пружање услуга онлајн дискусије; пружање услуга онлајн преноса путем факса; пружање услуга онлајн причаоница; пружање услуга онлајн соба за ћаскање; пружање услуга онлајн форума.

Кл. 41: информативне услуге у виду извештавања о актуелним догађајима; удружено извештавање; услуге извештавања из области пословних вести; услуге информативног извештавања; услуге информативног извештавања у области финансијских новости; услуге новинарског извештавања из области моде; услуге новинарског извештавања у виду новинских анализа и коментара; услуге репортерског извештавања.

(111) **79146** (181) **19.03.2030.**
(210) Ж- 2020-454 (220) 19.03.2020.
(151) 27.10.2020.
(732) **Akoni S.A.**, Via L. Pasteur 1, CP 31 42 CH-6830, Chiasso, CH

(740) Зоран Наумовић, адвокат, Крунска 77, Београд
(540)

AKONI

(511) Кл. 9: наочаре; сочива за наочаре; сочива за наочаре за сунчање; сочива за стаклене наочаре. Кл. 14: накит.
Кл. 25: опрема (покривала) за главу; одећа; обућа.

(111) **79147** (181) **10.02.2030.**
(210) Ж- 2020-176 (220) 10.02.2020.
(151) 28.10.2020.
(732) **Albaugh Europe SARL**, World Trade Center, Avenue Gratta-Paille 2, 1018 Lausanne, CH
(740) Адвокат Гордана Поповић, Таковска 19, 11000, Београд
(540)

COMANDOR

(511) Кл. 5: препарати и производи за сузбијање штеточина; препарати за уништавање штеточина; пестициди; фунгициди; хербициди; инсектициди; препарати за уништавање штетних биљака; лосиони за заштиту од отровних биљака.

(111) **79148** (181) **10.02.2030.**
(210) Ж- 2020-179 (220) 10.02.2020.
(151) 28.10.2020.
(300) 018121757 09.09.2019. EM.
(732) **GFM GmbH Trademarks**, An der Ach 3, 82402, Seeshaupt, DE
(740) ПЕТОШЕВИЋ д.о.о., Булевар ослобођења 87, 11040, Београд
(540)

JADON

(511) Кл. 25: обућа; чизме; горњи делови чизама; сандале; ципеле; улошци за обућу; метални делови за обућу; ђон за обућу.

(111) **79149** (181) **10.02.2030.**
(210) Ж- 2020-182 (220) 10.02.2020.
(151) 28.10.2020.
(300) 018106801 10.08.2019. EM.
(732) **RC Development s.r.o.**, Nadražni 238/7, 68201, Vyškov, CZ
(740) ЗАК Вујиновић & Ђокић, Крунска 50, 11000, Београд
(540)

CENTRAL

(531) 27.05.25; 29.01.01
(591) црвена.
(511) Кл. 35: истраживање тржишта некретнина; посредовање у области некретнина; изнајмљивање и продаја некретнина; услуге маркетинга и маркетинга; маркетиншка стратегија и маркетиншка истраживања у вези са продајом или изнајмљивањем некретнина; управљање објектима; обезбеђивање извођача грађевинских радова; саветовање у вези с пословањем и маркетингом; изнајмљивање огласног простора; услуге оглашавања, нарочито, оглашавање некретнина које се изнајмљују путем брошура, каталога и преко глобалне телекомуникацијске мреже.

Кл. 36: продаја, изградња, закуп и управљање некретнинама; агенцијске услуге куповине, продаје и замене непокретности; процена вредности некретнина; изнајмљивање и давање у закуп некретнина; посредовање у закупу и изнајмљивању непокретности; администрација и управљање некретнинама; саветовање у погледу управљања некретнинама; саветовање у погледу изнајмљивања некретнина; посредовање и заступање у вези са некретнинама; саветовање и друге саветодавне активности у вези са свим активностима агенције за промет некретнина; саветовање у вези са изнајмљивањем и продајом некретнина; изградња и инвестирање у грађевинарство; саветодавне услуге у вези са некретнинама; услуге менаџмента инвестицијама у некретнине; управљање некретнинама; изнајмљивање, закуп и управљање некретнинама и пословним просторима, укључујући и пословне објекте; изнајмљивање комерцијалних и стамбених објеката; управљање тржним центрима у погледу послова са некретнинама; давање у закуп простора тржног центра; управљање робним кућама [некретнине]; изнајмљивање канцеларија [некретнина].
Кл. 42: инжењерски пројекти у вези са некретнинама; инспекција и развој грађевинских пројеката; пројектне и инжењерске активности у области електричне енергије, енергетике, грађевинарства; спровођење мерења; провера; аналитичка и стручна делатност; контрола квалитета; ревизија енергије; саветовање у области примене и употребе енергије и обновљивих извора енергије; управљање енергијом за друге; геодетска мерења; стручне студије; процена и анализе у области грађевине, енергије и обновљивих извора енергије.

(111) **79150** (181) **10.02.2030.**
(210) Ж- 2020-184 (220) 10.02.2020.
(151) 28.10.2020.
(300) 018106800 10.08.2019. EM.

(732) **RC Development s.r.o.**, Nadražni 238/7, 68201, Vyškov, CZ
(740) ЗАК Вујиновић & Ђокић, Крунска 50, 11000, Београд
(540)

(531) 26.11.01; 26.11.07; 27.05.01; 27.05.17; 27.05.25
(511) Кл. 35: истраживање тржишта некретнина; посредовање у области некретнина; изнајмљивање и продаја некретнина; услуге маркетинга; маркетиншка стратегија и маркетиншка истраживања у вези са продајом или изнајмљивањем некретнина; управљање објектима; обезбеђивање извођача грађевинских радова на развоју; саветовање у вези с пословањем и маркетингом; изнајмљивање огласног простора; оглашавање; оглашавање у вези са некретнинама за изнајмљивање путем брошура и каталога, и путем глобалне телекомуникацијске мреже.
Кл. 36: продаје, изградња, закуп и управљање некретнинама; агенцијске услуге куповине, продаје и замене непокретности; процена вредности некретнина; изнајмљивање и давање у закуп некретнина; посредовање у закупу и издавању непокретности; администрација и управљање некретнинама; консултације у вези са управљањем некретнинама; саветовање у вези са издавањем некретнина; посредовање и заступање у вези са некретнинама; саветовање у вези са свим активностима агенције за промет некретнинама; саветовање у вези са изнајмљивањем и продајом некретнина; изградња и улагање у грађевинарство; саветодавне услуге у вези с некретнинама; управљање инвестицијама у некретнине; управљање некретнинама; изнајмљивање, закуп и управљање некретнинама и пословним просторима, укључујући и комерцијалне објекте; изнајмљивање комерцијалних и стамбених објеката; управљање тржним центрима у погледу послова са некретнинама тржних центара; давање у закуп простора тржног центра; управљање робним кућама [некретнине]; изнајмљивање канцеларија [некретнина].
Кл. 42: инжењерски пројекти у вези са некретнинама; инспекција и развој грађевинских пројеката; пројектне и инжењерске активности у области електричне енергије, енергетике, грађевинарства; спровођење мерења; провера; аналитичка и стручна делатност; контрола квалитета; ревизија енергије; саветовање у области примене и употребе енергије и обновљивих извора енергије; управљање енергијом за друге; геодетска мерења; стручне студије; процена и анализе у области грађевине, енергије и обновљивих извора енергије.

(111) **79151** (181) **16.03.2030.**
(210) Ж- 2020-423 (220) 16.03.2020.
(151) 28.10.2020.
(732) **Књаз Милош ад Аранђеловац**, Јужна индустријска зона б.б., Аранђеловац, RS
(540)

(531) 01.15.21; 05.07.14; 05.07.22; 19.03.01; 24.17.09; 26.01.19; 27.05.01; 27.05.10; 27.05.17; 27.07.01; 29.01.01; 29.01.03; 29.01.06
(591) зелена, тамнозелена, бела, розе, наранџаста, црвена.
(511) Кл. 32: безалкохолна пића са укусом брескве; воћни коктели са укусом брескве, безалкохолни; воћни концентрати и пиреи са укусом брескве који се користе за припрему напитака; воћни напици са укусом брескве; воћни напици и воћни сокови са укусом брескве; воћни нектар (безалкохолни) са укусом брескве; безалкохолни; воћни сокови са укусом брескве; газирана безалкохолна пића са укусом брескве; газирани воћни сокови са укусом брескве; гуарана напици са укусом брескве енергетска пића са укусом брескве; изотоници са укусом брескве; кокосова вода (напитак) са укусом брескве; концентровани воћни сокови са укусом брескве; напици за спортисте са укусом брескве обогаћени протеинима; напици са укусом брескве; негазирана безалкохолна пића са укусом брескве; освежавајућа безалкохолна пића са укусом брескве

(111) **79152** (181) **31.03.2030.**
(210) Ж- 2020-481 (220) 31.03.2020.
(151) 28.10.2020.
(300) 88669371 25.10.2019. US.

(732) **Peacock TV LLC**, 1201 North Market Street, Suite 1000, 19801, Wilmington, Delaware , US
(740) ПЕТОШЕВИЋ д.о.о., Булевар Ослобођења 87, 11040, Београд
(540)

(531) 24.17.02; 27.05.02; 29.01.01; 29.01.02; 29.01.03; 29.01.04; 29.01.05; 29.01.06
(591) сива, бела, жута, наранџаста, црвена, љубичаста, плава, зелена.
(511) Кл. 41: услуге образовања и забаве, наиме пружање, приказивање и показивање аудио-визуелног садржаја који је уживо или је унапред снимљен а из области извештавања о актуелним догађајима, вести, разоноде, спорта, комедије, драме, музике и музичких видео записа; пружање вебсајта који садржи аудио-визуелни садржај који се емитује уживо или је унапред снимљен, наиме игране филмове, телевизијски програм, видео записе, музичке видео записе и музику и видео клипове, аудио клипове, музичке клипове, филмске клипове и фотографије а из области извештавања о актуелним догађањима, вести, разоноде, спорта, комедије, драме, музике и музичких видео записа; пружање вебсајтова са видео и интерактивним играма; пружање интерактивних интернет игара; пружање онлајн информација путем бежичних мрежа, интернета, глобалних, регионалних и локалних рачунарских мрежа, а у вези са темама играних филмова, телевизијских програма, видео записа, музичких видео записа и музике; обезбеђивање онлајн интерактивних извора и програмских водича у вези са темама играних филмова, телевизијских програма, видео садржаја, музичких спотова и музике прилагођене програмским преференцијама гледалаца; услуге електронске издавачке делатности, наиме онлајн објављивање текстова, графике, фотографија, слика и аудио-визуелних дела других за стриминг или преузимање која садрже извештавање о актуелним догађајима, вести, разоноду, спорт, комедију, драму, музику и музичке видео записе; производња и дистрибуција аудио-визуелних дела, односно филмова, телевизијских програма, видео записа, музичких видео садржаја, музике и интернет аудио емисија, за стриминг или преузимање из области извештавања о актуелним догађајима, вести, забаве, спорта, комедије, драме, музике и музичких видео записа; изнајмљивање аудио-визуелних дела, наиме филмова, телевизијских програма, видео записа, музицких видео записа, музике и интернет аудио емисија, из области вести, разоноде, спорта, комедије, драме, музике и музичких видео записа; изнајмљивање видео игара; производња и дистрибуција софтвера за видео и рачунарске игре; пружање блогова у облику онлајн часописа путем интернета који садрже извештавање о актуелним догађајима, веести, разоноду, спорт, комедију, драму, музику и музичке видео записе.

(111) **79153** (181) **27.03.2030.**
(210) Ж- 2020-478 (220) 27.03.2020.
(151) 28.10.2020.
(732) **E. I. du Pont de Nemours and Company**, 974 Centre Road, 19805, Wilmington, Delaware, US
(740) ПЕТОШЕВИЋ д.о.о. , Булевар Ослобођења 87 , 11040, Београд
(540)

FONTELIS

(511) Кл. 5: фунгициди за употребу у пољопривреди.

(111) **79154** (181) **31.03.2030.**
(210) Ж- 2020-483 (220) 31.03.2020.
(151) 28.10.2020.
(300) 88669316 25.10.2019. US.
(732) **Peacock TV LLC**, 1201 North Market Street, Suite 1000, Wilmington, Delaware 19801, US
(740) ПЕТОШЕВИЋ д.о.о., Булевар Ослобођења 87, 11040, Београд
(540)

(531) 24.17.02; 27.05.02; 29.01.01; 29.01.02; 29.01.03; 29.01.04; 29.01.05; 29.01.06
(591) сива, бела, жута, наранџаста, црвена, љубичаста, плава, зелена.
(511) Кл. 9: софтверске апликације за мобилне електронске уређаје и преносиве електронске уређаје, наиме, мобилне телефоне, целуларне телефоне, паметне телефоне, ручне конзоле за игру, таблет рачунаре, лаптоп и ноутбук рачунаре; рачунарски софтвер, наиме репродуктори аудио-визуелног медијског садржаја који се могу преузимати са интернета; софтвер за претраживање и означавање видео записа; рачунарски софтвер за стриминг аудио-визуелног медијског садржаја на мобилним електронским уређајима и рачунарима; софтвер за праћење и оптимизацију огласа; рачунарски програми за видео игре; програми за интерактивне

игре; софтверска платформа за пружање програмских интерфејса трећим лицима како би приступили садржају интернет страница и подацима за развој вебсајта и развој вебсајт апликације; интерактивне игре, и то рачунарски програми и програми за видео игрице са садржајем из филмова, телевизијских програма или музичких видео записа; дигитални медији, наиме, аудио-визуелни медијски садржај који се може преузимати са интернета а из области вести, забаве, спорта, комедије, драме, музике и музичких видео записа; унапред снимљени медији, односно меморије без покретних делова и полупроводничке меморије, хард дискови и дискови, магнетске меморије, хард дискови и дискови, флеш или УСБ прикључци, меморијске картице, меморијски стикови, ДВД-ови, ЦД-ови, оптички дискови, интерактивни дискови са музиком и музичким видео записима, видео касете и аудио касете и ласерски дискови с вестима, забавом, спортом, комедијом, драмом, музиком и музичким видео записима.

(111) **79155** (181) **31.03.2030.**
(210) Ж- 2020-482 (220) 31.03.2020.
(151) 28.10.2020.
(300) 88669359 25.10.2019. US.
(732) **Peacock TV LLC**, 1201 North Market Street, Suite 1000, 19801, Wilmington, Delaware, US
(740) ПЕТОШЕВИЋ д.о.о., Булевар Ослобођења 87, 10040, Београд
(540)

(531) 24.17.02; 27.05.02; 29.01.01; 29.01.02; 29.01.03; 29.01.04; 29.01.05; 29.01.06
(591) сива, бела, жута, наранџаста, црвена, љубичаста, плава, зелена.
(511) Кл. 38: емитовање и пренос уживо и унапред снимљених аудио-визуелних, мултимедијалних и дигиталних садржаја за остале путем бежичних мрежа, интернета, кабла, сателита и глобалних, регионалних и локалних рачунарских мрежа из области вести, забаве, спорта, комедије, драме, музике и музичких видео записа; пренос и испорука уживо и унапред снимљених аудио-визуелних, мултимедијалних и дигиталних садржаја за друге путем бежичних мрежа, интернета, кабла, сателита и глобалних, регионалних и локалних рачунарских мрежа; пренос и испорука гласа, података, слика, сигнала, порука и информација; пренос и испорука аудио-визуелних, мултимедијалних и дигиталних садржаја који се не могу и оних који се могу преузимати са интернета у облику дугометражних филмова, филмова делимичне дужине и клипова, телевизијских програма, видео записа, музичких видео записа и музике; пренос и испорука видео и интерактивних игара; услуге подцаста и интернет преноса; пружање приступа онлајн форумима, причаоницама, списковима адреса за пренос и испоруку порука и блогова путем бежичних мрежа, интернета, кабла, сателита и глобалних, регионалних и локалних рачунарских мрежа; пружање онлајн електронских огласних табли за пренос и испоруку порука међу корисницима из области општег интересовања; услуге размене порука на мрежи; пружање онлајн форума и спискова адреса за пренос и испоруку порука са извештајима о тренутним догађајима, забави, спорту, комедији, драми, музици и музичким видео записима; управљање телевизијским мрежама и каналима.

(111) **79156** (181) **20.03.2030.**
(210) Ж- 2020-475 (220) 20.03.2020.
(151) 28.10.2020.
(732) **Atlantic Štark d.o.o. Beograd**, Булевар Пека Дапчевића 29, 11000, Београд, RS
(540)

(531) 08.01.22; 19.03.25; 27.05.01; 27.05.10; 27.05.17; 27.05.24; 29.01.03; 29.01.06; 29.01.07
(591) зелена, бела, браон, беж.
(511) Кл. 30: пенасти производ са желеом и чоколадним преливом.

(111) **79157** (181) **11.03.2030.**
(210) Ж- 2020-405 (220) 11.03.2020.
(151) 28.10.2020.
(732) **ATLANTIC GRAND DOO**, Сурчинска 6а, 11000, Београд, RS
(540)

(531) 01.15.11; 05.07.01; 11.03.04; 26.01.04; 26.01.16; 26.01.21
(511) Кл. 30: кафа; пића од кафе са млеком; пића на бази кафе.
Кл. 35: рекламирање; оглашавање.

(111) **79158** (181) **11.03.2030.**
(210) Ж- 2020-402 (220) 11.03.2020.
(151) 28.10.2020.
(732) **Medochemie LTD** , 1-10 Constantinopoleos street , 3505, Limassol, CY
(740) Зорица Ј. Павловић, Кнеза Милоша 16/III/11, 11000, Београд
(540)

MEDSAMIC

(511) Кл. 5: фармацеутски препарати, хемијско-фармацеутски препарати, лекови за медицинску употребу, хемијски препарати за фармацеутску употребу, лекови за људску употребу, хемијски препарати за медицинску употребу, фармацеутски препарати.

(111) **79159** (181) **11.02.2030.**
(210) Ж- 2020-221 (220) 11.02.2020.
(151) 28.10.2020.
(732) **Neoplanta Industrija mesa DOO**, Пиморска 90, 21000, Нови Сад, RS
(540)

ŠIROKO

(511) Кл. 29: месне прерађевине.

(111) **79160** (181) **24.02.2030.**
(210) Ж- 2020-296 (220) 24.02.2020.
(151) 28.10.2020.
(732) **YASON DOO NOVI SAD**, Стратимировићева 1, 21000, Нови Сад, RS
(740) ОАД Лалин и др., адвокат Радован Лалин, Сестара Нинковић 11/2, 21000, Нови Сад
(540)

(531) 26.04.22; 26.04.24; 27.05.01; 29.01.01; 29.01.08
(591) црвена, црна.
(511) Кл. 9: офтамолошка сочива; оптичарски производи; оквири за сунчане наочаре; оптичка сочива за сунчане наочаре; сочива за сунчане наочаре; узице за сунчане наочаре; траке за сунчане наочаре; футроле за сунчане наочаре; футроле за сунчане наочаре и за заштитне наочаре.
Кл. 44: оптичарске услуге; оптометријске услуге; офтамолошке услуге.

(111) **79161** (181) **24.02.2030.**
(210) Ж- 2020-297 (220) 24.02.2020.
(151) 28.10.2020.
(732) **YASON DOO NOVI SAD**, Стратимировићева 1, 21000, Нови Сад, RS
(740) ОАД Лалин и др., адвокат Радован Лалин, Сестара Нинковић 11/2, 21000, Нови Сад
(540)

(531) 01.15.11; 24.15.01; 24.15.21; 26.01.13; 26.01.16; 27.05.01; 29.01.03; 29.01.04; 29.01.06
(591) бела, плава, зелена.
(511) Кл. 9: офтамолошка сочива; оптичарски производи; оквири за сунчане наочаре; оптичка сочива за сунчане наочаре; сочива за сунчане наочаре; узице за сунчане наочаре; траке за сунчане наочаре; футроле за сунчане наочаре; футроле за сунчане наочаре и за заштитне наочаре.
Кл. 44: оптичарске услуге; оптометријске услуге; офтамолошке услуге.

(111) **79162** (181) **24.02.2030.**
(210) Ж- 2020-298 (220) 24.02.2020.
(151) 28.10.2020.
(732) **YASON DOO NOVI SAD**, Стратимировићева 1, 21000 Нови Сад, RS
(740) ОАД Лалин и др., адвокат Радован Лалин, Сестара Нинковић 11/2, 21000 Нови Сад
(540)

(531) 01.15.11; 24.15.02; 24.15.21; 26.01.13; 26.01.16; 27.05.01; 29.01.03; 29.01.04; 29.01.06
(591) бела, плава, зелена
(511) Кл. 9: офтамолошка сочива; оптичарски производи; оквири за сунчане наочаре; оптичка сочива за сунчане наочаре; сочива за сунчане

наочаре; узице за сунчане наочаре; траке за сунчане наочаре; футроле за сунчане наочаре; футроле за сунчане наочаре и за заштитне наочаре.
Кл. 44: оптичарске услуге; оптометријске услуге; офтамолошке услуге.

(111) **79163** (181) **25.02.2030.**
(210) Ж- 2020-301 (220) 25.02.2020.
(151) 28.10.2020.
(732) **Vans, Inc.**, 1588 South Coast Drive, 92626, Costa Mesa, California , US
(740) Владан Малешевић, Цара Лазара 7, 11000, Београд
(540)

(531) 27.05.01; 27.05.11; 27.05.17
(511) Кл. 18: вишенаменске торбе, ранчеви, спортске торбе, торбе за плажу, цилиндричне текстилне торбе, курирске торбе, школске торбе, цегер торбе, путне торбе, торбице које се носе око струка, ручне торбе, ташне, новчаници, футроле за визиткарте, футроле за кључеве, торбе за музичке партитуре, козметичке торбице које се продају празне, кишобрани, огрлице и повоци за животиње.
Кл. 35: онлајн малопродајне услуге и услуге малопродајних објеката у вези са обућом, одећом, покривалима за главу и одевним додацима, ранчевима, вишенаменским торбама, ручним торбама, новчаницима, торбама за лаптоп, производима за одржавање обуће, наочарима за сунце, привесцима за кључеве; пружање информација потрошачима о производима путем интернета.

(111) **79164** (181) **26.02.2030.**
(210) Ж- 2020-305 (220) 26.02.2020.
(151) 28.10.2020.
(732) **INDUSTRIJA SMRZNUTE HRANE FRIKOM DOO** , Зрењанински пут б.б., RS
(540)

(531) 01.03.07; 01.15.11; 03.07.17; 03.07.24; 05.07.08; 05.07.22; 16.01.11; 16.01.25; 20.05.13; 21.01.16; 21.01.25; 25.01.01; 27.05.01; 27.05.10; 27.05.17; 29.01.14
(591) Procces Cyan, Procces Black, Pantone 185C, Pantone 179C.
(511) Кл. 30: сладолед.

(111) **79165** (181) **26.02.2030.**
(210) Ж- 2020-306 (220) 26.02.2020.
(151) 28.10.2020.
(732) **INDUSTRIJA SMRZNUTE HRANE FRIKOM DOO** , Зрењанински пут б.б., RS
(540)

(531) 01.01.05; 01.01.15; 01.07.06; 02.09.01; 05.11.01; 13.01.17; 16.01.11; 18.05.10; 20.05.13; 25.01.01; 27.05.01; 27.05.10; 27.05.17; 29.01.14
(591) Procces Cyan, Procces Black, Pantone 185C, Pantone 7517C.
(511) Кл. 30: сладолед.

(111) **79166** (181) **27.02.2030.**
(210) Ж- 2020-315 (220) 27.02.2020.
(151) 28.10.2020.
(732) **Privredno društvo INTER STIK d.o.o. Niš**, Борова бр. 60, Ниш-Панталеј, RS
(540)

(531) 01.15.15; 17.02.05; 17.02.06; 26.01.03; 27.05.01; 29.01.14
(591) Black gradient 90%-0%, Pantone 5747, Pantone 390, Pantone 390 50 %
(511) Кл. 1: лепкови за ундустријску употребу; лепак за чизме и ципеле; лепак за кожу; лепак за индустријксу употребу; катализатори; препарати за лепљење.

(111) **79167** (181) **15.04.2030.**
(210) Ж- 2020-554 (220) 15.04.2020.
(151) 28.10.2020.
(732) **WOLKABOUT DOO NOVI SAD**, Булевар Јована Дучића 15, 21000 Нови Сад, RS

(740) Адвокат Тијана Жунић Марић, Позоришни трг 7/6а, 21000 Нови Сад
(540)

(531) 01.15.11; 24.17.17; 27.05.04; 27.05.21
(511) Кл. 9: мерни инструменти, електрични; рачунарски софтвер, снимљени; рачунарски програми, који се могу преузимати; апликације за рачунарске софтвере које се могу преузимати; компјутерски хардвер; рачунарске софтверске платформе, снимљене или даунлодоване.
Кл. 35: прикупљање информација у компјутерске базе података; систематизација информација у компјутерским базама података; ажурирање и одржавање податка у рачунарским базама података.
Кл. 38: комуникација преко рачунарских Терминала; комуникација преко мреже оптичких влакана; обезбеђење корисничког приступа глобалној рачунарској мрежи; пренос дигиталних датотека.
Кл. 42: рачунарско програмирање; дизајнирање рачунарског софтвера; ажурирање рачунарског софтвера; саветовање у области дизајна и развоја рачунарског хардвера; графички дизајн; контрола квалитета; одржавање рачунарског софтвера; анализе рачунарских система; дизајнирање рачунарских система; израда и одржавање веб страница за друге; саветовање у области рачунарског софтвера; саветовање у вези информационих технологија; електронско похрањивање података; рачунарство у облаку; саветодавне услуге из области компјутерске технологије.

(111) **79168** (181) **15.04.2030.**
(210) Ж- 2020-555 (220) 15.04.2020.
(151) 28.10.2020.
(732) **WOLKABOUT DOO NOVI SAD**, Булевар Јована Дучића 15, 21000 Нови Сад, RS
(740) Адвокат Тијана Жунић Марић, Позоришни трг 7/6а, 21000 Нови Сад
(540)

wolkabout

(531) 24.17.17; 27.05.01; 27.05.04; 27.05.17; 27.05.21
(511) Кл. 9: мерни инструменти, електрични; рачунарски софтвер, снимљени; компјутерски хардвер; рачунарске софтверске платформе, снимљене или даунлодоване.
Кл. 35: прикупљање информација у компјутерске базе података; систематизација информација у компјутерским базама података; ажурирање и одржавање податка у рачунарским базама података.
Кл. 38: комуникација преко рачунарских Терминала; обезбеђење корисничког приступа глобалној рачунарској мрежи; пренос дигиталних датотека.
Кл. 42: дизајнирање рачунарског софтвера; саветовање у области дизајна и развоја рачунарског хардвера; графички дизајн; контрола квалитета; анализе рачунарских система; дизајнирање рачунарских система; хостинг рачунарских сајтова [веб сајтова]; саветовање у вези информационих технологија; електронско похрањивање података; рачунарство у облаку; саветодавне услуге из области компјутерске технологије.

(111) **79169** (181) **15.04.2030.**
(210) Ж- 2020-556 (220) 15.04.2020.
(151) 28.10.2020.
(732) **WOLKABOUT DOO NOVI SAD**, Булевар Јована Дучића 15, 21000 Нови Сад, RS
(740) Адвокат Тијана Жунић Марић, Позоришни трг 7/6а, 21000 Нови Сад
(540)

wolksense

(531) 27.05.01; 27.05.17
(511) Кл. 9: мерни инструменти, електрични; рачунарски софтвер, снимљени; апликације за рачунарске софтвере које се могу преузимати; рачунарске софтверске платформе, снимљене или даунлодоване.
Кл. 35: прикупљање информација у компјутерске базе података; систематизација информација у компјутерским базама података; ажурирање и одржавање податка у рачунарским базама података.
Кл. 38: комуникација преко мреже оптичких влакана; омогућавање приступа рачунарским базама података; пренос дигиталних датотека
Кл. 42: рачунарско програмирање; дизајнирање рачунарског софтвера; ажурирање рачунарског софтвера; саветовање у области дизајна и развоја рачунарског хардвера; контрола квалитета; анализе рачунарских система; дизајнирање рачунарских система; саветовање у области рачунарског

софтвера; саветовање у вези информационих технологија; електронско похрањивање података; рачунарство у облаку; саветодавне услуге из области компјутерске технологије; развој рачунарских платформи.

(111) **79170** (181) **09.03.2030.**
(210) Ж- 2020-386 (220) 09.03.2020.
(151) 29.10.2020.
(732) **HoneyCraft doo Novi Sad za proizvodnju, trgovinu i usluge**, Бранислава Бороте 17, 21000, Нови Сад, RS
(740) Advokat Branislava Stajić Tanjga, Bulevar oslobođenja 78, 210000, Novi Sad
(540)

(531) 09.01.10; 11.01.02; 25.05.01; 27.05.04; 27.05.25; 29.01.02; 29.01.05
(591) љубичаста, жута.
(511) Кл. 6: алуминијумска фолија; алуминијумске фолије; металне фолије за амбалажу; металне фолије за паковања.
Кл. 30: биљни чајеви, осим за медицинске потребе; мед; шећер, мед, шећерни сируп; инстант чај; капсуле за чај, пуне; капсуле с чајем, пуне; кафа, чај, какао и вештачка кафа; кафа, чај, какао и замена кафе; ледени чај; мешавине за припрему кангзхуан чаја; мешавине за припрему чаја; напици на бази чаја са воћном аромом; напици од чаја; немедицински биљни чајеви; хладни напици на бази чаја; црни чајеви; чај; еспресо кафа; инстант кафа; кафа; кафа без кофеина; кувана кафа; млевена кафа; непржена кафа; биљни концентрати као зачини; зачини; зачини у праху; зачински додаци; сирупи за преливе; екстракти кафе; сладни екстракти за храну; сладни екстракт који се користи за додавање ароме напицима; природни заслађивачи; слаткиши; воћни преливи [сосови]; преливи за салату; биљни препарати за употребу као замена за кафу.
Кл. 32: безалкохолни напици на бази меда; безалкохолни напици са укусом кафе; безалкохолни напици са укусом чаја; безалкохолни напици с укусом чаја; концентрати који се користе за припрему безалкохолних пића; концентрати, сирупи и прашкови који се користе за припрему безалкохолних пића; прашкови за газирање пића; прашкови који се користе за припрему безалкохолних пића; прашкови који се користе за припрему напитака на бази воћа; безалкохолни концентрати за прављење напитака; концентрати за прављење воћних напитака.
Кл. 43: сервирање хране и пића; сервирање хране и пића за госте; сервирање хране и пића за госте у ресторанима; сервирање хране и пића у бистроима; сервирање хране и пића у интернет кафеима; сервирање хране и пића у малопродајним објектима и објектима који припремају храну за понети; сервирање чаја, кафе, какаа, газираних пића и воћних сокова.

(111) **79171** (181) **10.02.2030.**
(210) Ж- 2020-173 (220) 10.02.2020.
(151) 30.10.2020.
(732) **Марко Мандић**, Вардарска, бр. 17, 11000, Београд, RS
(740) Адвокат Бојана Веселиновић, Господар Јевремова 23, 11000, Београд
(540)

(531) 08.05.25; 09.01.07; 24.09.02; 24.09.06; 24.09.07; 24.09.09; 24.17.25; 26.01.16; 26.01.21; 26.01.24; 27.05.01; 27.05.24; 29.01.04; 29.01.06
(591) плава, бела.
(511) Кл. 29: обрађено месо; припремљена јела од меса; месне прерађевине.
Кл. 30: кекс, вафел производи, сосови за месо [умаци], сосови [додаци храни].
Кл. 43: обезбеђивање хране и пића у ресторанима, услуге кафића, кафетерија и ресторана, услуге покретних ресторана, услуге ресторана брзе хране, услуге ресторана са кућном доставом, услуге хране и пића за понети.

(111) **79172** (181) **10.02.2030.**
(210) Ж- 2020-186 (220) 10.02.2020.
(151) 30.10.2020.
(732) **Милош Јеротијевић**, Меше Селимовића 17/5, 11000, Београд, RS
(540)

(531) 02.03.23; 09.01.10; 27.05.04; 27.05.17; 27.05.25; 28.05.00; 29.01.01; 29.01.08
(591) црна, роза.
(511) Кл. 16: албуми; бележнице, нотеси; slike; штампани материјал (висока штампа); фасцикле за списе; гравуре; оловке; атласи; подметачи за пивске чаше; клишеи; блокови за цртање; памфлети; свеске; бележнице; карте; картон; картонске кутије за шешире; тубе од картона; каталози; књиге са песмама или нотама; фасцикле (канцеларијски материјал-књиге); омоти канцеларисјки материјал); корице (канцеларисјки материјал); цртежи који се копирају на подлогу; графички отисци; коверте; грбови (папирни печати); фотографије (штампане); печати; комплети за цртање; фигурине (статуете) направљене од смесе папиром; шаблони (од папира); географске мапе; графичке репродукције;цртежи, скице; штампани роковници; дописнице, разгледнице; штампане ствари; штампане публикације; приручници; оловке за цртање; столњаци од папира; књижице; марамице од папира; канцеларијски материјал и канцеларијски прибор, осим намештаја; фото-гравуре; планови, пројекти; нацрти; портрети; проспекти; папирне траке, које нису позамантерија и украси за косу; врећице (коверте, кесе) од папира или пластике, за паковање; школска опрема (свеске и прибор за писање); честитке, разгледнице; подметачи за сто од папира; поштанске марке; алманаси; календари; папирне или картонске кутије; амбалажа за флаше од папира или картона; подметачи за чаше од папира; заставе од папира; вреће за ђубре (од папира или пластике); папирне марамице за уклањање шминке; стоне салвете од папира; подметачи од папира; несесери са прибором за писање; омотачи за флаше од картона или папира; плакати од папира или картона; убруси од папира; убруси за лице од папира; етикете од папира или картона; вискозни папир за умотавање, украсни папир; натписи од папира или картона; налепнице (канцеларијски прибор); стрипови; музичке честитке, разгледнице; билтени; корице за пасоше; папирне облоге за фиоке, ормане, парфимисане или не; четкице за писање; инструменти за писање; колекционарске сличице, за размену, које нису за играње; леци, флајери; поштански жигови; папирни или картонски материјали за паковање (пуњење , облагање); ваучери; надстољаци од папира; транспаренти (банери) од папира; украсне папирне заставице. Кл. 25: капе (за главу); чарапе и плетена трикотажа; трегери; држачи панталона (трегери); шалови, мараме; мушке боксерице; женске поткошуље; боди [женско рубље]; доњи веш; кабанице [одећа]; качкети; каишеви [одећа]; шалови; џемпери; пуловери; кратке чарапе; блузе, кошуље; кошуље кратких рукава; одећа; покривала за главу; комплети [одећа]; кравате; кратке панталоне; бермуде панталоне; спољна одећа; рукавице (одећа); ешарпе за ношење; прслуци; капути; грејачи ногу; дресови [одећа]; сукње; опрема за бебе [одећа]; спортске мајице, дресови; пиџаме; хаљине; грудњаци; огртачи, капути; мантили; пуњене јакне [одећа]; униформе; јакне [одећа]; купаће гаће; одећа за купање; бадемантили; траке за главу [одећа]; виндјакне; слипови [доњи веш]; боди [доњи веш]; бандана мараме; одећа од коже; одећа од имитације коже; зарови, велови; костими за маскембале; сари; мајице; џепне марамице; сукње-панталоне; рукавице за скијање; хеланке (панталоне); хаљине без рукава; хаљине на трегере; визири, штитници од сунца (покривала за главу); спортске трегер мајице.

---

(111) **79173** (181) **09.03.2030.**
(210) Ж- 2020-385 (220) 09.03.2020.
(151) 30.10.2020.
(732) **NOBEL ILAC SANAYII VE TICARET ANONIM SIRKETI**, Saray Mah., Dr.Adnan Buyukdeniz Cad, No:14, Umraniye 34768, Istanbul, TR
(740) Јасна Николић, Чингријина 12, 11000, Београд
(540)

Tisinon

(511) Кл. 5: лекови за медицинску употребу.

---

(111) **79174** (181) **13.03.2030.**
(210) Ж- 2020-419 (220) 13.03.2020.
(151) 30.10.2020.
(732) **Мичић Бобан ПР ВИТАЛИС, самостална занатска и трговинска радња за производњу и промет робе на мало и велико**, Краља Милутина 35, 11000, Београд, RS
(740) Јасна Николић, Чингријина 12, 11000, Београд
(540)

(531) 25.05.25; 26.04.12; 27.05.01; 29.01.01; 29.01.04; 29.01.06
(591) плава:C98.04, M72.16, Y1.57, K0; црвена:C0, M100, Y0, K0; бела:C0, M0, Y0, K0.
(511) Кл. 3: козметичке креме; уља за козметичку употребу; козметички препарати за негу коже; козметички препарати за мршављење; фитокозметички препарати; козметика за децу : бадемово уље; бадемов сапун; сапуни; бергамот уље; креме за бељење коже; 3 креме за избељивање коже: препарати за испирање уста, који нису медицински;

лак за нокте; препарати за шминкање козметички препарати за трепавице; козметички сетови; козметика; памучна вуна за козметичку употребу; средства за чишћење зуба [пасте, гелови, течности] одстрањивачи лака вода од лаванде; миришљаве воде; тоалетне воде; депилатори; препарати за депилацију; восак за депилацију; етарске есенције; етарска уља; екстракти цвећа [парфеми]; шминка уља за козметичку употребу; козметика за обрве препарати за сунчање(козметички);козметички препарати; средства за одстрањивање лака за нокте.
Кл. 5: лекови за медицинску употребу; хомеопатски препарати; нутриционистички препарати; хомеопатски лекови, магистрални лекови, галенски лекови. биљни лекови; фармацеутски и ветеринарски препарати; фармацеутски препарати израђени у апотеци; санитарни препарати за медицинску употребу; дијететске супстанце прилагођене за употребу у медицини, храна за бебе; дијететски производи као додаци исхрани (дијететски суплементи); дијететски производи као формуле за одојчад; дијететски производи као храна за одојчад и малу децу; дијететски производи као храна за особе на дијети за мршављење; дијететски производи као храна за посебне медицинске намене; дијететски производи као храна за особе интолерантне на глутен; дијететски производи као замене за со за људску исхрану; пробиотици; фластери, материјали за завијање; материјали за пломбирање зуба, зубарска смола; дезинфекциона средства; препарати за уништавање штеточина; фунгициди, хербициди. преносиви кофери за лекове; фармацеутски препарати против опекотина, посебно опекотина узрокованих медуза и убода медуза; фармацеутске креме; антибиотске креме; медицинске креме за стопала; медицинске креме за бебе; медицинске креме за заштиту коже; медицинска уља; медицинска уља; медицинска пића.
Кл. 16: дописи, флајери, упитници, упутства, налепнице; штампане брошуре и књиге; картонска амбалажа за паковање; панои, билборди, банери за обуку и наставу; пластичне кесе за паковање; папир; постери; огласни панои од папира или картона; каталози; коверте; фасцикле; формулари; марамице од папира; магазини периодични; маркери за књиге; календари; пластична, мехураста амбалажа за паковање или умотавање; папирне марамице за уклањање шминке; папирне кесе за стерилизацију медицинских инструмената; навлаке за картице са именом; папир за лекарске столове за прегледе; папирни подметачи за стоматолошке тацне; беџеви са именом [канцеларијски прибор].
Кл. 25: униформе; беретке; радне блузе; одела; радни комбинезон; улошци против знојења испод пазуха; улошци за ципеле ; блузе; кошуље; одећа ; шешири; оковратници који се скидају; комплети [одећа]; штитници за уши [одећа]; спољна одећа; рукавице [одећа]] шалови; мараме ешарпе као одећа; дресови [одећа];] дрвена обућа кломпе: папирна одећа; мајице; турбани ; џепне марамице; папирни шешири [одећа]; покривала за главу; одећа која садржи супстанце за мршављење; бадемантили; папуче; спортске мајице, дресови.
Кл. 35: оглашавање; оглашавање на интернету; рекламирање; презентација робе; услуге малопродаје фармацеутских, ветеринарских и хигијенских препарата, дијететских производа и медицинског материјала; услуге велепродаје фармацеутских, ветеринарских и хигијенских препарата, дијететских производа и медицинског материјала; консултације о комерцијалном управљању апотека а у вези са програмом управљања квалитета за апотеке у циљу побољшања фармацеутских структура, процедура и услуга и задовољство купаца; услуге управљања, администрације, саветовања, организације и консултантске услуге када се нуде путем телекомуникација, интернет веб странице или када се пружају он лине из рачунарске базе података или путем Интернета; презентација робе; непосредно оглашавање путем поште ; пословна истраживања; организовање сајмова у комерцијалне или рекламне сврхе; маркетинг; телемаркетинг услуге; изнајмљивање продајних штандова; оптимизација претраживача за промоцију продаје; оптимизација саобраћаја са Интернет странице; оглашавање плаћањем по клику [pay per click оглашавање; дизајнирање рекламног материјала.
Кл. 42: услуге хомеопатске апотеке; истраживања из области козметике; истраживање и развој нових производа за друге; услуге научних лабораторија; научна истраживања; услуге у области здравства, посебно провођење медицинских тестова, лабораторијски експерименти, хигијенске услуге и процена фармацеутских производа; информације о тренутним резултатима фармацеутских истраживања; саветодавне услуге о лепоти и личној нези; саветовање у вези са контролом квалитета, у области" Добра фармацеутска пракса"; сертификовање апотека.
Кл. 44: фармацеутске услуге,; фармацеутски савети; услуге ароматерапије; апотекарске услуге; саветовање о здрављу и исхрани, посебно у подручју неге и хигијене за инвалиде и бебе; хигијенска нега; услуге у области здравства, посебно провођење медицинских тестова, лабораторијски експерименти, хигијенске услуге и процена фармацеутских производа; припрема рецепата у апотекама; услуге алтернативне медицине; услуге медицинских анализа за потребе дијагностике и лечења које пружају медицинске лабораторије.

(111) **79175** (181) **07.02.2030.**
(210) Ж- 2020-167 (220) 07.02.2020.
(151) 30.10.2020.
(732) **Proton System d.o.o.**, Вилине воде б.б., Слободна зона Београд, 11000, Београд, RS
(540)

(531) 19.07.06; 27.05.01; 27.05.24; 29.01.01; 29.01.03
(591) црвена, зелена.
(511) Кл. 5: фармацеутски и ветеринарски препарати, санитарни препарати за медицинску употребу, дијететска храна и супстанце прилагођене за употребу у медицини, дијететски додаци (додаци исхрани) за људе и животиње; додаци за минералну храну, лекови за медицинску и ветеринарску употребу.
Кл. 25: одећа; обућа; покривала за главу.

---

(111) **79176** (181) **14.02.2030.**
(210) Ж- 2020-231 (220) 14.02.2020.
(151) 30.10.2020.
(732) **Step to fruit doo Stepanovićevo**, Војвођанских бригада 2, Степановићево, RS
(740) Адвокат Барош Милан, Лазе Телећког 4, 21000, Нови Сад
(540)

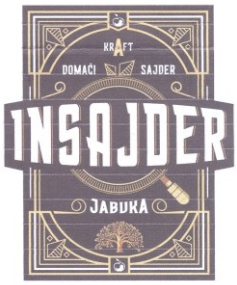

(531) 05.01.15; 05.07.13; 16.03.17; 26.04.12; 26.04.15; 26.04.16; 26.04.22; 26.04.24; 27.05.01; 27.05.10; 27.05.17; 27.05.24; 29.01.02; 29.01.06; 29.01.07; 29.01.08
(591) бела, црна, браон, жуто-браон, златна.
(511) Кл. 33: алкохолна пића, изузев пива; алкохолна пића која садрже воће; воћни екстрати алкохолни.

(111) **79177** (181) **23.04.2030.**
(210) Ж- 2020-553 (220) 23.04.2020.
(151) 30.10.2020.
(732) **MEDIJSKA MREŽA DOO BEOGRAD-STARI GRAD**, Трг Николе Пашића 7, 11000, Београд, RS
(540)

(531) 02.03.11; 02.03.16; 27.05.01; 27.05.17; 29.01.01; 29.01.04; 29.01.06
(591) бела, црвена, плава.
(511) Кл. 16: дневне новине; новине; новине са великим тиражом; фотографије штампане; штампане брошуре; штампане етикете за пртљаг; штампане иновативне етикете за винске боце; штампане књиге са нотама; штампане периодичне публикације; штампане публикације; штампане ствари.
Кл. 38: аудио емитовање путем интернета и других комуникацијских мрежа; бежични електронски пренос гласовних сигнала, података, факсимила, слика и информација; видео емитовање путем интернета; видео пренос путем дигиталних мрежа; дигитални пренос података путем интернета; електронска достава слика и фотографија путем глобалне рачунарске мреже; електронска комуникација путем причаоница, линија за ћаскање интернет форума; електронска размена порука путем линија за ћаскање, причаоница и интернет форума; електронски и дигитални пренос гласа, података, слика, сигнала и порука; електронски пренос аудио, видео и осталих података и докумената између рачунара; електронски пренос вести; емитовање видео записа путем интернета и других комуникацијских мрежа; емитовање видео и аудио програма путем интернета; емитовање видео и аудио садржаја путем интернета; емитовање и пренос програма кабловске телевизије; емитовање и пренос радијских програма; емитовање и пренос телевизијских програма; емитовање и пренос телевизијских програма који се плаћају по гледању; емитовање кабловске телевизије; емитовање мултимедијалних садржаја путем интернета; емитовање програма кабловске телевизије; емитовање програма путем глобалне рачунарске мреже; емитовање програма путем интернета; емитовање радијских и телевизијских програма; емитовање радио и телевизијских програма; емитовање радио и телевизијских програма путем кабловских или бежичних мрежа; емитовање радио и телевизијских програма путем сателита; кабловски пренос звукова, слика, сигнала и података; комуникација путем радио, телеграфског,

телефонског и телевизијског преноса; новинске агенције; пренос, емитовање и пријем аудио садржаја, видео садржаја, непокретнх и покретних слика, текста и података; пренос информација.

(111) **79178** (181) **12.07.2029.**
(210) Ж- 2019-1086 (220) 12.07.2019.
(151) 30.10.2020.
(732) **Миодраг Гудовић**, Војводе Шупљикца 45, 21000 Нови Сад, RS
(740) Адвокат Миомир Шећеров, Булевар Михајла Пупина 6, 21000 Нови Сад
(540)

(531) 05.07.01; 26.04.24; 27.05.01; 27.05.04; 27.05.10; 27.05.24
(511) Кл. 16: штампане ствари, књиговезачки материјал, фотографије, канцеларијски материјал, лепкови за канцеларијске и кућне потребе, уметнички материјали, кичице, канцеларијски прибор, материјали за обуку и наставу (изузев апарата), пластични материјал за паковање ,штампарска слова, клишеи.
Кл. 25: одећа, обућа, покривала за главу.
Кл. 30: кафа, пића на бази кафе са млеком, чај, какао, пића на бази какаоа са млеком, чоколада, пића на бази чоколаде са млеком, пиринач, тапиока и саго, брашно и производи од житарица, хлеб, колачи и посластице, кондиторски производи, сладоледи, шећер, мед, со, меласа, лед, сирће, сосови (као додаци), зачини, сендвичи, готова јела.
Кл. 32: минералне и содне воде, безалкохолна пића , воћни напици , воћни сокови, сирупи и други препарати за производњу пића , пиво.
Кл. 33: вино, бренди, виски.
Кл. 43: услуге обезбеђивања хране и пића , кетеринг хране и пића , услуге кафеа , услуге кафетерија , пансионске услуге, услуге ресторана за самопослуживање , услуге ресторана, услуге барова , услуге снек барова.

(111) **79179** (181) **20.02.2030.**
(210) Ж- 2020-240 (220) 20.02.2020.
(151) 30.10.2020.
(732) **Peacock TV LLC**, 1201 North Market Street, Suite 1000, 19801 Wilmington, Delaware, US
(740) ПЕТОШЕВИЋ д.о.о., Булевар ослобођења 87, 11040, Београд
(540)

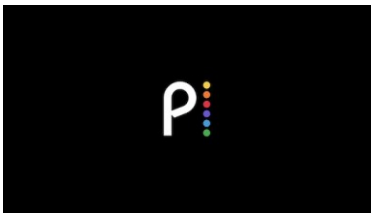

(531) 24.17.02; 26.04.16; 26.04.18; 26.04.24; 27.05.04; 29.01.01; 29.01.02; 29.01.03; 29.01.04; 29.01.05; 29.01.06; 29.01.08
(591) црна, бела, жута, наранџаста, црвена, љубичаста, плава, зелена.
(511) Кл. 9: софтверске апликације за мобилне електронске уређаје и преносиве електронске уређаје, наиме, мобилне телефоне, целуларне телефоне, паметне телефоне, ручне конзоле за игру, таблет рачунаре, лаптоп и ноутбук рачунаре; рачунарски софтвер, наиме репродуктори аудио-визуелног медијског садржаја који се могу преузимати са интернета; софтвер за претраживање и означавање видео записа; рачунарски софтвер за стриминг аудио-визуелног медијског садржаја на мобилним електронским уређајима и рачунарима; софтвер за праћење и оптимизацију огласа; рачунарски програми за видео игре; програми за интерактивне игре; софтверска платформа за пружање програмских интерфејса трећим лицима како би приступили садржају интернет страница и подацима за развој вебсајта и развој вебсајт апликације; интерактивне игре, и то рачунарски програми и програми за видео игрице са садржајем из филмова, телевизијских програма или музичких видео записа; дигитални медији, наиме, аудио-визуелни медијски садржај који се може преузимати са интернета а из области вести, забаве, спорта, комедије, драме, музике и музичких видео записа; унапред снимљени медији, односно меморије без покретних делова и полупроводничке меморије, хард дискови и дискови, магнетске меморије, хард дискови и дискови, флеш или УСБ прикључци, меморијске картице, меморијски стикови, ДВД-ови, ЦД-ови, оптички дискови, интерактивни дискови са музиком и музичким видео записима, видео касете и аудио касете и ласерски дискови с вестима, забавом, спортом, комедијом, драмом, музиком и музичким видео записима.

(111) **79180** (181) **20.02.2030.**
(210) Ж- 2020-241 (220) 20.02.2020.
(151) 30.10.2020.
(732) **Peacock TV LLC**, 1201 North Market Street, Suite 1000, 19801 Wilmington, Delaware, US

(740) ПЕТОШЕВИЋ д.о.о., Булевар ослобођења 87, 11040, Београд
(540)

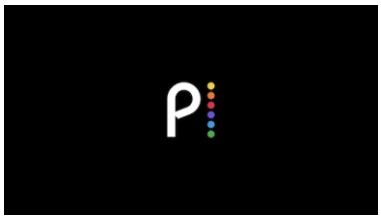

(531) 24.17.02; 26.04.16; 26.04.18; 26.04.24; 27.05.04; 29.01.01; 29.01.02; 29.01.03; 29.01.04; 29.01.05; 29.01.06; 29.01.08
(591) црна, бела, жута, наранџаста, црвена, љубичаста, плава, зелена.
(511) Кл. 38: емитовање и пренос уживо и унапред снимљених аудио-визуелних, мултимедијалних и дигиталних садржаја за друге путем бежичних мрежа, интернета, кабла, сателита и глобалних, регионалних и локалних рачунарских мрежа из области вести, забаве, спорта, комедије, драме, музике и музичких видео записа; пренос и испорука уживо и унапред снимљених аудио-визуелних, мултимедијалних и дигиталних садржаја за друге путем бежичних мрежа, интернета, кабла, сателита и глобалних, регионалних и локалних рачунарских мрежа; пренос и испорука гласа, података, слика, сигнала, порука и информација; пренос и испорука аудио-визуелних, мултимедијалних и дигиталних садржаја који се не могу и оних који се могу преузимати са интернета у облику дугометражних филмова, филмова делимичне дужине и клипова, телевизијских програма, видео записа, музичких видео записа и музике; пренос и испорука видео и интерактивних игара; услуге подцаста и интернет преноса; пружање приступа онлајн форумима, причаоницама, списковима адреса за пренос и испоруку порука и блогова путем бежичних мрежа, интернета, кабла, сателита и глобалних, регионалних и локалних рачунарских мрежа; пружање онлајн електронских огласних табли за пренос и испоруку порука међу корисницима из области општег интересовања; услуге размене порука на мрежи; пружање онлајн форума и спискова адреса за пренос и испоруку порука са извештајима о тренутним догађајима, забави, спорту, комедији, драми, музици и музичким видео записима; управљање телевизијским мрежама и каналима.

(111) **79181** (181) **19.02.2030.**
(210) Ж- 2020-242 (220) 19.02.2020.
(151) 30.10.2020.
(732) **Peacock TV LLC**, 1201 North Market Street, Suite 1000, 19801 Wilmington, Delaware, US

(740) ПЕТОШЕВИЋ д.о.о., Булевар ослобођења 87, 11040, Београд
(540)

(531) 24.17.02; 26.04.16; 26.04.18; 26.04.24; 27.05.04; 27.05.24; 29.01.01; 29.01.02; 29.01.03; 29.01.04; 29.01.05; 29.01.06; 29.01.08
(591) црна, бела, жута, наранџаста, црвена, љубичаста, плава, зелена.
(511) Кл. 41: услуге образовања и забаве, наиме пружање, приказивање и показивање аудио-визуелног садржаја који је уживо или је унапред снимљен а из области извештавања о актуалним догађајима, вести, разоноде, спорта, комедије, драме, музике и музичких видео записа; обезбеђивање вебсајта који садржи аудио-визуелни садржај који се емитује уживо или је унапред снимљен, наиме игране филмове, телевизијски програм, видео записе, музичке видео записе и музику и видео клипове, аудио клипове, музичке клипове, филмске клипове и фотографије а из области извештавања о актуалним догађањима, вести, разоноде, спорта, комедије, драме, музике и музичких видео записа; обезбеђивање вебсајтова са видео и интерактивним играма; пружање интерактивних интернет игара; пружање онлајн информација путем бежичних мрежа, интернета, глобалних, регионалних и локалних рачунарских мрежа, а у вези са темама играних филмова, телевизијских програма, видео записа, музичких видео записа и музике; обезбеђивање онлајн интерактивних извора и програмских водича у вези са темама играних филмова, телевизијских програма, видео садржаја, музичких спотова и музике прилагођене програмским преференцијама гледалаца; услуге електронске издавачке делатности, наиме онлајн објављивање текстова, графике, фотографија, слика и аудио-визуелних дела других за стриминг или преузимање који садрже извештавање о актуалним догађајима, вести, разоноду, спорт, комедију, драму, музику и музичке видео записе; производња и дистрибуција аудио-визуелних дела, односно филмова, телевизијских програма, видео записа, музичких видео садржаја, музике и интернет аудио емисија, за стриминг или преузимање из области извештавања о актуалним догађајима, вести, забаве, спорта, комедије, драме, музике и музичких видео записа; изнајмљивање аудио-визуелних дела, наиме филмова, телевизијских програма, видео записа,

музицких видео записа, музике и интернет аудио емисија, из области вести, разоноде, спорта, комедије, драме, музике и музичких видео записа; изнајмљивање видео игара; производња и дистрибуција софтвера за видео и рачунарске игре; пружање блогова у облику онлајн часописа путем интернета који садрже извештавање о актуалним догађајима, веести, разоноду, спорт, комедију, драму, музику и музичке видео записе.

(111) **79182** (181) **28.02.2030.**
(210) Ж- 2020-321 (220) 28.02.2020.
(151) 30.10.2020.
(732) **Nacionalno udruženje roditelja dece obolele od raka – NURDOR**, Чолак Антина 16, 11000, Београд, RS
(740) Адвокат Милан Самарџић, Капетан Мишина 15, 11000, Београд
(540)

SUPERHERO

(531) 27.05.01; 27.05.17; 29.01.06
(591) сива боја Пантоне cool grey 11c.
(511) Кл. 14: накит за продају у хуманитарне сврхе за децу оболелу од рака, укључујући имитацију накита и бижутерију; дугмад за манжетне за продају у хуманитарне сврхе за децу оболелу од рака, игле за кравате за продају у хуманитарне сврхе за децу оболелу од рака, копче за кравате за продају у хуманитарне сврхе за децу оболелу од рака; прстенове за кључеве, ланчиће за кључеве и привеске за њих, све за продају у хуманитарне сврхе за децу оболелу од рака; привеске за накит за продају у хуманитарне сврхе за децу оболелу од рака; кутије за накит за продају у хуманитарне сврхе за децу оболелу од рака.
Кл. 16: штампани материјал, бележнице, нотеси, штампарски комплети, штампане публикације, приручници, папири и картонски материјали за паковање, картонске кутије, разгледнице, честитке.
Кл. 18: пртљажне и торбе за ношење за продају у хуманитарне сврхе за децу оболелу од рака, а нарочито , кофере, путне торбе, торбе преко рамена за ношење беба, школске торбе; ознаке за пртљаг или путне торбе за продају у хуманитарне сврхе за децу оболелу од рака; кутије за визит карте и џепне новчанике за продају у хуманитарне сврхе за децу оболелу од рака; кутије и футроле од коже или вештачке коже за продају у хуманитарне сврхе за децу оболелу од рака; огрлице за продају у хуманитарне сврхе за децу оболелу од рака, кишобрани за продају у хуманитарне сврхе за децу оболелу од рака и сунцобрани за продају у хуманитарне сврхе за децу оболелу од рака; поводци и одећа за животиње за продају у хуманитарне сврхе за децу оболелу од рака.
Кл. 25: одећа за продају у хуманитарне сврхе за децу оболелу од рака, обућа за продају у хуманитарне сврхе за децу оболелу од рака, покривала за главу за продају у хуманитарне сврхе за децу оболелу од рака
Кл. 28: игре, играчке и предмети за игру све за продају у хуманитарне сврхе за децу оболелу од рака; украси за јелке за продају у хуманитарне сврхе за децу оболелу од рака.
Кл. 36: услуге прикупљања средстава у добротворне сврхе за децу оболелу од рака, услуге прикупљања средстава у добротворне сврхе за слање деце и младих пунолетних особа оболелих од рака у летње кампове.

(111) **79183** (181) **28.02.2030.**
(210) Ж- 2020-322 (220) 28.02.2020.
(151) 30.10.2020.
(732) **Nacionalno udruženje roditelja dece obolele od raka – NURDOR**, Чолак Антина 16, 11000, Београд, RS
(740) Advokat Milan Samardžić, Kapetan Mišina 15, 11000, Beograd
(540)

(531) 26.01.04; 26.01.21; 27.05.01; 27.05.17; 29.01.06
(591) сива боја Пантоне cool grey 11c.
(511) Кл. 14: накит за продају у хуманитарне сврхе за децу оболелу од рака, укључујући имитацију накита и бижутерију; дугмад за манжетне за продају у хуманитарне сврхе за децу оболелу од рака, игле за кравате за продају у хуманитарне сврхе за децу оболелу од рака, копче за кравате за продају у хуманитарне сврхе за децу оболелу од рака; прстенове за кључеве, ланчиће за кључеве и привеске за њих, све за продају у хуманитарне сврхе за децу оболелу од рака; привеске за накит за продају у хуманитарне сврхе за децу оболелу од рака; кутије за накит за продају у хуманитарне сврхе за децу оболелу од рака.
Кл. 16: штампани материјал, бележнице, нотеси, штампарски комплети, штампане публикације, приручници, папири и картонски материјали за паковање, картонске кутије, разгледнице, честитке.
Кл. 18: пртљажне и торбе за ношење за продају у хуманитарне сврхе за децу оболелу од рака, а нарочито , кофере, путне торбе, торбе преко рамена

за ношење беба, школске торбе; ознаке за пртљаг или путне торбе за продају у хуманитарне сврхе за децу оболелу од рака; кутије за визит карте и џепне новчанике за продају у хуманитарне сврхе за децу оболелу од рака; кутије и футроле од коже или вештачке коже за продају у хуманитарне сврхе за децу оболелу од рака; огрлице за продају у хуманитарне сврхе за децу оболелу од рака, кишобрани за продају у хуманитарне сврхе за децу оболелу од рака и сунцобрани за продају у хуманитарне сврхе за децу оболелу од рака; поводци и одећа за животиње за продају у хуманитарне сврхе за децу оболелу од рака.
Кл. 25: одећа за продају у хуманитарне сврхе за децу оболелу од рака, обућа за продају у хуманитарне сврхе за децу оболелу од рака, покривала за главу за продају у хуманитарне сврхе за децу оболелу од рака.
Кл. 28: игре, играчке и предмети за игру све за продају у хуманитарне сврхе за децу оболелу од рака; украси за јелке за продају у хуманитарне сврхе за децу оболелу од рака.
Кл. 36: услуге прикупљања средстава у добротворне сврхе за децу оболелу од рака, услуге прикупљања средстава у добротворне сврхе за слање деце и младих пунолетних особа оболелих од рака у летње кампове.

---

(111) **79184** (181) **02.03.2030.**
(210) Ж- 2020-325 (220) 02.03.2020.
(151) 30.10.2020.
(732) **WEPA ITALIA S.R.L.**, ZONA INDUSTRIALE PORCARI NORD SNC , zip code: 55012, FRAZIONE: LUNATA LOCALITA' SALANETTI Capannori (LU), IT
(740) ПЕТОШЕВИЋ д.о.о., Булевар ослобођења 87, 11040, Београд
(540)

(531) 27.05.01; 27.05.11
(591) плава боја, Pantone 287C
(511) Кл. 16: папирне марамице; убруси од папира; упијајући папир; тоалет папир; столњаци од папира; стоне салвете од папира; џепне марамице од папира; пешкири за лице од папира.

---

(111) **79185** (181) **02.03.2030.**
(210) Ж- 2020-328 (220) 02.03.2020.
(151) 30.10.2020.
(300) 88616920 13.09.2019. US.
(732) **Peacock TV LLC**, 1201 North Market Street, Suite 1000, 19801 Wilmington, Delaware, US
(740) ПЕТОШЕВИЋ д.о.о., Булевар ослобођења 87, 11040, Београд
(540)

(531) 24.17.02; 26.04.16; 26.04.22; 26.04.24; 27.05.01; 27.05.24; 29.01.01; 29.01.02; 29.01.03; 29.01.04; 29.01.05; 29.01.06; 29.01.08
(591) црна, бела, жута, наранџаста, црвена, љубичаста, плава, зелена.
(511) Кл. 38: емитовање и пренос уживо и унапред снимљених аудио-визуелних, мултимедијалних и дигиталних садржаја за остале путем бежичних мрежа, интернета, кабла, сателита и глобалних, регионалних и локалних рачунарских мрежа из области вести, забаве, спорта, комедије, драме, музике и музичких видео записа; пренос и испорука уживо и унапред снимљених аудио-визуелних, мултимедијалних и дигиталних садржаја за друге путем бежичних мрежа, интернета, кабла, сателита и глобалних, регионалних и локалних рачунарских мрежа; пренос и испорука гласа, података, слика, сигнала, порука и информација; пренос и испорука аудио-визуелних, мултимедијалних и дигиталних садржаја који се не могу и оних који се могу преузимати са интернета у облику дугометражних филмова, филмова делимичне дужине и клипова, телевизијских програма, видео записа, музичких видео записа и музике; пренос и испорука видео и интерактивних игара; услуге подцаста и интернет преноса; пружање приступа онлајн форумима, причаоницама, списковима адреса за пренос и испоруку порука и блогова путем бежичних мрежа, интернета, кабла, сателита и глобалних, регионалних и локалних рачунарских мрежа; пружање онлајн електронских огласних табли за пренос и испоруку порука међу корисницима из области општег интересовања; услуге размене порука на мрежи; пружање онлајн форума и спискова адреса за пренос и испоруку порука са извештајима о тренутним догађајима, забави, спорту, комедији, драми, музици и музичким видео записима; управљање телевизијским мрежама и каналима.

---

(111) **79186** (181) **02.03.2030.**
(210) Ж- 2020-331 (220) 02.03.2020.
(151) 30.10.2020.
(732) **Antibiotice S.A.**, No. 1, Valea Lupului Str., Iasi, RO

(740) Урош Плавша, Струмичка 51, Београд
(540)

NEVOLOL

(511) Кл. 5: лекови за људску употребу.

(111) **79187** (181) **02.03.2030.**
(210) Ж- 2020-332 (220) 02.03.2020.
(151) 30.10.2020.
(732) **Antibiotice S.A.**, No. 1, Valea Lupului Str., Iasi, RO
(740) Урош Плавша, Струмичка 51, 11000, Београд
(540)

EBILOL

(511) Кл. 5: лекови за људску употребу.

(111) **79188** (181) **02.03.2030.**
(210) Ж- 2020-330 (220) 02.03.2020.
(151) 30.10.2020.
(732) **Peacock TV LLC**, 1201 North Market Street, Suite 1000, 19801 Wilmington, Delaware, US
(740) ПЕТОШЕВИЋ д.о.о., Булевар ослобођења 87, 11040, Београд
(540)

(531) 24.17.02; 26.04.16; 26.04.22; 26.04.24; 27.05.01; 27.05.24; 29.01.01; 29.01.02; 29.01.03; 29.01.04; 29.01.05; 29.01.06; 29.01.08
(591) црна, бела, жута, наранџаста, црвена, љубичаста, плава, зелена.
(511) Кл. 42: пружање привремене употребе софтвера који се не може преузети са интернета за стриминг уживо и унапред снимљених аудиовизуелних и мултимедијалних садржаја на мобилне електронске уређаје; пружање софтвера који се не може преузимати са интернета за претраживање, организацију и препоручивање мултимедијалних садржаја; хостинг дигиталног садржаја на Интернету; хостинг и одржавање онлајн заједнице која садржи аудиовизуелне садржаје из области вести, забаве, спорта, комедије, драме, музике и музичких видео садржаја; пружање програмских интерфејса трећим лицима за приступ садржају и подацима интернет странице.

(111) **79189** (181) **02.03.2030.**
(210) Ж- 2020-329 (220) 02.03.2020.
(151) 30.10.2020.
(732) **Peacock TV LLC**, 1201 North Market Street, Suite 1000, 19801 Wilmington, Delaware, US
(740) ПЕТОШЕВИЋ д.о.о., Булевар ослобођења 87, 11040, Београд
(540)

(531) 24.17.02; 26.04.16; 26.04.22; 26.04.24; 27.05.01; 27.05.24; 29.01.01; 29.01.02; 29.01.03; 29.01.04; 29.01.05; 29.01.06; 29.01.08
(591) црна, бела, жута, наранџаста, црвена, љубичаста, плава, зелена.
(511) Кл. 41: услуге образовања и забаве, наиме пружање, приказивање и показивање аудио-визуелног садржаја који је уживо или је унапред снимљен а из области извештавања о актуалним догађајима, вести, разоноде, спорта, комедије, драме, музике и музичких видео записа; пружање вебсајта који садржи аудио-визуелни садржај који се емитује уживо или је унапред снимљен, наиме игране филмове, телевизијски програм, видео записе, музичке видео записе и музику и видео клипове, аудио клипове, музичке клипове, филмске клипове и фотографије а из области извештавања о актуалним догађањима, вести, разоноде, спорта, комедије, драме, музике и музичких видео записа; пружање вебсајтова са видео и интерактивним играма; пружање интерактивних интернет игара; пружање онлајн информација путем бежичних мрежа, интернета, глобалних, регионалних и локалних рачунарских мрежа, а у вези са темама играних филмова, телевизијских програма, видео записа, музичких видео записа и музике; обезбеђивање онлајн интерактивних извора и програмских водича у вези са темама играних филмова, телевизијских програма, видео садржаја, музичких спотова и музике прилагођене програмским преференцијама гледалаца; услуге електронске издавачке делатности, наиме онлајн објављивање текстова, графике, фотографија, слика и аудио-визуелних дела других за стриминг или преузимање која садрже извештавање о актуалним догађајима, вести, разоноду, спорт, комедију, драму, музику и музичке видео записе; производња и дистрибуција аудио-визуелних дела, односно филмова, телевизијских програма, видео записа, музичких видео садржаја, музике и интернет аудио емисија, за стриминг или преузимање из области извештавања о актуалним догађајима, вести, забаве, спорта, комедије, драме,

музике и музичких видео записа; изнајмљивање аудио-визуелних дела, наиме филмова, телевизијских програма, видео записа, музицких видео записа, музике и интернет аудио емисија, из области вести, разоноде, спорта, комедије, драме, музике и музичких видео записа; изнајмљивање видео игара; производња и дистрибуција софтвера за видео и рачунарске игре; пружање блогова у облику онлајн часописа путем интернета који садрже извештавање о актуалним догађајима, веести, разоноду, спорт, комедију, драму, музику и музичке видео записе.

(111) **79190** (181) **03.03.2030.**
(210) Ж- 2020-336 (220) 03.03.2020.
(151) 30.10.2020.
(732) **Snap Inc.** , 2772 Donald Douglas Loop North, Santa Monica, California 90405, US
(740) Живко Мијатовић & Партнерс д.о.о. Београд, Студентски трг 4, 11000, Београд
(540)

BITMOJI

(511) Кл. 38: телекомуникационе услуге, наиме, електронски пренос података, порука, графике, анимације, слика, видео записа, мултимедијалног садржаја и података из области разоноде; обезбеђивање приступа компјутерским, електронским и онлајн базама података; услуге емитовања преко компјутерских или других комуникационих мрежа, наиме, постављање, постовање, приказ, означавање и електронско преношење података, информација, порука, графике, анимације, видео записа, мултимедијалног садржаја и слика; емитовање, емитовање путем интернета, стримовање и пренос аудио и видео записа, телевизијских емисија и кратких анимираних филмова са аватарима, графичким иконицима, симболима, сликама које представљају појединце, нестварним дизајном, стриповима, стрип серијалима, фразама и графичким приказима људи, места и ствари, које су корисници креирали, путем интернета и електронских комуникационих мрежа; телевизијско емитовање на мобилне уређаје, наиме, мобилне телефоне, таблет рачунаре и персоналне рачунаре.
Кл. 41: Мобилни медији и забава у виду припреме анимираног и неанимираног садржаја, наиме, креирање и продукција мултимедијалних забавних садржаја у облику аватара, графичких иконица, симбола, слика које представљају појединце, нестварних дизајна, стрипова, стрип серијала, фраза и графичких приказа људи, места и ствари; услуге разоноде, наиме, обезбеђивање филмова, телевизијских емисија, видео садржаја емитованог путем интернета, аудиовизуелног и мултимедијалног садржаја из области музике, спорта, уметности, моде, актуелних догађаја, рекреативних активности и питања од интереса за ширу јавност путем интернета, који се не могу преузимати; услуге разоноде у виду развоја, креирања, продукције, дистрибуције и пост-продукције телевизијских емисија, видео садржаја емитованог путем интернета, аудиовизуелног и мултимедијалног забавног садржаја; продукција и дистрибуција телевизијских емисија; услуге продукције анимираног садржаја; обезбеђивање графике у виду аватара, графичких иконица, симбола, слика које представљају појединце, нестварних дизајна, стрипова, стрип серијала, фраза и графичких приказа људи, места и ствари коју крајњи корисници могу да преносе и примају путем интернета или других рачунарских или телекомуникационих мрежа, бежичних комуникационих мрежа или путем рачунара, лаптопова, мобилне опреме и ручних дигиталних електронских уређаја.

(111) **79191** (181) **03.03.2030.**
(210) Ж- 2020-335 (220) 03.03.2020.
(151) 30.10.2020.
(732) **Ђорђе Петрић**, Господара Вучића 57/13, 11000, Београд, RS
(540)

SERVUS
Health & Beauty

(531) 05.03.13; 24.17.25; 27.05.01; 27.05.04
(591) тамно сива, зелена и светло сива.
(511) Кл. 3: немедицинска козметика и тоалетни препарати.
Кл. 41: образовне услуге;
Кл. 44: хигијенска и козметичка нега за људе или животиње;

(111) **79192** (181) **02.03.2030.**
(210) Ж- 2020-341 (220) 02.03.2020.
(151) 30.10.2020.
(732) **Neoplanta Industrija mesa DOO** , Приморска 90, 21000, Нови Сад, RS
(540)

PiPi
SA POVRĆEM
Seckaj. Slaži. Smaži
BAADER

(531) 05.09.15; 26.02.07; 26.02.08; 26.02.09; 27.05.01; 27.05.10; 27.05.17; 27.05.24; 29.01.15
(591) бела, cmyk 73/0/100/0; cmyk 0/19/10/0; црвена, жута,
(511) Кл. 29: месне прерађевине.

(111) **79193** (181) **02.03.2030.**
(210) Ж- 2020-342 (220) 02.03.2020.
(151) 30.10.2020.
(732) **Neoplanta Industrija mesa DOO**, Приморска 90, 21000, Нови Сад, RS
(540)

(531) 08.03.10; 26.02.07; 26.02.08; 27.05.01; 27.05.10; 27.05.17; 29.01.13
(591) cmyk 0/28/100/0; cmyk 0/100/100/0; бела.
(511) Кл. 29: месне прерађевине.

(111) **79194** (181) **05.03.2030.**
(210) Ж- 2020-350 (220) 05.03.2020.
(151) 30.10.2020.
(732) **Давид Бабовић**, Симина бр. 13/30, Београд, RS
(740) Јована Томић, Маршала Бирјузова 29/3, 11000, Београф
(540)

(531) 27.05.01; 27.05.11; 27.05.17; 29.01.01; 29.01.06
(591) црвена, бела.
(511) Кл. 18: кожа и имитација коже. Кл. 25: мушка, женска и дечија гардероба, посебно мајице, џемпери, топови, панталоне, мајице кратких рукава, поло мајице, капути, дуксерице, дуксерице са капуљачом, тренерке, шортсеви, блузе, атлет мајице, хаљине, сукње, доњи веш, чарапе, шалови, капе, качкети.
Кл. 35: услуге малопродаје, велепродаје за одећу и обућу, услуге рекламе маркетинга, организовања модних приредби/ревија у комерцијалне сврхе.

(111) **79195** (181) **05.03.2030.**
(210) Ж- 2020-351 (220) 05.03.2020.
(151) 30.10.2020.
(732) **RELIGIOUS TECHNOLOGY CENTER**, 1710 Ivar Avenue, Los Angeles, California, US
(740) Гордана Павловић, адвокат, Миливоје Павловић, адвокат, Мајке Јевросиме 53, 11000, Београд
(540)

(531) 26.03.04; 26.03.18; 27.05.01; 27.05.21
(511) Кл. 16: штампане ствари, нарочито, књиге, часописи, билтени, приручници, информативни пакети и уџбеници у вези религије и филозофије. Кл. 41: услуге образовања, нарочито, спровођење курсева, семинара и предавања у областима религије, филозофије, и образовање у вези религије и филозофије.

(111) **79196** (181) **05.03.2030.**
(210) Ж- 2020-354 (220) 05.03.2020.
(151) 30.10.2020.
(732) **Go Group Services Limited**, 2 George Elliston Road, IP38XQ Ipswich, GB
(740) Мара В. Јанковић, Влајковићева 28, 11000, Београд
(540)

(531) 02.09.14; 27.05.01; 27.05.17; 29.01.01; 29.01.06; 29.01.08
(591) црна, бела и наранџаста
(511) Кл. 41: образовање; пружање услуга обуке; забава; спортске и културне активности; услуге игара пружених онлајн са рачунарске мреже.

(111) **79197** (181) **17.03.2030.**
(210) Ж- 2020-435 (220) 17.03.2020.
(151) 30.10.2020.
(732) **Vivo Mobile Communication Co., Ltd.**, 283#, BBK Road, Wusha, Chang'An,, Dongguan, Guangdong, CN

(740) Предраг Митровић, Аласка 36, 11080, Београд
(540)

ВИВО

(511) Кл. 9: телекомуникациони апарати у облику накита; софтвер за мобилне телефоне који се може преузети; интерактивни терминали са екранима осетљивим на додир; паметне наочаре; паметни сатови; оловке за екране осетљиве на додир; рачунари који се могу носити; апарати за препознавање лица; навигациони инструменти; уређаји за глобално позиционирање [ГПС]; паметни телефони; мобилни телефони; траке за мобилне телефоне; носиви уређаји за мерење активности; навлаке за мобилне телефоне; футроле прилагођене за мобилне телефоне; заштитни филмови прилагођени за екране мобилних телефона; мобилни телефони који се могу носити; постоља прилагођена за мобилне телефоне; кутије за звучнике; бежични звучници; слушалице; бежичне слушалице; слушалице за у уши за бежичне телефоне; бежичне слушалице за паметне телефоне; штапови за сликање селфија као додатна опрема за паметне телефоне; објективи за снимање селфија; УСБ каблови; УСБ каблови за бежичне телефоне; струјни адаптери; батерије, електричне; пуњачи батерија; пуњиве батерије; бежични пуњачи; пуњачи батерија за мобилне телефоне; паметне слушалице за у уши; паметне слушалице; интелигентне слушалице за у уши; интелигентне слушалице; наочаре које повећавају осећај стварности; комплети за главу који повећавају осећај стварности; екрани који повећавају осећај стварности који се постављају на главу; наочаре за виртуелну реалност; комплети за главу за виртуелну реалност; хардвер за виртуелну реалност; софтвер за виртуелну реалност и повећавање осећаја стварности; паметни звучници; звучници који се користе код вештачке интелигенције; паметни телевизори; екрани за мобилне телефоне; постоља за мобилне телефоне која се користе у возилима; покретни уређаји за напајање; паметне траке за око руке; ваге за мерење телесне масе; ваге са уређајем за анализу телесне масе; чипови (интегрисана кола); електронски чипови; електронски новчаници који се могу преузети; таблет рачунари.

(111) **79198** (181) **18.03.2030.**
(210) Ж- 2020-438 (220) 18.03.2020.
(151) 30.10.2020.
(732) **Мирослав Тепавчевић**, Тадеуша Кошћушка 088а, 11102, Београд, RS
(740) Адвокат Гордана Поповић, Таковска 19, 11000, Београд
(540)

(531) 26.03.23; 26.04.03; 27.05.01; 27.05.17; 27.07.01; 29.01.04; 29.01.06; 29.01.08
(591) плаво, црно, бело
(511) Кл. 19: бетон; бетонски грађевински елементи; бетонски грађевински материјали; бетонски зидови; бетонски зидови за грађевинарство; бетонски панели; бетонски подови; бетонски потпорни зидови; бетонски стубићи; бетонски стубови; бетонски стубови за темеље; материјали за ојачавање, неметални, за грађевине; мешавине цемента.

(111) **79199** (181) **06.03.2030.**
(210) Ж- 2020-444 (220) 06.03.2020.
(151) 30.10.2020.
(732) **Privredno društvo INTER STIK d.o.o. Niš**, Борова бр. 60, 18204 Ниш-Панталеј, RS
(540)

BSC 2000

(511) Кл. 1: лепкови за индустријску употребу; лепак за чизме и ципеле; лепак за кожу; лепак за индустријску употребу.

(111) **79200** (181) **06.03.2030.**
(210) Ж- 2020-446 (220) 06.03.2020.
(151) 30.10.2020.
(732) **Privredno društvo INTER STIK d.o.o. Niš**, Борова бр. 60, 18204 Ниш-Панталеј, RS
(540)

BSC 3000

(511) Кл. 1: лепкови за индустријску употребу; лепак за чизме и ципеле; лепак за кожу; лепак за индустријску употребу.

(111) **79201** (181) **06.03.2030.**
(210) Ж- 2020-449 (220) 06.03.2020.
(151) 30.10.2020.
(732) **Privredno društvo INTER STIK d.o.o. Niš**, Борова бр. 60, 18204 Ниш-Панталеј, RS

(540)

INTERSOL NF

(511) Кл. 1: препарати за лепљење.

(111) **79202** (181) **30.03.2030.**
(210) Ж- 2020-479 (220) 30.03.2020.
(151) 30.10.2020.
(732) **ADAMA AGAN Ltd.**, P.O. Box 262, Northern Industrial Zone , 7710201, Ashdod, IL
(740) Живко Мијатовић & Партнерс д.о.о. Београд, Студентски трг 4, 11000, Београд
(540)

MODOWN

(511) Кл. 5: пестициди, инсектициди, хербициди и фунгициди.

(111) **79203** (181) **16.04.2030.**
(210) Ж- 2020-551 (220) 16.04.2020.
(151) 30.10.2020.
(732) **NOBEL ILAC SANYII VE TICARET ANONIM SIRKETI**, Saray Mah., Dr. Adnan Buyukdeniz Cad., No:14, Umraniye 34768 , 34768, Istanbul, TR
(740) Јасна Д. Николић, адвокат и регистровани заступник за патенте и жигове, Чингријина 12, 11000 Београд
(540)

Viratek

(511) Кл. 5: лекови за медицинску употребу.

(111) **79204** (181) **27.04.2030.**
(210) Ж- 2020-567 (220) 27.04.2020.
(151) 30.10.2020.
(732) **Adama Makhteshim Ltd.**, P.O. Box 60, 8410001 Beer Sheva, IL
(740) Живко Мијатовић & Партнерс д.о.о. Београд, Студентски трг 4, 11000, Београд
(540)

SOLAPRO

(511) Кл. 5: пестициди, инсектициди, фунгициди и хербициди.

(111) **79205** (181) **27.04.2030.**
(210) Ж- 2020-568 (220) 27.04.2020.
(151) 30.10.2020.
(732) **Adama Makhteshim Ltd.**, P.O. Box 60, 8410001 Beer Sheva, IL
(740) Живко Мијатовић & Партнерс д.о.о. Београд, Студентски трг 4, 11000, Београд

(540)

RESAPRO

(511) Кл. 5: пестициди, инсектициди, фунгициди и хербициди.

(111) **79206** (181) **04.06.2030.**
(210) Ж- 2020-840 (220) 04.06.2020.
(151) 30.10.2020.
(732) **Alvogen Pharma Trading Europe EOOD**, Floor 1, 86, Bulgaria Blvd. , Sofia 1680, BG
(740) Живко Мијатовић & Партнерс д.о.о. Београд, Студентски трг 4, 11000, Београд
(540)

FASELIGO

(511) Кл. 5: фармацеутски препарати, посебно препарати за лечење рака.

(111) **79207** (181) **06.03.2030.**
(210) Ж- 2020-369 (220) 06.03.2020.
(151) 02.11.2020.
(732) **NOBEL ILAC SANZII VE TICARET ANONIM SIRKETI**, Saray Mah., Dr. Adnan Buyukdeniz Cad., No:14, Umraniye , 34768, Istanbul, TR
(740) Јасна Д. Николић, Чингријина 12, 1 1000, Београд
(540)

NBL Solemar

(511) Кл. 3: козметичке креме; уља за козметичку употребу; козметички препарати за негу коже; козметички препарати за заштиту од сунца; фитокозметички препарати; козметика за децу. Кл. 5: хомеопатски препарати; нутриционистички препарати; фармацеутски препарати; дијететске супстанце прилагођене за употребу у медицине; дијететски производи као додаци исхрани (дијететски суплементи); дијететски производи као храна за посебне медицинске намене; дијететски производи као храна за особе интолерантне на глутен; дијететски производи као замене за со за људску исхрану; пробиотици; дезинфекциона средства; раствор морске воде за фармацеутску употребу; раствор морске воде за ублажавање зачепљења носне шупљине и параназалних синуса; раствор морске воде за усну шупљину и ждрело; раствор морске воде за спољно уво; санитарни препарати за медицинску употребу; додаци прехрани за људе; соли за купке од минералне воде; купке од кисеоника; фармацеутски препарати за лечење опекотина од сунца; минералне воде за медицинску употребу; термална вода; медицинска уља; лосиони

за медицинску употребу; медицинска пића; медицински тоници; средства за испирање уста за медицинску намену; препарати за дезодорисање ваздуха; фармацеутски препарати за назалну примену; средства за испирање уста за медицинске намене.
Кл. 10: хируршки, медицински, стоматолошки и ветеринарски апарати и инструменти; терапијски и помоћни уређаји прилагођени особама са инвалидитетом; масажни апарати; апарати, уређаји и производи за дојенчад; медицински уређаји за назалну примену.

(111) **79208** (181) **06.03.2030.**
(210) Ж- 2020-368 (220) 06.03.2020.
(151) 02.11.2020.
(732) **NOBEL ILAC SANZII VE TICARET ANONIM SIRKETI**, Saray Mah., Dr. Adnan Buyukdeniz Cad., No:14, Umraniye , 34768, Istanbul, TR
(740) Јасна Д. Николић, Чингријина 12, 11000, Београд
(540)

Aquabel

(511) Кл. 3: козметичке креме; уља за козметичку употребу; козметички препарати за негу коже; козметички препарати за заштиту од сунца; фитокозметички препарати; козметика за децу.
Кл. 5: хомеопатски препарати; нутриционистички препарати; фармацеутски препарати; дијететске супстанце прилагођене за употребу у медицине; дијететски производи као додаци исхрани (дијететски суплементи); дијететски производи као храна за посебне медицинске намене; дијететски производи као храна за особе интолерантне на глутен; дијететски производи као замене за со за људску исхрану; пробиотици; дезинфекциона средства; раствор морске воде за фармацеутску употребу; раствор морске воде за ублажавање зачепљења носне шупљине и параназалних синуса; раствор морске воде за усну шупљину и ждрело; раствор морске воде за спољно уво; санитарни препарати за медицинску употребу; додаци прехрани за људе; соли за купке од минералне воде; купке од кисеоника; фармацеутски препарати за лечење опекотина од сунца; минералне воде за медицинску употребу; термална вода; медицинска уља; лосиони за медицинску употребу; медицинска пића; медицински тоници; средства за испирање уста за медицинску намену; препарати за дезодорисање ваздуха; фармацеутски препарати за назалну примену; средства за испирање уста за медицинске намене.
Кл. 10: хируршки, медицински, стоматолошки и ветеринарски апарати и инструменти; терапијски и помоћни уређаји прилагођени особама са инвалидитетом; масажни апарати; апарати, уређаји и производи за дојенчад; медицински уређаји за назалну примену.

(111) **79209** (181) **06.03.2030.**
(210) Ж- 2020-367 (220) 06.03.2020.
(151) 02.11.2020.
(732) **NOBEL ILAC SANZII VE TICARET ANONIM SIRKETI**, Saray Mah., Dr. Adnan Buyukdeniz Cad., No:14, Umraniye , 34768, Istanbul, TR
(740) Јасна Д. Николић, Чингријина 12, 11000, Београд
(540)

NBL ATP

(511) Кл. 3: козметичке креме; уља за козметичку употребу; козметички препарати за негу коже; козметички препарати за мршављење; фитокозметички препарати; козметика за децу.
Кл. 5: лекови за медицинску употребу; хомеопатски препарати; нутриционистички препарати; фармацеутски и ветеринарски препарати; дијететске супстанце прилагођене за употребу у медицини, храна за бебе; дијететски производи као додаци исхрани (дијететски суплементи); дијететски производи као формуле за одојчад; дијететски производи као храна за одојчад и малу децу; дијететски производи као храна за особе на дијети за мршављење; дијететски производи као храна за посебне медицинске намене; дијететски производи као храна за особе интолерантне на глутен; дијететски производи као замене за со за људску исхрану; пробиотици;; дезинфекциона средства.
Кл. 35: оглашавање; оглашавање на интернету; рекламирање; презентација робе; услуге малопродаје фармацеутских ветеринарских и хигијенских препарата, дијететских производа и медицинског материјала; услуге велепродаје фармацеутских ветеринарскихи хигијенских препарата, дијететских производа и медицинског материјала.

(111) **79210** (181) **06.03.2030.**
(210) Ж- 2020-371 (220) 06.03.2020.
(151) 02.11.2020.
(732) **NOBEL ILAC SANZII VE TICARET ANONIM SIRKETI**, Saray Mah., Dr. Adnan Buyukdeniz Cad., No:14, Umraniye , 34768, Istanbul, TR

(740) Јасна Д. Николић, Чингријина 12, 11000, Београд
(540)

NBL Aquabel

(511) Кл. 3: козметичке креме; уља за козметичку употребу; козметички препарати за негу коже; козметички препарати за заштиту од сунца; фитокозметички препарати; козметика за децу. Кл. 5: хомеопатски препарати; нутриционистички препарати; фармацеутски препарати; дијететске супстанце прилагођене за употребу у медицине; дијететски производи као додаци исхрани (дијететски суплементи); дијететски производи као храна за посебне медицинске намене; дијететски производи као храна за особе интолерантне на глутен; дијететски производи као замене за со за људску исхрану; пробиотици; дезинфекциона средства; раствор морске воде за фармацеутску употребу; раствор морске воде за ублажавање зачепљења носне шупљине и параназалних синуса; раствор морске воде за усну шупљину и ждрело; раствор морске воде за спољно уво; санитарни препарати за медицинску употребу; додаци прехрани за људе; соли за купке од минералне воде; купке од кисеоника; фармацеутски препарати за лечење опекотина од сунца; минералне воде за медицинску употребу; термална вода; медицинска уља; лосиони за медицинску употребу; медицинска пића; медицински тоници; средства за испирање уста за медицинску намену; препарати за дезодорисање ваздуха; фармацеутски препарати за назалну примену; средства за испирање уста за медицинске намене.
Кл. 10: хируршки, медицински, стоматолошки и ветеринарски апарати и инструменти; терапијски и помоћни уређаји прилагођени особама са инвалидитетом; масажни апарати; апарати, уређаји и производи за дојенчад; медицински уређаји за назалну примену.

(111) **79211** (181) **18.02.2030.**
(210) Ж- 2020-224 (220) 18.02.2020.
(151) 03.11.2020.
(732) **International Foodstuffs Co LLC**, P.O. Box No. 4115, Sharjah, AE
(740) Живко Мијатовић & Партнерс д.о.о. Београд, Студентски трг 4, 11000, Београд
(540)

TAKE 5

(511) Кл. 30: чоколаде, бомбоне, преливи за салату, мајонез, сирће, кечап и сосови (додаци храни), сладолед, кафа, чај, какао, шећер, замене за кафу, со, сенф, зачини, сосови (умаци) од меса, биљни чајеви, сва напред наведена роба не садржи нити се састоји од брашна и производа од житарица, меда, меласе или квасца.

(111) **79212** (181) **24.04.2030.**
(210) Ж- 2020-565 (220) 24.04.2020.
(151) 03.11.2020.
(732) **Зоран Божиновић**, Проте Матеје 21А, 19000, Зајечар, RS
(740) ПЛАВША & ПЛАВША ДОО, Струмичка 51, Београд
(540)

(531) 26.04.22; 26.04.24; 27.05.01; 27.05.10; 27.05.24; 29.01.01; 29.01.06; 29.01.08
(591) црвена, црна, бела.
(511) Кл. 25: спортска одећа за скијање на точкићима; спортска обућа за скијање на точићима. Кл. 28: ролери; ски-ролери; скије са точкићима; везови за скије са точкићима; скијашки везови; даске за скијање; ивице скија; кочнице за скије са точкићима; кочнице за скије; точкићи за скије, ролере, ски-ролере; штапови за скијање; штапови за скије са точкићима.

(111) **79213** (181) **06.03.2030.**
(210) Ж- 2020-370 (220) 06.03.2020.
(151) 03.11.2020.
(732) **NOBEL ILAC SANZII VE TICARET ANONIM SIRKETI**, Saray Mah., Dr. Adnan Buyukdeniz Cad., No:14, Umraniye , 34768, Istanbul, TR
(740) Јасна Д. Николић, Чингријина 12, 11000, Београд
(540)

Solemar

(511) Кл. 3: козметичке креме; уља за козметичку употребу; козметички препарати за негу коже; козметички препарати за заштиту од сунца; фитокозметички препарати; козметика за децу. Кл. 5: хомеопатски препарати; нутриционистички препарати; фармацеутски препарати; дијететске супстанце прилагођене за употребу у медицине; дијететски производи као додаци исхрани (дијететски суплементи); дијететски производи као храна за посебне медицинске намене; дијететски производи као храна за особе интолерантне на глутен; дијететски производи као замене за со за људску исхрану; пробиотици; дезинфекциона средства; раствор морске воде за фармацеутску употребу; раствор

морске воде за ублажавање зачепљења носне шупљине и параназалних синуса; раствор морске воде за усну шупљину и ждрело; раствор морске воде за спољно уво; санитарни препарати за медицинску употребу; додаци прехрани за људе; соли за купке од минералне воде; купке од кисеоника; фармацеутски препарати за лечење опекотина од сунца; минералне воде за медицинску употребу; термална вода; медицинска уља; лосиони за медицинску употребу; медицинска пића; медицински тоници; средства за испирање уста за медицинску намену; препарати за дезодорисање ваздуха; фармацеутски препарати за назалну примену; средства за испирање уста за медицинске намене.
Кл. 10: хируршки, медицински, стоматолошки и ветеринарски апарати и инструменти; терапијски и помоћни уређаји прилагођени особама са инвалидитетом; масажни апарати; апарати, уређаји и производи за дојенчад; медицински уређаји за назалну примену

(111) **79214** (181) **20.02.2030.**
(210) Ж- 2020-237 (220) 20.02.2020.
(151) 03.11.2020.
(732) **Monus d.o.o. Beograd-Zemun**, Александра Дубчека 14, 11080, Београд-Земун, RS
(540)

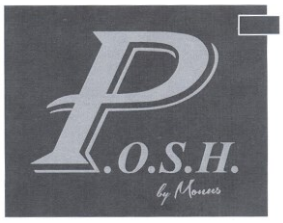

(531) 24.17.02; 26.04.22; 26.04.24; 27.05.02; 27.05.10; 27.05.13
(511) Кл. 34: дуван; дуван за замотавање; производи од дувана; дуван за жвакање; артикли за пушаче; филтери за цигарете; шибице; цигарете; цигаре.

(111) **79215** (181) **20.02.2030.**
(210) Ж- 2020-234 (220) 20.02.2020.
(151) 03.11.2020.
(732) **Monus d.o.o. Beograd-Zemun**, Александра Дубчека 14, 11080, Београд-Земун, RS
(540)

(531) 03.01.02; 05.03.01; 24.01.09; 24.01.13; 24.01.20; 24.09.01; 27.05.01; 27.05.21
(511) Кл. 34: дуван; дуван за замотавање; производи од дувана; дуван за жвакање; артикли за пушаче; филтери за цигарете; шибице; цигарете; цигаре.

(111) **79216** (181) **20.02.2030.**
(210) Ж- 2020-235 (220) 20.02.2020.
(151) 03.11.2020.
(732) **Monus d.o.o. Beograd-Zemun**, Александра Дубчека 14, 11080, Београд-Земун, RS
(540)

(531) 03.01.02; 05.03.01; 24.01.09; 24.01.13; 24.01.20; 24.09.01; 27.05.21
(511) Кл. 34: дуван; дуван за замотавање; производи од дувана; дуван за жвакање; артикли за пушаче; филтери за цигарете; шибице; цигарете; цигаре.

(111) **79217** (181) **24.04.2030.**
(210) Ж- 2020-564 (220) 24.04.2020.
(151) 03.11.2020.
(732) **Farmaceutska hemijska kozmetička industrija Alkaloid AD Skoplje**, Bul. Aleksandar Makedonski 12, 1000 Skoplje, MK
(740) Живко Мијатовић & Партнерс д.о.о. Београд, Студентски трг 4, 11000, Београд
(540)

PHROMPO

(511) Кл. 5: фармацеутски препарати.

(111) **79218** (181) **11.02.2030.**
(210) Ж- 2020-189 (220) 11.02.2020.
(151) 06.11.2020.
(732) **Bechtel Group, Inc (a Delaware Corporation)**, 12011 Sunset Hills Road, 20190, Reston Virginia, US
(740) Никола Клиска, адвокат "Карановић & Партнерс" ОАД, Ресавска 23, 11000, Београд
(540)

BECHTEL

(511) Кл. 37: изградња, поправка и модернизација инсталација и апарата за комунална, индустријска и комерцијална предузећа, владе и друге; и услуге надзора у вези са горе наведеним.

Кл. 42: саветовање у управљању, инжењеринг, набавка и услуге дизајна комуналним, индустријским и комерцијалним предузећима, владам и другима.

(111) **79219** (181) **10.02.2030.**
(210) Ж- 2020-174 (220) 10.02.2020.
(151) 06.11.2020.
(732) **Марко Мандић**, Вардарска бр. 17, 11000, Београд, RS
(740) Адвокат Бојана Веселиновић, Господар Јевремова 23, 11000, Београд
(540)

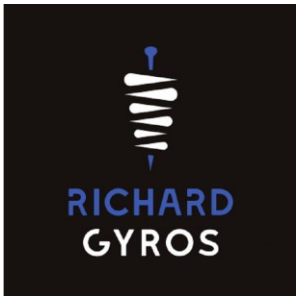

(531) 08.05.25; 26.04.16; 26.04.22; 26.04.24; 27.05.01; 27.05.24; 29.01.04; 29.01.06; 29.01.08
(591) црна, плава, бела.
(511) Кл. 29: обрађено месо; припремљена јела од меса; месне прерађевине.
Кл. 30: кекс, вафел производи, сосови за месо [умаци], сосови [додаци храни].
Кл. 43: обезбеђивање хране и пића у ресторанима, услуге кафића, кафетерија и ресторана, услуге покретних ресторана, услуге ресторана брзе хране, услуге ресторана са кућном доставом, услуге хране и пића за понети.

(111) **79220** (181) **18.02.2030.**
(210) Ж- 2020-220 (220) 18.02.2020.
(151) 06.11.2020.
(732) **Радоје Бојовић**, Отона Жупанчића 10, 11070, Београд, RS
(540)

(531) 05.05.20; 26.04.15; 26.04.22; 27.05.01; 27.05.04; 27.05.21; 29.01.03; 29.01.06
(591) сива, зелена.
(511) Кл. 5: млевено семе малине у праху као додатак исхрани; млевени плод сикавице као додатак исхрани; млевени корен гладиша као додатак исхрани.
Кл. 29: -печурка Херициум еринацеус,сушене,праху-Херициум -семе малине у праху, сушено,додатак исхрани-еллагит-млевени плод сикавице -млевени корен гладиша (зечји трн),додатак исхрани-нироспин

(111) **79221** (181) **20.02.2030.**
(210) Ж- 2020-239 (220) 20.02.2020.
(151) 06.11.2020.
(732) **PHIACADEMY DOO BEOGRAD** , Булевар ослобођења 137, 11000, Београд, RS
(740) Плавша & Плавша д.о.о., Струмичка 51, 11000, Београд
(540)

(531) 24.17.25; 27.05.01; 28.07.00
(511) Кл. 8: ручни апарати и инструменти, њихове компоненте и опрема, за трајну шминку; ручни апарати за тетовирање и трајну шминку; ручни алат за обележавање центара који се користи у третманима исцртавања обрва; неелектрични ручни уређаји за одређивање облика и пропорције обрва.
Кл. 44: услуге лепоте, медицинске и козметичке услуге; услуге трајне шминке; тетовирање; салони лепоте; салони за обрве; услуге дизајнирања, стлизовања и технике обликовања обрва; центри за негу лепоте и негу здравља; услуге неге лепоте и неге здравља; услуге које се односе на наошење трајне шминке и тетоважа; саветовање у вези са обликовањем обрва; консултације и саветовање у вези са негом обрва; услуге терапије лепоте; консултације, информисање и саветовање које се односе на све горе наведене услуге.

(111) **79222** (181) **27.04.2030.**
(210) Ж- 2020-566 (220) 27.04.2020.
(151) 06.11.2020.
(732) **PERMANENT BEAUTY DOO BEOGRAD-VRAČAR**, Радивоја Кораћа 1а IV, 9, Београд, RS
(740) „Карановић & Николић“ ОАД, адвокат Никола Клиска, Ресавска 23, 11000 Београд

(540)

(531) 26.01.05; 26.11.03; 27.05.01; 27.05.17
(511) Кл. 2: мастила и боје за тетовирање; боје за поткожну примену; мастила и боје за трајну шминку.
Кл. 3: козметика; козметички препарати за мезотерапију; козметички препарати за мезотерапију микроиглама; козметички препарати за мезотерапију иглама; козметички препарати за мезотерапију без игала; козметика трајне шминке; професионална козметика; козметика за употребу после тетовирања; козметика у ампулама; козметички пилинг препарати; коктели и серуми за негу коже.
Кл. 8: апарати за наношење трајне шминке; апарати за тетовирање; игле за тетовирање; мешалице за тинту, боце са тинтом и чашице за боју; апарати за микронидлинг.

---

(111) **79223** (181) **24.04.2030.**
(210) Ж- 2020-562 (220) 24.04.2020.
(151) 06.11.2020.
(732) **Тања Димитријевић**, Опленачка бр. 37, 11000, Београд, RS
(740) Адвокат Јелена Танасић, Николе Вучете бр. 1, 11000, Београд
(540)

(531) 24.17.02; 26.11.01; 26.11.13; 27.05.01; 29.01.04; 29.01.06
(591) тамно плава, светло плава, бела боја.
(511) Кл. 3: сапуни, парфимерија, етерична уља, козметика, лосиони за косу, пасте за зубе, козметички производи од природних супстанци, козметичке маске, козметички сетови, козметичке креме, масти за козметичку употребу, уља за козметичку употребу, лосиони за козметичку употребу, тоалетни производи (средства за личну хигијену), козметички препарати за негу коже, помаде за козметичку употребу, козметички препарати, гелови за масажу, који нису за медицинску употребу.
Кл. 5: фармацеутски, медицински и ветеринарски препарати, дијететска храна и супстанце прилагођене за употребу у медицини или ветеринарску употребу, храна за бебе, дијететски додаци (додаци исхрани) за људе и животиње, дијететски додаци намењени допуни нормалне исхране или ради побољшања здравља, замена оброка, дијететска храна и напици, прилагођени за медицинску или ветеринарску употребу, прапарати за туширање за медицинску намену, купке за стоку (инсектициди), хербициди, препарати за уништавање штетних биљака, препарати за уништавање корова, дезинфекциона средства, дезинфекциона средства за хигијенске сврхе, дезинфекциони сапуни, расхладни спрејеви за медицинске намене.
Кл. 11: апарати за дезинфекцију, уређај за дезинфекцију димљењем и кађењем који нису за медицинску употребу, апарати за дезинфекцију за употребу у медицини, апарати за сушење сточне хране, храна за кућне љубимце, опрема и инсталације за хлађење.
Кл. 44: медицинске услуге, услуге неге лепоте које пружају лица или установе људима и животињама, ветеринарске услуге, хигијенска заштита и нега лепоте за људе или животиње, услуге салона лепоте, услуге медицинских клиника, фармацеутски савети, услуге пољопривреде, аквакултуре, хортикултуре и шумарства, ваздушно и површинско прскање ђубривима и другим пољопривредним хемикалијама, уништавање штеточина за пољопривреду, аквакултуру, хортикултуру и шумарство, услуге сузбијања штеточина у пољопривреди, аквакултури, хортикултури и шумарству, уништавање корова, контролу штеточина у пољопривреди, аквакултури, хортикултури и шумарству.

---

(111) **79224** (181) **24.04.2030.**
(210) Ж- 2020-561 (220) 24.04.2020.
(151) 06.11.2020.
(732) **Тања Димитријевић**, Опленачка бр. 37, 11000, Београд, RS
(740) Адвокат Јелена Танасић, Николе Вучете бр. 1, 11000, Београд
(540)

(531) 24.17.02; 26.11.01; 26.11.13; 27.05.01; 29.01.04; 29.01.06
(591) тамно плава, светло плава, бела боја.
(511) Кл. 3: сапуни, парфимерија, етерична уља, козметика, лосиони за косу, пасте за зубе, козметички производи од природних супстанци, козметичке маске, козметички сетови, козметичке креме, масти за козметичку употребу, уља за козметичку употребу, лосиони за козметичку употребу, тоалетни производи [средства за личну хигијену], козметички препарати за негу коже, помаде за козметичку употребу, козметички препарати, гелови за масажу, који нису за медицинску употребу.
Кл. 5: фармацеутски, медицински и ветеринарски препарати, дијететска храна и супстанце прилагођене за употребу у медицини или ветеринарску употребу, храна за бебе, дијететски додаци (додаци исхрани) за људе и животиње, дијететски додаци намењени допуни нормалне исхране или ради побољшања здравља, замена оброка, дијететска храна и напици, прилагођени за медицинску или ветеринарску употребу, прапарати за тушираше за медицинску намену, купке за стоку [инсектициди], хербициди, препарати за уништавање штетних биљака, препарати за уништавање корова, дезинфекциона средства, дезинфекциона средства за хигијенске сврхе, дезинфекциони сапуни, расхладни спрејеви за медицинске намене.
Кл. 11: апарати за дезинфекцију, уређај за дезинфекцију димљењем и кађењем који нису за медицинску употребу, апарати за дезинфекцију за употребу у медицини, апарати за сушење сточне хране, храна за кућне љубимце, опрема и инсталације за хлађење.
Кл. 44: медицинске услуге, услуге неге лепоте које пружају лица или установе људима и животињама, ветеринарске услуге, хигијенска заштита и нега лепоте за људе или животиње, услуге салона лепоте, услуге медицинских клиника, фармацеутски савети, услуге пољопривреде, аквакултуре, хортикултуре и шумарства, ваздушно и површинско прскање ђубривима и другим пољопривредним хемикалијама, уништавање штеточина за пољопривреду, аквакултуру, хортикултуру и шумарство, услуге сузбијања штеточина у пољопривреди, аквакултури, хортикултури и шумарству, уништавање корова, контролу штеточина у пољопривреди, аквакултури, хортикултури и шумарству.

(111) **79225** (181) **19.02.2030.**
(210) Ж- 2020-233 (220) 19.02.2020.
(151) 06.11.2020.
(300) 34250 23.08.2019. AD.
(732) **Philip Morris Products S.A.**, Quai Jeanrenaud 3, Neuchâtel, 2000, CH
(740) Реља мирков, адвокат "Карановић & Партнерс" ОАД, Ресавска 23, 11000, Београд
(540)

DIMENSIONS

(511) Кл. 34: жичани вапоризатори за електронске цигарете и електронске уређаје за пушење; дуван, сиров или прерађен; дувански производи укључујући цигаре, цигарете, цигарилосе, дуван за увијање цигарета, дуван за луле, дуван за жвакање, дуван за шмркање, кретек; снус (дуван у праху); замена за дуван (за немедицинску употребу); артикли за пушаче, укључујући папир за цигарете, тубе за цигарете, филтере за цигарете, кутије за дуван, кутије за цигарете, табакере и пепељаре, луле, џепне машинице за увијање цигарета, упаљаче; шибице; дувански штапићи, дувански производи за загревање, електронски уређаји и њихови делови који се користе за загревање цигарета или дувана у циљу ослобађања аеросола који садржи никотин за инхалацију; течни никотински раствори за употребу у електронским цигаретама; електронски уређаји за пушење; електронске цигарете; електронске цигарете као замена за традиционалне цигарете; електронски уређаји који садрже аеросол за инхалацију никотина; орални вапоризатори за пушаче, дувански производи и замене за дуван; артикли за пушаче електронских цигарета; делови и опрема за наведене производе из класе 34; уређаји за гашење цигарета и цигара које се загревају и дуванских штапића који се загревају; пуњиве електронске кутије за цигарете.

(111) **79226** (181) **20.03.2030.**
(210) Ж- 2020-455 (220) 20.03.2020.
(151) 09.11.2020.
(732) **Privredno društvo za promet, marketing i posredovanje Inpharm Co. d.o.o. Beograd Zemun**, Батајнички друм 23, 11080, Београд-Земун, RS
(540)

KriptIN

(511) Кл. 5: фармацеутски, медицински и ветеринарски препарати; дијететска храна и супстанце прилагођене за употребу у медицини или ветеринарску употребу, храна за бебе; дијететски додаци (додаци исхрани) за људе и животиње.

(111) **79227** (181) **20.03.2030.**
(210) Ж- 2020-456 (220) 20.03.2020.
(151) 09.11.2020.
(732) **Privredno društvo za promet, marketing i posredovanje Inpharm Co. d.o.o. Beograd Zemun**, Батајнички друм 23, 11080, Београд-Земун, RS

(540)

(531) 01.13.15; 26.04.16; 26.04.19; 26.04.24; 27.05.01; 27.05.17; 27.05.24
(511) Кл. 5: фармацеутски, медицински и ветеринарски препарати; дијететска храна и супстанце прилагођене за употребу у медицини или ветеринарску употребу, храна за бебе; дијететски додаци (додаци исхрани) за људе и животиње.

---

(111) **79228** (181) **27.04.2030.**
(210) Ж- 2020-584 (220) 27.04.2020.
(151) 09.11.2020.
(732) **Центар за културу "Вељко Дугошевић" Кучево**, Трг Вељка Дугошевића 30, 12240 Кучево, RS
(540)

(531) 02.01.01; 02.01.04; 27.03.01; 27.05.01; 28.05.00; 29.01.04; 29.01.08
(591) црна, плава
(511) Кл. 6: уметничка дела од метала; статуете од обичних метала.
Кл. 9: компакт дискови, ДВД и други дигитални носачи података; електронске етикете за производе.
Кл. 14: статуете од племенитих метала.
Кл. 16: штампане ствари; папирне или картонске кутије; торбе [омоти, врећице] од папира или пластике, за паковање робе; нотеси; роковници; бецеви од папира; бецеви од картона; бецеви са именом [канцеларијски прибор]; уметничке слике; оловке; хемијске оловке; поштанске марке; заставе и троугласте заставице од папира.
Кл. 18: вишенаменске торбе [ручне торбе]; кутије за визит карте.
Кл. 19: статуете од камена, бетона или мермера; сајамске кућице; уметничка дела од камена, бетона или мермера.
Кл. 20: фигурице [статуете] од кости или слоноваче; статуете од дрвета, воска, гипса или пластике; идентификационе наруквице, неметалне; рекламни предмети на надувавање.
Кл. 21: статуете од порцелана, керамике, печене глине, теракоте или стакла; уметничка дела од порцелана, керамике, печене глине, теракоте или стакла.
Кл. 22: вишенаменске платнене торбе.
Кл. 24: заставе од текстила или пластике; штампани текстилни материјали.
Кл. 25: одећа; мараме, шалови; шешири; визир качкети; капе; мајице; мајице са штампом; каишеви [одећа]; обућа; папирни шешири [одећа].
Кл. 26: траке за медаље; траке за шешире; траке за које се закаче идентификационе картице; привесци, осим за накит, прстенове за кључеве или привеске за кључеве; апликације за украшавање текстилних производа које се лепе топлотом [галантерија].
Кл. 28: балони [за журке]; игре, играчке и предмети за игру.
Кл. 29: воће, прерађено; јаја, млеко и млечни производи; поврће, прерађено; желеи, џемови, компоти.
Кл. 30: слаткиши; зачини; чај; напици од чаја; мед; воћне посластице; кафа; прополис; пецива.
Кл. 31: воће, свеже; свеже поврће; цвеће, природно.
Кл. 32: безалкохолна пића; воде [пића].
Кл. 33: алкохолна пића; вино.
Кл. 35: рекламирање; оглашавање; организовање аукција; организовање и вођење рекламних догађаја; производња промотивних рекламних филмова; тражење спонзорства.
Кл. 36: организовање новчаних прикупљања; прихватање новчаних добротворних прилога.
Кл. 38: емитовање филмова путем интернета; пренос филмова путем интернета; емитовање телевизијских програма, филмова, и осталих аудио-визуелних и мултимедијалних садржаја; емитовање радијских и телевизијских програма; пружање услуга онлајн форума.
Кл. 39: организовање и резервисање туристичких разгледања.
Кл. 40: претварање филмова из једног формата у други; штампање.
Кл. 41: производња филмова, који нису рекламни филмови; приказивање филмова; дистрибуција филмова; изнајмљивање филмова; режирање филмова, осим рекламних филмова; припрема титлова за филмове; продукција емисија и филмова; продукција и дистрибуција кинематографских филмова; продукција телевизијских филмова; пројектовање и изнајмљивање кинематографских филмова; приказивање филмова, емисија, представа или музичких наступа; продукција филмова као и аудио-визуелних и телевизијских програма; услуге технике осветљења за манифестације; услуге тонске технике за манифестације; приказивање и изнајмљивање снимака звука и слике; организовање радионица и семинара; он-лајн публикације

електронских књига; пружање услуга он-лајн обуке; пружање он-лајн информација у вези са образовним активностима, активностима оспособљавања, забавним, спортским и културним активностима; организовање изложби, семинара и конференција; организовање и вођење филмских фестивала; организовање етно фестивала у забавне или културне сврхе; организовање, продукција, представљање и вођење музичких концерата, фестивала, турнеја и других музичких и културних наступа, догађаја и активности.
Кл. 42: дигитализација звука и слике; дигитализација докумената [скенирање]; услуге дизајна.
Кл. 43: припрема хране и пића; пружање хране и пића; услуге хотела; услуге ресторана; услуге мотела; услуге кафеа.

---

(111) **79229** (181) **27.04.2030.**
(210) Ж- 2020-583 (220) 27.04.2020.
(151) 09.11.2020.
(732) **Центар за културу "Вељко Дугошевић" Кучево**, Трг Вељка Дугошевића 30, 12240 Кучево, RS
(540)

FESTEF-Festival televizijskog etnološkog filma

(511) Кл. 6: уметничка дела од метала; статуете од обичних метала.
Кл. 9: компакт дискови, ДВД и други дигитални носачи података; електронске етикете за производе.
Кл. 14: статуете од племенитих метала.
Кл. 16: штампане ствари; папирне или картонске кутије; торбе [омоти, врећице] од папира или пластике, за паковање робе; нотеси; роковници; бецеви од папира; бецеви од картона; бецеви са именом [канцеларијски прибор]; уметничке слике; оловке; хемијске оловке; поштанске марке; заставе и троугласте заставице од папира.
Кл. 18: вишенаменске торбе [ручне торбе]; кутије за визит карте.
Кл. 19: статуете од камена, бетона или мермера; сајамске кућице; уметничка дела од камена, бетона или мермера.
Кл. 20: фигурице [статуете] од кости или слоноваче; статуете од дрвета, воска, гипса или пластике; идентификационе наруквице, неметалне; рекламни предмети на надувавање.
Кл. 21: статуете од порцелана, керамике, печене глине, теракоте или стакла; уметничка дела од порцелана, керамике, печене глине, теракоте или стакла.
Кл. 22: вишенаменске платнене торбе.
Кл. 24: заставе од текстила или пластике; штампани текстилни материјали.
Кл. 25: одећа; мараме, шалови; шешири; визир качкети; капе; мајице; мајице са штампом; каишеви [одећа]; обућа; папирни шешири [одећа].
Кл. 26: траке за медаље; траке за шешире; траке за које се закаче идентификационе картице; привесци, осим за накит, прстенове за кључеве или привеске за кључеве; апликације за украшавање текстилних производа које се лепе топлотом [галантерија].
Кл. 28: балони [за журке]; игре, играчке и предмети за игру.
Кл. 29: воће, прерађено; јаја, млеко и млечни производи; поврће, прерађено; желеи, џемови, компоти.
Кл. 30: слаткиши; зачини; чај; напици од чаја; мед; воћне посластице; кафа; прополис; пецива.
Кл. 31: воће, свеже; свеже поврће; цвеће, природно.
Кл. 32: безалкохолна пића; воде [пића].
Кл. 33: алкохолна пића; вино.
Кл. 35: рекламирање; оглашавање; организовање аукција; организовање и вођење рекламних догађаја; производња промотивних рекламних филмова; тражење спонзорства.
Кл. 36: организовање новчаних прикупљања; прихватање новчаних добротворних прилога.
Кл. 38: емитовање филмова путем интернета; пренос филмова путем интернета; емитовање телевизијских програма, филмова, и осталих аудио-визуелних и мултимедијалних садржаја; емитовање радијских и телевизијских програма; пружање услуга онлајн форума.
Кл. 39: организовање и резервисање туристичких разгледања.
Кл. 40: претварање филмова из једног формата у други; штампање.
Кл. 41: производња филмова, који нису рекламни филмови; приказивање филмова; дистрибуција филмова; изнајмљивање филмова; режирање филмова, осим рекламних филмова; припрема титлова за филмове; продукција емисија и филмова; продукција и дистрибуција кинематографских филмова; продукција телевизијских филмова; пројектовање и изнајмљивање кинематографских филмова; приказивање филмова, емисија, представа или музичких наступа; продукција филмова као и аудио-визуелних и телевизијских програма; услуге технике осветљења за манифестације; услуге тонске технике за манифестације; приказивање и изнајмљивање снимака звука и слике; организовање радионица и семинара; он-лајн публикације електронских књига; пружање услуга он-лајн обуке; пружање он-лајн информација у вези са образовним активностима, активностима оспособљавања, забавним, спортским и културним активностима; организовање изложби, семинара и конференција; организовање и вођење филмских фестивала; организовање етно фестивала у забавне или културне

сврхе; организовање, продукција, представљање и вођење музичких концерата, фестивала, турнеја и других музичких и културних наступа, догађаја и активности.
Кл. 42: дигитализација звука и слике; дигитализација докумената [скенирање]; услуге дизајна.
Кл. 43: припрема хране и пића; пружање хране и пића; услуге хотела; услуге ресторана; услуге мотела; услуге кафеа.

(111) **79230** (181) **27.04.2030.**
(210) Ж- 2020-582 (220) 27.04.2020.
(151) 09.11.2020.
(732) **Центар за културу "Вељко Дугошевић" Кучево**, Трг Вељка Дугошевића 30, 12240 Кучево, RS
(540)

ФЕСТЕФ-Фестивала телевизијског етнолошког филма

(531) 28.05.00
(511) Кл. 6: уметничка дела од метала; статуете од обичних метала.
Кл. 9: компакт дискови, ДВД и други дигитални носачи података; електронске етикете за производе.
Кл. 14: статуете од племенитих метала.
Кл. 16: штампане ствари; папирне или картонске кутије; торбе [омоти, врећице] од папира или пластике, за паковање робе; нотеси; роковници; беџеви од папира; беџеви од картона; беџеви са именом [канцеларијски прибор]; уметничке слике; оловке; хемијске оловке; поштанске марке; заставе и троугласте заставице од папира.
Кл. 18: вишенаменске торбе [ручне торбе]; кутије за визит карте.
Кл. 19: статуете од камена, бетона или мермера; сајамске кућице; уметничка дела од камена, бетона или мермера.
Кл. 20: фигурице [статуете] од кости или слоноваче; статуете од дрвета, воска, гипса или пластике; идентификационе наруквице, неметалне; рекламни предмети на надувавање.
Кл. 21: статуете од порцелана, керамике, печене глине, теракоте или стакла; уметничка дела од порцелана, керамике, печене глине, теракоте или стакла.
Кл. 22: вишенаменске платнене торбе.
Кл. 24: заставе од текстила или пластике; штампани текстилни материјали.
Кл. 25: одећа; мараме, шалови; шешири; визир качкети; капе; мајице; мајице са штампом; каишеви [одећа]; обућа; папирни шешири [одећа].
Кл. 26: траке за медаље; траке за шешире; траке за које се закаче идентификационе картице; привесци, осим за накит, прстенове за кључеве или привеске за кључеве; апликације за украшавање текстилних производа које се лепе топлотом [галантерија].
Кл. 28: балони [за журке]; игре, играчке и предмети за игру.
Кл. 29: воће, прерађено; јаја, млеко и млечни производи; поврће, прерађено; желеи, џемови, компоти.
Кл. 30: слаткиши; зачини; чај; напици од чаја; мед; воћне посластице; кафа; прополис; пецива.
Кл. 31: воће, свеже; свеже поврће; цвеће, природно.
Кл. 32: безалкохолна пића; воде [пића].
Кл. 33: алкохолна пића; вино.
Кл. 35: рекламирање; оглашавање; организовање аукција; организовање и вођење рекламних догађаја; производња промотивних рекламних филмова; тражење спонзорства.
Кл. 36: организовање новчаних прикупљања; прихватање новчаних добротворних прилога.
Кл. 38: емитовање филмова путем интернета; пренос филмова путем интернета; емитовање телевизијских програма, филмова, и осталих аудио-визуелних и мултимедијалних садржаја; емитовање радијских и телевизијских програма; пружање услуга онлајн форума.
Кл. 39: организовање и резервисање туристичких разгледања.
Кл. 40: претварање филмова из једног формата у други; штампање.
Кл. 41: производња филмова, који нису рекламни филмови; приказивање филмова; дистрибуција филмова; изнајмљивање филмова; режирање филмова, осим рекламних филмова; припрема титлова за филмове; продукција емисија и филмова; продукција и дистрибуција кинематографских филмова; продукција телевизијских филмова; пројектовање и изнајмљивање кинематографских филмова; приказивање филмова, емисија, представа или музичких наступа; продукција филмова као и аудио-визуелних и телевизијских програма; услуге технике осветљења за манифестације; услуге тонске технике за манифестације; приказивање и изнајмљивање снимака звука и слике; организовање радионица и семинара; он-лајн публикације електронских књига; пружање услуга он-лајн обуке; пружање он-лајн информација у вези са образовним активностима, активностима оспособљавања, забавним, спортским и културним активностима; организовање изложби, семинара и конференција; организовање и вођење филмских фестивала; организовање етно фестивала у забавне или културне сврхе; организовање, продукција, представљање и вођење музичких концерата, фестивала, турнеја и других музичких и културних наступа, догађаја и активности.
Кл. 42: дигитализација звука и слике; дигитализација докумената [скенирање]; услуге дизајна.

Кл. 43: припрема хране и пића; пружање хране и пића; услуге хотела; услуге ресторана; услуге мотела; услуге кафеа.

(111) **79231** (181) **10.03.2030.**
(210) Ж- 2020-388 (220) 10.03.2020.
(151) 09.11.2020.
(732) **КАФА ДОБРО ЈУТРО д.о.о.**, Булевар војводе Степе 56, 21000, Нови Сад, RS
(740) Ненад Алексић, Василија Ивановића 12, Београд
(540)

(531) 05.07.01; 11.03.04; 25.01.01; 26.01.20; 27.05.01; 27.05.10; 27.05.24; 29.01.01; 29.01.06; 29.01.07; 29.01.08
(591) црвена, бела, црна, браон.
(511) Кл. 30: кафа.

(111) **79232** (181) **12.06.2030.**
(210) Ж- 2020-913 (220) 12.06.2020.
(151) 09.11.2020.
(732) **AGROINTER DOO BEGEČ**, Краља Петра I 54, 21411, Бегеч, RS
(740) Данилка Ђаконовић, адвокат, Гундулићева 25, 21000, Нови Сад
(540)

METRION

(511) Кл. 5: хербициди.

(111) **79233** (181) **11.02.2030.**
(210) Ж- 2020-190 (220) 11.02.2020.
(151) 09.11.2020.
(732) **Bechtel Group, Inc (a Delaware Corporation)**, 12011 Sunset Hills Road, 20190, Reston Virginia, US
(740) Никола Клиска, адвокат "Карановић & Партнерс" ОАД, Ресавска 23, 11000, Београд
(540)

(531) 01.05.01; 01.05.06; 27.05.01; 27.05.17; 27.05.24
(511) Кл. 37: изградња, поправка и модернизација инсталација и апарата за комунална, индустријска и комерцијална предузећа, владе и друге; и услуге надзора у вези са горе наведеним.
Кл. 42: саветовање у управљању, инжењеринг, набавка и услуге дизајна комуналним, индустријским и комерцијалним предузећима, владам и другима.

(111) **79234** (181) **11.03.2030.**
(210) Ж- 2020-404 (220) 11.03.2020.
(151) 09.11.2020.
(732) **Војислав Вујовић**, Бреза 12, 11000, Београд, RS
(540)

(531) 27.05.01; 27.05.02; 27.05.10; 27.05.11
(511) Кл. 3: немедицински препарати за масажу; уља и лосиони за масажу; креме за масажу, осим за медицинску примену; гелови за масажу, који нису за медицинску употребу; козметички производи и козметички препарати; козметичка уља; козметичке креме; козметички гелови; козметички сетови; козметички препарати мршављење.
Кл. 10: апарати за масажу; лоптице за масажу; штапови за масажу; апарати за естетску масажу; лоптице за масажу дубоког ткива; ручни ваљци за масажу; ручни уређаји за масажу; апарати за естетску масажу за употребу у салонима лепоте; пенасти масажни ваљци.
Кл. 44: масажа; дубинска масажа ткива; пружање информација о масажи; пружање услуга сауне, салона лепоте, фризерских салона и масажа; козметичко саветовање; козметичке услуге за негу тела; козметички третмани за тело; консултантске услуге у вези са козметичким третманима; пружање услуга програма за мршављење

(111) **79235** (181) **23.04.2030.**
(210) Ж- 2020-560 (220) 23.04.2020.
(151) 10.11.2020.
(732) **MING TRAIN LTD.**, 1F., No. 107, Sec. 3, Yahuan Rd., Daya Dist., 428, Taichung City, TW
(740) АОД МСА ИП-Милојевић Секулић Адвокати, Карађорђева 65, 11000, Београд

(540)

USAEON

(531) 26.01.24; 27.05.01; 27.05.04; 27.05.11; 27.05.17
(511) Кл. 20: столови; столице; софе; полице за књиге; гардеробери; уградни ормани; уградни гардеробери; кревети; комбиновани ормани; намештај; канцеларијски намештај.
Кл. 28: справе за вежбање са сопственим оптерећењем; собни бицикли за вежбање; траке за трчање; тегови; машине за физичке вежбе; тренажер за абдомен и руке; висећи тренажер; симулатори за скијање; справе за вежбање (развлачење); елиптичне машине за вежбање.
Кл. 35: услуге агенција за увоз и извоз; услуге малопродаје и велепродаје спортске опреме; пружање комерцијалних информација и савета потрошачима (центар за пружање савета потрошачима); бутици за продају спортске опреме.

(111) **79236** (181) **06.03.2030.**
(210) Ж- 2020-366 (220) 06.03.2020.
(151) 10.11.2020.
(732) **Горан Ћуковић**, Љермонтова 22, 11000, Београд, RS
(740) Ненад Алексић, Василија Ивановића 12, Београд
(540)

VIP CASA CLUB

(531) 26.11.13; 27.05.01; 29.01.06; 29.01.08
(591) црна, бела.
(511) Кл. 36: послови везани за непокретности. Кл. 37: грађевинске услуге; услуге инсталирања и поправљања.
Кл. 39: транспортне услуге; организовање путовања. Кл. 41: разонода; спортске и културне активности. Кл. 43: услуге обезбеђивања хране и пића; привремени смештај.

(111) **79237** (181) **11.03.2030.**
(210) Ж- 2020-403 (220) 11.03.2020.
(151) 12.11.2020.
(732) **Катарина Крсмановић**, Шилерова 84, 11080, Земун, RS
(540)

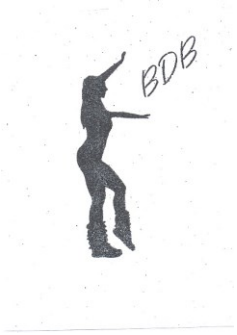

(531) 02.03.08; 02.03.16; 27.05.01
(511) Кл. 25: одећа; обућа; покривала за главу. Кл. 35: оглашавање; вођење послова; пословно управљање; канцеларијски послови. Кл. 41: образовне услуге; припремање обуке; разонода; спортске и културне активности.

(111) **79238** (181) **02.04.2030.**
(210) Ж- 2020-491 (220) 02.04.2020.
(151) 12.11.2020.
(732) **Rivian IP Holdings, LLC**, 13250 N. Haggerty Road, Plymouth, Michigan 48170, US
(740) ПЕТОШЕВИЋ д.о.о., Булевар ослобођења 87, 11040, Београд
(540)

(531) 26.04.03; 26.04.04; 26.04.07
(511) Кл. 9: интерфејси за рачунаре; рачунарски програм за дизајн корисничког интерфејса; бежично повезани електрични апарат на батерије са уграђеним софтвером и фирмвером, који се могу даљински ажурирати, за складиштење и пражњење складиштене електричне енергије који се користи у становима и зградама; електрични апарат на батерије са уграђеним софтвером и фирмвером, који се могу даљински ажурирати, за складиштење и пражњење складиштене електричне енергије а који се снабдева путем електро-мреже или са другог извора за производњу електричне енергије и служи за стабилизацију и задовољавање потреба за електричном енергијом и циљева њене употребе; рачунарски софтвер за надгледање, оптимизацију и

регулисање складиштења и пражњења складиштене енергије у и са таквог бежично повезаног електричног апарата на батерије; батерије за снабдевање електричном енергијом за моторе електричних возила; конектори за електричну енергију који се монтирају на зид а служе за напајање електричних возила; мобилни утични конектори за електричну енергију за напајање електричних возила; софтвер у облику мобилне апликације, који се може преузети, за праћење електричног напајања и статуса возила и даљинску контролу возила; софтвер који се може преузети у облику софтвера за оперативни систем возила; навигациони апарати за возила (путни рачунари); уређај за локацију возила и опоравак програмиран да користи глобални позиционирајући систем (ГПС) и мобилне телекомуникације; радио апарати за возила; противпровални аларми; пуњачи за батерије за употребу са батеријама возила; темпомати за моторна возила; опрема за безбедност возила, наиме електронски монитори вибрација, удара, кретања, угла, температуре и напона; опрема за безбедност возила, наиме систем за надзор возила на путном рачунару који се састоји од камера и монитора за откривање и елиминисање мртвих тачака са обе стране возила; бежични примопредајници са технологијом за сакупљање и приказ статуса и праћење свих типова возила у локалном окружењу; батерије, електричне, за возила; опрема за безбедност возила, наиме електронски монитори притиска у гумама; опрема за безбедност возила, наиме сензори и камере за кретање уназад; јединице за балансирање гума за копнена возила; систем уласка без кључа и систем паљења без кључа за аутомобиле који се састоји од микропроцесора, електронског пријемника сигнала и даљинског управљача са електронским преносником сигнала; брзиномер за возила; радарски детектори објеката за употребу на возилима; ГПС сензор који се монтира на возило за утврђивање брзине кретања возила; пуњачи батерија за мобилне телефоне за употребу у возилима; делови мотора возила, наиме термостати; аудио опрема за возила, наиме стерео уређаји, звучници, појачала, еквилајзери, скретнице и кућишта за звучнике; УСБ прикључци за пуњење за употребу у возилу; електричне браве за возила; ретровизорске камере за возила; контрола клима уређаја у возилу; бежични контролори за даљински надзор и контролу функција и статуса других електричних, електронских и механичких уређаја и система, наиме, система за акумулатор, сигурност, светла, праћење и безбедност; даљински управљачи за покретање возила; систем за лоцирање, праћење и безбедност возила који се састоји од антене и радио предајника који се поставља у возило; регулатори напона у возилима; аудио опрема за возила, наиме звучници за аутомобилске аудио системе; навигациони инструменти за возила (путни рачунари); електрични конектори за повезивање приколице са моторним возилом; акумулатори за возила; електрични апарати, наиме станице за пуњење електричних возила; компјутеризовани уређаји за анализу мотора возила; продужни каблови за употребу у возилима; исправљачи за употребу у возилима; електрични каблови за употребу у возилима; акумулатори, електрични, за возила; термостати за возила; аутоматски индикатори ниског притиска у гумама возила; уређаји за бележење километраже у возилима; даљински управљачи за управљање алармима возила.

Кл. 12: копнена возила и делови и додаци за иста, наиме, саставни делови и компоненте за погонске склопове у виду електричних мотора, мењача и осовина; каросерије за моторна возила; мреже за пртљаг за возила; цераде кројене за возила; ланци против клизања за возила; флеке за поправку гума за возила; пумпе за надувавање гума за возила; лајсне за унутрашњост аутомобила; панели за унутрашњост аутомобила; кожне пресвлаке по наруџбини за возила; оквири за регистарске таблице; држачи за регистарске таблице; тапацирунзи за возила; електрична копнена возила; делови за електрична возила, наиме, мотори; делови за електрична возила, наиме, ретровизори, брисачи и врата пртљажника; возила високих перформанси која се у потпуности покрећу електричним батеријама; седишта за возила; раткапне за возила; точкови за возила; тапацирунзи за возила; волани за возила; мотори за копнена возила; кровни носачи, амортизери, опруге, стабилизатори, и вешања, све за возила; панели са лајснама за каросерије возила; кочиона клешта за копнена возила; навлаке за седишта за возила; носачи мотора за возила; унапред дизајниране фолије од винила специјално прилагођене за возила; делови за возила, наиме, црева за серво управљање; ознаке за возила; јастуци за седишта возила; склопови за осовине точкова за возила; носачи за скије за возила; огледала за возила, наиме ретровизори; зупчаници за рикверц за копнена возила; специјално направљене куке за возила за држање додатака за возила; ветробранска стакла за возила; уређаји против крађе возила; гуме за возила; унутрашње гуме за возила; уређаји за надувавање гума; пластични делови за возила, наиме, испупчене украсне и заштитне пластичне лајсне за унутрашњост и спољашност возила; копнена возила, наиме електрични аутомобили, камиони и теренска возила; хаубе за возила; шасије за возила; заштитне пресвлаке за седишта возила; делови за поправку саставних делова камиона и других моторних возила; механизми погонског склопа возила који се састоје од квачила, мењача, погонске осовине и

диференцијала; поклопци за мењаче за копнена возила; плоче за монтирање мењача за моторна возила; кућишта мењача за моторна возила; полуге за вучу возила; завесице за точкове возила; степенице које се каче на копнена возила; вучне полуге за возила; фелне за точкове возила и њихови саставни делови; АТВ возила; сензори за копнена возила, наиме, електрични сензори за обртни моменат серво управљања, који се продају као компонента система серво управљања; фелне за точкове возила; склопови мењача за копнена возила; кочнице за возила; каросерије возила; мењачи за копнена возила; делови возила, наиме, визири за ветробранска стакла; делови возила, наиме, визири за заштиту од сунца; делови возила, наиме, управљачке руке; делови возила, наиме, куглични зглобови; делови возила, наиме, носачи вешања; делови возила, наиме, хомокинетички зглобови; спољни делови вентила за гуме возила; делови за копнена возила, наиме, диференцијали; штитници за хаубе као саставни део возила; погонске осовине за копнена возила; кочионе сајле за возила; кочиони добоши за копнена возила; кочиона клешта за копнена возила; делови вешања за копнена возила, наиме, гибњеви; делови вешања за копнена возила, наиме, завојне опруге; метлице брисача ветробранског стакла за возила; хидраулична кола за возила; делови вешања за копнена возила, наиме, носачи гибњева; кожне пресвлаке по наруџби за возила; кочиони дискови за возила; држачи за шоље за употребу у возилима; мењачи за копнена возила и заменски делови за иста; каишеви за мењаче за копнена возила; системи вешања за копнена возила; куглични лежајеви за копнена возила; стаклени прозори за возила; аларми против крађе возила; метална роба за кочнице возила; носачи бицикала за возила; комплети за подизање осовина за копнена возила; осовински лежајеви за копнена возила; кочнице са дисковима за копнена возила; кровни кофери за копнена возила; теренска возила; ваздушни јастуци за возила; прозори за возила; сигурносни појасеви за употребу на седиштима возила; вентили за гуме возила; сирене за возила; делови за копнена возила, наиме, погонски каишеви; квачила за копнена возила; цераде кројене за аутомобиле и камионе за потребе заштите од временских неприлика; наслони за главу за возила; ваздушни јастуци који се надувавају за употребу у возилима за спречавање повреда у незгодама; погонски ланци за копнена возила; додатна опрема за аутомобиле, наиме, торбе, мреже и послужавници за организацију у аутомобилу специјално прилагођени за монтирање у возилима; сигурносни појасеви за седишта возила; кочионе облоге за копнена возила; делови за копнена возила, наиме осовине; делови за копнена возила, наиме погонски зупчаници; метални делови за возила, наиме, украсне и заштитне лајсне од метала за унутрашњост и спољашњост аутомобила; електрична возила, наиме аутомобили, камиони и теренска возила; бицикли; резервни аларми за упозорење за возила; дискови за точкове возила; централне браве за моторна возила; алармни системи за моторна возила; волански системи за копнена возила и делови за исте; спојлери за возила; бочни прагови за возила; ваздушни јастуци; амортизери за аутомобиле; браници за аутомобиле; кровни носачи пртљага и терета за возила; цераде кројене за возила; делови за копнена возила, наиме, прагови; делови за копнена возила, наиме, завесице за точкове возила; делови за копнена возила, наиме, блатобрани; делови за возила, наиме, амортизери; врата за возила; ручице за мигавце за возила; чепови за резервоаре за копнена возила; прекривачи за регистарске таблице за возила; панели за врата возила.

---

(111) **79239** (181) **26.03.2030.**
(210) Ж- 2020-476 (220) 26.03.2020.
(151) 12.11.2020.

(732) **ВИМПОРТ ПРЕДУЗЕЋЕ ЗА УНУТРАШЊУ И СПОЉНУ ТРГОВИНУ И УСЛУГЕ Д.О.О. БЕОГРАД**, Војводе Степе 285, 11000, Београд, RS
(740) Адвокат Душан Стојменовић, Зрењанински пут 43ј/10, 11210, Београд
(540)

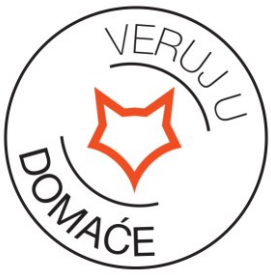

(531) 03.01.08; 03.01.16; 03.01.24; 26.01.15; 26.01.21; 27.05.01; 29.01.01; 29.01.06; 29.01.08
(591) бела, црна, наранџаста.
(511) Кл. 7: машине за прање судова; апарати за прање; машине за прање веша; миксери, електрични. Кл. 9: преносиви мултимедијални читачи, плејери; ДВД плејери; слушалице; радио апарати; монитори (компјутерска опрема); телевизијски апарати; аудио и видео пријемници; телефонски апарати; фотографке камере; кутије за звучнике; звучници; рачунари; УСБ приклучци; паметни сатови. Кл. 11: фрижидери; клима уређаји; апарати за грејање, електрични; радијатори, електрични.

---

(111) **79240** (181) **02.04.2030.**
(210) Ж- 2020-490 (220) 02.04.2020.
(151) 12.11.2020.

(732) **Rivian IP Holdings, LLC**, 13250 N. Haggerty Road, Plymouth, Michigan 48170, US
(740) ПЕТОШЕВИЋ д.о.о., Булевар ослобођења 87, 11040, Београд
(540)

RIVIAN

(511) Кл. 9: интерфејси за рачунаре; рачунарски програм за дизајн корисничког интерфејса; бежично повезани електрични апарат на батерије са уграђеним софтвером и фирмвером, који се могу даљински ажурирати, за складиштење и пражњење складиштене електричне енергије који се користи у становима и зградама; електрични апарат на батерије са уграђеним софтвером и фирмвером, који се могу даљински ажурирати, за складиштење и пражњење складиштене електричне енергије а који се снабдева путем електро-мреже или са другог извора за производњу електричне енергије и служи за стабилизацију и задовољавање потреба за електричном енергијом и циљева њене употребе; рачунарски софтвер за надгледање, оптимизацију и регулисање складиштења и пражњења складиштене енергије у и са таквог бежично повезаног електричног апарата на батерије; батерије за снабдевање електричном енергијом за моторе електричних возила; конектори за електричну енергију који се монтирају на зид а служе за напајање електричних возила; мобилни утични конектори за електричну енергију за напајање електричних возила; софтвер у облику мобилне апликације, који се може преузети, за праћење електричног напајања и статуса возила и даљинску контролу возила; софтвер који се може преузети у облику софтвера за оперативни систем возила; навигациони апарати за возила (путни рачунари); уређај за локацију возила и опоравак програмиран да користи глобални позиционирајући систем (ГПС) и мобилне телекомуникације; радио апарати за возила; противпровални аларми; пуњачи за батерије за употребу са батеријама возила; темпомати за моторна возила; опрема за безбедност возила, наиме електронски монитори вибрација, удара, кретања, угла, температуре и напона; опрема за безбедност возила, наиме систем за надзор возила на путном рачунару који се састоји од камера и монитора за откривање и елиминисање мртвих тачака са обе стране возила; бежични примопредајници са технологијом за сакупљање и приказ статуса и праћење свих типова возила у локалном окружењу; батерије, електричне, за возила; опрема за безбедност возила, наиме електронски монитори притиска у гумама; опрема за безбедност возила, наиме сензори и камере за кретање уназад; јединице за балансирање гума за копнена возила; систем уласка без кључа и систем паљења без кључа за аутомобиле који се састоји од микропроцесора, електронског пријемника сигнала и даљинског управљача са електронским преносником сигнала; брзиномер за возила; радарски детектори објеката за употребу на возилима; ГПС сензор који се монтира на возило за утврђивање брзине кретања возила; пуњачи батерија за мобилне телефоне за употребу у возилима; делови мотора возила, наиме термостати; аудио опрема за возила, наиме стерео уређаји, звучници, појачала, еквилајзери, скретнице и кућишта за звучнике; УСБ прикључци за пуњење за употребу у возилу; електричне браве за возила; ретровизорске камере за возила; контрола клима уређаја у возилу; бежични контролори за даљински надзор и контролу функција и статуса других електричних, електронских и механичких уређаја и система, наиме, система за акумулатор, сигурност, светла, праћење и безбедност; даљински управљачи за покретање возила; систем за лоцирање, праћење и безбедност возила који се састоји од антене и радио предајника који се поставља у возило; регулатори напона у возилима; аудио опрема за возила, наиме звучници за аутомобилске аудио системе; навигациони инструменти за возила (путни рачунари); електрични конектори за повезивање приколице са моторним возилом; акумулатори за возила; електрични апарати, наиме станице за пуњење електричних возила; компјутеризовани уређаји за анализу мотора возила; продужни каблови за употребу у возилима; исправљачи за употребу у возилима; електрични каблови за употребу у возилима; акумулатори, електрични, за возила; термостати за возила; аутоматски индикатори ниског притиска у гумама возила; уређаји за бележење километраже у возилима; даљински управљачи за управљање алармима возила.
Кл. 12: копнена возила и делови и додаци за иста, наиме, саставни делови и компоненте за погонске склопове у виду електричних мотора, мењача и осовина; каросерије за моторна возила; мреже за пртљаг за возила; цераде кројене за возила; ланци против клизања за возила; флеке за поправку гума за возила; пумпе за надувавање гума за возила; лајсне за унутрашњост аутомобила; панели за унутрашњост аутомобила; кожне пресвлаке по наруџбини за возила; оквири за регистарске таблице; држачи за регистарске таблице; тапацирунзи за возила; електрична копнена возила; делови за електрична возила, наиме, мотори; делови за електрична возила, наиме, ретровизори, брисачи и врата пртљажника; возила високих перформанси која се у потпуности покрећу електричним батеријама; седишта за возила; раткапне за возила; точкови за возила; тапацирунзи за возила; волани за возила; мотори за копнена возила; кровни носачи, амортизери, опруге,

стабилизатори, и вешања, све за возила; панели са лајснама за каросерије возила; кочиона клешта за копнена возила; навлаке за седишта за возила; носачи мотора за возила; унапред дизајниране фолије од винила специјално прилагођене за возила; делови за возила, наиме, црева за серво управљање; ознаке за возила; јастуци за седишта возила; склопови за осовине точкова за возила; носачи за скије за возила; огледала за возила, наиме ретровизори; зупчаници за рикверц за копнена возила; специјално направљене куке за возила за држање додатака за возила; ветробранска стакла за возила; уређаји против крађе возила; гуме за возила; унутрашње гуме за возила; уређаји за надувавање гума; пластични делови за возила, наиме, испупчене украсне и заштитне пластичне лајсне за унутрашњост и спољашност возила; копнена возила, наиме електрични аутомобили, камиони и теренска возила; хаубе за возила; шасије за возила; заштитне пресвлаке за седишта возила; делови за поправку саставних делова камиона и других моторних возила; механизми погонског склопа возила који се састоје од квачила, мењача, погонске осовине и диференцијала; поклопци за мењаче за копнена возила; плоче за монтирање мењача за моторна возила; кућишта мењача за моторна возила; полуге за вучу возила; завесице за точкове возила; степенице које се каче на копнена возила; вучне полуге за возила; фелне за точкове возила и њихови саставни делови; АТВ возила; сензори за копнена возила, наиме, електрични сензори за обртни моменат серво управљања, који се продају као компонента система серво управљања; фелне за точкове возила; склопови мењача за копнена возила; кочнице за возила; каросерије возила; мењачи за копнена возила; делови возила, наиме, визири за ветробранска стакла; делови возила, наиме, визири за заштиту од сунца; делови возила, наиме, управљачке руке; делови возила, наиме, куглични зглобови; делови возила, наиме, носачи вешања; делови возила, наиме, хомокинетички зглобови; спољни делови вентила за гуме возила; делови за копнена возила, наиме, диференцијали; штитници за хаубе као саставни део возила; погонске осовине за копнена возила; кочионе сајле за возила; кочиони добоши за копнена возила; кочиона клешта за копнена возила; делови вешања за копнена возила, наиме, гибњеви; делови вешања за копнена возила, наиме, завојне опруге; метлице брисача ветробранског стакла за возила; хидраулична кола за возила; делови вешања за копнена возила, наиме, носачи гибњева; кожне пресвлаке по наруџби за возила; кочиони дискови за возила; држачи за шоље за употребу у возилима; мењачи за копнена возила и заменски делови за иста; каишеви за мењаче за копнена возила; системи вешања за копнена возила; куглични лежајеви за копнена возила; стаклени прозори за возила; аларми против крађе возила; метална роба за кочнице возила; носачи бицикала за возила; комплети за подизање осовина за копнена возила; осовински лежајеви за копнена возила; кочнице са дисковима за копнена возила; кровни кофери за копнена возила; теренска возила; ваздушни јастуци за возила; прозори за возила; сигурносни појасеви за употребу на седиштима возила; вентили за гуме возила; сирене за возила; делови за копнена возила, наиме, погонски каишеви; квачила за копнена возила; цераде кројене за аутомобиле и камионе за потребе заштите од временских неприлика; наслони за главу за возила; ваздушни јастуци који се надувавају за употребу у возилима за спречавање повреда у незгодама; погонски ланци за копнена возила; додатна опрема за аутомобиле, наиме, торбе, мреже и послужавници за организацију у аутомобилу специјално прилагођени за монтирање у возилима; сигурносни појасеви за седишта возила; кочионе облоге за копнена возила; делови за копнена возила, наиме осовине; делови за копнена возила, наиме погонски зупчаници; метални делови за возила, наиме, украсне и заштитне лајсне од метала за унутрашњост и спољашњост аутомобила; електрична возила, наиме аутомобили, камиони и теренска возила; бицикли; резервни аларми за упозорење за возила; дискови за точкове возила; централне браве за моторна возила; алармни системи за моторна возила; волански системи за копнена возила и делови за исте; спојлери за возила; бочни прагови за возила; ваздушни јастуци; амортизери за аутомобиле; браници за аутомобиле; кровни носачи пртљага и терета за возила; цераде кројене за возила; делови за копнена возила, наиме, прагови; делови за копнена возила, наиме, завесице за точкове возила; делови за копнена возила, наиме, блатобрани; делови за возила, наиме, амортизери; врата за возила; ручице за мигавце за возила; чепови за резервоаре за копнена возила; прекривачи за регистарске таблице за возила; панели за врата возила.

---

(111) **79241** (181) **04.02.2030.**
(210) Ж- 2020-133 (220) 04.02.2020.
(151) 12.11.2020.
(732) **TERMALNA RIVIJERA**, 7. августа б.б., 15350, Богатић, RS
(540)

(531) 01.15.15; 27.05.01; 29.01.02; 29.01.04
(591) плава Рал:5015, жута Рал:1016

(511) Кл. 35: оглашавање; вођење послова; пословно управљање; канцеларијски послови.
Кл. 43: услуге обезбеђивања хране и пића; привремени смештај.
Кл. 44: бањске услуге; саветовање у вези дијететике и исхране; услуге центара за рехабилитацију и центара за опоравак.

---

(111) **79242** (181) **26.02.2030.**
(210) Ж- 2020-308 (220) 26.02.2020.
(151) 12.11.2020.
(732) **Миленка Новицки**, Караматина 37, 11080, Земун, RS
(540)

(531) 02.09.01; 24.09.03; 24.09.24; 27.05.01; 27.05.10; 29.01.13
(591) ружичаста, окер, жута.
(511) Кл. 25: додаци за обућу против клизања одећа за мотоциклисте, обућа, сандале за купатило, папуче за купатило, женске чарапе, чарапе које упијају зној, пете за женске чарапе, беретке, радне блузе, одела, радни комбинезон, одело бое [женски крзнени оковратници], капе, чарапе и плетена трикотажа, чизме, получизме, врхови обуће, улошци против знојења испод пазуха, трегери, држачи панталона [трегери], пертле за чизме крагне, [одећа] шалови за врат, грејачи за врат, женске поткошуље, мушке боксерице, мале капе уз главу, боди [женско рубље], доњи веш кабанице [одећа], оквири за шешире, визири на капама, каишеви [одећа], шалови, собни огртачи, џемпери, пуловери џемпери [пуловери], свештеничко одело за богослужења, кратке чарапе, држачи чарапа, подвезице, подвезице за чарапе, горњи делови чизама, улошци за ципеле, блуз е, кошуље, јакна или кошуља од платна или сержа за морнаре, кошуље кратких рукава, одећа, шешири, метални делови за обућу, крзно [одећа], оковратници који се скидају женске најлонске чарапе, трико гумирана одећа за скијање на води, комплети [одећа], доњи веш за упијање зноја, корсети, одела готова, конфекцијска одећа, гаћице за бебе [доњи веш], штитници за уши [одећа], кравате, горњи делови обуће, камашне, доколенице и назувци, доколенице, камашне кратке, панталоне бермуде, панталоне, бициклистичка одећа, спољна одећа, рукавице [одећа], конфекцијска постава [делови одеће], мараме, шалови, ешарпе као одећа, плетена одећа [одећа], раменице, кошуља, еспадриле, крзнени шалови, фудбалске чизме, фудбалске ципеле, копачке, цилиндри, габардени [одећа], корсети [доњи веш], појасеви и стезници, каљаче, прслуци, подвезице, гајтани за камашне, доколенице, бретеле и нараменице за панталоне, монашки велови, гимнастичке патике, капути, водоотпорна одећа, грејачи за ноге, електрични грејачи ногу, дресови [одећа], сукње, опрема за бебе [одећа], ливреје, спортске мајице, дресови, манжетне, манжетне кошуља [одећа], кецеље [одећа], муфови [одећа], наручници, свештеничка одећа, рукавице без прстију, митре [бискупске капе], папуче пелерине, дуги капути са крзненим оковратником, одећа за плажу, обућа за плажу, џепови за одећу, пиџаме, хаљине, дрвена обућа, кломпе, сандале, гаће, грудњаци, огртачи, капути, мантили, потпетице за обућу, тоге, кожни обруби за обућу, униформе, пуњене јакне [одећа], јакне [одећа], папирна одећа, велови [одећа], капе за купање, купаће гаће, одећа за купање, бадемантили, портикле које нису од папира, ђонови за обућу, ципеле, потпетице, спортске ципеле, муфови за грејање ногу, неелектрични крампони за фудбалске копачке, чизме за спортове, траке за главу [одећа], виндјакне, подсукње скијашке, чизме, слипови [доњи веш], неглижеи [доњи веш], боди [доњи веш], бандана мараме, одећа за гимнастику,одећа од имитације коже, одећа од коже, зарови, велови костими за маскембале, сари мајице, турбани, аскот кравате, капе за туширање, рибарски прслуци, појасеви за ношење новца [одећа], џепне марамице, папирни шешири [одећа], маске за спавање, сукње-панталоне, пончо одећа, саронг одећа, рукавице за скијање, хеланке [панталоне], хаљине на трегере, хаљине без рукава, визири, штитници од сунца као покривала за главу, дамски доњи веш, килоте [доњи веш], спортске трегер мајице, ваљенке [чизме од ваљане вуне], свештеничке одоре, глежњаче сокне које упијају зној, фризерске капе, униформе за карате, униформе за џудо, трикои, кимона, портикле са рукавима које нису од папира, одећа која садржи супстанце за мршављење, везена одећа, штитници, штикли за обућу, покривала за главу, рукавице са једним прстом.
Кл. 28: мехурови, мембране лопти за играње, вештачки мамци за риболов, каписле за пиштоље [играчке], играчке за кућне љубимце, игре са обручима, божићне јелке од синтетичких материјала, лукови за стреличарство, стреличарски прибор, ивице скија, љуљашке, лопте за игру, балони за игру, одбојници за билијарски сто, коњи за љуљање, рукавице за борбу [опрема за игру], флашице за лутке, собни бицикли за вежбање, лопте за билијар, креда за билијарске штапове, билијарска креда, чуњеви, кликери за игру, коцке [играчке], боб санке, новогодишње праскаве бомбоне, сличуге са

уграђеним сечивом, држачи свећа за новогодишње јелке, лопте за играње, апарати и машине за куглање, боксерске рукавице, нит за жице рекета, штапови за голф, штапови за пецање, змајеви, намотаји за змај еве, мете, звона за божићне јелке, жетони за игре, игре грађења, жице за рекете, машине за физичке вежбе, справе за рехабилитацију тела, справе за боди-билдинг, справе за физичко вежбање, играчке новитети за забаве, штитници за потколенице [спортска опрема], торбе за крикет, хокејашки штап ови, дама [игра], даме [игра], коцкице, справе за вежбање [развлачење], справе за истезање груди [вежбање], дискови за спорт, домине, шах, шаховске табле, табле за игру даме, пиштољи играчке, ролери за собне бицикле за вежбање, мреже са дршком за риболов, торбе за голф са или без точкова, играчке новитети за збијање шала, спортске мреже, тениске мреже, скијашки везови, пикадо, пловци за риболов, стони фудбал, харпуни [спортска опрема], рукавице за игру, чаше за мешање коцки, тегови удице за риболов, звечке [играчке], салонске игре, друштвене игре, игре клопке за глинене голубове, штапови за игре, рекети мамци за лов или риболов, прибор за пецање, канапи за пецање, кревети за лутке, кућице за лутке, марионете [лутке на концу], лутке за руку, лутке позоришне маске, карневалске маске, смањени модели возила, калемови за пецање, пераја за пливање, врше [риболовачке замке], базени за пливање [за играње], вештачки снег за божићне јелке, алке [игра набацивања колута о клин], ролшуе [котураљке], клизаљке, фокина кожа [за облагање скија], глинени голубови [мете], даске за сурфовање, одећа за лутке, собе за лутке, мађионичарски прибор, чуњеви [игре], чуњеви за куглање, конац, најлон за пецање,облоге за скије, скије, столови за стони тенис, чигре [играчке], санке [спортска опрема], триктрак игре, скутери [играчке], лоптице за бадминтон, ваздушни пиштољи, играчке детонирајуће каписле [играчке], украси за новогодишњу јелку изузев осветљења, свећа и посластица постоља за божићну јелку, билијарски штапови, врхови билијарских штап ова, билијарски стол ови, билијарски столови који се покрећу кованицама, скије за сурфовање, даске за једрење, делтаплани апарати за игре, уређаји за гимнастику, оружје за мачевање, маске за мачевање, рукавице за мачевање, бејзбол рукавице, планинарска опрема, штитници за зглобове [спортска опрема] штитници за колена [спортска опрема], играчке, висеће вртешке, параглајдери, заштитни јастучићи [делови спортске опреме], скејтборд, тобогани [играчке], одскочне даске [спортска опрема], медведићи, играчке скије за воду, рукавице за гол ф, индикатори за загрижај [риболовачки прибор] сензори за загрижај [риболовачки прибор], игре на табли, апарати за јахање у забавним парковима, летећи дискови [играчке], игре са потковицама, кинеске домине, плишане играчке, дувалице за прављење мехура од сапунице [играчке], возила играчке, чигре, мреже за лептире, навлаке специјално дизајниране за скије и даске за скијање, ремење за даске за једрење, пазле, јарболи за даске за једрење, пиштољи с бојом [спортска опрема], муниција за пиштоље с бојом [спортска опрема], ремени за даске за сурфовање, апаратура за избацивање тениских лоптица, стартни блокови за спортове, стаклене кугле са снегом, појасеви за дизаче тегова [спортска опрема], даске за сурфовање на стомаку, бинго картице, направа за поравнавање земље [прибор за голф], направа за стављање на место бусена траве у голфу [прибор за голф], вабилице, ловачка опрема, точак за рулет, ролери, пињата боксерски џакови, играчке возила на даљинско управљање, смола за ат летичаре, крпље за снег, праћке [спортска опрема], машине за забаву аутоматске и које се покрећу кованицама, калеидоскопи, карте за игру, конфете, електорнске мете, мирисни мамци за лов или риболов, камуфлажне мреже [спортска опрема], мушки ат летски суспензори [спортска опрема], даске за скијање макете [играчке], пачинко [механичке игре], справе за пењање [опрема за планинарење], апарати за игре на срећу, слот машине [машине за игре], папирни шешири за забаве, даске за пливање, чипови за игре на срећу, картице за гребање за игре на срећу, пуњене играчке, трамболине, мотке за скокове с мотком, пловци за купање и пливање, појасеви за пливање, одела за пливање, машине за видео игре, преноси ве видео игре са дисплејем од течних кристала, апарати за аркадне видео игре, контролери за конзоле за игру, макете, играчке фигуре, играчке машине за избацивање лоптица, тегови за вежбање, маске [играчке], матрјошка, лутке, управљачи за играчке, носачи на точкове за голф опрему, колица за голф опрему, даске за веслање, жироскопи и стабилизатори лета за моделе авиона, командне ручице [џојстици] за видео игре, заштитне фолије прилагођене за екране преносних игара, дронови [играчке], роботи играчке, игле за пумпе за надувавање лопти за игру, пумпе посебно прилагођене за лопте за играње, беби гимнастика, плишане играчке са прикаченим ћебенцетом, трицикли за децу [играчке], играчке имитација козметике, опрема на надувавање за базене, траке за ритмичку гимнастику, експлозивне конфете за забаве, маса за моделирање за игру, пластелин за игру, преносне игре и играчке са телекомуникационим функцијама, бумеранзи, карте, сличице које се размењују за игру, појасеви за вежбање за сужење струка, пераја за роњење, рукавице за пливање, играчке на надувавање за базене, скије са точкићима, штапови за скијање, штапови за скије за скије са точкићима, љуљашке за

јогу, шатори за игру, конзоле за видео игре, ручне конзоле за играње видео игара.
Кл. 41: академије [образовне], услуге забавних паркова, услуге разоноде, дресирање животиња, изнајмљивање синематографских апарата, услуге забављача, услуге филмског студија, извођење циркуских представа, организовање такмичења [образовних или забавних], учење на даљину, физичко васпитање, изнајмљивање сценског декора, снабдевање опремом за рекреацију, забава посредством радија, издавање текстова осим рекламних текстова, настава, обука, образовне услуге, услуге пружања обуке, изнајмљивање аудио снимака, изнајмљивање филмова, производња филмова, који нису рекламни филмови, обука гимнастике, услуге позајмљивања књига у библиотекама, издавање књига, изнајмљивање радио и телевизијских апарата, продукција радио и телевизијских програма, извођење представа варијетеа, оркестарске услуге, позоришна продукција, продукција представа, телевизијска забава, изнајмљивање позоришног декора, услуге зоолошких вртова, услуге спортских објеката, услуге модела за уметнике, покретне библиотеке, услуге покретне библиотеке, пружање услуга казина [игре на срећу], клупске услуге [забавне или образовне], организовање и вођење колоквијума, организовање и вођење конференција, организовање и вођење конгреса, услуге дискотека пружање услуга У области образовања, испити из области образовања пружање услуга У области забаве и разоноде, организовање изложби за културне или образовне потребе, услуге игара на срећу, стављање на располагање играли шта и опреме за голф, услуге клубова здравља [здравствено и фитнес вежбање], услуге забаве које пружају кампови за одмор, извођење представа уживо, услуге биоскопа, приказивање филмова У биоскопима, услуге обдан и шта, организовање спортских такмичења, планирање забава [забава], практична настава [обука путем демонстрације], услуге музеја [презентације, изложбе], услуге студија за снимање пружање информација које се односе на рекреативне активности, издавање лаке ронилачке опреме, издавање спортске опреме осим возила, издавање опреме за стадионе, изнајмљивање видео рекордера, изнајмљивање видео трака, припрема и вођење семинара, услуге спортских кампова, припрема и вођење симпозијума, мерење времена на спортским догађајима, образовање у интернатима, организовање и вођење радионица [обука], организовање такмичења у лепоти, резервисање седишта за приредбе, свечаности, услуге синхронизовања, религијско образовање, организовање лутрије, организовање балова, организовање представа, свечаности [услуге импресарија], пружање услуга аутомата за аркадне игрице, изнајмљивање аудио опреме, изнајмљивање опреме за осветљавање позоришних и телевизијских студија, издавање тениских терена, издавање видео камера, изнајмљивање камкодера, писање сценарија изузев за рекламне сврхе, монтажа видеотрака, онлајн издавање електронских књига и часописа, електронско издаваштво, титловање, услуге игара пружених онлајн са рачунарске мреже, услуге караока, компоновање музике, услуге ноћних клубова [забава], услуге омогућавања коришћења електронских публикација које се не могу преузимати, фотографске репортаже, фотографисање, професионално усмеравање [саветовање у вези са образовањем или обуком], услуге репортерског извештавања, превођење, тумачење језика знакова, снимање видео-рекордером, микрофилмовање, услуге агенција за продају карата [разонода], писање текстова, организовање и спровођење концерата, услуге калиграфије, услуге графичке обраде осим у рекламне сврхе, организовање модних ревија за забавне сврхе, обука [тренирање], изнајмљивање спортских терена, услуге диск џокеја, услуге преводиоца, услуге личног тренера [фитнес тренинг], вођење часова фитнеса, услуге професионалне преквалификације, продукција музике, изнајмљивање играчака, изнајмљивање опреме за играње, услуге образовања које пружају школе, омогућавање коришћења онлајн музике која се не може преузимати, омогућавање коришћења онлајн видео записа, који се не могу преузимати, подучавање, организовање и вођење образовних форума уживо, писање песама писање сценарија, организовање разгледања у пратњи водича, услуге обуке које се пружају путем симулатора, услуге стављања на располагање филмова, који се не могу преузимати, путем видео записа на захтев, услуге стављања на располагање телевизијских програма, који се не могу преузимати путем видео записа на захтев, садо обука [подучавање о чајној церемонији], подучавање аикида, изнајмљивање уметничких дела; изнајмљивање акваријума за ентеријере, организовање тура пењања са водичем, организовање костимираних забавних догађаја културне, образовне или забавне услуге које пружају уметничке галерије, дистрибуција филмова, пренос знања и искуства [обучавање], образовне услуге које пружају асистенти за лица са посебним потребама, подучавање џудоа испитивање обучености корисника за управљање дроновима, услуге тонске технике за манифестације, услуге монтаже видео записа за манифестације, услуге технике осветљења за манифестације, режирање филмова, осим рекламних филмова.

(111) **79243** (181) **10.03.2030.**
(210) Ж- 2020-387 (220) 10.03.2020.
(151) 12.11.2020.
(732) **ESENSA d.o.o.**, Слободна зона, Вилине воде б.б., 11000, Београд-Палилула, RS
(540)

Grozozo

(511) Кл. 3: сапуни, етерична уља, козметика, масти за хуману и ветеринарску употребу, козметички препарати за негу коже, козметички препарати за мршављење, гелови за масажу који нису за медицинску употребу.
Кл. 5: фармацеутски и ветеринарски препарати, санитарни препарати за медицинску употребу, дијететска храна и супстанце прилагођене за употребу у медицини, дијететски додаци (додаци исхрани) за људе и животиње, спрејеви за медицинску употребу, витамински препарати, медицински чај, додаци за минералну храну, лаксативи, мелем и за медицинску употребу, хемијско¬ фармацеутски препарати, лекови за ублажавање стомачног затвора, средства за варење за медицинску употребу, лекови за медицинску и ветеринарску употребу, пургативи, средства за чишћење, масти за медицинску и ветеринарску употребу, млечни ферменти за медицинску употребу, културе микро организама за медицинску и ветеринарску употребу, чепићи, медицински препарати за мршављење, лекови за људску и ветеринарску употребу.
Кл. 30: кафа, чај, немедицински биљни чајеви, какао, шећер, пиринач, тапиока, саго, замена кафе, зачини, зачински додаци, препарати од житарица, храна на бази овса, овсене пахуљице, грицкалице на бази житарица, плочице од житарица.

(111) **79244** (181) **20.03.2030.**
(210) Ж- 2020-453 (220) 20.03.2020.
(151) 13.11.2020.
(732) **MARIFARM, proizvodnja in storitve d.o.o.**, Minařikova ul. 8, 2000 Maribor, SI
(740) Живко Мијатовић & Партнерс д.о.о. Београд, Студентски трг 4, 11000, Београд
(540)

DUTAFORCE

(511) Кл. 5: лекови за људску употребу.

(111) **79245** (181) **06.05.2030.**
(210) Ж- 2020-604 (220) 06.05.2020.
(151) 13.11.2020.
(300) 018165653 12.12.2019. EM.
(732) **C&A AG** , c/o COFRA Holding AG, Grafenauweg 10 , CH-6300 Zug, CH
(740) Живко Мијатовић & Партнерс д.о.о. Београд, Студентски трг 4, 11000, Београд
(540)

RAINTEX
ALL WEATHER GEAR

(531) 27.05.01; 27.05.10; 27.05.17; 29.01.06
(591) светло сива, тамно сива.
(511) Кл. 18: кожа и имитације коже и роба направљена од поменутих материјала која није обухваћена другим класама, наиме пртљаг, актен ташне, ранчеви, школске торбе, торбе за куповину, неформалне торбе, торбе, спортске торбе, торбе за плажу, ручне торбице, женске ташне, мрежасте ташне од метала, актовке, џепни новчаници, футроле (етуи) за визит карте, футроле за кључеве, козметичке торбице (празне); животињска кожа, крзна; сандуци, торбе за ношење и путничке торбе; кишобрани и сунцобрани; штапови за ходање; бичеви, сарачка опрема и седларска роба.
Кл. 25: одећа; обућа; покривала за главу.

ПРЕСТАНАК ВАЖНОСТИ РЕГИСТРОВАНИХ ЖИГОВА / Termination of Validity of Registered Trademarks

Због неплаћања таксе за одражавање права у периоду 16.04.2020. - 15.05.2020. године:

Жиг рег. бр. **598** чији је носилац KSIN LUXEMBOURG II, S.AR.L., 1, rue des Glacis, L-1628 , LU, престао је да важи дана 10.02.1921. године.

Жиг рег. бр. **14810** чији је носилац ROTHMANS OF PALL MALL LIMITED, ZAHLERWEG 4, 6300 ZUG, ŠVAJCARSKA, CH, престао је да важи дана 25.04.2020. године.

Жиг рег. бр. **18573** чији је носилац WARNER - LAMBERT COMPANY LLC, 201 TABOR ROAD, MORRIS PLAINS, NEW JERSEY 07950, US, престао је да важи дана 22.04.2020. године.

Жиг рег. бр. **34325** чији је носилац GALENIKA AD, BEOGRAD, BATAJNIČKI DRUM B.B., YU, престао је да важи дана 10.05.2020. године.

Жиг рег. бр. **36174** чији је носилац COLOR INDUSTRIJA SINTETIČNIH SMOL, BARV IN LAKOV, D.D., MEDVODE, CESTA KOMANDANTA STANETA 4, SI, престао је да важи дана 18.04.2020. године.

Жиг рег. бр. **37730** чији је носилац ALIGRO GROUP LIMITED, c/o Taylors Solicitors, 80 Mosley Street, Manchester, M2 3FX, UK, престао је да важи дана 18.04.2020. године.

Жиг рег. бр. **36323** чији је носилац ALAMO RENT-A-CAR, INC., 1401 SOUTH FEDERAL HIGHWAY, FORT LAUDERDALE, FLORIDA 33316, US, престао је да важи дана 18.04.2020. године.

Жиг рег. бр. **35608** чији је носилац C&C IP SARL, 18 avenue Marie-Thérèse, L-2132 Luxembourg, LU, престао је да важи дана 18.04.2020. године.

Жиг рег. бр. **36628** чији је носилац CABEL HALL CITRUS LIMITED, Clifton House, 75 Fort Street, P.O. Box 1350, Grand Cayman KY1-1108, CX, престао је да важи дана 18.04.2020. године.

Жиг рег. бр. **36264** чији је носилац Fashionet AG, Gartenstrasse 70, CH-4052 BASEL, CH, престао је да важи дана 20.04.2020. године.

Жиг рег. бр. **35731** чији је носилац ŽITO prehrambena industrija, d.d., Šmartinska cesta 154, 1000 Ljubljana, SI, престао је да важи дана 20.04.2020. године.

Жиг рег. бр. **35609** чији је носилац ŽITO prehrambena industrija, d.d., Šmartinska cesta 154, 1000 Ljubljana, SI, престао је да важи дана 20.04.2020. године.

Жиг рег. бр. **35529** чији је носилац GUERBET GmbH, OTTO-VOLGER-STRASSE 11, D-6231 SULZBACH, DE, престао је да важи дана 20.04.2020. године.

Жиг рег. бр. **35530** чији је носилац GUERBET GmbH, OTTO-VOLGER-STRASSE 11, D-6231 SULZBACH, DE, престао је да важи дана 20.04.2020. године.

Жиг рег. бр. **35694** чији је носилац WM. WRIGLEY JR. COMPANY, WRIGLEY BUILDING, 410 N. MICHIGAN AVENUE, CHICAGO, ILLINOIS 60611, US, престао је да важи дана 25.04.2020. године.

Жиг рег. бр. **35592** чији је носилац K.H.S. MUSICAL INSTRUMENT CO., LTD., 10FL., NO.162, ZHONGSHAN 2ND RD., LUZHOU DIST., NEW TAIPEI CITY 247, TAIWAN (REPUBLIKA KINA), TW, престао је да важи дана 09.05.2020. године.

Жиг рег. бр. **35494** чији је носилац K.H.S. MUSICAL INSTRUMENT CO., LTD., 10FL., NO.162, ZHONGSHAN 2ND RD., LUZHOU DIST., NEW TAIPEI CITY 247, TAIWAN (REPUBLIKA KINA), TW, престао је да важи дана 09.05.2020. године.

Жиг рег. бр. **41391** чији је носилац TDR D.O.O., ROVINJ, OBALA VLADIMIRA NAZORA 1, HR, престао је да важи дана 12.05.2020. године.

Жиг рег. бр. **35460** чији је носилац Aptiv Technologies Limited, Erin Court, Bishop's Court Hill, , St.Michael,, BB, престао је да важи дана 12.05.2020. године.

Жиг рег. бр. **35471** чији је носилац NBA PROPERTIES, INC., 645 FIFTH AVENUE, NEW YORK, N.Y. 10022, US, престао је да важи дана 12.05.2020. године.

Жиг рег. бр. **45745** чији је носилац PERUSAHAAN OTOMOBIL NASIONAL SDN.BHD., HICOM Industrial Estate, Batu 3, 40000 Shah Alam, Selangor Darul Ehsan, , MY, престао је да важи дана 19.04.2020. године.

Жиг рег. бр. **45830** чији је носилац Wyeth LLC, Five Giralda Farms, Madison, New Jersey 07940, US, престао је да важи дана 20.04.2020. године.

Жиг рег. бр. **45766** чији је носилац ALABASTINE HOLLAND B.V., Hogesteeg 27e, 5324 AA Ammerzoden, NL, престао је да важи дана 21.04.2020. године.

Жиг рег. бр. **45777** чији је носилац Hewlett-Packard Development Company, L.P., 11445 Compaq Center Drive West, Houston, Texas 77070, US, престао је да важи дана 22.04.2020. године.

Жиг рег. бр. **45742** чији је носилац TAKEDA PHARMACEUTICAL COMPANY LIMITED, 1-1, Doshomachi 4-chome, Chuo-ku, Osaka, JP, престао је да важи дана 22.04.2020. године.

Жиг рег. бр. **45741** чији је носилац TAKEDA PHARMACEUTICAL COMPANY LIMITED, 1-1, Doshomachi 4-chome, Chuo-ku, Osaka, JP, престао је да важи дана 22.04.2020. године.

Жиг рег. бр. **45743** чији је носилац JOHN PLAYER & SONS LIMITED, 21 Beckett Way, Park West, Nangor Road, Dublin 12, IE, престао је да важи дана 27.04.2020. године.

Жиг рег. бр. **45865** чији је носилац ZTE CORPORATION, ZTE Plaza, Keji Road South, Hi-Tech Industrial Park, Nanshan District, Shenzhen, CN, престао је да важи дана 04.05.2020. године.

Жиг рег. бр. **45784** чији је носилац ZTE CORPORATION, ZTE Plaza, Keji Road South, Hi-Tech Industrial Park, Nanshan District, Shenzhen, CN, престао је да важи дана 04.05.2020. године.

Жиг рег. бр. **45815** чији је носилац Kocom Co., Ltd.,, 8-3 Wonmi-dong, Wonmi-gu, Bucheon-city, Kyunggi-do, KR, престао је да важи дана 04.05.2020. године.

Жиг рег. бр. **45879** чији је носилац DRINA Plastika - 86 d.o.o., Industrijska zona bb, Nova Pazova, RS, престао је да важи дана 05.05.2020. године.

Жиг рег. бр. **43359** чији је носилац GALENIKA A.D., Batajnički drum b.b., 11 080 Beograd - Zemun, YU, престао је да важи дана 11.05.2020. године.

Жиг рег. бр. **43479** чији је носилац BRISTOL-MYERS SQUIBB COMPANY(a Delaware Corporation), 345 Park Avenue, New York, NY 10154, US, престао је да важи дана 12.05.2020. године.

Жиг рег. бр. **45667** чији је носилац ADALI TEKSTIL SANAYI VE TICARET LTD. STI., Sular Idaresi Soyler Cad. No: 4, Kagithane, Istanbul, TR i BURGAZLI TEKSTIL SANAYI VE TICARET LIMITED SIRKETI Merkez Mahallesi, Ardic Sokak, No.14, Kat 2-3-4-5 Kagithane, Istanbul, TR, престао је да важи дана 13.05.2020. године.

Жиг рег. бр. **48081** чији је носилац Atlantic Štark доо Београд, Булевар Пека Дапчевића 29, 11000 Београд, RS, престао је да важи дана 13.05.2020. године.

Жиг рег. бр. **62630** чији је носилац AGROSIT SEMENARSTVO d.o.o., Miće Milića bb, 37230 Aleksandrovac, RS, престао је да важи дана 17.04.2020. године.

Жиг рег. бр. **62700** чији је носилац Ilić Dušan, Blagoja Parovića 14/40, 37000 Kruševac, RS, престао је да важи дана 17.04.2020. године.

Жиг рег. бр. **61414** чији је носилац Biognost d.o.o., CMP Savica - Šanci, ulica Savica br. 147, 10000 Zagreb, HR, престао је да важи дана 17.04.2020. године.

Жиг рег. бр. **61415** чији је носилац Biognost d.o.o., CMP Savica - Šanci, ulica Savica br. 147, 10000 Zagreb, HR, престао је да важи дана 17.04.2020. године.

Жиг рег. бр. **61416** чији је носилац Biognost d.o.o., CMP Savica - Šanci, ulica Savica br. 147, 10000 Zagreb, HR, престао је да важи дана 17.04.2020. године.

Жиг рег. бр. **61417** чији је носилац Biognost d.o.o., CMP Savica - Šanci, ulica Savica br. 147, 10000 Zagreb, HR, престао је да важи дана 17.04.2020. године.

Жиг рег. бр. **61418** чији је носилац Biognost d.o.o., CMP Savica - Šanci, ulica Savica br. 147, 10000 Zagreb, HR, престао је да важи дана 17.04.2020. године.

Жиг рег. бр. **61419** чији је носилац Biognost d.o.o., CMP Savica - Šanci, ulica Savica br. 147, 10000 Zagreb, HR, престао је да важи дана 17.04.2020. године.

Жиг рег. бр. **61420** чији је носилац Biognost d.o.o., CMP Savica - Šanci, ulica Savica br. 147, 10000 Zagreb, HR, престао је да важи дана 17.04.2020. године.

Жиг рег. бр. **61421** чији је носилац Biognost d.o.o., CMP Savica - Šanci, ulica Savica br. 147, 10000 Zagreb, HR, престао је да важи дана 17.04.2020. године.

Жиг рег. бр. **61422** чији је носилац Biognost d.o.o., CMP Savica - Šanci, ulica Savica br. 147, 10000 Zagreb, HR, престао је да важи дана 17.04.2020. године.

Жиг рег. бр. **61378** чији је носилац AGRIMAR d.o.o., Maršala Tita 133, 11272 Beograd-Dobanovci, RS, престао је да важи дана 20.04.2020. године.

Жиг рег. бр. **61556** чији је носилац Sun Stars & Sons Pte. Ltd., 81 Anson Road, M Hotel #08-32, 079908 Singapore, SG, престао је да важи дана 20.04.2020. године.

Жиг рег. бр. **61752** чији је носилац SMARTPHONE CONCEPT d.o.o., 11070 Novi Beograd, Milentija Popovića 5a, RS, престао је да важи дана 21.04.2020. године.

Жиг рег. бр. **61704** чији је носилац Intel Corporation, 2200 Mission College Boulevard, Santa Clara, CA 95052-8119, US, престао је да важи дана 21.04.2020. године.

Жиг рег. бр. **62094** чији је носилац RADIO DIFUZNO PREDUZEĆE B92 AKCIONARSKO DRUŠTVO BEOGRAD, Bulevar Zorana Đinđića 64, 11070 Novi Beograd, RS, престао је да важи дана 21.04.2020. године.

Жиг рег. бр. **61578** чији је носилац EHTING d.o.o. Preduzeće za projektovanje, inženjering i konsalting u hidrotehnici i građevinarstvu, 11000 Beograd, Vele Nigrinove br. 16, RS, престао је да важи дана 22.04.2020. године.

Жиг рег. бр. **61431** чији је носилац EGIS Gyógyszergyár Nyilvánosan Működő Részvénytársaság, Keresztúri út. 30-38, H-1106 Budapest, HU, престао је да важи дана 22.04.2020. године.

Жиг рег. бр. **61432** чији је носилац EGIS Gyógyszergyár Nyilvánosan Működő Részvénytársaság, Keresztúri út. 30-38, H-1106 Budapest, HU, престао је да важи дана 22.04.2020. године.

Жиг рег. бр. **61705** чији је носилац "TGK" d.o.o., 32000 Čačak, Bulevar oslobođenja 17, RS, престао је да важи дана 22.04.2020. године.

Жиг рег. бр. **61405** чији је носилац Visiogen, Inc., 1700 East St. Andrew Place, P.O. Box 25162 Santa Ana, California 92705-4933, US, престао је да важи дана 22.04.2020. године.

Жиг рег. бр. **61836** чији је носилац THE END OF LINE DOO PACKAGING SOLUTIONS, Патријарха Димитрија 24, Београд, RS, престао је да важи дана 22.04.2020. године.

Жиг рег. бр. **61055** чији је носилац PLIVA HRVATSKA d.o.o., Prilaz baruna Filipovića 25, 10000 Zagreb, HR, престао је да важи дана 22.04.2020. године.

Жиг рег. бр. **61660** чији је носилац JT International SA , 1, Rue de la Gabelle, 1211 Geneva 26, CH, престао је да важи дана 22.04.2020. године.

Жиг рег. бр. **61661** чији је носилац JT International SA , 1, Rue de la Gabelle, 1211 Geneva 26, CH, престао је да важи дана 22.04.2020. године.

Жиг рег. бр. **61485** чији је носилац Ivanović Andreja, 11000 Beograd, Krunska 40/1, RS i Stojanović Ružica, 11000 Beograd, Krunska 40/1, RS, престао је да важи дана 23.04.2020. године.

Жиг рег. бр. **61386** чији је носилац MTD Products Inc., Delaware Corporation, 5903 Grafton Road, Valley City, OH 44280, US, престао је да важи дана 24.04.2020. године.

Жиг рег. бр. **62596** чији је носилац Privredno društvo MALA KOMPANIJA d.o.o., 32000 Čačak, Mršinci bb, RS, престао је да важи дана 24.04.2020. године.

Жиг рег. бр. **61919** чији је носилац PRIVREDNO DRUŠTVO MALA KOMPANIJA D.O.O., 32000 Čačak, Mršinci bb, RS, престао је да важи дана 24.04.2020. године.

Жиг рег. бр. **61394** чији је носилац TDR d.o.o., 52210 Rovinj, Obala Vladimira Nazora 1, HR, престао је да важи дана 24.04.2020. године.

Жиг рег. бр. **61395** чији је носилац TDR d.o.o., 52210 Rovinj, Obala Vladimira Nazora 1, HR, престао је да важи дана 24.04.2020. године.

Жиг рег. бр. **61396** чији је носилац TDR d.o.o., 52210 Rovinj, Obala Vladimira Nazora 1, HR, престао је да важи дана 24.04.2020. године.

Жиг рег. бр. **61397** чији је носилац TDR d.o.o., 52210 Rovinj, Obala Vladimira Nazora 1, HR, престао је да важи дана 24.04.2020. године.

Жиг рег. бр. **61398** чији је носилац TDR d.o.o., 52210 Rovinj, Obala Vladimira Nazora 1, HR, престао је да важи дана 24.04.2020. године.

Жиг рег. бр. **61399** чији је носилац TDR d.o.o., 52210 Rovinj, Obala Vladimira Nazora 1, HR, престао је да важи дана 24.04.2020. године.

Жиг рег. бр. **61512** чији је носилац BASF SE, Carl-Bosch-Strasse 38, Ludwigshafen am Rhein, DE, престао је да важи дана 24.04.2020. године.

Жиг рег. бр. **61601** чији је носилац Pekarna Blatnik d.o.o. , Podgorica 25, 1312 Videm-Dobrepolje, SI, престао је да важи дана 27.04.2020. године.

Жиг рег. бр. **61521** чији је носилац Концерн за производњу и промет кондиторских производа Бамби а.д., Пожаревац, ул.Ђуре Ђаковића бб, 12000 Пожаревац, RS, престао је да важи дана 27.04.2020. године.

Жиг рег. бр. **61517** чији је носилац D.O.O. "RES TRADE", 21000 Novi Sad, Bulevar Vojvode Stepe br. 24, RS, престао је да важи дана 28.04.2020. године.

Жиг рег. бр. **61518** чији је носилац D.O.O. "RES TRADE" , 21000 Novi Sad, Bulevar Vojvode Stepe br. 24, RS, престао је да важи дана 28.04.2020. године.

Жиг рег. бр. **61510** чији је носилац D.O.O. "RES TRADE" , 21000 Novi Sad, Bulevar Vojvode Stepe br. 24, RS, престао је да важи дана 28.04.2020. године.

Жиг рег. бр. **61511** чији је носилац D.O.O. "RES TRADE", 21000 Novi Sad, ul. Bulevar Vojvode Stepe 24, RS, престао је да важи дана 28.04.2020. године.

Жиг рег. бр. **61515** чији је носилац D.O.O. "RES TRADE" , 21000 Novi Sad, Bulevar Vojvode Stepe br. 24, RS, престао је да важи дана 28.04.2020. године.

Жиг рег. бр. **61666** чији је носилац ZENTIVA Bucharest, 50, Theodor Pallady Blvd., 032266 Bucharest, RO, престао је да важи дана 28.04.2020. године.

Жиг рег. бр. **61667** чији је носилац ZENTIVA Bucharest, 50, Theodor Pallady Blvd., 032266 Bucharest, RO, престао је да важи дана 28.04.2020. године.

Жиг рег. бр. **61383** чији је носилац Aleksandra Kovač, 11000 Beograd, Hadži Ruvimova 14, RS, престао је да важи дана 28.04.2020. године.

Жиг рег. бр. **62925** чији је носилац SCNetTechnologies d.o.o., 11000 Beograd, Majke Jevrosime 11a, RS, престао је да важи дана 28.04.2020. године.

Жиг рег. бр. **61690** чији је носилац „DAN PLUS INTERNATIONAL“ за производњу, трговину и услуге, Кисачка бр.82, Нови Сад, RS, престао је да важи дана 29.04.2020. године.

Жиг рег. бр. **61621** чији је носилац Izdavačko preduzeće DELTA VIDEO d.o.o., 11000 Beograd, Jove Ilića 104, RS, престао је да важи дана 29.04.2020. године.

Жиг рег. бр. **62034** чији је носилац INNOVATIVE PARKING SOLUTIONS DOO, Episkopa Visariona 1, Novi Sad, RS, престао је да важи дана 29.04.2020. године.

Жиг рег. бр. **61623** чији је носилац PREDUZEĆE ZA PROIZVODNJU TRGOVINU I USLUGE "KIRPA" d.o.o., Beograd, Jurija Gagarina br. 87/5, RS, престао је да важи дана 29.04.2020. године.

Жиг рег. бр. **61622** чији је носилац PREDUZEĆE ZA PROIZVODNJU TRGOVINU I USLUGE "SHAOLIN EXPORT-IMPORT" d.o.o., 11000 Beograd, Jurija Gagarina br. 87, RS, престао је да важи дана 29.04.2020. године.

Жиг рег. бр. **61692** чији је носилац CROWN BRANDS LIMITED, Crown House, Hollins Road, Darwen, Lancashire BB3 0BG, UK, престао је да важи дана 30.04.2020. године.

Жиг рег. бр. **61616** чији је носилац Golden Garden, d.o.o., 24214 Tavankut, Gornji Tavankut 966A, RS, престао је да важи дана 01.05.2020. године.

Жиг рег. бр. **62175** чији је носилац Kirka Corporation d.o.o., Bulevar Mihaila Pupina 10z/IV, 11070 Novi Beograd, RS, престао је да важи дана 01.05.2020. године.

Жиг рег. бр. **62176** чији је носилац Kirka Corporation d.o.o., Bulevar Mihaila Pupina 10z/IV, 11070 Novi Beograd, RS, престао је да важи дана 01.05.2020. године.

Жиг рег. бр. **61248** чији је носилац Farmaceutsko hemijska industrija " ZDRAVLJE", akcionarsko društvo, 16000 Leskovac, Vlajkova 199, RS, престао је да важи дана 01.05.2020. године.

Жиг рег. бр. **61669** чији је носилац PHARMANOVA DOO Društvo za proizvodnju farmaceutskih proizvoda, Obrenovac, Industrijska 8, RS, престао је да важи дана 05.05.2020. године.

Жиг рег. бр. **61535** чији је носилац Goran Zec PR, AGENCIJA ZA POSLOVNE I USLUŽNE DELATNOSTI SINERGIJA PLUS, Beograd, Sandžačka 45, RS, престао је да важи дана 05.05.2020. године.

Жиг рег. бр. **62543** чији је носилац CBM Creative Brands Marken GmbH, Kalandergasse 4, 8045 Zürich, CH, престао је да важи дана 05.05.2020. године.

Жиг рег. бр. **61670** чији је носилац Peek & Cloppenburg KG, Berliner Allee 2, 40212 Düsseldorf, DE, престао је да важи дана 05.05.2020. године.

Жиг рег. бр. **61671** чији је носилац Peek & Cloppenburg KG, Berliner Allee 2, 40212 Düsseldorf, DE, престао је да важи дана 05.05.2020. године.

Жиг рег. бр. **61672** чији је носилац Peek & Cloppenburg KG, Berliner Allee 2, 40212 Düsseldorf, DE, престао је да важи дана 05.05.2020. године.

Жиг рег. бр. **62165** чији је носилац Anson`s Herrenhaus KG, Berliner Allee 2, 40212 Dusseldorf, DE, престао је да важи дана 05.05.2020. године.

Жиг рег. бр. **62115** чији је носилац Anson`s Herrenhaus KG, Berliner Allee 2, 40212 Düsseldorf, DE, престао је да важи дана 05.05.2020. године.

Жиг рег. бр. **62167** чији је носилац CBM Creative Brands Marken GmbH, Kalandergasse 4, 8045 Zürich, CH, престао је да важи дана 05.05.2020. године.

Жиг рег. бр. **62166** чији је носилац CBM Creative Brands Marken GmbH, Kalandergasse 4, 8045 Zürich, CH, престао је да важи дана 05.05.2020. године.

Жиг рег. бр. **61520** чији је носилац Zdrnja Saša, 23000 Zrenjanin, Gimnazijska 5, RS, престао је да важи дана 05.05.2020. године.

Жиг рег. бр. **61528** чији је носилац Preduzeće za projektovanje i razvoj softvera Nordeus doo, Bulevar Mihajla Pupina 165v, 11000 Beograd, RS, престао је да важи дана 07.05.2020. године.

Жиг рег. бр. **61529** чији је носилац Preduzeće za projektovanje i razvoj softvera Nordeus doo, Bulevar Mihajla Pupina 165v, 11000 Beograd, RS, престао је да важи дана 07.05.2020. године.

Жиг рег. бр. **61472** чији је носилац Société des Produits Nestlé S.A., , 1800 Vevey, CH, престао је да важи дана 07.05.2020. године.

Жиг рег. бр. **61469** чији је носилац Société des Produits Nestlé S.A., , 1800 Vevey, CH, престао је да важи дана 07.05.2020. године.

Жиг рег. бр. **61467** чији је носилац Société des Produits Nestlé S.A., , 1800 Vevey, CH, престао је да важи дана 07.05.2020. године.

Жиг рег. бр. **61471** чији је носилац Société des Produits Nestlé S.A., , 1800 Vevey, CH, престао је да важи дана 07.05.2020. године.

Жиг рег. бр. **61962** чији је носилац "EZO GRUPA" DOO, 11000 Beograd, Banjički venac 22, RS, престао је да важи дана 07.05.2020. године.

Жиг рег. бр. **61837** чији је носилац BayWa AG, Arabellastraβe 4, 81925 Műnchen, DE, престао је да важи дана 07.05.2020. године.

Жиг рег. бр. **61487** чији је носилац Bonatti, d.o.o, Bulevar Vojvode Mišića 41,11000 Beograd, RS, престао је да важи дана 07.05.2020. године.

Жиг рег. бр. **61490** чији је носилац Preduzeće za telekomunikacije Digi Sat doo, Bulevar Franša Deperea 88, Beograd, RS, престао је да важи дана 07.05.2020. године.

Жиг рег. бр. **61972** чији је носилац CC PRODUCTION DOO, Trg Mladenaca 5, 21000 Novi Sad, RS, престао је да важи дана 08.05.2020. године.

Жиг рег. бр. **61654** чији је носилац S-GROUP DOO GORNJI MILANOVAC, Nova industrijska zona Velereč b.b., 32300 Gornji Milanovac, RS, престао је да важи дана 08.05.2020. године.

Жиг рег. бр. **61483** чији је носилац Татјана Милетић, Милоја Ђака 36, 11000 Београд, RS, престао је да важи дана 08.05.2020. године.

Жиг рег. бр. **61473** чији је носилац Preduzeće za proizvodnju, spoljnu i unutrašnju trgovinu SOCKS BMD DOO , 11000 Beograd, Braće Jerković 74/i, RS, престао је да важи дана 11.05.2020. године.

Жиг рег. бр. **61788** чији је носилац Društvo INTER VISTA d.o.o., Beograd, Severni bulevar br. 5B, RS, престао је да важи дана 12.05.2020. године.

Жиг рег. бр. **61468** чији је носилац DOO "BAHUS" STRIŽA, Striško naselje bb., 35250 Paraćin, RS, престао је да важи дана 12.05.2020. године.

Жиг рег. бр. **61651** чији је носилац Color Media International doo, Temerinska br. 102, 21000 Novi Sad, RS, престао је да важи дана 12.05.2020. године.

Жиг рег. бр. **61758** чији је носилац COLOR MEDIA INTERNATIONAL DOO, Temerinska br. 102, 21000 Novi Sad, RS, престао је да важи дана 12.05.2020. године.

Жиг рег. бр. **61615** чији је носилац MB-IMPEKS d.o.o., Jovana Bjelića bb , 78000 Banja Luka, BA, престао је да важи дана 12.05.2020. године.

Жиг рег. бр. **61921** чији је носилац "GROSIS" D.O.O., Šabačka 1a, 18000 Niš, RS, престао је да важи дана 13.05.2020. године.

Жиг рег. бр. **61474** чији је носилац "Puzzle Group", Mačvanska 13, 11000 Beograd, Serbia, RS, престао је да важи дана 13.05.2020. године.

Жиг рег. бр. **61476** чији је носилац Cisco Technology, Inc., 170 West Tasman Drive, San Jose, California 95134, US, престао је да важи дана 13.05.2020. године.

Жиг рег. бр. **61192** чији је носилац Akciju sadiedriba "OLAINFARM" , Rupnicu iela 5, Latvijas Republika, LV-2114, Olaine, LV, престао је да важи дана 14.05.2020. године.

Жиг рег. бр. **61191** чији је носилац Akciju sadiedriba "OLAINFARM" , Rupnicu iela 5, Latvijas Republika, LV-2114, Olaine, LV, престао је да важи дана 14.05.2020. године.

Жиг рег. бр. **61486** чији је носилац ARCADIA d.o.o., Tržačka cesta 222, SI-1000 Ljubljana, SI, престао је да важи дана 14.05.2020. године.

ОБЈАВА УПИСАНИХ ПРОМЕНА РЕГИСТРОВАНИХ ЖИГОВА\Publications of Entered Changes of Registered Trademarks

16.10.2020. - 15.11.2020. године

Промена имена/адресе

Име или адреса носиоца жига рег. број **24897** промењена је у UFO CONTEMPORARY, INC., PO BOX 20505, NEW YORK CITY, NEW YORK. 10017, US;

Име или адреса носиоца жига рег. број **33574** промењена је у Raytheon Technologies Corporation, 10 Farm Springs Road, Farmington, CT 06032, US;

Име или адреса носиоца жига рег. број **33575** промењена је у Raytheon Technologies Corporation, 10 Farm Springs Road, Farmington, CT 06032, US;

Име или адреса носиоца жига рег. број **36531** промењена је у GABRIELLE STUDIO, INC., 512 Seventh Avenue, New York, New York 10018, US;

Име или адреса носиоца жига рег. број **36532** промењена је у GABRIELLE STUDIO, INC., 512 Seventh Avenue, New York, New York 10018, US;

Име или адреса носиоца жига рег. број **44487** промењена је у RUBIN AD KRUŠEVAC, Цара Лазара 291, 37000 Крушевац, RS;

Име или адреса носиоца жига рег. број **45948** промењена је у Victoria's Secret Stores Brand Management, LLC, Four Limited Parkway, Reynoldsburg, Ohio 43068, US;

Име или адреса носиоца жига рег. број **46145** промењена је у IZDAVAČKO DRUŠTVO RINGIER AXEL SPRINGER DOO BEOGRAD (STARI GRAD), Косовска бр.10, 11000 Београд, RS;

Име или адреса носиоца жига рег. број **46275** промењена је у IZDAVAČKO DRUŠTVO RINGIER AXEL SPRINGER DOO BEOGRAD (STARI GRAD), Косовска бр.10, 11000 Београд, RS;

Име или адреса носиоца жига рег. број **46291** промењена је у IZDAVAČKO DRUŠTVO RINGIER AXEL SPRINGER DOO BEOGRAD (STARI GRAD), Косовска бр.10, 11000 Београд, RS;

Име или адреса носиоца жига рег. број **46527** промењена је у GENETICS INSTITUTE LLC, A DELAWARE LIMITED LIABILITY COMPANY, 235 East 42nd Street, New York, NY 10017, US;

Име или адреса носиоца жига рег. број **47191** промењена је у GABRIELLE STUDIO, INC. (New York corporation), 550 Seventh Avenue, New York, New York 10018 , US;

Име или адреса носиоца жига рег. број **48340** промењена је у Preduzeće za proizvodnju i trgovinu "FRUVITA" d.o.o., Трг Николе Пашића 5, 11000 Београд, RS;

Име или адреса носиоца жига рег. број **48634** промењена је у Preduzeće za proizvodnju i trgovinu "FRUVITA" d.o.o., Трг Николе Пашића 5, 11000 Београд, RS;

Име или адреса носиоца жига рег. број **49457** промењена је у HYUNDAI CORPORATION, 25, Yulgok-ro 2-gil, Jongno-gu, Seoul, KR;

Име или адреса носиоца жига рег. број **49791** промењена је у Preduzeće za proizvodnju i trgovinu "FRUVITA", d.o.o., Трг Николе Пашића 5, 11000 Београд, RS;

Име или адреса носиоца жига рег. број **49844** промењена је у Preduzeće za proizvodnju i trgovinu "FRUVITA" d.o.o., Трг Николе Пашића 5, 11000 Београд, RS;

Име или адреса носиоца жига рег. број **51210** промењена је у Preduzeće za proizvodnju i trgovinu "FRUVITA" d.o.o., Трг Николе Пашића 5, 11000 Београд, RS;

Име или адреса носиоца жига рег. број **53190** промењена је у HYUNDAI CORPORATION, 25, Yulgok-ro 2-gil, Jongno-gu, Seoul, KR;

Име или адреса носиоца жига рег. број **53558** промењена је у Preduzeće za proizvodnju i trgovinu "FRUVITA" d.o.o., Трг Николе Пашића 5, 11000 Београд, RS;

Име или адреса носиоца жига рег. број **56030** промењена је у Preduzeće za proizvodnju i trgovinu "FRUVITA" d.o.o. Beograd, Трг Николе Пашића 5, 11000 Београд, RS;

Име или адреса носиоца жига рег. број **58357** промењена је у Preduzeće za proizvodnju i trgovinu

"FRUVITA" d.o.o. Beograd, Трг Николе Пашића 5, 11000 Београд, RS;

Име или адреса носиоца жига рег. број **59306** промењена је у Preduzeće za proizvodnju i trgovinu "FRUVITA" d.o.o. Beograd, Трг Николе Пашића 5, 11000 Београд, RS;

Име или адреса носиоца жига рег. број **59307** промењена је у Preduzeće za proizvodnju i trgovinu "FRUVITA" d.o.o. Beograd, Трг Николе Пашића 5, 11000 Београд, RS;

Име или адреса носиоца жига рег. број **59375** промењена је у Preduzeće za proizvodnju i trgovinu "FRUVITA" d.o.o., Трг Николе Пашића 5, 11000 Београд, RS;

Име или адреса носиоца жига рег. број **62289** промењена је у Jamieson Laboratories Ltd., 1 Adelaide Street East, Suite 2200, Toronto Ontario M5C 2V9, CA;

Име или адреса носиоца жига рег. број **62601** промењена је у Društvo sa ograničenom odgovornošću NIVA, Чурушки пут бб, 21230 Жабаљ, RS;

Име или адреса носиоца жига рег. број **63094** промењена је у Preduzeće za proizvodnju i trgovinu "FRUVITA" d.o.o., Трг Николе Пашића 5, 11000 Београд, RS;

Име или адреса носиоца жига рег. број **63235** промењена је у HYUNDAI CORPORATION, 25, Yulgok-ro 2-gil, Jongno-gu, Seoul, KR;

Име или адреса носиоца жига рег. број **65554** промењена је у "Fruvita" doo Beograd, Preduzeće za proizvodnju i trgovinu, Трг Николе Пашића 5, 11000 Београд, RS;

Име или адреса носиоца жига рег. број **66019** промењена је у Дејан Крупниковић пр., Карађорђева 14, стан 5, 32000 Чачак, RS;

Име или адреса носиоца жига рег. број **67193** промењена је у Предузеће за производњу и трговину "FRUVITA" д.о.о., Трг Николе Пашића 5, 11000 Београд, RS;

Име или адреса носиоца жига рег. број **68321** промењена је у Srđan Tomić, Челопечка 10, 11000 Београд, RS;

Име или адреса носиоца жига рег. број **68495** промењена је у Preduzeće za proizvodnju i trgovinu "Fruvita"doo, Трг Николе Пашића 5, 11000 Београд, RS;

Име или адреса носиоца жига рег. број **69798** промењена је у NEVENA COLOR DOO LESKOVAC, Ђорђа Стаменковића бб, 16000 Лесковац, RS;

Име или адреса носиоца жига рег. број **69939** промењена је у Дејан Крупниковић пр., Карађорђева 14, стан 5 , 32000 Чачак, RS;

Име или адреса носиоца жига рег. број **71798** промењена је у Preduzeće za proizvodnju i trgovinu "FRUVITA" d.o.o., Трг Николе Пашића 5, 11000 Београд, RS;

Име или адреса носиоца жига рег. број **72226** промењена је у Бранислав Личина, Ивана Болдижара 3, Нови Сад, RS; Наталија Вујачић, Булевар ослобођења 33, Нови Сад, RS; Дамир Баста, Балзакова бр. 069/6/25, Нови Сад, RS and Милан Баста, Марка Орешковића 5, Петроварадин, Нови Сад, RS;

Име или адреса носиоца жига рег. број **72338** промењена је у Preduzeće za proizvodnju i trgovinu "Fruvita" doo Beograd, Трг Николе Пашића 5, 11000 Београд, RS;

Име или адреса носиоца жига рег. број **72520** промењена је у Preduzeće za proizvodnju i trgovinu "Fruvita" doo, Трг Николе Пашића 5, 11000 Београд, RS;

Име или адреса носиоца жига рег. број **72957** промењена је у Preduzeće za proizvodnju i trgovinu "Fruvita" doo Beograd, Трг Николе Пашића 5, 11000 Београд, RS;

Име или адреса носиоца жига рег. број **73408** промењена је у POUNDLAND LIMITED, Wellmans Road, Willenhall, West Midlands WV13 2QT, UK;

Име или адреса носиоца жига рег. број **73502** промењена је у Preduzeće za proizvodnju i trgovinu "Fruvita" doo, Трг Николе Пашића 5, 11000 Београд, RS;

Име или адреса носиоца жига рег. број **73593** промењена је у Preduzeće za proizvodnju i trgovinu "Fruvita" doo Beograd, Трг Николе Пашића 5, 11000 Београд, RS;

Име или адреса носиоца жига рег. број **74430** промењена је у Preduzeće za proizvodnju i trgovinu "Fruvita" doo Beograd, Трг Николе Пашића 5, 11000 Београд, RS;

Име или адреса носиоца жига рег. број **76117** промењена је у MOJA SUPERNOVA doo Beograd , Булевар Арсенија Чарнојевића 99б, 11070 Београд-Нови Београд, RS;

Име или адреса носиоца жига рег. број **76119** промењена је у MOJA SUPERNOVA doo Beograd , Булевар Арсенија Чарнојевића 99б, 11070 Београд-Нови Београд, RS;

Име или адреса носиоца жига рег. број **76121** промењена је у MOJA SUPERNOVA doo Beograd , Булевар Арсенија Чарнојевића 99б, 11070 Београд-Нови Београд, RS;

Име или адреса носиоца жига рег. број **76157** промењена је у MOJA SUPERNOVA doo Beograd , Булевар Арсенија Чарнојевића 99б, 11070 Београд-Нови Београд, RS;

Име или адреса носиоца жига рег. број **76158** промењена је у MOJA SUPERNOVA doo Beograd , Булевар Арсенија Чарнојевића 99б, 11070 Београд-Нови Београд, RS;

Име или адреса носиоца жига рег. број **76276** промењена је у MOJA SUPERNOVA doo Beograd , Булевар Арсенија Чарнојевића 99б, 11070 Београд-Нови Београд, RS;

Име или адреса носиоца жига рег. број **78332** промењена је у FRUVITA DOO BEOGRAD, Трг Николе Пашића 5, 11000 Београд, RS;

Промена пренос права

За жиг бр. **18514** извршен је пренос на Yanmar Holdings Co., Ltd., 1-32 Chayamachi, Kita-ku, Osaka, JP;

За жиг бр. **27140** извршен је пренос на Eli Lilly and Company Limited , Lilly House, Priestley Road , Basingstoke, Hampshire RG24 9NL, UK;

За жиг бр. **28528** извршен је пренос на Eli Lilly and Company Limited , Lilly House, Priestley Road , Basingstoke, Hampshire RG24 9NL, UK;

За жиг бр. **49457** извршен је пренос на HYUNDAI HEAVY INDUSTRIES HOLDINGS CO., LTD., 75 YULGOK-RO, JONGNO-GU, SEOUL , KR;

За жиг бр. **51330** извршен је пренос на TOP SHOP/TOP MAN LIMITED, Colegrave House, 70 Berners Street, London W1T 3NL, GB;

За жиг бр. **51331** извршен је пренос на TOP SHOP/TOP MAN LIMITED, Colegrave House, 70 Berners Street, London W1T 3NL, GB;

За жиг бр. **51332** извршен је пренос на TOP SHOP/TOP MAN LIMITED, Colegrave House, 70 Berners Street, London W1T 3NL, GB;

За жиг бр. **53190** извршен је пренос на HYUNDAI HEAVY INDUSTRIES HOLDINGS CO., LTD., 75, YULGOK-RO, JONGNO-GU, SEOUL , KR;

За жиг бр. **57002** извршен је пренос на Energizer Brands UK Limited, Sword House, Totteridge Road , High Wycombe, Buckinghamshire HP13 6DG, UK;

За жиг бр. **63235** извршен је пренос на HYUNDAI HEAVY INDUSTRIES HOLDINGS CO., LTD., 75, YULGOK-RO, JONGNO-GU, SEOUL , KR;

За жиг бр. **63517** извршен је пренос на HYUNDAI HEAVY INDUSTRIES HOLDINGS CO., LTD., 75, YULGOK-RO, JONGNO-GU, SEOUL , KR;

За жиг бр. **64659** извршен је пренос на Yanmar Holdings Co., Ltd., 1-32 Chayamachi, Kita-ku, Osaka, JP;

За жиг бр. **65675** извршен је пренос на НОВОСАДСКИ ДЕЧИЈИ КУЛТУРНИ ЦЕНТАР, НОВИ САД, Радничка 20, 21000 Нови Сад, RS;

За жиг бр. **65676** извршен је пренос на НОВОСАДСКИ ДЕЧИЈИ КУЛТУРНИ ЦЕНТАР, НОВИ САД, Радничка 20, 21000 Нови Сад, RS;

За жиг бр. **66019** извршен је пренос на TRGOVINA PREST DOO NIŠ (PALILULA), Лесковачка 1А, 18000 Ниш, RS;

За жиг бр. **66704** извршен је пренос на Eli Lilly and Company Limited , Lilly House, Priestley Road , Basingstoke, Hampshire RG24 9NL, UK;

За жиг бр. **66790** извршен је пренос на Представништво "Diachem" S.P.A. Београд, Дечанска 13/3, 11000 Београд, RS;

За жиг бр. **67330** извршен је пренос на MA Agriculture Limited, St Judes Church, Dulwich Road, London SE24 0PB, UK;

За жиг бр. **67559** извршен је пренос на MA Agriculture Limited, St Judes Church, Dulwich Road, London SE24 0PB, UK;

За жиг бр. **69939** извршен је пренос на TRGOVINA PREST DOO NIŠ (PALILULA), Лесковачка 1А, 18000 Ниш, RS;

За жиг бр. **70865** извршен је пренос на HYUNDAI HEAVY INDUSTRIES HOLDINGS CO., LTD., 75, YULGOK-RO, JONGNO-GU, SEOUL , KR;

За жиг бр. **71226** извршен је пренос на HYUNDAI HEAVY INDUSTRIES HOLDINGS CO., LTD., 75, YULGOK-RO, JONGNO-GU, SEOUL , KR;

За жиг бр. **71402** извршен је пренос на Yanmar Holdings Co., Ltd., 1-32 Chayamachi, Kita-ku, Osaka, JP;

За жиг бр. **71864** извршен је пренос на Yanmar Holdings Co., Ltd., 1-32 Chayamachi, Kita-ku, Osaka, JP;

За жиг бр. **72226** извршен је пренос на Бранислав Личина, Ивана Болдижара 3, Нови Сад, RS; Наталија Вујачић, Булевар ослобођења 33, Нови Сад, RS; Дамир Баста, Балзакова бр. 069/6/25, Нови Сад, RS; Милан Баста, Марка Орешковића 5, Петроварадин, Нови Сад, RS and NINAMEDIA KLIPING DRUŠTVO SA OGRANIČENOM ODGOVORNOŠĆU, NOVI SAD, Футошка бр. 71, 21000 Нови Сад, RS;

За жиг бр. **73222** извршен је пренос на CRETA FARM FOODS SINGLE MEMBER INDUSTRIAL AND COMMERCIAL SOCIETE ANONYME trading as CRETA FARM FOODS S.A., 23rd km of National Road Athens - Lamia , PC 14568 Kryoneri, Attica, GR;

За жиг бр. **73880** извршен је пренос на MERKUR trgovina, d.o.o., Cesta na Okroglo 7, 4202 Naklo, SI;

За жиг бр. **74121** извршен је пренос на BLUEBASIC SRL, Via Corsica 143, Breša, IT;

За жиг бр. **77896** извршен је пренос на Epic Games, Inc., 620 Crossroads Boulevard, Cary, North Carolina 27518, US;

За жиг бр. **79029** извршен је пренос на NOMENCLATURE DOO BEOGRAD-ZEMUN, Пазовачки пут 14-16, 11080 Београд-Земун, RS;

Упис лиценци

За жиг бр. **73880** уписана је лиценца на PREDUZEĆE ZA TRGOVINU I USLUGE MERKUR TRGOVINA DOO NOVI SAD, Руменачка бр. 150, RS;

ОБЈАВА ИНФОРМАЦИЈА О МЕЂУНАРОДНИМ ЖИГОВИМА ЗА КОЈЕ ЈЕ ЗАТРАЖЕНО ПРИЗНАЊЕ У РЕПУБЛИЦИ СРБИЈИ / Gazzete OMPI des marques internationales WIPO Gazette of International Marks

Број 42/2020 – 45/2020 (29.10.2020 - 19.11.2020.)

ПРИЈАВЉЕНИ МЕЂУНАРОДНИ ЖИГОВИ
Filed International Trademarks

(111) 1557233
(151) 11.09.2020
(540)

CHOOSE YOUR MOOD

(732) Henkel AG & Co. KGaA
(511) 03

(111) 1557249
(151) 15.09.2020
(540)

QUATREFOLIC

(732) GNOSIS S.p.A.
(511) 05

(111) 1557266
(151) 23.09.2020
(540)

KISSTANCE

(732) cosnova GmbH
(511) 03 35 36

(111) 1557309
(151) 25.09.2020
(540)

BEAUTITUDE

(732) BEAUTECH SRL
(511) 03

(111) 1557314
(151) 29.09.2020
(540)

EBUDIM

(732) Syngenta Crop Protection AG
(511) 01 05

(111) 1557333
(151) 02.06.2020
(540)

(732) Euro Games Technology Ltd.
(511) 09 28 41

(111) 1557341
(151) 02.06.2020
(540)

(732) Euro Games Technology Ltd.
(511) 09 28 41

(111) 1557360
(151) 07.09.2020
(540)

TRIGGER FACTOR COMPLEX TFC

(732) ASC REGENITY LIMITED
(511) 01 03 05

(111) 1557362
(151) 09.07.2020
(540)

Tarkett Human-Conscious Design

(732) TARKETT GDL S.A., société de droit luxembourgeois
(511) 19 27 35 37

(111) 1557376
(151) 11.06.2020
(540)

PALISAD

(732) MATRIZE Handels-GmbH
(511) 11 16 20 21 22 24

(111) 1557389
(151) 07.08.2020
(540)

climax

(732) Ockert GmbH
(511) 28

(111) 1557427
(151) 12.05.2020
(540)

(732) "GRANOFF" d.o.o. za proizvodnju, promet, trgovinu i usluge Sarajevo
(511) 03 14 18 25 34

(111) 1557447
(151) 22.09.2020
(540)

(732) Intersnack Group GmbH & Co. KG
(511) 29 30 31

(111) 1557484
(151) 22.09.2020
(540)

(732) Intersnack Group GmbH & Co. KG
(511) 29 30 31

(111) 1557490
(151) 22.09.2020
(540)

(732) Intersnack Group GmbH & Co. KG
(511) 29 30 31

(111) 1557502
(151) 05.03.2020
(540)

(732) LENÔTRE S.A.
(511) 21 29 30 33 35 41 43

(111) 1557516
(151) 22.09.2020
(540)

(732) Intersnack Group GmbH & Co. KG
(511) 29 30 31

(111) 1557539
(151) 22.09.2020
(540)

(732) Intersnack Group GmbH & Co. KG
(511) 29 30 31

(111) 1557546
(151) 27.08.2020
(540)

IQOS

(732) Philip Morris Products S.A.
(511) 09 18 34 35 37 41

(111) 1557570
(151) 21.07.2020
(540)

LEODAR

(732) Industrial Innovation Group SARL
(511) 01 03 29 30 31 32 35 39 40 41 42 43

(111) 1557572
(151) 01.07.2020
(540)

SURFACES ACTIVE

(732) GRANITIFIANDRE S.p.A.
(511) 19

(111) 1557580
(151) 22.09.2020
(540)

Chio Tortillas

(732) Intersnack Group GmbH & Co. KG
(511) 29 30 31

(111) 1557593
(151) 11.06.2020
(540)

PLEASEDONTBUY
signed by TWINSET

(732) TWINSET S.p.A.
(511) 25

(111) 1557596
(151) 15.09.2020
(540)

POMAX

(732) GLOBACHEM
(511) 05

(111) 1557598
(151) 22.09.2020
(540)

(732) Intersnack Group GmbH & Co. KG
(511) 29 30 31

(111) 1557633
(151) 29.05.2020
(540)

KEMA HIDROSTOP

(732) Murexin d.o.o.
(511) 01 02 17 19

(111) 1557659
(151) 26.08.2020
(540)

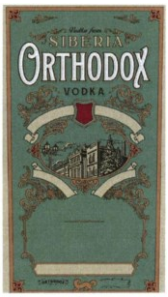

(732) Limited Liability Company "Georgievsky Factory. Traditions of Quality"
(511) 33

(111) 1557672
(151) 02.07.2020
(540)

RAICONNECT

(732) Raiffeisen Bank International AG
(511) 09 35 36 38 42

(111) 1557675
(151) 08.07.2020
(540)

Reyee

(732) Ruijie Networks Co., Ltd.
(511) 09

(111) 1557703
(151) 25.08.2020
(540)

KUGOO

(732) JILONG Limited Liability Company
(511) 12

(111) 1557750
(151) 10.07.2020
(540)

HUAIHAI

(732) Huaihai Holding Group Co., Ltd.
(511) 12

(111) 1557751
(151) 16.09.2020
(540)

AQUICINE

(732) SYNGENTA CROP PROTECTION AG
(511) 01 05

(111) 1557800
(151) 15.09.2020
(540)

ROMIKA

(732) Deichmann SE
(511) 25

(111) 1557805
(151) 02.06.2020
(540)

ALFA LAVAL

(732) Alfa Laval Corporate AB
(511) 01 03 05 06 07 09 11 12 14 17 22 28 37 42

(111) 1557812
(151) 08.09.2020
(540)

TALKING FRENCH

(732) PAPRIKA FRANCE
(511) 25

(111) 1557871
(151) 03.03.2020
(540)

Miss Bellyfoo

(732) Christian Djuritschek
(511) 03 05 09 14 15 16 18 20 21 24 25 26 27 28 29 30 32 41

(111) 1557890
(151) 02.06.2020
(540)

(732) Euro Games Technology Ltd.
(511) 09 28 41

(111) 1557895
(151) 28.09.2020
(540)

(732) Ningbo Irriplast Irrigation Systems Co., Ltd.
(511) 17

(111) 1557911
(151) 21.07.2020
(540)

LEODAR

(732) Industrial Innovation Group SARL
(511) 01 03 29 30 31 32 35 39 40 41 42 43

(111) 1557913
(151) 11.08.2020
(540)

SERVICETALK

(732) Apple Inc.
(511) 42

(111) 1557924
(151) 02.06.2020
(540)

(732) Euro Games Technology Ltd.
(511) 09 28 41

(111) 1557931
(151) 06.07.2020
(540)

(732) GOTHALS LIMITED
(511) 03 11 16 20 21 27 28

(111) 1557932
(151) 14.09.2020
(540)

5G TASTE

(732) JT International SA
(511) 34

(111) 1557940
(151) 27.02.2020
(540)

DESDEMONA

(732) David Austin Roses Limited
(511) 31

(111) 1557945
(151) 15.09.2020
(540)

DUKAS

(732) Dukascopy Bank SA
(511) 36

(111) 1557986
(151) 12.08.2020
(540)

(732) ChangXin Memory Technologies, Inc.
(511) 09

(111) 1557992
(151) 06.08.2020
(540)

ELFABRIO

(732) CHIESI FARMACEUTICI S.P.A.
(511) 05

(111) 1558009
(151) 06.08.2020
(540)

ONFABBY

(732) CHIESI FARMACEUTICI S.P.A.
(511) 05

(111) 1558056
(151) 02.10.2020
(540)

Luminos Lotus Max

(732) Siemens Healthcare GmbH
(511) 10

(111) 1558057
(151) 27.02.2020
(540)

ROALD DAHL

(732) David Austin Roses Limited
(511) 31

(111) 1558088
(151) 16.09.2020
(540)

ESSEX FURUKAWA

(732) ESSEX GROUP LLC
(511) 09 10

(111) 1558117
(151) 23.09.2020
(540)

(732) Zott SE & Co. KG
(511) 29 30

(111) 1558143
(151) 15.05.2020
(540)

(732) M S T İŞ VE TARIM MAKİNALARI SANAYİVE TİCARET ANONİM ŞİRKETİ
(511) 07 12

(111) 1558184
(151) 28.08.2020
(540)

(732) Schwartauer Werke GmbH & Co. KGaA
(511) 29 30 32

(111) 1558190
(151) 17.09.2020
(540)

(732) COCOROINTIM, S.L.
(511) 05 25

(111) 1558192
(151) 18.09.2020
(540)

VANTAGE DATA CENTERS

(732) Vantage Data Centers Management Company, LLC
(511) 35 36 42

(111) 1558285
(151) 13.08.2020
(540)

(732) Rizhao New Power Fitness Co.,Ltd.
(511) 28

(111) 1558294
(151) 10.07.2020
(540)

(732) GUCCIO GUCCI S.p.A.
(511) 03 09 14 18 25

(111) 1558322
(151) 15.06.2020
(540)

ORIFLAME HOLISTIC BEAUTY WHEEL

(732) Oriflame Cosmetics AG
(511) 03 35

(111) 1558338
(151) 24.09.2020
(540)

Kangoo Jumps

(732) ETABLISSEMENT AMRA
(511) 25 41

(111) 1558349
(151) 24.08.2020
(540)

(732) FERRERO S.P.A.
(511) 30

(111) 1558367
(151) 03.09.2020
(540)

(732) Avient Corporation
(511) 01 02 17 35 42

(111) 1558394
(151) 24.06.2020
(540)

(732) SAHNI DISTRIBUTORS PVT. LTD.
(511) 12

(111) 1558395
(151) 17.09.2020
(540)

(732) Philip Morris Products S.A.
(511) 09 18 34 35 37 41

(111) 1558401
(151) 23.12.2019
(540)

(732) POLYMERTEPLO GROUP Ltd.
(511) 06 17 19 37

(111) 1558415
(151) 10.08.2020
(540)

Polybius

(732) Polybius Foundation OÜ
(511) 09 16 35 36 38 41 42

(111) 1558425
(151) 09.09.2020
(540)

Zalando

(732) Zalando SE
(511) 09 14 16 18 25 35 36 38 40 42 45

(111) 1558478
(151) 08.07.2020
(540)

(732) HELMED LTD
(511) 05 10

(111) 1558485
(151) 27.07.2020
(540)

Guardian Tales

(732) Kakao Games Corp.
(511) 09 41

(111) 1558492
(151) 06.01.2020
(540)

ENREACH

(732) Enreach Holding B.V.
(511) 09 38 42

(111) 1558499
(151) 02.10.2020
(540)

(732) CANPACK S.A.
(511) 06 21 42

(111) 1558500
(151) 10.09.2020
(540)

(732) Mendes SA
(511) 05

(111) 1558565
(151) 23.09.2020
(540)

GOLD CARAMEL BILLIONAIRE

(732) Unilever N.V.
(511) 30

(111) 1558582
(151) 11.06.2020
(540)

Ocean Sprint

(732) BioAtlantis Ltd
(511) 01

(111) 1558596
(151) 27.02.2020
(540)

JAMES L AUSTIN

(732) David Austin Roses Limited
(511) 31

(111) 1558636
(151) 17.09.2020
(540)

(732) Astellas B.V.
(511) 41

(111) 1558641
(151) 29.09.2020
(540)

(732) Simba Toys GmbH & Co. KG
(511) 28

(111) 1558665
(151) 24.09.2020
(540)

(732) PUBLIC JOINT STOCK COMPANY GAZPROM NEFT
(511) 01 04 12 16 25 35 41

(111) 1558679
(151) 01.07.2020
(540)

(732) MIRZA INTERNATIONAL LIMITED
(511) 25

(111) 1558701
(151) 04.12.2019
(540)

EUROSTARS

(732) HOTELES TURISTICOS UNIDOS S.A.
(511) 35 39 43

(111) 1558720
(151) 21.08.2020
(540)

ALFAGERD

(732) ALFASIGMA S.P.A.
(511) 05 10

(111) 1558726
(151) 15.07.2020
(540)

PV easywave

(732) BMI Group Holdings UK Limited
(511) 09 11 37

(111) 1558730
(151) 15.07.2020
(540)

STELLANTIS

(732) PSA AUTOMOBILES SA
(511) 09 11 12 35 36 37 39

(111) 1558779
(151) 20.09.2020
(540)

TIME TO ROLL

(732) OXYGENTRACK LLC
(511) 09

(111) 1558780
(151) 24.08.2020
(540)

(732) SHANGHAI OUTDO BIOTECH CO., LTD.
(511) 05

(111) 1558801
(151) 28.07.2020
(540)

AERUS

(732) Aerus Concepts, L.P.
(511) 03 05 07 11 37

(111) 1558816
(151) 09.06.2020
(540)

AMPRION

(732) Amprion GmbH
(511) 04 06 07 09 19 35 37 39 40 42

(111) 1558820
(151) 16.06.2020
(540)

PLAY HAS NO LIMITS

(732) Sony Interactive Entertainment Inc.
(511) 09 28 35 38 41

(111) 1558852
(151) 28.05.2020
(540)

(732) ATOS SE
(511) 09 35 38 42

(111) 1558855
(151) 20.09.2020
(540)

TIME TO WALK

(732) OXYGENTRACK LLC
(511) 09

(111) 1558864
(151) 15.07.2020
(540)

(732) FIDIA FARMACEUTICI S.p.A.
(511) 05 10

(111) 1558865
(151) 29.07.2020
(540)

(732) MR.Charn Suteerachai
(511) 41

(111) 1558866
(151) 15.04.2020
(540)

Holy Chicken

(732) Delivery Hero HF Kitchens GmbH
(511) 29 30 32 35 43

(111) 1558902
(151) 14.07.2020
(540)

LUMEN TECHNOLOGIES

(732) Lumen Technologies, LLC
(511) 09 37 38 42

(111) 1558919
(151) 09.06.2020
(540)

BOOMBOX

(732) ATLANTIC GRUPA d.d.
(511) 29 30 32

(111) 1558923
(151) 30.09.2020
(540)

INTIMO AQUA

(732) Beiersdorf AG
(511) 03

(111) 1558957
(151) 06.04.2020
(540)

(732) H.I.S. CO., LTD.
(511) 39 41 43

(111) 1558971
(151) 12.02.2020
(540)

(732) AIRBNB, INC.
(511) 09 42

(111) 1558980
(151) 06.10.2020
(540)

VIZOR

(732) Opel Automobile GmbH
(511) 12

(111) 1559020
(151) 25.08.2020
(540)

(732) NINGBO DEGSON ELECTRONICS CO., LTD.
(511) 35

(111) 1559073
(151) 22.09.2020
(540)

Siberia Orthodox Heritage

(732) Limited Liability Company "Georgievsky Factory. Traditions of Quality"
(511) 33

(111) 1559168
(151) 02.10.2020
(540)

OYSTERLOCK

(732) ROLEX SA
(511) 14

(111) 1559176
(151) 27.07.2020
(540)

LOOPHA

(732) Deciem Beauty Group Inc.
(511) 03

(111) 1559201
(151) 11.08.2020
(540)

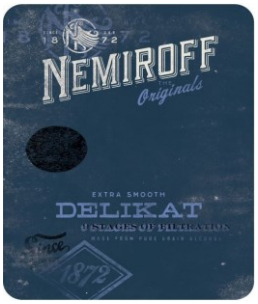

(732) Nemiroff Intellectual Property Establishment
(511) 33

(111) 1559202
(151) 11.08.2020
(540)

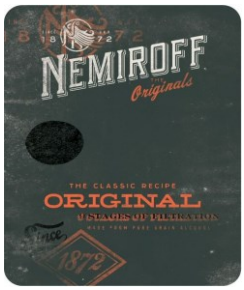

(732) Nemiroff Intellectual Property Establishment
(511) 33

(111) 1559203
(151) 11.08.2020
(540)

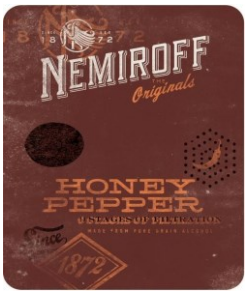

(732) Nemiroff Intellectual Property Establishment
(511) 33

(111) 1559216
(151) 17.07.2020
(540)

(732) DOMPE' FARMACEUTICI SPA
(511) 09 38 41 42 44 45

(111) 1559218
(151) 11.09.2020
(540)

DARK SKY

(732) Apple Inc.
(511) 09

(111) 1559227
(151) 14.09.2020
(540)

(732) Aristo Pharma GmbH
(511) 03 05 44

(111) 1559233
(151) 24.09.2020
(540)

(732) SOREMARTEC S.A.
(511) 30

(111) 1559234
(151) 21.08.2020
(540)

ICON SKIN

(732) Limited Liability Company «New Age»
(511) 03

(111) 1559265
(151) 24.06.2020
(540)

(732) FAST RETAILING CO., LTD.
(511) 14 16 18 21 28

(111) 1559275
(151) 02.07.2020
(540)

(732) MONCLER S.P.A.
(511) 03

(111) 1559280
(151) 16.07.2020
(540)

(732) CELLULARLINE S.P.A.
(511) 09 35

(111) 1559285
(151) 21.09.2020
(540)

PECZYMIN

(732) SYNGENTA CROP PROTECTION AG
(511) 01 05

(111) 1559325
(151) 11.08.2020
(540)

SKAMO

(732) SKAMOL A/S
(511) 17 19 35

(111) 1559365
(151) 15.04.2020
(540)

Gangnam Kitchen

(732) Delivery Hero HF Kitchens GmbH
(511) 29 30 32 35 43

(111) 1559380
(151) 08.10.2020
(540)

(732) Henkel AG & Co. KGaA
(511) 02 17 19

(111) 1559383
(151) 16.07.2020
(540)

CONTINUUM

(732) Raiffeisen Bank International AG
(511) 35 36

(111) 1559386
(151) 07.08.2020
(540)

Magic Wonderland

(732) dm-drogerie markt GmbH + Co. KG
(511) 03 05 21

(111) 1559394
(151) 12.08.2020
(540)

(732) FPT Industrial S.p.A.
(511) 01 04

(111) 1559399
(151) 07.08.2020
(540)

Coconut Island

(732) dm-drogerie markt GmbH + Co. KG
(511) 03 08 21

(111) 1559423
(151) 12.08.2020
(540)

(732) Oba Trading & Business (Xiamen) Co., Ltd.
(511) 09 35 41

(111) 1559443
(151) 07.10.2020
(540)

VIRUPROTECT STADA

(732) STADA Arzneimittel AG
(511) 05

(111) 1559452
(151) 17.08.2020
(540)

CotoRun

(732) DELI GROUP CO., LTD.
(511) 02 16 28

(111) 1559479
(151) 10.09.2020
(540)

MOLISI

(732) JIANGXI MOLEX TECHNOLOGY CO., LTD.
(511) 11

(111) 1559482
(151) 22.07.2020
(540)

The Rakoonz

(732) Outfit7 Limited
(511) 09 28 35 41

(111) 1559486
(151) 23.09.2020
(540)

CARGOJET

(732) Cargojet Airways Ltd.
(511) 39

(111) 1559488
(151) 17.08.2020
(540)

COLOR EMOTION

(732) DELI GROUP CO., LTD.
(511) 02 16 28

(111) 1559493
(151) 19.09.2019
(540)

Trade In

(732) Apple Inc.
(511) 35 40

(111) 1559503
(151) 19.08.2020
(540)

PURICAL

(732) w&p Kalk GmbH
(511) 01 19

(111) 1559587
(151) 27.04.2020
(540)

DESCITAM

(732) LABORATORIOS NORMON, S.A.
(511) 05

(111) 1559600
(151) 11.08.2020
(540)

SKAMOL

(732) SKAMOL A/S
(511) 17 19 35

(111) 1559624
(151) 10.12.2019
(540)

LOLC imagine the possibilities

(732) LOLC FINANCIAL SECTOR HOLDINGS PRIVATE LIMITED
(511) 36

(111) 1559630
(151) 08.07.2020
(540)

KÖRBER

(732) Körber AG
(511) 01 03 05 06 07 09 10 11 12 16 20 34 35 37 38 39 40 41 42 44 45

(111) 1559636
(151) 06.08.2020
(540)

URECOM

(732) Recticel S.A.
(511) 17

(111) 1559631
(151) 08.07.2020
(540)

KÖRBER

(732) Körber AG
(511) 01 03 05 06 07 09 10 11 12 16 20 34 35 36 37 38 39 40 41 42 44 45

(111) 1559642
(151) 20.10.2020
(540)

ROSE TOUCH

(732) Beiersdorf AG
(511) 03

(111) 1559686
(151) 18.09.2020
(540)

GOACTIV

(732) LABORATOIRES GOEMAR
(511) 01

(111) 1559702
(151) 19.08.2020
(540)

THE W

(732) Wolford Aktiengesellschaft
(511) 03 25

(111) 1559733
(151) 02.09.2020
(540)

CARE FIRST

(732) NAOS ITALIA S.R.L.
(511) 03

(111) 1559739
(151) 13.08.2020
(540)

ZOB

(732) ZHEJIANG SF OILLESS BEARING CO.,LTD.
(511) 07

(111) 1559773
(151) 15.06.2020
(540)

yumpu

(732) adRom Holding AG
(511) 35 38 41 42

(111) 1559858
(151) 09.07.2020
(540)

O3-Nex

(732) MAHLE International GmbH
(511) 09 11

(111) 1559904
(151) 25.09.2020
(540)

Ekinia

(732) SPLASH-TOYS
(511) 16 25 28

(111) 1559908
(151) 10.09.2020
(540)

CHEALOZ

(732) SYNGENTA CROP PROTECTION AG
(511) 01 05

(111) 1559945
(151) 18.09.2020
(540)

RAMPEX PRO

(732) Süddeutsche Gelenkscheibenfabrik GmbH & Co. KG
(511) 06 07 12 17

(111) 1559963
(151) 07.10.2020
(540)

OMNAFTIC

(732) SYNGENTA CROP PROTECTION AG
(511) 01 05

(111) 1559984
(151) 07.07.2020
(540)

(732) ANTEL ARITMA TESİSLERI İNŞAAT SANAYİ VE TİCARET ANONİM ŞİRKETİ
(511) 06 11

(111) 1560026
(151) 09.10.2020
(540)

BRONZE TO PARADISE

(732) L'OREAL
(511) 03

(111) 1560031
(151) 09.10.2020
(540)

GLOW FROM PARADISE

(732) L'OREAL
(511) 03

(111) 1560036
(151) 07.10.2020
(540)

XARWEBON

(732) SYNGENTA CROP PROTECTION AG
(511) 01 05

(111) 1560071
(151) 07.10.2020
(540)

ALVISOID

(732) SYNGENTA CROP PROTECTION AG
(511) 01 05

(111) 1560076
(151) 05.10.2020
(540)

Desmorizon

(732) Covestro Intellectual Property GmbH & Co. KG
(511) 01 02

(111) 1560080
(151) 09.10.2020
(540)

LIGHT FROM PARADISE

(732) L'OREAL
(511) 03

(111) 1560088
(151) 08.10.2020
(540)

DERANICS

(732) SYNGENTA CROP PROTECTION AG
(511) 01 05

(111) 1560091
(151) 13.07.2020
(540)

Donino Baby

(732) DONİNO ESA TEKSTİL KONFEKSİYON AKSESUAR GIDA İNŞAAT SAN.VE TİC.LTD.ŞTİ
(511) 25

(111) 1560100
(151) 06.04.2020
(540)

(732) DOX TV Hungary Kft.
(511) 35 38 41

(111) 1560108
(151) 16.09.2020
(540)

(732) Nozomi Networks Sagl
(511) 09 42

(111) 1560117
(151) 16.09.2020
(540)

NOZOMI NETWORKS

(732) Nozomi Networks Sagl
(511) 09 42

(111) 1560119
(151) 22.06.2020
(540)

(732) EUTELSAT SA
(511) 09 35 37 38 41 42

(111) 1560186
(151) 05.08.2020
(540)

PROMOL

(732) MOL Magyar Olaj- és Gázipari Nyilványosan Müködö Részvénytársaság
(511) 01

(111) 1560205
(151) 05.08.2020
(540)

POLYMOL

(732) MOL Magyar Olaj- és Gázipari Nyilványosan Müködö Részvénytársaság
(511) 01

(111) 1560256
(151) 18.09.2020
(540)

APPLE FITNESS+

(732) Apple Inc.
(511) 09

(111) 1560258
(151) 07.07.2020
(540)

COOPER & HUNTER

(732) Cooper&Hunter International Corporation
(511) 11

(111) 1560287
(151) 10.07.2020
(540)

ALEXANDER MCQUEEN

(732) Autumnpaper Limited
(511) 04 21 24 27

(111) 1560309
(151) 12.08.2020
(540)

(732) Onward Therapeutics SA
(511) 05 42

(111) 1560343
(151) 08.07.2020
(540)

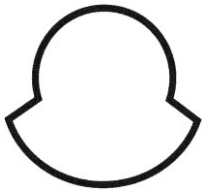

(732) MONCLER S.P.A.
(511) 03

(111) 1560355
(151) 23.07.2020
(540)

(732) KERATILE, S.L.U.
(511) 19

(111) 1560380
(151) 03.09.2020
(540)

EFA-HDI

(732) EFAFLEX Tor - und Sicherheitssysteme GmbH & Co. KG
(511) 06 09 37

(111) 1560389
(151) 22.07.2020
(540)

PLANA

(732) POMURSKE MLEKARNE d.d.
(511) 05 29 32

(111) 1560399
(151) 07.08.2020
(540)

KURAGE

(732) KURAGE
(511) 10 28 41 42

(111) 1560416
(151) 29.07.2020
(540)

PERIFERISAN

(732) ZDROVIT ROMANIA SRL
(511) 03 05 10

(111) 1560439
(151) 15.09.2020
(540)

REMOTE AF

(732) Remote Agility Framework Pty Ltd
(511) 09 16 35 41 42

(111) 1560443
(151) 03.09.2020
(540)

EFA-UPS

(732) EFAFLEX Tor - und Sicherheitssysteme GmbH & Co. KG
(511) 06 09 37

(111) 1560460
(151) 02.09.2020
(540)

MUD RAGE

(732) QINGDAO GRIP TYRE CO., LTD.
(511) 12

(111) 1560468
(151) 18.12.2019
(540)

Aquabright

(732) Sazykin Mikhail Yurievich
(511) 06 07 11 19

(111) 1560506
(151) 11.09.2020
(540)

THE PLATFORM FOR AMAZING THINGS

(732) CenturyLink Communications, LLC
(511) 42

(111) 1560511
(151) 08.10.2020
(540)

IMFIT

(732) AstraZeneca AB
(511) 42

(111) 1560531
(151) 15.04.2020
(540)

Mamacita

(732) Delivery Hero HF Kitchens GmbH
(511) 29 30 32 35 43

(111) 1560551
(151) 16.09.2020
(540)

HEMSÄKER

(732) IKANO Insurance Holding AG
(511) 36

(111) 1560536
(151) 30.07.2020
(540)

TUISS

(732) Hunter Douglas Industries
(511) 06 20 24 35 37 42

(111) 1560543
(151) 23.07.2020
(540)

Spavalica

(732) Obschestvo s ogranichennoi otvetstvennostyu «Fabrika oblakov»
(511) 20 35

(111) 1560568
(151) 15.09.2020
(540)

ACLOBAN

(732) GLOBACHEM
(511) 05

(111) 1560607
(151) 21.07.2020
(540)

Byond

(732) FICOSOTA FOOD EAD
(511) 30

(111) 1560613
(151) 25.09.2020
(540)

ARBIOGY

(732) SYNGENTA CROP PROTECTION AG
(511) 01 05

(111) 1560615
(151) 12.03.2020
(540)

EOS NUTRISOLUTIONS

(732) NUTRIEXPERIENCE, S.L.
(511) 05 30 35

(111) 1560621
(151) 18.09.2020
(540)

BENERADE

(732) NIHON NOHYAKU CO., LTD.
(511) 05

(111) 1560638
(151) 25.09.2020
(540)

SNEAK'ARTZ

(732) SPLASH-TOYS
(511) 16 25 28

(111) 1560640
(151) 17.06.2020
(540)

InterRisk VIENNA INSURANCE GROUP

(732) VIENNA INSURANCE GROUP AG Wiener Versicherung Gruppe
(511) 36

(111) 1560642
(151) 06.10.2020
(540)

ENIFUL

(732) SYNGENTA CROP PROTECTION AG
(511) 01 05

(111) 1560644
(151) 02.07.2020
(540)

(732) Raiffeisen Bank International AG
(511) 09 35 36 38 42

(111) 1560660
(151) 26.08.2020
(540)

ACTUAL!

(732) «SafPlast» Limited Liability Company
(511) 17 19

(111) 1560664
(151) 05.06.2020
(540)

MONCLER

(732) MONCLER S.P.A.
(511) 03

(111) 1560683
(151) 19.08.2020
(540)

The Top

(732) JINJIANG JINLI ELECTRIC CO.,LTD.
(511) 15

(111) 1560691
(151) 28.08.2020
(540)

O-tentic

(732) PURATOS
(511) 01 30

(111) 1560693
(151) 21.07.2020
(540)

Bell Link

(732) Euro Games Technology Ltd.
(511) 09 28 41

(111) 1560694
(151) 20.07.2020
(540)

(732) Euro Games Technology Ltd.
(511) 09 28 41

(111) 1560699
(151) 20.07.2020
(540)

(732) Euro Games Technology Ltd.
(511) 09 28 41

(111) 1560706
(151) 20.07.2020
(540)

(732) Euro Games Technology Ltd.
(511) 09 28 41

(111) 1560731
(151) 14.08.2020
(540)

FlexFactory

(732) Münchener Rückversicherungs-Gesellschaft Aktiengesellschaft in München
(511) 09 12 35 36 37 42

(111) 1560754
(151) 20.07.2020
(540)

(732) Euro Games Technology Ltd.
(511) 09 28 41

(111) 1560766
(151) 17.07.2020
(540)

deluxeboss

(732) EREN GROUP OTO AKSESUAR SANAYİ VE TİCARET LİMİTED ŞİRKETİ
(511) 03 12 27

(111) 1560776
(151) 15.07.2020
(540)

AREON

(732) Dimitar Hristov BALEV
(511) 03 04 05

(111) 1560794
(151) 15.09.2020
(540)

R:AF

(732) Remote Agility Framework Pty Ltd
(511) 09 16 35 41 42

(111) 1560815
(151) 07.08.2020
(540)

(732) Trynkova Ivanka Methodieva
(511) 03 35 41 44

(111) 1560824
(151) 11.08.2020
(540)

Silvercrest

(732) Lidl Stiftung & Co. KG
(511) 02 06 07 08 09 10 11 12 15 16 20 21 24 25 26 28

(111) 1560882
(151) 14.08.2020
(540)

BG-FILCOTEN

(732) Graspointner Holding GmbH
(511) 06 19

(111) 1560905
(151) 29.07.2020
(540)

红方格

(732) Jinan Red Square Advertising Co., Ltd.
(511) 09

(111) 1560926
(151) 22.07.2020
(540)

Roy Rakoon

(732) Outfit7 Limited
(511) 09 11 14 16 18 20 21 24 25 27 28 35 41 42

(111) 1560987
(151) 25.09.2020
(540)

NERMADY

(732) SYNGENTA CROP PROTECTION AG
(511) 01 05

(111) 1560991
(151) 02.10.2020
(540)

XALLORB

(732) SYNGENTA CROP PROTECTION AG
(511) 01 05

(111) 1561000
(151) 15.09.2020
(540)

Netac

(732) NETAC TECHNOLOGY CO., LTD.
(511) 09

(111) 1561013
(151) 17.07.2020
(540)

(732) A. MENARINI INDUSTRIE FARMACEUTICHE RIUNITE S.r.l.
(511) 05 09 16 41

(111) 1561027
(151) 22.07.2020
(540)

(732) Outfit7 Limited
(511) 09 11 14 16 18 20 21 24 25 27 28 35 41 42

(111) 1561034
(151) 09.10.2020
(540)

NATUREA

(732) NATUREA Heidelberg GmbH
(511) 03 05

(111) 1561108
(151) 20.10.2020
(540)

josi

(732) Josera GmbH & Co. KG
(511) 31

(111) 1561115
(151) 12.09.2020

(540)

(732) JINHUA SUPERGROUP LEISURE PRODUCTS CO., LTD
(511) 20

(111) 1561124
(151) 26.08.2020
(540)

FERTIL PRO

(732) DREAM PHARMA SHPK
(511) 05

(111) 1561167
(151) 06.10.2020
(540)

CONNECTED DIABETES

(732) BIOCORP PRODUCTION
(511) 09 10

(111) 1561168
(151) 21.04.2020
(540)

PROMETIS

(732) PRO.MED.CS Praha a.s.
(511) 05

(111) 1561171
(151) 25.09.2020
(540)

ACOLNIS

(732) SYNGENTA CROP PROTECTION AG
(511) 01 05

(111) 1561176
(151) 25.09.2020
(540)

ATHEVANE

(732) SYNGENTA CROP PROTECTION AG
(511) 01 05

(111) 1561188
(151) 13.10.2020

(540)

COLLEAF

(732) SYNGENTA PARTICIPATIONS AG
(511) 01

(111) 1561190
(151) 06.10.2020
(540)

IVADRIN

(732) SYNGENTA CROP PROTECTION AG
(511) 01 05

(111) 1561225
(151) 14.07.2020
(540)

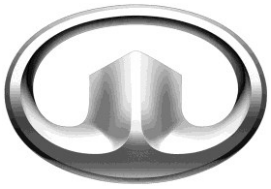

(732) Great Wall Motor Company Limited
(511) 12 35 37

(111) 1561241
(151) 07.10.2020
(540)

(732) Oatly AB
(511) 05 29 30 32 35

(111) 1561251
(151) 25.09.2020
(540)

(732) Intersnack Group GmbH & Co. KG
(511) 29 30 31

(111) 1561270
(151) 04.06.2020
(540)

INVIS IS

(732) Align Technology, Inc.
(511) 09 10 40 41 44

(111) 1561278
(151) 04.08.2020
(540)

SENTRON

(732) Siemens Aktiengesellschaft
(511) 09 42

(111) 1561302
(151) 22.05.2020
(540)

(732) KIRAÇ ELEKTRİK İNŞAAT MÜHENDİSLİK SANAYİ VE TİCARET LİMİTED ŞİRKETİ
(511) 35

(111) 1561315
(151) 12.05.2020
(540)

(732) FTM d.o.o.
(511) 09 35 42

(111) 1561316
(151) 08.06.2020
(540)

(732) GoDaddy.com, LLC
(511) 09 35 36 38 39 42 45

(111) 1561317
(151) 21.07.2020

(540)

Cherry Link

(732) Euro Games Technology Ltd.
(511) 09 28 41

(111) 1561318
(151) 24.03.2020
(540)

(732) Ube Industries, Ltd.
(511) 01 02 03 04 05 06 07 09 10 11 12 16 17 19 20 21 22 23 24 27 30 35 37 39 40 42

(111) 1561324
(151) 26.08.2020
(540)

DREAM PHARMA

(732) DREAM PHARMA SHPK
(511) 35

(111) 1561328
(151) 25.08.2020
(540)

A Great Shooter

(732) Shandong Qice Sports Equipment Co., Ltd
(511) 28

(111) 1561332
(151) 20.07.2020
(540)

(732) Euro Games Technology Ltd.
(511) 09 28 41

НАКНАДНА НАЗНАЧЕЊА ЗА РЕПУБЛИКУ СРБИЈУ

Subsequant designations for Republic of Serbia

(111) 1522447
(540)

LUSH

(732) Cosmetic Warriors Limited
(511) 03 04 09 16 18 25 26 35 38 41 42 44 45

(111) 1520224
(540)

BRAVOS

(732) MOCCA NEGRA Élelmiszeriipari és Kereskedelmi Zártkörűen működő Részvényársaság
(511) 21 25 29 30

(111) 1524748
(540)

(732) MOCCA NEGRA Élelmiszeripari és Kereskedelmi Zrt.
(511) 29 30

(111) 1524863
(540)

(732) Hillfresh Holding B.V.
(511) 31

(111) 1543526
(540)

BLUgel A free

(732) SOOFT ITALIA S.p.A.
(511) 05

(111) 1545591
(540)

ARCAS

(732) Kummler + Matter AG
(511) 09

(111) 1548147
(540)

(732) SOREMARTEC S.A.
(511) 30

(111) 1553270
(540)

PENTAVITIN

(732) DSM IP Assets B.V.
(511) 01 03 05

(111) 717962
(540)

TREASURER

(732) CHANCELLOR GLOBAL LIMITED
(511) 34

(111) 1057551
(540)

BIOTRADE odorEX

(732) BIOTRADE CLINICAL RESEARCH EOOD.
(511) 03 05 44

(111) 1058886
(540)

CHINT POWER

(732) ZHEJIANG CHINT ELECTRICS CO., LTD
(511) 09

(111) 1065748
(540)

GO-LESS

(732) Frutarom Netherlands B.V.
(511) 05 29

(111) 1103833
(540)

MASIERO

(732) MASIERO S.R.L.
(511) 11 20 21 37 40

(111) 1114346
(540)

EQUITONE

(732) ETEX N.V.
(511) 06 17 19

(111) 1126127
(540)

Curenox

(732) INDUSTRIAS QUIMICAS DEL VALLES, S.A.
(511) 05

(111) 1229243
(540)

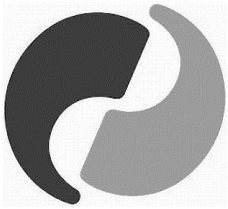

(732) CHRISTEYNS LUXEMBOURG S.A.
(511) 01 03 05 35 40 41 42

(111) 1229270
(540)

CHRISTEYNS

(732) CHRISTEYNS LUXEMBOURG S.A.
(511) 01 03 05 35 40 41 42

(111) 1285035
(540)

febal casa

(732) COLOMBINI S.P.A.
(511) 20 35

(111) 1345375
(540)

MIRATAZ

(732) Dechra Limited
(511) 05

(111) 1380059
(540)

bpc boyasan powder coating

(732) BOYASAN BOYA KİMYEVİ MADDE VE MALZEME TİCARET VE SANAYİ LİMİTED ŞİRKETİ
(511) 02

(111) 1413477
(540)

SLEEPY

(732) Cosmetic Warriors Limited
(511) 03

(111) 1429749
(540)

MASK OF MAGNAMINTY

(732) Cosmetic Warriors Limited
(511) 03

(111) 1429750
(540)

MAGNAMINTY

(732) Cosmetic Warriors Limited
(511) 03

(111) 1456847
(540)

FANTASIAN

(732) Mistwalker Corporation
(511) 09 41

(111) 1460519
(540)

coante Quartz Surfaces

(732) ERMAŞ MADENCİLİK TURİZM SANAYİ VE TİCARET ANONİM ŞİRKETİ
(511) 19

(111) 1476306
(540)

TOOTHY TABS

(732) Cosmetic Warriors Limited
(511) 03

(111) 1477124
(540)

Bravos

(732) MOCCA NEGRA Élelmiszeripari és Kereskedelmi Zrt.
(511) 21 25 30

(111) 1490951
(540)

CENTEMA

(732) JOINT STOCK COMPANY "BIOCAD"
(511) 05

(111) 1491070
(540)

HIRTECO

(732) JOINT STOCK COMPANY "BIOCAD"
(511) 05

(111) 1504449
(540)

Enco

(732) GUANGDONG OPPO MOBILE TELECOMMUNICATIONS CORP., LTD.
(511) 09

(111) 1509274
(540)

ZENTIDOL

(732) Zentiva, k.s.
(511) 05

(111) 1511967
(540)

ControllingERP

(732) FTM d.o.o.,
(511) 09 35 42

(111) 1517142
(540)

CANPACK

(732) CAN-PACK S.A.
(511) 06 42

(111) 1524730
(540)

LUSH

(732) Cosmetic Warriors Limited
(511) 21 31

ИНДУСТРИЈСКИ ДИЗАЈН / Industrial Designs

Међународни кодови за идентификацију библиографских података о дизајну према - WIPO st. 80		Recommendation concerning bibliographic data To industrial designs - WIPO st. 80
Регистарски број	**(11)**	Number of registration
Датум регистрације	**(15)**	Date of the registration
Број пријаве	**(21)**	Number of the application
Датум подношења пријаве	**(22)**	Date of filing of the application
Подаци о изложбеном праву првенства	**(23)**	Exhibition priority data
Број пријављеног дизајна	**(28)**	Number of industrial designs included in the application
Подаци о праву првенства на основу Париске конвенције	**(30)**	Data relating to priority under the Paris Convention
Класа и подкласа Локарнске класификације	**(51)**	Class and subclass of the Locarno Classification
Назив дизајна (	**(54)**	Title of the industrial design
Име аутора дизајна	**(72)**	Name of the creator
Име и адреса носиоца права	**(73)**	Name and address of the owner
Име и адреса пуномоћника	**(74)**	Name and address of the repesentative

РЕГИСТРОВАНИ ДИЗАЈН / Registrated Designs

(11) 11470 **(51) 09-09**
(21) Д-30/ 2020 (15) 27.7.2020.
(22) 14.4.2020.
(30) Д-30/ 2020 14.4.2020. RS
(28) 2
(54) 1. KANTA ZA OTPATKE
2. KUTIJA ZA DETERDŽENT
(73) "POBEDA COMPANI" D.O.O., Četvrta Industrijska 11, 22330 Nova Pazova, RS

(11) 11471 **(51) 07-01**
(21) Д-31/ 2020 (15) 27.7.2020.
(22) 14.4.2020.
(30) Д-31/ 2020 14.4.2020. RS
(28) 3
(54) 1. DRŽAČ ZA FLAŠE SA ULJEM
2. ČINIJA ZA GRICKALICE
3. SPATULA ZA TORTU
(73) "POBEDA COMPANI" D.O.O., Četvrta Industrijska 11, 22330 Nova Pazova, RS

(11) 11472 **(51) 21-01**
(21) Д-40/ 2020 (15) 27.7.2020.
(22) 16.5.2020.
(30) Д-40/ 2020 16.5.2020. RS
(28) 1
(54) DRUŠTVENO EDUKATIVNA IGRA
(73) HUGO Nemet i ŠUŠNJEVIĆ Slobodan, Dragiše Brašovana 8, Novi Sad, RS i Gagarinova 10/v, 21000, Novi Sad, RS
(72) HUGO Nemet i ŠUŠNJEVIĆ Slobodan, Dragiše Brašovana 8, Novi Sad, RS i Gagarinova 10/v, 21000, Novi Sad, RS

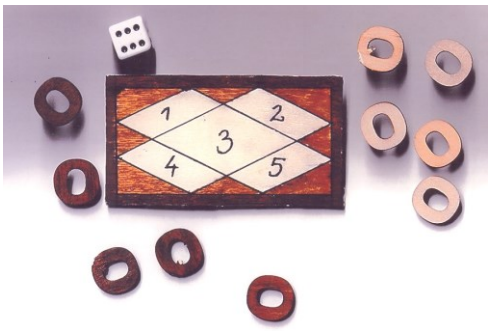

(11) 11473 **(51) 09-03**
(21) Д-14/ 2020 (15) 6.8.2020.
(22) 28.2.2020.
(30) Д-14/ 2020 28.2.2020. RS
(28) 2
(54) 1. AMBALAŽA ZA ČOKOLADE ZA USKRS
2. AMBALAŽA ZA SLATKIŠE ZEC ZA USKRS
(73) PRIVREDNO DRUŠTVO ZA PROIZVODNJU ČOKOLADE, BOMBONA I PECIVA PIONIR DOO BEOGRAD, Požeška 65b, 11000, Beograd, RS

(11) 11474 **(51) 12-06**
(21) Д-50/ 2020 (15) 6.8.2020.
(22) 15.6.2020.
(30) Д-50/ 2020 15.6.2020. RS
(28) 1
(54) ČAMAC
(73) COMO BOATS VUK VASIĆ PR, Slovenski put b.b., 35000, Jagodina, RS
(72) JOVANOVIĆ Milan, RS i DOCIĆ Ognjen, RS

(11) 11475 **(51) 32-00**
(21) Д-45/ 2020 (15) 18.8.2020.
(22) 25.5.2020.
(30) 007296231 25.11.2019. EM
(28) 21
(54) ŠARA ZA PAKOVANJE
(73) ESSITY HYGIENE AND HEALTH AKTIEBOLAG, Mölndals bro 2, 405 03 Göteborg, SE
(72) ANNETTS David, 18 Clerkenwell Close, EC1R 0QN, London, GB
(74) PETOŠEVIĆ d.o.o., Bulevar oslobođenja 87, 11040, Beorgad, RS

(11) 11476
(21) Д-34/ 2020
(22) 23.4.2020.
(30) 007216155 11.11.2019 EM
(28) 3

(51) 26-05
(15) 18.8.2020.

(54) VISEĆA LAMPA (3)
(73) ZUMTOBEL LIGHTING GMBH, Schweizer Str. 30, 6850 Dornbirn, AT
(72) ADOLPH Klaus, Dechenstr. 12, 53115 Bonn, DE
(74) POPOVIĆ Gordana, POPOVIĆ Boris, KOSTIĆ Katarina, ĐERIĆ Lidija, POPOVIĆ Natalija, KUROBASA Nikolina, Takovska 19, 11000 Beograd, RS

(11) 11477 **(51) 13-03**
(21) Д-32/ 2020 (15) 18.8.2020.
(22) 21.4.2020.
(30) 007273115 21.11.2019 EM
(28) 1
(54) UPRAVLJAČKI UREDJAJ ZA OSVETLJENJE
(73) TRIDONIC GMBH & CO KG, Färbergasse 15, 6851 Dornbirn, AT
(72) CANY Yang, Room 1802, Building 5B, Henglixinhaiwan Garden, Qianhai Road 269, Nanshan District, Shenzhen, Guangdong, CN i ELON Guo, 22F, Longhuang Building, Buji Street, Longgang District, Shenzhen City, Guangdong Province, CN
(74) POPOVIĆ Gordana, Takovska 19, 11000, Beograd RS

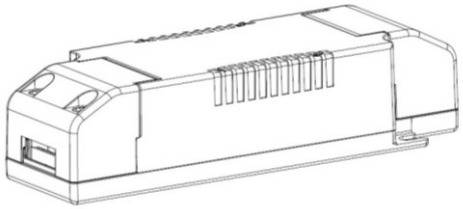

(11) 11478 **(51) 26-05**
(21) Д-39/ 2020 (15) 18.8.2020.
(22) 15.5.2020.
(30) 007264643 20.11.2019 EM
(28) 4
(54) SVETILJKA (4)
(73) ZUMTOBEL LIGHTING GMBH, Grevenmarschstr. 74-78, 32657 Lemgo, DE
(72) AMBROZUS Stefan, Neptunplatz 6b, 50823 Köln, DE
(74) POPOVIĆ Gordana, POPOVIĆ Boris, KOSTIĆ Katarina, ĐERIĆ Lidija, POPOVIĆ Natalija, KUROBASA Nikolina, Takovska 19, 11000 Beograd, RS

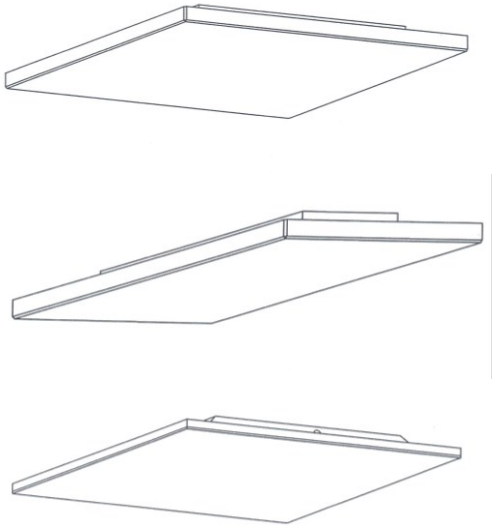

ПРЕСТАНАК ВАЖНОСТИ РЕГИСТРОВАНОГ ДИЗАЈНА
Termination of Validity of Registered Designs

Због неплаћања таксе за одржавање права у периоду од 16.04.2020. до 15.05.2020.године:

Дизајн број **11116** чији је носилац ŠPIRIĆ, Zdravko, Šaljapinova 2, 21000 Novi Sad, RS, престао је да важи дана 20.4.2020. године.

Дизајн број **11104** чији је носилац Philip Morris Products S.A., Quai Jeanrenaud 3, , Neuchâtel, 2000, CH, престао је да важи дана 29.4.2020. године.

Дизајн број **11059** чији је носилац UNITRACT SYRINGE PTY LTD, Suite 3, level 11, 1 Chifley Square, Sydney, New South Wales 2000, AU, престао је да важи дана 6.5.2020. године.

Дизајн број **11042** чији је носилац GRUJOVIĆ Danijela, Jurija Gagarina 179/11, 11070 Novi Beograd, RS, престао је да важи дана 15.4.2020. године.

ПОДЛИСТАК ГИС
Supplement IPG

САДРЖАЈ

КОНФЕРЕНЦИЈА ПОВОДОМ 100 ГОДИНА ЗАВОДА ЗА ИНТЕЛЕКТУАЛНУ СВОЈИНУ
Београд, Завод за интелектуалну својину, 17.11.2020. године

CONTENTS

CONFERENCE ON 100 YEARS OF THE INTELLECTUAL PROPERTY OFFICE
Belgrade, Intellectual Property Office, November 17th , 2020

КОНФЕРЕНЦИЈА ПОВОДОМ 100 ГОДИНА ЗАВОДА ЗА ИНТЕЛЕКТУАЛНУ СВОЈИНУ

Београд, Завод за интелектуалну својину, 17.11.2020. године

Завод за интелектуалну својину обележио је 100 година постојања и рада одржавањем онлајн конференције са обраћањима високих представника Владе Републике Србије као и најзначајнијих институција из области интелектуалне својине света и Европе, али и домаћих стручњака из различитих области који су учествовали у панел дискусији.

По речима Владимира Марића, директора Завода за интелектуалну својину, реч је о важном јубилеју за ову земљу и овај народ, јер је заправо 15. новембра 1920. године, одмах након завршетка Првог светског рата основана Управа за заштиту индустријске својине Краљевине Срба, Хрвата и Словенаца. Тог дана Србија слави век институционалне, правно уређене заштите патената, жигова, дизајна и других права интелектуалне својине. Историја интелектуалне својине у Србији започиње и раније, још 1883. године, када је донет први и до данас најважнији међународни уговор из ове области – Париска конвенција. Србија је, заједно са још свега десет земаља света, поставила темељ међународног права интелектуалне својине којим су установљени основи принципи заштите ових права који су још увек у употреби. Већ наредне, 1884. године, имали смо и прве националне прописе из ове области – Закон о заштити модела и мустара и Закон о заштити фабричких и услужних жигова. Данас је Завод за интелектуалну својину институција која својим прописима прати најсавременија решења из области интелектуалне својине што је потврдила и Европска комисија у недавном извештају потврдивши напредак Србије у преговарачком Поглављу 7- Интелектуална својина. Завод је урадио доста на дигитализацији свог пословања и данас се могу електронски подносити пријаве за заштиту права интелектуалне својине а све базе података о правима интелектуалне својине су доступне и електронски.

Након обраћања Владимира Марића, прочитана је честитка председнице Владе Републике Србије, премијерке Ане Брнабић, која је истакла да Влада Републике Србије поклања велику пажњу развоју и заштити интелектуалне својине која је један од кључних алата за трансформацију домаће привреде базиране на иновацијама и креативности. Истакла је да је удео креативних индустрија које у потпуности почивају на правима интелектуалне својине, као што су информационе технологије, филмска, музичка или издавачка делатност, у бруто националном дохотку преко 5%. Само извоз у области креативних индустрија порастао је последње две године за 46.7%, а годишње се повећа број привредних субјеката у овој области за 25%. Влада је подржала развој креирања интелектуалне својине и пореским подстицајима као што су „Убрзани одбитак трошкова истраживања и развоја“ и међународно познати механизам „IP Box” чијим коришћењем наше компаније могу да се ослободе пореза на добит.

Анђелка Атанасковић, министарка приреде Републике Србије честитала је видео обраћањем овај значајан јубилеј Заводу за интелектуалну својину оценивши да је интелектуална својина важна полуга економског и културног просперитета земље. Министарка Атанасковић истакла је да не постоји ни једно просперитетно друштво које не поштује права интелектуалне својине. Значај постојања ефикасног система интелектуалне својине огледа се и у томе да је долазак страних инвеститора уско повезан и са гаранцијама поштовања права интелектуалне својине. У том смислу су надлежности и све активности које Завод спроводи од значаја за нашу привреду, а нарочито у области образовања и

подизања свести о значају интелектуалне својине, као и у активностима подршке нашим привредним субјектима са услугом Дијагностике интелектуалне својине.

Господин Дарен Тонг, генерални директор Светске организације за интелектуалну својину-WIPO, у свом видео обраћању у којем је честитао јубилеј Заводу истакао је и да је Србија изнедрила тако значајне научнике као што су Михаило Пупин и Милутин Миланковић који су у протеклом веку дали изузетан допринос свету кроз своје иновације и научна достигнућа. Истакао је да никад није било значајније него сада, да се подрже у заштити и комерцијализацији права интелектуалне својине они који раде на развоју иновација, односно да се подрже научници и предузетници, да би своја решења учинили доступним на тржишту. Господин Тонг је направивши паралелу са Новаком Ђоковићем, рекао да је лопта на нашем терену и да национални заводи и друштво у целини треба да учине све да помогну у остварењу овог циља.

Господин Антонио Кампинос, председник Европске патентне организације чији је Србија члан од 2010. године, честитајући јубилеј Заводу, истакао је и да је Завод дао значајан допринос својим активностима и разменом праксе унутар мреже чланица Европског патентног завода. Нарочито је истакао допринос у новом пројекту ПАТЛИБ 2.0, затим преношењем искустава у активностима сарадње са малим и средњим предузећима, центрима за трансфер технологија и у извођењу услуге Дијагностике интелектуалне својине за привредне субјекте. Сарадња Европског завода за патенте и држава чланица огледа се и у чињеници да је поступак испитивања патената унифициран у свим земљама. Такође, истакао је да будући правци развоја технологија као што су вештачка интелигенција, адитивна производња, складиштење енергије, и друге технологије које су у успону, утиру пут новој европској економији, а патентни систем је ту да им осигура инвестиције.

Иако Србија није чланица Европске уније што је услов за чланство у Европском Заводу за интелектуалну својину - ЕУИПО, Завод за интелектуалну својину Србије активно сарађује са овом Европском организацијом у чијој су надлежности заштита жигова и индустријског дизајна на територији Европске уније, и користи савремене алате и праксу ЕУИПО-а у свом раду. О томе је говорио и Кристијан Аршамбо, извршни директор ЕУИПО у свом видео обраћању у којем је честитао значајан јубилеј Заводу.

Кетрин Шамартин, директорка Института за интелектуалну својину Швајцарске, у свом говору је истакла дугогодишњу сарадњу Института и Швајцарске владе са институцијама у Србији, и са Заводом за интелектуалну својину у подршци иновацијама и заштити ознака географског порекла, а у току је и пројекат који је директно у вези подршком институцијама за подршку иновацијама и са заштитом интелектуалне својине. Такође, истакла је и да позиција Швајцарске на првом месту Глобалног индекса иновација већ неколико година за редом, има корене још у 19. веку када су предузетништво и иновације били незаобилазни у пословним подухватима.

У другом делу конференције, одржана је панел дискусија под називом „Интелектуална својина: Изазови дигиталног доба – перспектива Србије", на којој су учествовали: Иван Ракоњац, директор Фонда за иновационо делатност Републике Србије, Михаило Весовић, директор Сектора за стратешку анализу, услуге и интернационализацију Привредне коморе Србије, Ирена Ђорђевић, координаторка за истраживања Извршне канцеларије НАЛЕДА-а и проф. др Слободан Марковић, професор права интелектуалне својине на Правном факултету Универзитета у Београду.

Проф. др Слободан Марковић, осврнуо се на дефиницију строгог ефикасног система заштите ауторског права којим се апсолутно обезбеђује економска корист за аутора коју тренутна дигитална револуција мало и оповргава. Интернет је данас преузео улогу посредника у дистрибуцији ауторских дела без потребе ангажовања посредничких индустрија. Стварање и дистрибуција одређених категорија ауторских дела постала је доступнија ауторима уз помоћ дигиталних технологија. С друге стране, масовна пиратерија која се дешава овим путем није угрозила саму креативност аутора, али сами аутори, сем изузетака, ретко могу да очекују значајнију економску корист од такве - шире доступности њихових дела. Такође, поменуо је анализу Мартина Кречмера, професора са Универзитета у Глазгову, „Does Copyright Law Matter" која помиње управо ту неравноправну расподелу прихода ауторима. Професор Марковић је истакао и да успон креативних индустрија у дигиталном добу има превасходно економски, али и политички утицај, а Србија као земља прати тај тренд и чак је ауторско право постало и део опште политике.

Иван Ракоњац, директор Фонда за Иновационо делатност, поред честитки за први век постојања Завода, истакао је да имати добру идеју није довољно да се она и реализује. Пут од идеје до реализације је веома дугачак, а на том путу финансирање развоја добрих идеја на самом почетку, један је од кључних фактора за појаву новог производа на тржишту. Скоро све државе, па и Србија, имају одређене механизме да подрже рани

развој идеје, прототипа, технологије, а неки од њих су и програми Фонда за иновациону делатност. Према структури предузећа која конкуришу за пројекте у програму раног развоја доминирају стартапови у области информационих технологија, док компаније које конкуришу за програме суфинансирања иновација, самостално, или у конзорцијуму са научно-истраживачким институцијама, су углавном инжењерске иновације из области машинства, електротехнике, биотехнологије, пољопривреде и прехрамбених технологија.

Михаило Весовић, представник Привредне коморе Србије говорио је о колективном жигу „Чуваркућа“ који је регистрован ове године и представља део кампање „Стварано у Србији“. Тренутна ситуација је указала колико је значајна сигурност производа и сигурност ланца добављача. Србија није осетила велике последице јер се прехрамбена индустрија углавном базира на домаћим произвођачима и није било прекида у ланцу снабдевања током пандемије. Зато се управо кроз овај жиг промовишу домаћи производи, јер њега могу понети они производи који су произведени од најмање 80% домаћих сировина у Србији. Напомињемо да је сигурност квалитета вредност, а вредност производа носи са собом и вредност интелектуалне својине. Ефекат ове акције је био јако афирмативан, и до сада је преко 300 производа понело жиг „Чуваркућа“, пре свега из прехрамбене индустрије али и металске индустрије, из фармацеутске индустрије, а укључиле су се и текстилна, па и грађевинска индустрија.

Ирена Ђорђевић, координаторка за истраживања НАЛЕД-а, говорила је о Глобалном индексу иновација који су многе земље света усвојиле као корективни фактор за доносиоце одлука у државама у ком правцу да иду за даље побољшање. Ова тема је постала веома важна за Србију, и истакла је где су добри а где лоши показатељи за Србију, која је поправила своју позицију за четири места. НАЛЕД ће се залагати да се формира Координационо тело за иновације и да се унапреди екосистем за инвестиције а на основу искустава корисника. Такође, најавила је и нови пројекат НАЛЕД-а за предузетнике кроз неколико компоненти за развој иновација али и заштиту интелектуалне својине. Такође похвалила је активности Завода да са новим приступом приближе тематику заштите интелектуалне својине јавности као и као и активности Иновационог фонда.

На крају конференције истакнуто је да се прослави јубилеја придружио и Музеј науке и технике отварањем изложбе „Наши велики изумитељи“ која ће бити отворена током новембра и децембра месеца 2020. године, а Јавно предузеће Пошта Србије подржала је овај значајан јубилеј издавањем 4 поштанске марке са мотивима: првог патента „Казана за печење ракије“, Пиротског ћилима, ликом првог директора Завода, др Јанка Шумана и са зградом Завода.

Током конференције приказан је кратак филм о Заводу за интелектуалну својину који се може погледати путем линка https://youtu.be/QvRfGFKJyrs.

Снимак одржане онлајн конференције поводом 100 година Завода за интелектуалну својину доступан је на Јутјуб каналу на линку https://www.youtube.com/watch?v=dSH7eRYGjbQ.

ГЛАСНИК ИНТЕЛЕКТУАЛНЕ СВОЈИНЕ

Издавач:
ЗАВОД ЗА ИНТЕЛЕКТУАЛНУ СВОЈИНУ
Улица Кнегиње Љубице 5, 11102 Београд, Република Србија
Главни и одговорни уредник:
Владимир Марић

Уредник:
Алексеј Перић,

Уређивачки одбор:
Бранка Тотић,
Марија Божић,
Александра Михаиловић,
Јелена Томић Кесер

Уредник Подлистка Гис:
Татјана Стевановић

Технички уредник:
Гордана Ђорђевић

Коректор:
Гордана Ђорђевић

Уредништво:
Завод за интелектуалну својину, Кнегиње Љубице 5,
11102 Београд, Република Србија
Тел: 011/20-25-964 (Технички уредник),
факс: 011/311-23-77,
ел. пошта: gdjordjevic@zis.gov.rs

Гласник интелектуалне својине је службено гласило Завода за интелектуалну својину. У Гласнику се објављују подаци о свим заштићеним правима индустријске својине у Републици Србији и информације о променама у вези са тим правима. Као посебан прилог објављује се Подлистак ГИС-а и друге службене информације.

Гласник интелектуалне својине се објављује месечно

ISSN 2217- 9143 (Online)