Digitally signed by Digitalni potpis - server Zavoda za int. svojinu 200018107
Date: 2021.06.30 11:31:38 CEST
Reason: Glasnik intelektualne svojine br. 2021/6
Location: Zavod za intelektualnu svojinu Republike Srbije, Kneginje Ljubice 5, 11000 Beograd

РЕПУБЛИКА СРБИЈА
ЗАВОД ЗА ИНТЕЛЕКТУАЛНУ СВОЈИНУ

REPUBLIC OF SERBIA
INTELLECTUAL PROPERTY OFFICE

ISSN 2217 - 9143 (Online)

ГЛАСНИК ИНТЕЛЕКТУАЛНЕ СВОЈИНЕ
INTELLECTUAL PROPERTY GAZETTE

Београд / Belgrade **2021/6**

Завод за интелектуалну својину Републике Србије | The Intellectual Property Office of the Republic of Serbia

ГЛАСНИК ИНТЕЛЕКТУАЛНЕ СВОЈИНЕ

INTELLECTUAL PROPERTY GAZETTE

ГЛАСНИК ИНТЕЛЕКТУАЛНЕ СВОЈИНЕ	Година излажења CI	2021	број 6	P 61776 - 61930 U 1709 - 1713 Ж 80369 - 80691 Д 11529 - 11533	Датум објављивања: 30.06.2021. Београд

Издаје и штампа: **Завод за интелектуалну својину,** Београд, Кнегиње Љубице 5, Београд, Србија
Телефони: 011 20 25 800 (централа); факс: 011 311 23 77
E-mail: zis@zis.gov.rs
www.zis.gov.rs

САДРЖАЈ / Contents

ПАТЕНТИ / Patents 5
ОБЈАВА ПРИЈАВА ПАТЕНАТА / Publication of Patent Applications 7
ПОСЕБНА ОБЈАВА ИЗВЕШТАЈА О СТАЊУ ТЕХНИКЕ А3 / Separate publication of search report A3 21
ОБЈАВА УПИСАНИХ ПРОМЕНА У ПРИЈАВАМА ПАТЕНАТА / Publications of Entered Changes in Patent Applications 22
РЕГИСТРОВАНИ ПАТЕНТИ / Patents granted 23
ИСПРАВЉЕНА ПРВА СТРАНА В ДОКУМЕНТА / CORRECTED FRONT PAGE OF AN B DOCUMENT (B1, B2) 61
ПРЕСТАНАК ВАЖНОСТИ РЕГИСТРОВАНОГ ПАТЕНТА / Termination of validity of Registred Patents 62
ОБЈАВА УПИСАНИХ ПРОМЕНА РЕГИСТРОВАНИХ ПАТЕНАТА / Publications of Entered Changes of Registered Patents 66
СЕРТИФИКАТ О ДОДАТНОЈ ЗАШТИТИ / Supplementary Protection Certificate 67
ЗАХТЕВИ ЗА ПРИЗНАЊЕ СЕРТИФИКАТА О ДОДАТНОЈ ЗАШТИТИ / Requests for the grant of the Supplementary Protection Certificate 67
ПРИЗНАТИ СЕРТИФИКАТИ О ДОДАТНОЈ ЗАШТИТИ / Supplementary Protection Certificate Granted. 67
МАЛИ ПАТЕНТИ / Petty Patents 68
ПРЕСТАНАК ВАЖЕЊА РЕГИСТРОВАНОГ МАЛОГ ПАТЕНТА / Termination of Validity of Registred Petty Patents 69
ЖИГОВИ / Trademarks 70
ОБЈАВА ПРИЈАВА ЖИГОВА / Publication of Trademarks Applications 71
ОБЈАВА УПИСАНИХ ПРОМЕНА У ПРИЈАВАМА ЖИГОВА\Publications of Trademarks Applications 16.05.2021. - 15.06.2021. године 103
РЕГИСТРОВАНИ ЖИГОВИ/ Registrated Trademarks 104
ПРЕСТАНАК ВАЖНОСТИ РЕГИСТРОВАНИХ ЖИГОВА / Termination of Validity of Registered Trademarks 272
ОБЈАВА УПИСАНИХ ПРОМЕНА РЕГИСТРОВАНИХ ЖИГОВА\Publications of Entered Changes of Registered Trademarks 279
ОБЈАВА ИНФОРМАЦИЈА О МЕЂУНАРОДНИМ ЖИГОВИМА ЗА КОЈЕ ЈЕ ЗАТРАЖЕНО ПРИЗНАЊЕ У РЕПУБЛИЦИ СРБИЈИ / Gazzete OMPI des marques internationales WIPO Gazette of International Marks ... 284
ПРИЈАВЉЕНИ МЕЂУНАРОДНИ ЖИГОВИ Filed International Trademarks 284
НАКНАДНА НАЗНАЧЕЊА ЗА РЕПУБЛИКУ СРБИЈУ / Subsequant designations for Republic of Serbia 299
ИНДУСТРИЈСКИ ДИЗАЈН / Industrial Designs 302
РЕГИСТРОВАНИ ДИЗАЈН / Registrated Designs 303
ПРЕСТАНАК ВАЖНОСТИ РЕГИСТРОВАНОГ ДИЗАЈНА Termination of Validity of Registered Designs 306
ОБЈАВА УПИСАНИХ ПРОМЕНА РЕГИСТРОВАНОГ ДИЗАЈНА / Publications of Entered Changes of Registered Designs 307

КОДОВИ ЗЕМАЉА И МЕЂУНАРОДНИХ ОРГАНИЗАЦИЈА / Codes of countries and international organisations

КОДОВИ ЗЕМАЉА (WIPO standard ST.3)

AD Андора
AE Уједињени Арапски емирати
AF Авганистан
AG Антигва и Барбуда
AI Ангила
AL Албанија
AM Јерменија
AN Холандски Антили
AO Ангола
AR Аргентина
AT Аустрија
AU Аустралија
AW Аруба
AZ Азербејџан
BA Босна и Херцеговина
BB Барбадос
BD Бангладеш
BE Белгија
BF Горња Волта
BG Бугарска
BH Бахреин
BI Бурунди
BJ Бенин
BM Бермуди
BN Брунеј Дарусалам
BO Боливија
BR Бразил
BS Бахами
BT Бутан
BV Буве Острва
BW Боцвана
БУ Белорусија
BZ Белизе
CA Канада
CD ДР Конго
CF Централноафричка Република
CG Конго
CH Швајцарска
CI Обала Слоноваче
CK Кук Острва
CL Чиле
CM Камерун
CN Кина
CO Колумбија
CR Костарика
CU Куба
CV Зеленортска Острва
CY Кипар
CZ Чешка Република
DE Немачка
DJ Џибути
DK Данска
DM Доминика
DO Доминиканска Република
DZ Алжир
EC Еквадор
EE Естонија
EG Египат
EH Западна Сахара
ER Еритреја
ES Шпанија
ET Етиопија
FI Финска
FJ Фиџи
FK Фокландска Острва
FO Фарска Острва
FR Француска
GA Габон
GB Велика Британија
GD Гренада
GE Грузија
GH Гана
GI Гибралтар
GL Гренланд
GM Гамбија
GN Гвинеја
GQ Екваторијална Гвинеја
GR Грчка
GS Јужна Џорџија и Јужна Сендвичка Острва
GT Гватемала
GW Гвинеја-Бисау
GY Гвајана
HK Хонг Конг
HN Хондурас
HR Хрватска
HT Хаити
HU Мађарска
ID Индонезија
IE Ирска
IL Израел
IN Индија
IQ Ирак
IR Иран
IS Исланд
IT Италија
JM Јамајка
JO Јордан
JP Јапан
KE Кенија
KG Киргизија
KH Камбоџа
KI Кирибати
KM Коморска Острва
KN Сент Киц и Невис
KP ДНР Кореја
KR Република Кореја
KW Кувајт
KY Кајманска Острва
KZ Казахстан
LA Лаос
LB Либан
LC Сент Лусија
LI Лихтенштајн
LK Шри Ланка
LR Либерија
LS Лесото
LT Литванија
LU Луксембург
LV Летонија
LY Либија
MA Мароко
MC Монако
ME Црна Гора
MD Молдавија
MG Мадагаскар
MK Северна Македонија
ML Мали
MM Мијанмар
MN Монголија
MO Макао
MP Северна Маријанска Острва
MR Мауританија
MS Монтсерат
MT Малта
MU Маурицијус
MV Малдиви
MW Малави
MX Мексико
MY Малезија
MZ Мозамбик
NA Намибија
NE Нигер
NG Нигерија
NI Никарагва
NL Холандија
NO Норвешка
NP Непал
NR Науру
NZ Нови Зеланд
OM Оман
PA Панама
PE Перу
PG Папуа Нова Гвинеја
PH Филипини
PK Пакистан
PL Пољска
PT Португалија
PW Палау Острва
PY Парагвај
QA Катар
RS Србија
RO Румунија
RU Руска Федерација
RW Руанда
SA Саудијска Арабија
SB Соломонска Острва
SC Сејшели
SD Судан
SE Шведска
SG Сингапур
SH Света Јелена
SI Словенија
SK Словачка
SL Сиера Леоне
SM Сан Марино
SN Сенегал
SO Сомалија
SR Суринам
ST Сао Томе и Принсипе
SV Салвадор
SY Сирија
SZ Свазиленд
TC Турска и Каикоска Острва
TD Чад
TG Того
TH Тајланд
TJ Тајикистан
TM Туркменистан
TN Тунис
TO Тонга
TP Источни Тимор
TR Турска
TT Тринидад и Тобаго
TV Тувалу
TW Тајван
TZ Танзанија
UA Украјина
UG Уганда
US САД
UY Уругвај
UZ Узбекистан
VA Ватикан
VC Сент Винсент и Гренадини
VE Венецуела
VG Британска Девичанска Острва
VN Вијетнам
VU Вануату
WS Самоа
YE Јемен
ZA Јужноафричка Република
ZM Замбија
ZW Зимбабв

КОДОВИ МЕЂУНАРОДНИХ ОРГАНИЗАЦИЈА

WO Светска организација за интелектуалну својину (WIPO)
IB Међународни биро (у својству пријемног бироа за PCT)
EP Европски патентни биро (EPO)
BX Биро Бенелукса за жигове и моделе
EA Евроазијска патентна организација (EAPO)
OA Афричка организација за интелектуалну својину (OAPI)
AP Афричка регионална организација за индустријску својину (ARIPO)
GC Патентни завод Савета за сарадњу арапских земаља у Заливу (GCG)

ПАТЕНТИ / Patents

Међународни кодови за идентификацију библиографских података о патентима - WIPO - St. 9	-	Recommendation concerning bibliographic data on and relating to patents - WIPO - St. 9
Број документа	**(11)**	Number of document
Врста документа	**(13)**	Kind of document
Број пријаве	**(21)**	Number assigned to the application
Датум подношења пријаве	**(22)**	Filing date of the application
Други датуми, датум излагања на међународној изложби	**(23)**	Other dates, date of exhibiting at the intrnational exibition
Подаци о праву првенства	**(30)**	Priority data
Датум објављивања пријаве	**(43)**	Publication date of the unexamined application
Датум објављивања патента	**(45)**	Publication date of registered patent
Међународна класификација патената	**(51)**	International Patent Classification code
Назив проналаска	**(54)**	Title of invention
Апстракт или патентни захтев	**(57)**	Abstract or patent claim
Број основне пријаве (или патента) за који се подноси допунска пријава	**(61)**	Number of the earlier application (or patent) to which the present document is an addition
Број првобитне пријаве из које је пријава издвојена	**(62)**	Number of the earlier application from which the present document has been divided out
Број основног патента за сертификат о додатној заштити	**(68)**	Number of the basic patent for an SPC
Име подносиоца пријаве	**(71)**	Name of the applicant
Име проналазача	**(72)**	Name of the inventor
Име носиоца патента	**(73)**	Name of the owner of patent
Име пуномоћника	**(74)**	Name of the representative
Број и датум подношења међународне пријаве	**(86)**	Number and filing date of the international application
Број и датум међународне објаве	**(87)**	Number and date of the publication of the interational application
Број и датум дозволе за стављање производа у промет на територији Републике Србије	**(92)**	Number and date of the national authorization to place the product on the market
Време трајања или датум престанка важења сертификата о додатној заштити	**(94)**	Duration of the SPC or date of expiry of the SPC
Назив производа	**(95)**	Name of the product
Датум и број пријаве европског патента	**(96)**	Date and number of the European patent application
Датум и број објаве признатог европског патента	**(97)**	Date and number of publication of the granted European patent

ВРСТЕ ДОКУМЕНАТА - TYPES OF DOCUMENTS

Објава пријаве патената са извештајем о стању технике	**A1**	Publication of the patent application with search report
Објава пријаве патената без извештаја о стању технике	**A2**	Publication of the patent application without search report
Посебна објава извештаја о стању технике	**A3**	Separate publication of search report
Исправљена прва страна А документа (А1, А2)	**A8**	Corrected title page of an A document (A1, A2)
Регистровани патенти	**B1**	Registered patents
Објава патента у измењеном облику	**B2**	Publication of the amended patents
Исправљена прва страна В документа (В1, В2)	**B8**	Corrected title page of an B document (B1, B2)
Исправљен спис В документа	**B9**	Complete reprint of an B document (B1, B2)
Мали патенти	**U1**	Petty patents
Објава захтева за признање сертификата о додатној заштити	**I1**	Publication of the request for the grant of an SPC
Објава признатог сертификата о додатној заштити	**I2**	Publication of the granted SPC

ОБЈАВА ПРИЈАВА ПАТЕНАТА / Publication of Patent Applications

(51) A23L 33/00 (2016.01) **(11) 2021/0019 A1**
(21) P-2021/0019 (22) 11.01.2021.
(54) DIJETETSKA KOMPOZICIJA ZA UPOTREBU U REDUKOVANJU POVEĆANE TELESNE MASE
(71) PETROVIĆ, Ana, Pećska 9, 11050, Beograd, RS
(72) PETROVIĆ, Ana, Pećska 9, 11050, Beograd, RS
(57) Suština ovog pronalaska je dijetetska kompozicija kreirana prema individualnim parametrima i potrebama subjekta, u cilju, prvenstveno, redukcije telesne mase i održavanja vitalnosti organizma, uz redukciju masnoća i povećanje mišićne mase, bez gladovanja i narušavanja nutritivnih i energetskih ravnoteža i potreba. Dijetetska kompozicija prema pronalasku se sastoji od definisanih nedeljnih ciklusa unosa hranljivih materija u trajanju od 30 dana - jedan mesečni ciklus, po odgovarajućoj šemi: tri uzastopna ciklusa za dvadeset jedan dan, sledi dvadeset drugi dan bez ograničenja unosa hranljivih materija, dvadeset treći dan je dan minimalnog unosa, sledi jedan ciklus u trajanju od sedam dana. Nedeljni ciklusi se utvrđuju na osnovu izračunavanja nutritivne vrednosti obroka za određeni tip dana u ciklusu: dan maksimalnog unosa ugljenih hidrata, dan srednjeg unosa ugljenih hidrata i dan minimalnog unosa ugljenih hidrata, svaki dan je sa odgovarajućim unosom proteina i masti. Ciklusi se ponavljaju do postizanja ciljanog indeksa telesne mase.

(54) DIETARY COMPOSITION FOR USE IN REDUCING INCREASED BODY WEIGHT

(57) The subject matter of the present invention is a dietary composition created according to individual parameters and needs of the subject, in order, primarily, to reduce body weight and maintain body vitality, while reducing fat and increasing muscle mass, without starvation and disruption of nutritional and energy balances and needs. The dietary composition according to the invention consists of defined weekly nutrient intake cycles of 30 days – one monthly cycle, according to an appropriate scheme: three consecutive cycles for twenty-one days, followed by twenty-second day without nutrient restriction, the twenty-third day is the day of minimum intake, followed by one cycle lasting seven days. Weekly cycles are determined based on the calculation of the nutritional value of meals for a certain type of day in the cycle: day of maximum carbohydrate intake, day of medium carbohydrate intake and day of minimum carbohydrate intake, every day with appropriate protein and fat intake. The cycles are repeated until the target body mass index is reached.

(51) A23L 33/145 (2016.01) **(11) 2020/1533 A1**
A61K 9/08 (2006.01)
A61K 9/12 (2006.01)
A61K 9/20 (2006.01)
A61K 36/73 (2006.01)
A61P 3/10 (2006.01)
A61P 7/06 (2006.01)
A61P 29/00 (2006.01)
(21) P-2020/1533 (22) 14.05.2018.
(54) FARMACEUTSKI PREPARATI NA BAZI EKSTRAKTA ARONIJE, INDUSTRIJSKI POSTUPAK ZA NJIHOVO DOBIJANJE I PRIMENU
(71) PHARMANOVA DOO OBRENOVAC, Industrijska 8, 11500, Obrenovac, RS; EUCHEM DOO BEOGRAD, Vojvode Stepe 77, 11000, Beograd, RS
(72) Pronalazači ne žele da budu navedeni u prijavi, , RS
(74) ILIĆ, STOJANOVIĆ, Snežana, Đermanovićeva 9, 16000 Leskovac
(57) Predmetni pronalazak svrstava se u oblasti farmaceutskih kompozicija (fitopreparata) na bazi ekstrakata biljnog materijala koji sadrži fenolna jedinjenja, posebno bobičastih voćnih plodova, kao što su: aronija, borovnice, ribizle, grožđe, maline, jagode, kupine; kao i začinskog i lekovitog bilja. Ekstrakti navedenog biljnog materijala, prvenstveno aronije (Aronia melanocarpa L.) se dobijaju po novom industrijskom postupku subkritične ekstrakcije, primenom ekstraktora tipa karusela sa četiri vertikalne kolone i kontinualnog vakuum uparivača za koncentrovanje pod sniženim pritiskom. Pronalaskom se omogućava dobijanje kvalitetnih ekstrakata sa visokim sadržajem bioaktivnih materija, kao što su polifenoli, posebno flavonoidi i monomerni antocijani, kao i brojnih termolabilnih jedinjenja bez destrukcije. Dobijeni proizvodi odlikuju se očuvanim organoleptičkim svojstvima, visokom koncentracijom polifenola i prijatnom konzumacijom, a mogu se koristiti u farmaceutskoj industriji za dobijanje farmaceutskih preparata za primenu u preventivne i terapijske svrhe, kao i u prehrambenoj i kozmetičkoj industriji.

(54) PHARMACEUTICAL PREPARATIONS BASED ON THE ARONIA EXTRACT, INDUSTRIAL PROCEDURE FOR THEIR PRODUCTION AND APPLICATIONS

(57) Present invention has been classified in the field of pharmaceutical compositions (phytopreparates) based on extract of plant material containing phenolic compounds, in particular berries, such as aronia, blueberries, currants,

grapes, raspberries, strawberries, blackberries, as well as spicy and medicinal herbs. Extracts of mentioned plant material, primarily aronia (Aronia melanocapra), are obtained by a new industrial subcritical extraction process, using the carousel type extraction with four-vertical columns and a continuous vacuum concentrator under reduced pressure. This invention provides obtaining high quality extracts with a high content of bioactive substances, such as polyphenols, in particular flavonoids and monomer antocyanins, as well as numerous thermolabile compounds without destruction. Obtained products are characterised by preserved organoleptic properties, high concentration of polyphenols and pleasant consumption, also they can be used in pharmaceutical industry for pharmaceutical formulations obtaining for preventive and therapeutic purposes, as well as in the food and cosmetics industries.

(51) A61B 5/145 (2006.01) **(11) 2019/1691 A1**
G01N 33/48 (2006.01)
(21) P-2019/1691 (22) 26.12.2019.
(54) MIKROFLUIDNA PLATFORMA BAZIRANA NA TEKSTILNOM MATERIJALU ZA DETEKCIJU KONCETRACIJE LEKA IZ ZNOJA
(71) FAKULTET TEHNIČKIH NAUKA, Trg Dositeja Obradovića 6, 21000 Novi Sad, RS

(72) STOJANOVIĆ, Goran, dr, Stevana Mokranjca 4/2, 21000 Novi Sad, RS; RADETIĆ, Maja, Bulevar Zorana Đinđića 123 d, 11070 Novi Beograd, RS; ŠAPONJIĆ, Zoran, dr, Bulevar Arsenija Čarnojevića 145/1, 11070 Novi Beograd, RS; RADOIČIĆ, Marija, dr, Pere Segedinca 14/11, 11070 Novi Beograd, RS; RADOVANOVIĆ, Milan, dr, Cara Lazara 5/55, 21000 Novi Sad, RS
(57) Mikrofluidna platforma zasnovana na tekstilnom materijalu (100) ima za novost realizaciju višeslojne mikrofluidne platforme jeftinom tehnologijom ksurografije, u čijoj sredini se nalazi komad tekstilnog materijala na koji se nanosi fluid koji utiče na promenu električne otpornosti odnosno provodnosti ove strukture. Mikrofluidna platforma zasnovana na tekstilnom materijalu (100) sadrži najmanje tri sloja optički provodnih i fleksibilnih PVC folija koje su naslagane jedna na drugu. Pojedinačni slojevi se slažu pod pritiskom između valjaka laminatora i pod povećanom temperaturom da bi se dobila kompaktna električna struktura koja zapravo predstavlja mikrofluidni promenljivi otpornik. Sa krajeva platforme se izvlače kontakti (108) za spajanje sa drugim komponentama u elektronici odnosno da bi se moglo izvršiti testiranje i eksperimentalna karakterizacija realizovane komponente. U sredini platforme se nalazi otvor (107) na gornjoj foliji (105) kroz koji se ubrizgava željeni fluid, običnim špricem (109) koji je široko primenjivan u medicini. Za testiranje platforme se koristio veštački znoj i u znoju rastvorena različita koncentracija leka citostatika, konkretno metotreksata. Različita koncentracija fluida kojim je natopljen tekstilni materijal utiče na promenu električne otpornosti na izvodima (108), i u zavisnosti od vrste primenjenog tekstilnog materijala koji je pre toga tretiran da bi se od pamuka ili poliestera napravio provodni tekstilni materijal depozicijom polianilina

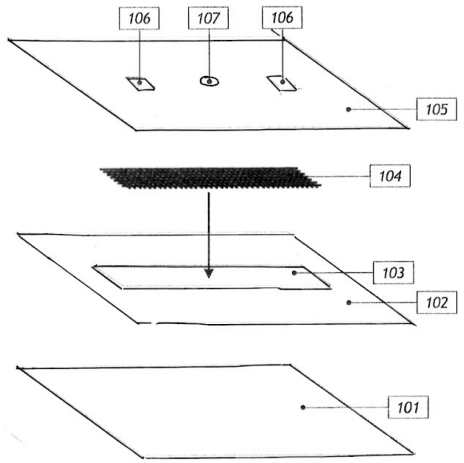

(54) TEXTILE-BASED MICROFLUIDIC PLATFORM FOR THE DETECTION OF MEDICATION CONCENTRATION FROM SWEAT

(57) Textile based microfluidic platform for the detection of sweat drug concentration has for novelty the realization of a multilayered microfluidic platform with cost-effective xurography technology, in the middle of which is a piece of fluid-applied textile that influences the change in electrical resistance or conductivity of this structure. The textile-based microfluidic platform (100) comprises at least three layers of optically transparent and flexible PVC foils which are stacked on top of one another. The individual layers are stacked under pressure between the laminator rollers and under elevated temperature to produce a compact electrical structure that actually represents a microfluidic variable resistor. Contacts (108) are pulled from the ends of the platform for connection to other components in the electronics, that is, to allow testing and experimental characterization of the fabricated component. In the middle of the platform is a hole (107) on the upper PVC foil (105) through which the desired fluid is injected, with a conventional syringe (109) which is widely used in medicine. To test the platform, artificial sweat was used and different concentrations of cytostatic, in our case methotrexate, were dissolved in the sweat. The different concentration of the textile soaked fluids influences the change in electrical resistance at the terminals (108), and depending on the type of textile material previously treated to make conductive textiles by deposition of polyaniline from cotton or polyester.

(51) A61K 35/644 (2015.01) **(11) 2019/1690 A1**
A61K 8/92 (2006.01)
A61K 9/06 (2006.01)
A61K 36/28 (2006.01)
A61K 36/45 (2006.01)
A61K 36/53 (2006.01)
A61K 36/63 (2006.01)
A61K 36/736 (2006.01)
A61K 36/898 (2006.01)
A61K 47/44 (2017.01)
(21) P-2019/1690 (22) 27.12.2019.

(54) KOMBINACIJA PRIRODNOG ULJA I PČELINJEG OTROVA APITOKSINA

(71) KRIVOKAPIĆ, Aleksandar, Južni bulevar 28, 11000 Beograd, RS
(72) KRIVOKAPIĆ, Aleksandar, Južni bulevar 28, 11000 Beograd, RS
(57) Kombinacija prirodnih biljnih ulja I pčelinjeg otrova Apitoksina, sastoji se od hladno cеđeđenih prirodnih biljnih ulja u kombinaciji sa određenom količinom aktivne supstance pčelinjeg otrova Apitoksina dobijenog tehnikom sakupljanja pčelinjeg otrova upotrebom patenta “Elektrostimulativnog sakupljača pčelinjeg otrova na košnicama sa pčelama”.

(54) COMBINATION OF NATURAL OILS AND BEE VENOM OF APITOXIN

(57) The combination of natural vegetable oils and bee venom Apitoxin, consists of cold-pressed natural vegetable oils in combination with a certain amount of active substance bee venom Apitoxin obtained by the technique of collecting bee venom using the patent "Electrostimulating collector of bee venom on beehives with bees ".

(51) B01D 15/02 (2006.01) **(11) 2021/0445 A2**
C02F 3/32 (2006.01)
C02F 1/28 (2006.01)
(21) P-2021/0445 (22) 09.04.2021.

(54) STABLJIKA MALINE KAO BISORBENT ZA UKLANJANJE JONA HROMA IZ VODENIH RASTVORA U POSTUPKU ŠARŽNE ADSORPCIJE

(71) UNIVERZITET U NOVOM SADU TEHNOLOŠKI FAKULTET NOVI SAD, Bulevar cara Lazara 1, 21000, Novi Sad, RS
(72) KUKIĆ, Dragana, Tihomira Ostojića 1a/21, 21000, Novi Sad, RS; VASIĆ, Vesna , Maksima Gorkog 6, 21205, Sremski Karlovci, RS; ŠĆIBAN, Marina, Vojvode Mišića 20, 21203, Veternik, RS; IVANOVSKA, Aleksandra, Koste Abraševića 2/13, 11000, Beograd, RS; KOSTIĆ, Mirjana, Generala Ljubomira Milića 6/23, 11000, Beograd, RS; RADOSAVLJEVIĆ, Miloš, Branka Kozareva 35, 21241, Kać, RS; PRODANOVIĆ, Jelena, Janka Veselinovića 44/7, 21000, Novi Sad, RS

(57) Предмет заштите проналаска је нова примена отпада из узгоја малине, а који нема другу намену, за уклањање јона шестовалентног хрома из водених раствора поступком адсорпције. Предност примене овог материјала као биосорбента је лака доступност у значајним количинама на подручју Републике Србије, и ниска цена сировине, једноставна примена материјала без претходног третмана. На овај начин се доприноси квалитетнијем збрињавању отпада и смањењу штетног утицаја на животну средину, као и подстицању инвестирања у тзв. зелене технологије. Како су показали резултати, везивање јона шестовалентног хрома испитиваним фракцијама млевене суве стабљике малине се одвија релативно брзо. Процес се на најмањој фракцији завршава већ након 60 минута, на честицама средње величине након 90 мин, док је за највећу фракцију за то потребно 3 сата. Утврђено је и да је ефикасност уклањања јона хрома врло висока.

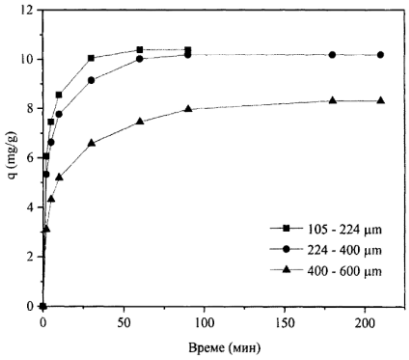

(54) RASPBERRY CANE AS BIOSORBENT FOR REMOVAL OF HROMIUM IONS AQUEOUS SOLUTIONS BY BATCH ADSORPTION

(57) The subject of the protection of the invention is a new application of waste from the cultivation of raspberries, which has no other purpose, for the removal of hexavalent chromium ions from aqueous solutions by the adsorption process.The advantage of using this material as a biosorbent is easy availability in significant quantities in the Republic of Serbia, and low cost of raw materials, easy application of the material without prior treatment.In this way, it contributes to better waste disposal and reduction of harmful impact on the environment, as well as encouraging investment in the green technologies.As the results showed, the binding of hexavalent chromium ions to the tested fractions of ground dried raspberry canes takes place relatively quickly.The process ends on the smallest fraction after only 60 minutes, on medium-sized particles after 90 minutes, while the largest fraction takes 3 hours. It was also determined that the efficiency of removing chromium ions is very high.

(51) B60L 9/00 (2019.01) **(11) 2019/1672 A1**
B60L 50/53 (2019.01)
B66F 9/075 (2006.01)
B66F 9/24 (2006.01)
(21) P-2019/1672 (22) 25.12.2019.
(54) SISTEM ZA KONTINUALNO NAPAJANJE ELEKTRIČNOG VILJUŠKARA ELEKTRIČNOM ENERGIJOM I NJEGOVA PRIMENA
(71) ŽUNJIĆ, Aleksandar, dr, Jurija Gagarina 41, 11070 Beograd, RS; STOJIČIĆ, Vojislav, Nehruova 91/79, 11070 Beograd, RS
(72) ŽUNJIĆ, Aleksandar, dr, Jurija Gagarina 41, 11070 Beograd, RS; STOJIČIĆ, Vojislav, Nehruova 91/79, 11070 Beograd, RS
(57) Pronalazak koji se odnosi na sistem za kontinualno napajanje električnog viljuškara električnom energijom i njegovu primenu rešava problem pražnjenja i punjenja baterija tokom kojeg električni viljuškar ne može da obavlja radni zadatak. Pronalazak omogućava kontinualno snabdevanje baterije električnog viljuškara električnom energijom, a time i kontinualan rad, bez potrebe za višečasovnim pauzama radi punjenja baterije. Sistem obuhvata tri osnovna segmenta (A, B, C). Prvi segment (A) koji predstavlja statičku konstrukciju koja se oblikuje i postavlja u zavisnosti od trase kretanja električnog viljuškara, ima zadatak da obezbedi kontinualan dotok struje iz mreže na celoj trasi kretanja viljuškara. Drugi segment (C, D) je nadgradnja koja se postavlja na karoseriju električnog viljuškara. Njegov zadatak je da omogući dopremanje električne energije iz mreže do baterije električnog viljuškara. Treći segment (B) predstavlja pokretnu električnu konekciju između eksterne statičke konstrukcije (A) i nadgradnje (C, D) na električnom viljuškaru. Njegov zadatak je da dopremi električnu energiju sa statičke konstrukcije (A) na segment (C) nadgradnje.

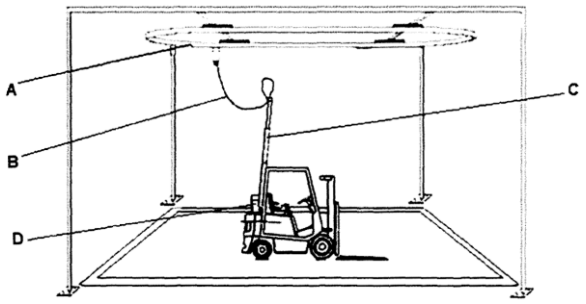

(54) SYSTEM FOR CONTINIUOS SUPPLY OF ELECTRIC FORKLIFT WITH POWER AND ITS APPLICATION

(57) The invention related to the system for continuous power supply of an electric forklift and its application solves the problem of discharging and charging the batteries during which the electric forklift cannot perform the work task. The invention enables a continuous supply of electricity to the electric forklift battery, and thus continuous operation, without the need for several hours of breaks to charge the battery. The system comprises three basic segments (A, B, C, D). The first segment (A), which is a static structure that is shaped and placed depending on the route of movement of the electric forklift, has the task of providing a continuous flow of current from the network along the entire route of movement of the forklift. The second segment (C, D) is a superstructure that is mounted on the body of the electric forklift. Its task is to enable the delivery of electricity from the network to the battery of the electric forklift. The third segment (B) represents the movable electrical connection between the external static structure (A) and the superstructure (C, D) on the electric forklift. Its task is to deliver electricity from the static structure (A) to the segment (C) of the superstructure.

(51) B61L 5/06 (2006.01) **(11) 2021/0457 A1**
(21) P-2021/0457 (22) 23.08.2019.
(30) CN 17.10.2018. 201811209335.9
(86) WO 23.8.2019 PCT/PCT/CN2019/102277
(87) WO 23.4.2020 WO 23.4.2020
(54) PREKLOPNI SISTEM ZASNOVAN NA POGONU PROMENLJIVE FREKVENCIJE SA LINERNIM MOTOROM I NAČIN NJEGOVOG RADA
(71) XI'AN RAILWAY SIGNAL CO., LTD., No.396, South Aerospace Road, National Civil Aerospace Industrial Base Xi'an, 710100, Shaanxi, CN; CRSC (XI'AN) RAIL TRANSIT INDUSTRY GROUP CO., LTD., No.396, South Aerospace Road, National Civil Aerospace Industrial Base Xi'an, 710100, Shaanxi , CN
(72) CHEN, Lei, No.396, South Aerospace Road, National Civil Aerospace Industrial Base Xi'an, 710100, Shaanxi, CN; XIE, Mingjun, No.396, South Aerospace Road, National Civil Aerospace Industrial Base Xi'an, 710100, Shaanxi, CN; DING, Zhaorong, No.396, South Aerospace Road, National Civil Aerospace Industrial Base Xi'an, 710100, Shaanxi, CN; MEI, Jigang, No.396, South Aerospace Road, National Civil Aerospace Industrial Base Xi'an, 710100, Shaanxi, CN; NING, Zongxia, No.396, South Aerospace Road, National Civil Aerospace Industrial Base Xi'an, 710100, Shaanxi, CN; HE, Jianfeng, No.396, South Aerospace Road, National Civil Aerospace Industrial Base Xi'an, 710100, Shaanxi, CN; TANG, Yiming, No.396, South Aerospace Road, National Civil Aerospace Industrial Base Xi'an, 710100, Shaanxi, CN; WANG, Puru, No.396, South Aerospace Road, National Civil Aerospace Industrial Base Xi'an, 710100, Shaanxi, CN; WANG, Ying, No.396, South Aerospace Road, National Civil Aerospace Industrial Base Xi'an, 710100, Shaanxi, CN
(74) PLAVŠA & PLAVŠA DOO BEOGRAD, Strumička 51, 11000 Beograd

(57) Pronalazak se odnosi na preklopni sistem zasnovan na pogonu promenljive frekvencije sa linernim motorom i način njegovog rada. Sistem obuhvata sklopku (3), kontroler (1), senzorski modul i izvor (2) napajanja promenljive frekvencije. Sklopka (3) obuhvata kućište (4). Kućište (4) je opremljeno linearnim motorom (5), pokretačkim mehanizmom (6), modulom (7) za zaključavanje i mehanizmom (8) za detekciju. Pokretački mehanizam (6) i mehanizam (8) za detekciju su redom povazani sa skretnicom preko spoljnih šipki. Modul (7) za zaključavanje može biti redom povezan sa, ili odvojen od pokretačkog mehanizma (6) i mehanizma (8) za detekciju. Senzorski modul je povezan za kontroler (1) i prima informaciju o položaju linearnog motora (5), pokretačkog mehanizma (6) i mehanizma (8) za detekciju. Kontroler (1) je povezan sa izvorom (2) napajanja promenljive frekvencije. Izvor (2) napajanja promenljive frekvencije je redom povezan sa linearnim motorom (5) i sa modulom (7) za zaključavanje. Sistem je strukturno jednostavan, a efikasnost prenosa je visoka.

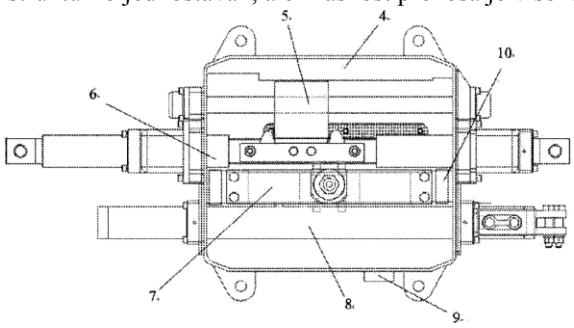

(54) LINEAR MOTOR VARIABLE-FREQUENCY DRIVE-BASED SWITCH SYSTEM AND WORKING METHOD THEREFOR

(57) A switch system and a working method therefor of a linear motor variable-frequency drive technology. The system comprises a switch (3), a controller (1), a sensing module, and a variable-frequency power supply (2). The switch (3) comprises a housing (4). The housing (4) is provided with a linear motor (5), an acting mechanism (6), a locking module (7), and a detecting mechanism (8). The acting mechanism (6) and the detecting mechanism (8) respectively are connected to a turnout via external rod elements. The locking module (7) can be respectively connected to or separated from the acting mechanism (6) and the detecting mechanism (8). The sensing module is connected to the controller (1) and senses position information of the linear motor (5), of the acting mechanism (6), and of the detecting mechanism (8). The controller (1) is connected to the variable-frequency power supply (2). The variable-frequency power supply (2) is connected respectively to the linear motor (5) and to the locking module (7). The system is structurally simple and the transmission efficiency is high.

(51) B65D 30/10 (2006.01) **(11) 2019/1600 A1**
B65D 5/42 (2006.01)
B65D 5/468 (2006.01)
B65D 33/06 (2006.01)
B65D 33/08 (2006.01)
(21) P-2019/1600 (22) 09.12.2019.
(54) PAPIRNA NATRON KESA
(71) STEPANOV, Slobodan, Novosadskog Sajma 16, 21000 Novi Sad, RS
(72) STEPANOV, Slobodan, Novosadskog Sajma 16, 21000 Novi Sad, RS
(74) ANĐELKOVIĆ, Nemanja, Jovana Cvijića 9, 21000 Novi Sad
(57) Potrošačka kesa od natron papira i ručkom od hromo-kartona, uopšteno posmatrano spada u oblast ambalaže namenjene za prenos, rukovanje i isporuku robe od proizvođača ili pružaoca usluga do potrošača, a bliže posmatrano u oblast transportne ambalaže za zbirno pakovanje manjih jedinica namenjene za jednokratnu upotrebu. Konkretno se odnosi na laku ekološku ambalažu za raznovrsne proizvode, prvenstveno namenjene za prenos gotove hrane, voća, povrća, te zbirnih raznovrsnih proizvoda u posebnim pakovanjima, peciva, konditora, mlečnih proizvoda, tekstila i dr. Papirna kesa sa ručkom izrađena je od natron papira i hromo-kartona i ima telo (1) oblika šuplje pravougaone piramide (2) u kome se skladišti roba (3) oblika šuplje piramide (2) sa ravnim dnom pozicioniranog tako da formiraju ležište (4) oivičeno nagnutim stranama (5) pod uglom od 90°, u koje se nesmetano i jednostavno umeće raznovrsna roba (3) sa vrhom koji zatvara kesu uvijanjem.

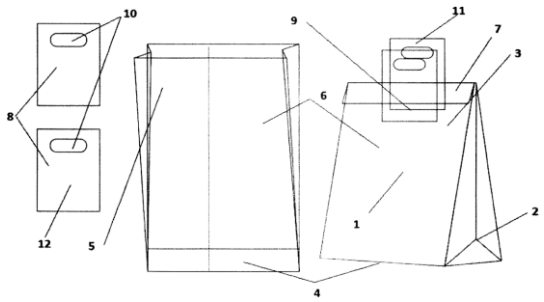

(54) NATRON PAPER BAG WITH HANDLE

(57) Consumer bag made of natron paper and chromo-cardboard handle, generally belongs to the field of packaging intended for transfer, handling and delivery of goods from manufacturers or service providers to consumers, and more closely to the field of transport packaging for collective packaging of small disposable units. Specifically, it refers to light ecological packaging for various products, primarily intended for the transfer of ready-made food, fruits, vegetables, and a variety of products in special packaging, pastries, confectionery,

dairy products, textiles, etc. The paper bag with a handle is made of natron paper and chromo-cardboard and has a body (1) in the shape of a hollow rectangular pyramid (2) in which goods (3) in the shape of a hollow pyramid (2) with a flat bottom positioned to form a tray (4) are stored bordered by inclined sides (5) at an angle of 90 °, into which various goods (3) with a tip that closes the bag by twisting are inserted smoothly and easily.

(51) C07D 401/00 (2006.01) **(11) 2021/0456 A1**
C07D 401/10 (2006.01)
C07D 401/12 (2006.01)
(21) P-2021/0456 (22) 22.11.2019.

(54) NOVA BIOLOŠKI AKTIVNA AZO JEDINJENJA NA BAZI 4-(4-AMINOFENIL)-5-ETOKSIKARBONIL-6-METIL-3,4-DIHIDROPIRIMIDIN-2(1H)-ONA I RAZLIČITIH 2-PIRIDONA

(71)TEHNOLOŠKO-METALURŠKI FAKULTET, UNIVERZITET U BEOGRADU, Karnegijeva 4, 11120, Beograd, RS

(72) MIJIN, Dušan, prof. dr, Ustanička 114/21, 11000, Beograd, RS; TADIĆ, Julijana, Dragana Rakića 51, 11000, Beograd, RS; STANOJKOVIĆ, Tatjana, dr, Vojvode Stepe 418ž/1, 11000, Beograd, RS; MATIĆ, Ivana, dr, Jurija Gagarina 259, 11000, Beograd, RS; LAĐAREVIĆ, Jelena, dr, Studentska 11/8, 11000, Beograd, RS; MAŠULOVIĆ, Aleksandra, Dimitrija Tucovića 162, 11000, Beograd, RS; GAZIKALOVIĆ, Ivana, Gandijeva 11/16, 11000, Beograd, RS

(57) Sadašnji pronalazak obezbeđuje sintezu novog DHPM derivata 4-(4-aminofenil)-5-etoksikarbonil-6-metil-3,4-dihidropirimidin-2-(1*H*)-ona, dobijenog redukcijom 5-etoksikarbonil-6-metil-4-(4-nitrofenil)-3,4-dihidropirimidin-2-(l*H*)-ona cinkom i amonijum-hloridom. Diazotovanjem novog DHPM proizvoda dobija se odgovarajući diazonijum-hlorid koji kuplovanjem sa različito supstituisanim 2-piridonima daje nova jedinjenja Formule IV pri čemu R_1 i R_3 predstavljaju aromatični ili alifatični ostatak, a R_2 može biti cijano, amidna ili aromatična / heteroaromatična grupa. Novosintetisana jedinjenja poseduju antimikrobnu i citotoksičnu aktivnost te se mogu potencijalno primeniti kao lekovi u medicinskim istraživanjima i farmaceutskoj industriji.

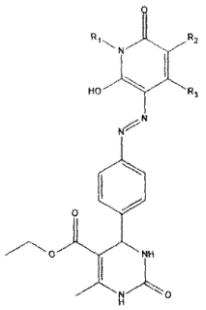

Formula IV

(54) NEW BIOACTIVE AZO COMPOUNDS BASED ON 4-(4-AMINOPHENYL)-5-ETHOXYCARBONYL-6-METHYL-3,4-DIHYDROPYRIMIDIN-2(1H)-ONE AND VARIOUS 2-PYRIDONES

(57) The present invention provides the synthesis of a novel DHPM derivative of 4- (4-aminophenyl) -5-ethoxycarbonyl-6-methyl-3,4-dihydropyrimidin-2- (1H) -one, obtained by reduction of 5-ethoxycarbonyl-6-methyl-4- (4-nitrophenyl) -3,4-dihydropyrimidin-2- (1H) -one with zinc and ammonium chloride. Novel DHPM product is being diazotized and corresponding diazonium chloride is obtained, which, when coupled with variously substituted 2-pyridones, yields novel compounds of Formula IV wherein R_1 and R_3 represent an aromatic or aliphatic residue and R_2 may be a cyano, amide or aromatic / heteroaromatic group. The newly synthesized compounds possess antimicrobial and cytotoxic activity and potentially can be used as drugs in medical research and the pharmaceutical industry.

(51) E04F 10/04 (2006.01) **(11) 2019/1679 A1**
A63C 19/00 (2006.01)
A63C 19/12 (2006.01)
E04F 10/00 (2006.01)
E04H 15/00 (2006.01)
(21) P-2019/1679 (22) 26.12.2019.

(54) POKRETNI ZASTOR ZA ZAŠTITU, PRE SVEGA, OD SUNCA

(71) PETRIĆ, Đorđe, Gospodara Vučića 57/13, 11000, Beograd, RS

(72) PETRIĆ, Đorđe, Gospodara Vučića 57/13, 11000, Beograd, RS

(74) MAMIĆ, Ana, Gospodar Jevremova 41, 11000 Beograd

(57) Pokretni zastor za zaštitu, pre svega, od sunca, pripada oblasti građevinarstva, a uopšteno posmatrano, može pripadati oblasti tekućih životnih potreba, odnosno projektovanja sportskih igrališta. Pronalazak se sastoji od dva zastora (1, 2) koji su u obliku pravouglog trougla, čija je jedna kateta duža od druge katete i četiri šuplja stuba (5, 6, 7, 8) čiji je jedan kraj čvrsto spojen sa tlom u uglovima prostora koji treba zaštititi od sunca. Drugi krajevi stuba (5, 6) i stuba (7, 8) su međusobno čvrsto i obrtno spojeni sa kalemom (3, 4) izrađenim od legure aluminijuma. Drugi krajevi stuba (5, 8) i stuba (6, 7) su međusobno spojeni sa sajlom (9, 10). Unutar stuba (5, 7) je umetnut i čvrsto spojen lančanik (18) koji je pogonjen sinhronim motorom (37) koji je snabdeven sa kočnicom. Unutar stuba (6, 8) je umetnuta i čvrsto spojena koturača (23) koja se pogoni sinhronim motorom (38) koji je snabdeven sa kočnicom. Duž hipotenuze zastora (1, 2) je čvrsto spojeno uže (33), a dužinom težišne duži trouglastog zastora, nad kraćom katetom, je čvrsto spojeno uže (34). Zastor (1, 2) je kraćom katetom čvrsto spojen sa kalemom (3, 4), a i jedan kaj užeta (33, 34) je čvrsto spojen sa kalemom (3, 4). Prilikom razmotavanja

zastora (1, 2), motor (38) namotava uže (33) na kotur (29) povlačeći zastor (1, 2), a motor (37) pridržava zastor (1, 2) namotan na kalemu (3, 4). Kod namotavanja, proces je obrnut kako bi zastor (1, 2), ostao ravan u postupku namotavanja na kalem (3, 4).

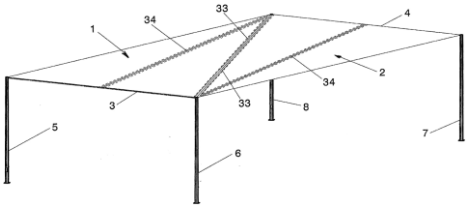

(54) THE MOVABLE CURTAIN FOR PROTECTION, ABOVE ALL, FROM THE SUN

(57) The movable curtain for protection, above all, from the sun, belongs to the field of construction, and in general, it can belong to the field of current life needs, that is, the design of sports fields. The invention consists of two curtains (1, 2) which are in the form of a right triangle whose one cathetus is longer than the other cathetus and four hollow poles (5, 6, 7, 8) whose one end is firmly connected to the ground in the corners of the space which needs to be protected from the sun. The other ends of the pole (5, 6) and the pole (7, 8) are tightly and pivotally interconnected to a spool (3, 4) made of aluminum alloy. The other ends of the pole (5, 8) and the pole (6, 7) are interconnected with the cable (9, 10). Inside the pole (5, 7) sprocket (18) is inserted and firmly connected, driven by a synchronous motor (37) which is supplied with a brake. Inside the pole (6, 8) is a tightly coupled pulley (23) which is driven by a synchronous motor (38) which is supplied with a brake. Along the hypotenuse of the curtain (1, 2), a rope (33) is firmly connected, and along the median straight line of the triangle shaped curtain, above the shorter cathetus, a rope (34) is firmly connected. The curtain (1, 2) is tightly connected to the spool (3, 4) by a shorter cathetus, and one end of the ropes (33, 34) is also tightly connected to the spool (3, 4). When unwinding the curtain (1, 2), the motor (38) winds the rope (33) onto the reel (29) by pulling the curtain (1, 2), and the motor (37) holds the curtain (1, 2) wound on the spool (3, 4)). In the winding process, the process is reversed to keep the curtain (1, 2) flat in the winding process on the spool (3, 4).

(51) E21B 43/02 (2006.01) **(11) 2019/1665 A1**
E21B 43/16 (2006.01)
E21B 43/25 (2006.01)
(21) P-2019/1665 (22) 20.12.2019.
(54) POSTUPAK OBRADE PROIZVODNIH SLOJEVA U LEŽIŠTIMA NAFTE I GASA INHIBIRANJEM KRETANJA SLOBODNIH ČVRSTIH ČESTICA

(71) NTC NIS-NAFTAGAS DOO NOVI SAD, Narodnog fronta 12, 21000 Novi Sad, RS
(72) KILMAMATOV, Azat, Ostroška 24, 21241 Kać, RS; ŠTUČNJI, Sergei, Miše Dimitrijevića 75, 21000 Novi Sad, RS; PANTIĆ, Jasna, Narodnog fronta 40, 21000 Novi Sad, RS; ŠUMAR, Nenad, Petefi Šandora 117, 25230 Kula, RS; PETRENKO, Sergei, Dr Milana Petrovića 21, 21000 Novi Sad, RS; KUZNJECOV, Mihail, Ivana Boldižara 43, 21000 Novi Sad, RS; JEFIMOV, Nikolaj, Покрышкина 11, 101000 Moskva, RU
(57) Postupak obrade proizvodnih slojeva u ležištima nafte i gasa inhibiranjem kretanja slobodnih čvrstih čestica spada u oblast proizvodnje nafte i gasa, primenjuje se prilikom remontnih radova na bušotinama i za učvršćivanje geoloških formacija. Predmetni pronalazak se odnosi na povećanje efikasnosti rada same bušotine prevencijom akumulacije peska bez značajnog smanjenja kolektorskih svojstava i sastoji se od faze učvršćivanja pribušotinske zone u slabo konsolidovanim kolektorima i faze formiranja veštačkog visoko propusnog filtera

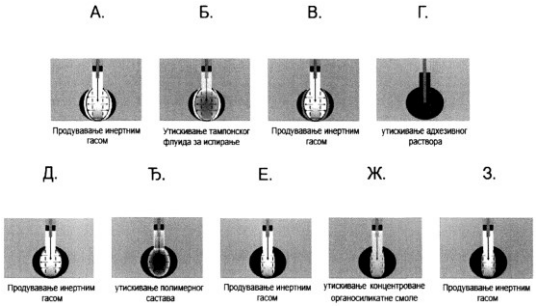

(54) TRETMENT PROCEDURE FOR PRODUCTION LAYERS IN OIL AND GAS FIELDS BY INHIBITING FREE SOLID PARTICLES

(57) The process of processing production layers in oil and gas deposits by inhibiting the movement of free solid particles belongs to the field of oil and gas production, it is applied during repair works on wells and for the strengthening of geological formations. The present invention relates to increasing the operational efficiency of the well by preventing the accumulation of sand without significantly reducing the reservoir properties and consists of a phase of consolidation of the near-wellbore zone in poorly consolidated reservoirs and a phase of forming an artificial high-pass filter.

(51) F24F 5/00 (2006.01) **(11) 2019/1692 A1**
F24B 1/00 (2006.01)
F25B 49/00 (2006.01)
F28D 5/00 (2006.01)
(21) P-2019/1692 (22) 27.12.2019.
(54) MODULACIONO EVAPORATIVNO HLAĐENJE

(71) FOOD GROUP MSP DOO, Peskara bb, 21420, Bač, RS
(72) ĐURICA, Milan, Kralja Petra I 13/10, 21400, Bačka Palanka, RS
(74) ĐURICA, Milan, Kralja Petra I 13/10, 21400 Bačka Palanka
(57) Pronalazak je metoda za poboljšanje uslova rada vazduhom hlađenih kondenzatora u uslovima visokih temperatura spoljnog vazduha. Tehnički problem sadašnjih evaporativnih sistema je što evaporativni efekat potiče od malog dela tvrde vode koja je u opticaju. Voda recirkuliše umesto da isparava pa je sistem neefikasan, prljanje tvrdom vodom veliko, a upravljanje vodom skupo. Sakupljanjem meke vode iz tri izvora i upravljanjem evaporacijom pomoću depresije vlažnog termometra moguće je dobiti rashladni sistem u kome praktično sva voda isparava, gde je prljanje kondenzatora svedeno na minimum, gde se ne koriste hemikalije, a sistem radi na vrhu efikasnosti 365 dana godišnje.

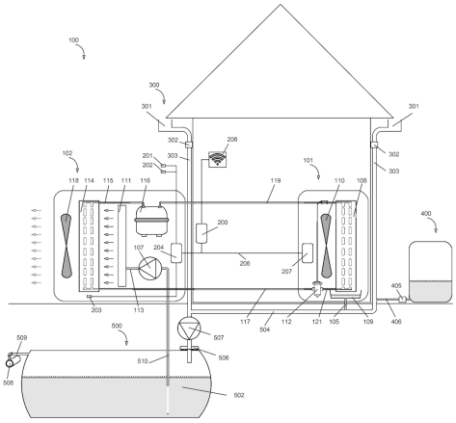

(54) MODULATING EVAPORATIVE COOLING

(57) The invention is a method for improving working conditions of air-cooled condensers when air temperature is high. The technical problem of curent evaporative systems is the fact that evaporative effect comes from small part of circulating hard water. The water recirculates instead of being evaporated. The result: system is ineffective, fouling of condenser extensive and water management is expensive. Collecting soft water from three different sources and controlling the evaporation of soft water by wet bulb depression it is possible to design the cooling system where virtually all the soft water evaporates, the condenser fouling is minimized, no chemical used, and the system works at peak efficiency 365 days a year.

(51) F41A 5/18 (2006.01) **(11) 2019/1684 A1**
F41C 7/00 (2006.01)
(21) P-2019/1684 (22) 26.12.2019.

(54) LINEARNE UZDUŽNE VOĐICE GASNOG KLIPA
(71) IGRUTINOVIĆ, Predrag, Oplanići 200, 36000 Kraljevo, RS
(72) Pronalazač ne želi da bude naveden u prijavi, , RS
(57) Linearne uzdužne vođice gasnog klipa služe za vođenje gasnog klipa pri njegovom aksijalnom kretanju i njegovo tačno postavljanje u početni položaj po završetku kretanja. Linearne uzdužne vođice gasnog klipa sastoje se od površine (5) poklopca (2) sanduka oružja i površina (6, 7, 6’, 7’) obloge (3) cevi oružja. Gasni klip (1) kreće se duž površina (6, 7, 6’, 7’). Ose upravne na površine (6, 7, 6’, 7') vođica se seku u zoni uzdužne ose gasnog klipa (1) tako da omogućavaju njegovo neometano i tačno aksijalno kretanje kao i tačno pozicioniranje gasnog klipa (1) po završetku kretanja.

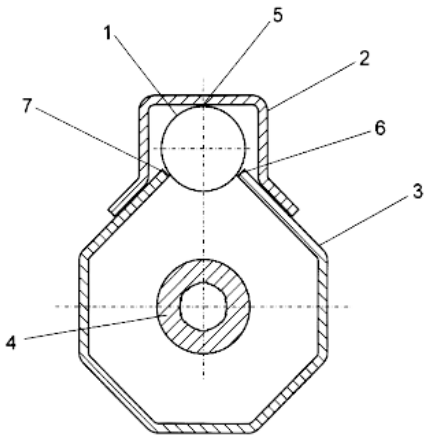

(54) LINEAR LONGITUDINAL GAS PISTON GUIDES

(57) The linear longitudinal gas piston guides are used to guide the gas piston during its axial movement and its correct placement in the initial position after the end of the movement. The linear longitudinal gas piston guides consist of the surface (5) of the cover (2) of the weapon box and the surfaces (6, 7, 6 ', 7') of the casing (3) of the weapon barrel. The gas piston (1) moves along the surfaces (6, 7, 6 ', 7'). The axes perpendicular to the surfaces (6, 7, 6 ', 7') of the guides intersect in the zone of the longitudinal axis of the gas piston (1) so as to enable its unobstructed and accurate axial movement as well as accurate positioning of the gas piston (1) at the end of movement.

(51) F41A 35/02 (2006.01) **(11) 2019/1685 A1**
F41A 99/00 (2006.01)
(21) P-2019/1685 (22) 26.12.2019.
(54) JEDNODELNI POKLOPAC PUŠKE
(71) IGRUTINOVIĆ, Predrag , Oplanići 200, 3 6000 Kraljevo, RS

(72) Pronalazač ne želi da bude naveden u prijavi, , RS
(57) Jednodelni poklopac puške pokriva kompletan mehanizam puške i služi za montažu nišanskih sprava. Jednodelni poklopac puške (1) je montiran između prednje brave (4) i zadnje brave (14). Prednja brava (4) jednodelnog poklopca (1) puške vrši radijalno pozicioniranje, a omogućava aksijalne dilatacije. Zadnja brava (14) jednodelnog poklopca (1) puške vrši radijalno i aksijalno pozicioniranje. Šina za montažu nišanskih sprava (5) omogućava montažu mehaničkih i optoelektronskih nišanskih uređaja na jednodelni poklopac (1) puške.

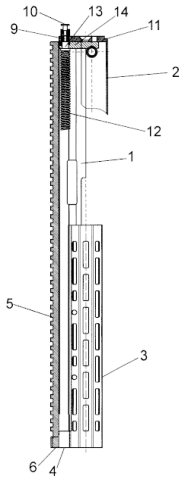

(54) ONE-PIECE RIFLE COVER

(57) The one-piece rifle cover covers the complete mechanism of the rifle and is used for mounting aiming devices. The one-piece rifle cover (1) is mounted between the front lock (4) and the rear lock (14). The front lock (4) of the one-piece cover (1) of the rifle performs radial positioning, and enables axial dilatations. The rear lock (14) of the one-piece rifle cover (1) performs radial and axial positioning. The rail for mounting the aiming devices (5) enables the mounting of mechanical and optoelectronic aiming devices on the one-piece cover (1) of the rifle.

(51) F41C 23/02 (2006.01) **(11) 2019/1683 A1**
F41A 3/78 (2006.01)
F41C 23/08 (2006.01)
(21) P-2019/1683 (22) 26.12.2019.
(54) VIŠENAMENSKA ČAURA SA ELASTIČNIM ODBOJNIM ELEMENTOM
(71) IGRUTINOVIĆ, Predrag, Oplanići 200, 36000 Kraljevo, RS
(72) Pronalazač ne želi da bude naveden u prijavi, , RS
(57) Višenamenska čaura sa elastičnim odbojnim elementom služi za montažu elemenata za pričvršćenje remena, pozicioniranje i pričvršćivanje elastičnog odbojnog elementa, ukrućenje sanduka oružja i prijem dela udarnog opterećenja izazvanog zaustavljanjem nosača zatvarača. Višenamenska čaura sa elastičnim odbojnim elementom sastoji se od višenamenske čaure (1) na kojoj su žljebovi (5) za montažu elemenata za pričvršćenje remena i otvor (6) za montažu u kome je postavljen elastični odbojni element (2). Višenamenska čaura sa elastičnim odbojnim elementom (2) nalazi se naslonjena na zadnji zid (3) sanduka oružja sa kojim je pričvršćena zavarivanjem za zadnji deo sanduka (4) oružja.

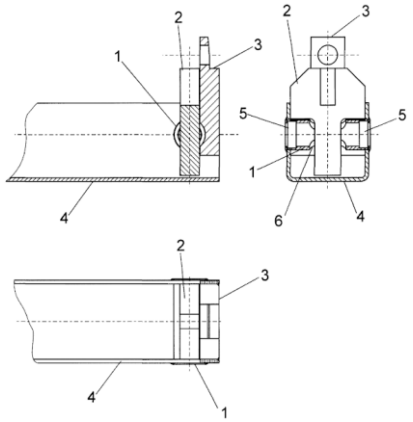

(54) MULTIPURPOSE BUSHING WITH ELASTIC REPULSIVE ELEMENT

(57) Multipurpose bushing with elastic repulsive element is used for mounting the elements for fastening the belt, positioning and fastening the elastic repulsive element, stiffening the weapon box and receiving part of the impact load caused by stopping the shutter carrier. The multipurpose bushing with an elastic repulsive element consists of a multipurpose bushing (1) on which there are grooves (5) for mounting the belt fastening elements and a mounting hole (6) in which the elastic repulsive element (2) is placed. The multipurpose bushing with an elastic repulsive element (2) is located leaning against the rear wall (3) of the weapon box, with which it is fastened by welding to the rear part of the weapon box (4).

(51) G01B 3/00 (2006.01) **(11) 2019/1641 A1**
A47B 27/00 (2006.01)
B43L 7/00 (2006.01)
B43L 7/10 (2006.01)
B43L 13/00 (2006.01)
(21) P-2019/1641 (22) 19.12.2019.
(54) MEHANIČKI LENJIR
(71) STOJKO, Tibor, Prvomajska 94 1/9, 24000 Subotica, RS
(72) STOJKO, Tibor, Prvomajska 94 1/9, 24000 Subotica, RS
(57) Mehanički lenjir omogućuje da sa lenjirom, koji ima centimetarsku skalu (2), crtamo milimetarski

precizne crteže.To je moguće zato što je nulta crta (3), centimetarske skale (2), pokretna.Pošto se nalazi na vertikalnom kraku klizača (4), kome horizontalni krak prolazi ispod mostića (8), koji je zalepljen za lenjir (1), i služi kao vođica za horizontalni krak klizača (4). .Na klizač (4), i mostić (8), nakačena je gumica (5), koja vuče klizač (4), u desno, pa je horizontalni krak klizača (4), u kontaktu sa Arhimedovim točkom (6), koji je pričvršćen na lenjir (1). Arhimedov točak (6), svojim obrtanjem pomera klizač (4), u levo, a u desno ga vraća gumica (5). Crtanje se odvija na sledeći način: na primer želimo nacrtati liniju dužine 47 milimetara.Prvo, okretanjem Arhimedovog točka (6), pomerimo klizač (4), 7 milimetara u levo. Kada je klizač (4), pomeren 7 milimetara u levo, zajedno sa njim pomerena je i nulta crta (3), centimetarske skale (2). Pa sada centimetarska skala (2), više neće pokazivati cele centimetre već uvećane za 7 milimetara.To jest, umesto 1,2,3,4,5,6 i t.d. centimetara, sada će skala (2), pokazivati 17,27,37,47,57,67, i t. d. milimetara.Našu liniju crtamo od nulte crte (3), skale (2), do crte označene brojem 4, skale (2),.Dobili smo liniju dužine 47 milimetara.

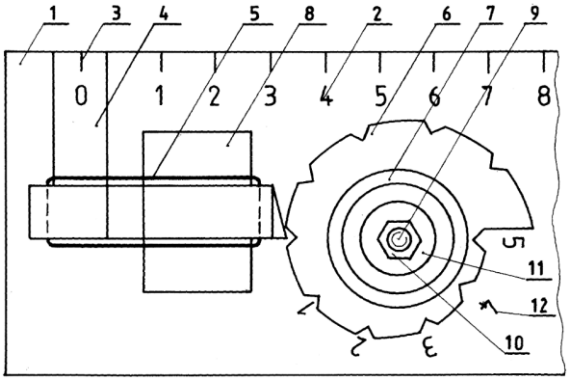

(54) MECHANICAL RULER

(57) The mechanical ruler allows us to draw millimeter-precise drawings with a ruler, which has a centimeter scale (2). This is possible because the zero line (3), centimeter scale (2), is movable. Since it is located on the vertical arm of the slider (4) , to which the horizontal arm passes under the bridge (8), which is glued to the ruler (1), and serves as a guide for the horizontal arm of the slider (4). A rubber band (5) is attached to the slider (4) and the bridge (8), which pulls the slider (4) to the right, so that the horizontal arm of the slider (4) is in contact with the Archimedean point (6), which is attached to a ruler (1). Archimedes' wheel (6), by its rotation, moves the slider (4) to the left, and it is returned to the right by the eraser (5). The drawing is as follows: for example, we want to draw a line 47 millimeters long. First, by turning the Archimedean wheel (6), we move the slider (4), 7 millimeters to the left. When the slider (4) is moved 7 millimeters to the left, the zero line (3), the centimeter scale (2), is moved together with it. So now the centimeter scale (2) will no longer show whole centimeters but increased by 7 millimeters. That is, instead of 1,2,3,4,5,6, etc. centimeters, now the scale (2) will show 17,27,37,47,57,67, and t. d. We draw our line from the zero line (3), the scale (2), to the line marked with the number 4, the scale (2). We got a line of length 47 millimeters.

(51) G01L 3/10 (2006.01) **(11) 2019/1629 A1**
H01L 41/20 (2006.01)
(21) P-2019/1629 (22) 17.12.2019.

(54) MAGNETOMEHANIČKI SENZOR MOMENTA SA OSOVINOM OD KONSTRUKCIONOG ČELIKA

(71) KOPRIVICA, Branko, Trnavska 5/8, 32000 Čačak, RS; ROSIĆ, Marko, Nemanjina 80, 32000 Čačak, RS; BOŽIĆ, Miloš, Njegoševa 14/57, 32000 Čačak, RS; VUJIČIĆ, Vojislav, Parmenac bb, 32000 Čačak, RS; ŠUĆUROVIĆ, Marko, Kursulina 11/15, 32000 Čačak, RS; TATOVIĆ, Mihajlo, Nate Radulović 8, 34000 Kragujevac, RS

(72) KOPRIVICA, Branko, Trnavska 5/8, 32000 Čačak, RS; ROSIĆ, Marko, Nemanjina 80, 32000 Čačak, RS; BOŽIĆ, Miloš, Njegoševa 14/57, 32000 Čačak, RS; VUJIČIĆ, Vojislav, Parmenac bb, 32000 Čačak, RS; ŠUĆUROVIĆ, Marko, Kursulina 11/15, 32000 Čačak, RS; TATOVIĆ, Mihajlo, Nate Radulović 8, 34000 Kragujevac, RS

(57) Magnetomehanički senzor momenta pripada oblasti merenja mehaničkih veličina, pri čemu se pronalazak odnosi na senzor obrtnog momenta sa osovinom (6) od konstrukcionog čelika. Tehnički problem je rešen tako što je konstruisan senzor momenta koji sadrži samo devet delova, od kojih su osnovni delovi osovina (6), napravljena od konstrukcionog čelika sa garantovanim hemijskim sastavom (na primer, čelika oznake Č1530), kalem (2) sa namotajem (3), dok ostali delovi služe da mehanički spoje navedene delove sa kućištem (1) i da obezbede priključenje senzora na izvor naizmeničnog napona. Pretvaranje mehaničke veličine u električnu je rešeno tako što se meri struja kroz namotaj (3), koja direktno zavisi od magnetskih karakteristika osovine (6), a koje se menjaju sa promenom obrtnog momenta primenjenog na osovinu (6). U skladu sa tim, promena momenta se detektuje kao promena struje, što je dovoljno za kalibraciju senzora, odnosno za određivanje njegove karakteristike, kao i za merenje momenta na osnovu izmerene struje i irethodno određene karakteristike senzora.

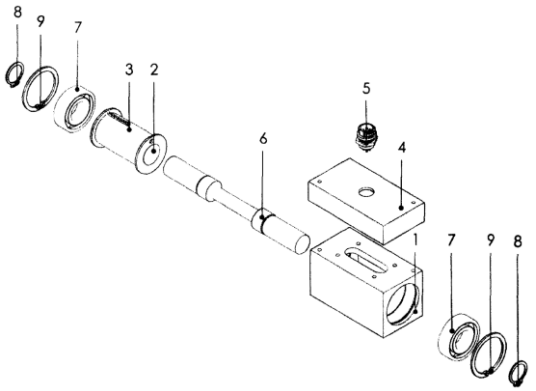

(54) MAGNETOMECHANICAL TORQUE SENSOR WITH SHAFT MADE OF STRUCTURAL STEEL

(57) The magnetomechanical torque sensor belongs to the field of measuring mechanical quantities, where the invention relates to a torque sensor with a shaft (6) made of structural steel. The technical problem is solved by constructing a torque sensor containing only nine parts, of which the basic parts are the shaft (6) made of structural steel with a guaranteed chemical composition (for example, steel marked Č1530), coil (2) with winding (3), while the other parts serve to mechanically connect the said parts to the housing (1) and to provide the connection of the sensor to the alternating voltage source. The conversion of the mechanical quantity into an electric one is solved by measuring the current through the winding (3), which directly depends on the magnetic characteristics of the shaft (6), and which changes with the change of the torque applied to the shaft (6). Accordingly, the change in torque is detected as a change in current, which is sufficient to calibrate the sensor, i.e. to determine its characteristics, as well as to measure the torque based on the measured current and previously determined characteristics of the sensor.

(51) G01S 5/00 (2006.01) **(11) 2019/1619 A1**
H01R 11/00 (2006.01)
(21) P-2019/1619 (22) 16.12.2019.
(54) SFERNI MIKROFONSKI NIZ ZA DETEKCIJU I PREPOZNAVANJE ZVUČNIH DOGAĐAJA I PRAVCA NJIHOVOG DOLASKA
(71) INNSONO D.O.O. NIŠ-MEDIJANA, Branka Miljkovića 033, 18105, Niš - Medijana, RS
(72) PARALIDIS, Kristina, Ovčepoljska 5, 18106, Niš - Crveni krst, RS; ĆIRIĆ, Dejan, Branka Miljkovića 33, 18105, Niš - Medijana, RS
(74) BARUN, Ivan, Cara Dušana 54-58, Dušanov bazar-Kula lokal 211, 18105 Niš - Medijana
(57) Predložen je uređaj za detekciju i prepoznavanje zvučnih događaja kao i određivanje pravca njihovog dolaska u ZD zvučnom polju. Uređaj se sastoji od sfernog mikrofonskog niza i algoritama za paralelno snimanje višekanalnog audio signala i njihovu transformaciju u formu koja nosi informacije o prostornoj poziciji dominantnih zvučnih događaja. Transformisani zvučni signali se dalje obrađuju preko algoritama za bimforming i određivanje pravca dolaska koji na inovativan način kombinuju informacije o audio sadržaju zvučnih događaja koji treba da se prepoznaju i prostornu reprezentaciju ZD zvučnog polja i na taj način unapređuju preciznost i tačnost određivanja pravca dolaska događaja od interesa.

(54) SPHERICAL MICROPHONE ARRAY FOR DETECTION AND RECOGNITION OF SOUND EVENTS AND THE DIRECTION OF THEIR ARRIVAL

(57) A device for detecting and recognizing sound events as well as determining the direction of their arrival in the ZD sound field has been proposed. The device consists of a spherical microphone array and algorithms for parallel recording of multichannel audio signals and their transformation into a form that carries information about the spatial position of the dominant sound events. Transformed audio signals are further processed through bimforming and arrival direction algorithms that innovatively combine information about the audio content of sound events to be recognized and the spatial representation of the ZD sound field and thus improve the accuracy and precision of determining the direction of arrival of events of interest.

(51) G06F 16/00 (2019.01) **(11) 2019/1553 A1**
G16H 20/10 (2018.01)
G16H 70/40 (2018.01)
(21) P-2019/1553 (22) 02.12.2019.
(54) POSTUPAK ZA KOMPARATIVNO PRONALAŽENJE MEDIKAMENTA, SUPLEMENTA SA ISTIM ILI SLIČNIM HEMIJSKIM SASTAVOM PUTEM APLIKACIJE/VEB SAJTA
(71) COLIĆ, ALeksandar, Podavalska br. 45, 11231 Beograd, RS

(72) COLIĆ, ALeksandar, Podavalska br. 45, 11231 Beograd, RS

(57) Predmetni pronalazak koji se odnosi na biznis model, postupak i sistem za komparativno pronalaženje medikamenta/suplementa, sa istim ili sličnim hemijskim sastavom je postupak kojim se prevazilazi prepreka da ljudi na svojim putovanjima ne mogu doći do određenog medikamenta/suplementa jer proizvođači koriste nazive koji odgovaraju potrebama lokalnog stanovništva te nisu isti kao u nekoj drugoj zemlji, ili pak tih medikamenata/suplemenata nema, ali ima sa sličnim hemijskim sastavom te se na ovakav način korišćenjem ovog postupka i biznis modela prevazilazi jezička barijera i marketinške strategije kompanija. Sam provajder koji će upravljati aplikacijom/veb sajtom ima višestruke mogućnosti finansiranja od naplate korišćenja aplikacije/sajta (isti može biti i besplatan) kao i naplatom od rentiranja reklamnog prostora na istim.

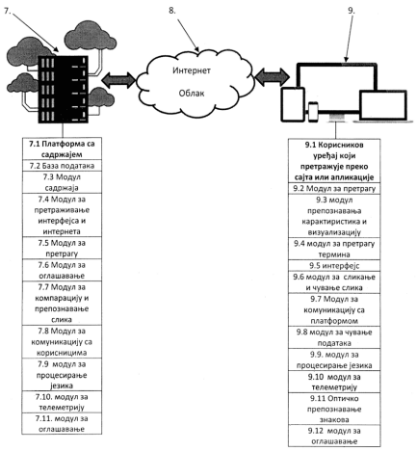

(54) METHOD FOR COMPARATIVE SEARCH OF MEDICAMENT/SUPPLEMENT WITH IDENTICAL OR SIMILAR CHEMICAL COMPOSITION THROUGH THE APPLICATION/WEBSITE

(57) The present invention which relates to business model, method and system for comparative search of medicament/supplement with identical or similar chemical composition is a method that overcomes obstacle that people on their travels cannot get certain medicament/supplement because manufacturers use different names which meet the needs of local population, so they are not the same as in another country, or that medicament/supplement doesn't exist but there is another one with similar chemical composition so in this way by using this process, method and system, people can overcome language barrier and marketing strategies of companies. Provider who manages app/website has multiple possibilities of funding from charging of using the app/web site (or it can be for free) to charge of advertising space on it.

(51) G06K 9/00 (2006.01) **(11) 2019/1703 A1**
G06T 7/00 (2017.01)

(21) P-2019/1703 (22) 27.12.2019.

(54) POSTUPAK PARALELNOG RAČUNANJA INTEGRALNE SLIKE

(71) RT-RK DOO, Narodnog fronta 23a , 21000 Novi Sad, RS

(72) GLAMOČIĆ, Damjan, Branka Radičevića 60, 21230 Žabalj, RS; BORĐOŠKI, Dejan, Stražilovska 3, 21000 Novi Sad, RS; TODOROVIĆ, Branislav, dr, Bul. Arsenija Čarnojevića 88/6, 11000 Beograd, RS; MARUNA, Tomislav, Bulevar Despota Stefana 16, 21000 Novi Sad, RS

(57) Postupak paralelnog računanja integralne slike namenjen za praćenje dešavanja u okolini vozila koristeći kamere postavljene na vozilu, podrazumeva primenu CMS algoritma i algoritma za izračunavanje integralne slike. Postupak počinje fazom (100) učitavanja slike, zatim fazom (110) konverzije slike u crno-belu i fazom (130) izračunavaanja HOG obeležja kako bi se izvršila faza (140) računanja integralne slike. Postupak računanja integralne slike ima za novost fazu (200) integracije slike po redovima primenom Prefixsum algoritma, zatim fazu (210) transponovanja matrice, potom faza (220) integracija slike po kolonama primenom Prefixsum algoritma i na kraju faza (230) transponovanja matrice za vraćanje slike u početni oblik. Rešenje daje način izračunavanja integralne slike kod kojeg se vreme izvršavanja skraćuje na način da se nakon izvršenog prvog Prefixsum algoritma izvrši transponovanje slike a zatim se ponovo poziva Prefixsum algoritam. Na ovaj način je izbegnuto skakanje po memoriji procesora koje se javlja u slučaju izvršavanja Prefixsum algoritma po drugi put, iz razloga što elementi ne zauzimaju uzastopne memorijske lokacije.

(54) METHOD FOR PARALLEL COMPUTATION OF INTEGRAL IMAGE

(57) Method for parallel computation of integral image intended to monitor the events in the environment of the vehicle using cameras mounted on the vehicle, involves the application of the CMS algorithm and the algorithm for calculating the integral image. The process starts with phase (100) of image loading, phase (110) of black and white image conversion, the HOG tag calculation phase (130) and phase (140) of perform the integral image computing. The integral image computation process starts with the phase (200) of integrating the image by rows using the Prefixsum algorithm, followed by the phase (210) transposing the matrix, then the phase (220) integrating the image by column using the Prefixsum algorithm, and finally, the phase (230) transposing the matrix to restore the image to its original form. The solution provides a way to calculate the integral image, in which the execution time is shortened so that after the first Prefixsum algorithm is executed, the image is transposed and then the Prefixsum algorithm is called again. This avoids the leaps on processor memory, that occurs when the Prefixsum algorithm is run for the second time, because the elements do not occupy consecutive memory locations.

(51) G06K 17/00 (2006.01) **(11) 2019/1626 A1**
A62C 37/50 (2006.01)
G06Q 10/06 (2012.01)
(21) P-2019/1626 (22) 16.12.2019.
(54) PROTIVPOŽARNA BEZBEDNOSNA STATISTIKA
(71) MALBAŠA, Marko, Ševina 45, 11080 Zemun, RS
(72) MALBAŠA, Marko, Ševina 45, 11080 Zemun, RS
(57) Protivpožarna bezbednosna statistika (PBS) je nov postupak rada u procesu kontrole i evidencije protivpožarne opreme i uređaja, koji omogućava kreiranje elektronske baze podataka sa svim relevantnim podacima koji se odnose na protivpožarne uređaje i opremu. Postupak je namenjen organizacijama koje se direktno i indirektno bave zaštitom od požara, a posebno je prilagođen za organizacije koje se bave poslovima kontrole. Oprema i uređaji za gašenje i zaštitu od požara su mobilni protivpožarni uredjaji (PP aparati), hidranti, pojačivači pritiska u hidrantskoj mreži, centrale za dojavu požara, sistemi za gašenje požara, sistemi za odlmljavanje, kao i svi drugi sistemi, uređaji i komponente koje su postavljeni u cilju preventivne zaštite od požara.

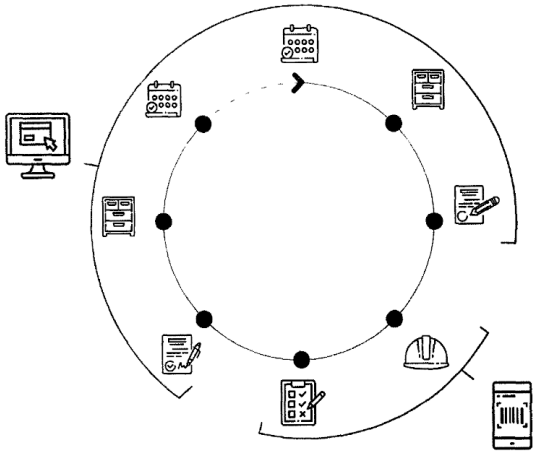

(54) FIRE SAFETY STATISTICS

(57) Fire safety statistics (FSS) is a new working method in the process of control and recording of fire equipment and devices, which allows the creation of an electronic database with all relevant data related to fire devices and equipment. The FSS method is designed for organizations that directly and indirectly deal with fire protection, and it is especially adapted for organizations that deal with control activities. Fire-fighting equipment and devices are mobile fire-fighting devices (FF devices), hydrants, hydrant pressure boosters, fire alarm control panels, fire extinguishing systems, grinding systems, as well as all other systems, devices and components that are installed for the purpose of preventive fire protection.

(51) G06T 17/00 (2006.01) **(11) 2019/1704 A1**
G06F 15/78 (2006.01)
H04N 21/4143
(2011.01)
(21) P-2019/1704 (22) 27.12.2019.
(54) METOD ZA PRENOS DELOVA KODA PROGRAMA ZA OBRADU SLIKE SA PROCESORA RAČUNARA NA GRAFIČKU KARTICU
(71) RT-RK DOO, Narodnog fronta 23a , 21000 Novi Sad, RS
(72) ISIĆ, Vesna, Masarikova 22, 24000 Subotica, RS; MILOŠEVIĆ, Marko, Kornelija Stankovića 42, 21000 Novi Sad, RS; KAPROCKI, Nives, Ćirpanova 38, 21000 Novi Sad, RS; TESLIĆ, Nikola, dr, Bulevar Cara Lazara 29, 21000 Novi Sad, RS
(57) Metod za prenos delova koda programa za obradu slike sa procesora računara na grafičku karticu ima za novost prenošenje delova koda sa funkcijama i podacima vezanim za region od interesa date slike. Metod uključuje fazu inicijalizacije u kojoj se odabira region od interesa, zatim fazu (200) uprošćavanja implementacije funkcija gde se odvija analiza funkcija (300) i odabir

funkcija (301) koje su potrebne da bi se obradio region od interesa date slike, fazu (201) gde se odvija reorganizacija podataka, odabiraju se samo potrebni podaci za region od interesa date slike, izdvajanje navedenih podataka i njihovo smeštanje u novu strukturu (401), fazu (202) gde se odvija prenos glavnih funkcija (301) za dati region od interesa i strukture podataka (401) sa procesora (100) računara na grafičku karticu i fazu (203) gde se odvija implementacija jezgra navedenih funkcija (301) na grafičkoj kartici, pri čemu se u fazi (202) odvija prenos navedenih podataka u dva koraka, u prvom se prenose samo osnovni podaci koji su potrebni za dati region od interesa slike za obradu, a potom se prenose dodatni podaci jer je slika u realnom vremenu.

(54) A METHOD FOR TRANSFERRING PORTIONS OF IMAGE PROCESSING CODE FROM A COMPUTER PROCESSOR TO A GRAPHICS CARD

(57) The method for transferring portions of code from an image processing program from a computer processor to a graphics card has for the novelty of transferring portions of the code with features and data related to the region of interest of a given image. Method comprising the step of initialization in which the selection of regions of interest, then the phase (200), simplifying the implementation of the function is to take place analysis function (300) and selection function (301) that are needed to process the region of interest of the images, the phase (201) is to take place reorganizing data, are selected, only the necessary data for the region of interest of the images, extracting said data and store them in the new structure (401), a stage (202) in which a passage for the main function (301) in the particular region of interest and the data structure (401) with the processor (100) in the computer on the graphics card and the phase (203) is to take place the aforementioned implementation of the core functions (301) on the graphics card, wherein in the step (202) is transmitting said data in two steps, first is transmitted only basic data needed for a given region of interest for image processing, and then transmitted additional information because the image in real time.

ПОСЕБНА ОБЈАВА ИЗВЕШТАЈА О СТАЊУ ТЕХНИКЕ А3 / Separate publication of search report A3

(51)	F03B 13/00	(2006.01)	**(21) P-2020/1299**
	B63B 35/44	(2006.01)	**(13) A3**
	F03B 3/00	(2006.01)	
	F03B 7/00	(2006.01)	
	F03B 17/06	(2006.01)	

ОБЈАВА УПИСАНИХ ПРОМЕНА У ПРИЈАВАМА ПАТЕНАТА / Publications of Entered Changes in Patent Applications

16.05.2021. - 15.06.2021. године

Промена имена/адресе

Име или адреса подносиоца пријаве патента број **П-2015/0679** промењена је у MBRAINTRAIN DOO BEOGRAD, Savska 19G/3, 11000 Beograd-Savski venac, RS;

Име или адреса подносиоца пријаве патента број **П-2021/0339** промењена је у POMOCA S.A., Route de Préverenges 14, 1026 Denges, CHandUNIVERSITY OF INNSBRUCK, Innrain 52, 6020 Innsbruck, AT;

Име или адреса подносиоца пријаве патента број **П-2021/0477** промењена је у MEI S.R.L., Via Ing. G. Caproni, 50, 24036 Ponte San Pietro (BG), IT;

РЕГИСТРОВАНИ ПАТЕНТИ / Patents granted

(51) A01G 31/06 (2006.01) **(11) 61859 B1**
A01G 7/02 (2006.01)
A01G 9/24 (2006.01)
(21) **P-2021/0403** (22) 03.11.2017.
(30) DE 04.11.2016. 102016121126
(86) WO 03.11.2017. PCT/EP2017/078178
(87) WO 11.05.2018. WO 2018/083233
(96) 03.11.2017. 17797911.9
(97) 06.01.2021. EP3534690 B 2021/01 DE
(54) KLIMATSKI ZATVORENA KLIMATSKA ĆELIJA ZA UZGOJ BILJAKA U ZATVORENIM PROSTORIMA
CLIMATICALLY SEALED CLIMATE-CONTROLLED CELL FOR INDOOR CULTIVATION OF PLANTS
(73) &EVER GMBH, Tölzer Straße 2d, 81379 München, DE
(72) KORZILIUS, Mark, Oderfelderstraße 42, 20149 Hamburg, DE
(74) AOD MSA IP – MILOJEVIĆ SEKULIĆ ADVOKATI, Karađorđeva 65, 11000 Beograd

(51) A01K 1/10 (2006.01) **(11) 61851 B1**
A01K 5/01 (2006.01)
(21) **P-2021/0606** (22) 01.07.2013.
(30) DK 05.07.2012. 201270401
(86) WO 01.07.2013. PCT/DK2013/050218
(87) WO 09.01.2014. WO 2014/005592
(96) 01.07.2013. 13739938.2
(97) 03.03.2021. EP2869694 B 2021/09 EN
(54) SEGMENT OGRADE ZA HRANJENJE
FEEDING FENCE SECTION
(73) COW-WELFARE A/S, Langkær 15, 6100 Haderslev, DK
(72) WOLLESEN, Tommy, Kokhaven 5, DK-6230 Rødekro, DK
(74) ŽIVKO MIJATOVIĆ AND PARTNERS DOO BEOGRAD, Studentski trg 4, 11000 Beograd

(51) A01K 67/027 (2006.01) **(11) 61866 B1**
C07K 14/47 (2006.01)
C07K 14/705 (2006.01)
(21) **P-2021/0623** (22) 18.11.2016.
(30) US 20.11.2015. 201562258181 P
US 03.08.2016. 201662370430 P
(86) WO 18.11.2016. PCT/US2016/062733
(87) WO 26.05.2017. WO 2017/087780
(96) 18.11.2016. 16810152.5
(97) 24.02.2021. EP3376857 B 2021/08 EN
(54) NE-HUMANE ŽIVOTINJE KOJE IMAJU HUMANIZOVANI GEN ZA AKTIVACIJU LIMFOCITA 3
NON-HUMAN ANIMALS HAVING A HUMANIZED LYMPHOCYTE-ACTIVATION GENE 3
(73) REGENERON PHARMACEUTICALS, INC., 777 Old Saw Mill River Road, Tarrytown, NY 10591, US
(72) MUJICA, Alexander, O., c/o Regeneron Pharmaceuticals Inc. 777 Old Saw Mill River Road, Tarrytown, New York 10591, US; BUROVA, Elena, c/o Regeneron Pharmaceuticals Inc. 777 Old Saw Mill River Road, Tarrytown, New York 10591, US; MURPHY, Andrew, J., c/o Regeneron Pharmaceuticals Inc. 777 Old Saw Mill River Road, Tarrytown, New York 10591, US
(74) BOGDANOVIĆ, Dejan i ost., Vlajkovićeva 28, 11000 Beograd

(51) A01N 43/78 (2006.01) **(11) 61829 B1**
A61K 31/425 (2006.01)
(21) **P-2021/0360** (22) 15.11.2010.
(30) US 13.11.2009. 261301 P
US 18.11.2009. 262474 P
(96) 15.11.2010. 18160667.4
(97) 23.12.2020. EP3406142 B 2020/52 EN
(54) SELEKTIVNI MODULATORI RECEPTORA SFINGOZIN 1 FOSFATA I METODE HIRALNE SINTEZE
SELECTIVE SPHINGOSINE 1 PHOSPHATE RECEPTOR MODULATORS AND METHODS OF CHIRAL SYNTHESIS
(73) RECEPTOS LLC, 430 East 29th Street, 14 Floor, New York, NY 10016, US
(72) MARTINBOROUGH, Esther, 11128 Portobelo Drive, San Diego, CA 92104, US; BOEHM, Marcus, F., 2811 Maple Street, San Diego, CA 92104, US; YEAGER, Adam, Richard, 3468 Copley Avenue, San Diego, CA 92116, US; TAMIYA, Junko, 258 Argus Way, Oceanside, CA 92057, US; HUANG, Liming, 12788 Adolphia Court, San Diego, CA 62129, US; BRAHMACHARY, Enugurthi, 11795 Spruce Run Dr. No., San Diego, CA 92131, US; MOORJANI, Manisha, 8389 Reagan Glen, San Diego, CA 92127, US; TIMONY, Gregg, Alan, 2064 Glasgow Avenue, Cardiff By The Sea, CA 92007, US; BROOKS, Jennifer, L., 1352 Ahlrich Avenue, Encinitas, CA 92024, US; PEACH, Robert, 3415 6th Avenue, 1400, San Diego, CA 92103, US; SCOTT, Fiona, Lorraine, 1072 Diamond St No. B, San Diego, CA 92109, US; HANSON, Michael, Allen, 1359 Avenida Pantera, San Marcos, CA 92069, US
(74) ĆOSOVIĆ, Dragoljub, Andre Nikolića 3, 11040 Beograd

(51) A21C 3/02 (2006.01) **(11) 61850 B1**
A21C 3/04 (2006.01)
A21C 9/08 (2006.01)
A21C 11/16 (2006.01)
(21) **P-2021/0604** (22) 14.09.2017.
(30) DE 16.09.2016. 102016011124
(86) WO 14.09.2017. PCT/AT2017/060232
(87) WO 22.03.2018. WO 2018/049457
(96) 14.09.2017. 17787869.1
(97) 24.02.2021. EP3512344 B 2021/08 EN
(54) MAŠINA ZA OBLIKOVANJE JESTIVOG TESTA
FOOD DOUGH EXTRUSION MACHINE
(73) HAAS FOOD EQUIPMENT GMBH, Gerstlgasse 25, 1210 Wien, AT
(72) MICHELSEN, Freddy Verner, Skogslundsvägen 2, 26532 Åstorp, SE; JIRASCHEK, Stefan, Tradenbergstrasse 25, Königsbrunn 2202, AT
(74) MITROVIĆ, Predrag, Alaska 36, 11080 Beograd-Zemun

(51) A21C 11/08 (2006.01) **(11) 61849 B1**
(21) **P-2021/0596** (22) 14.09.2017.
(30) DE 16.09.2016. 102016011120
(86) WO 14.09.2017. PCT/AT2017/060228
(87) WO 22.03.2018. WO 2018/049453
(96) 14.09.2017. 17787865.9
(97) 24.02.2021. EP3512346 B 2021/08 EN
(54) ROTACIONA MAŠINA ZA OBLIKOVANJE TESTA
ROTARY DOUGH MOLDING MACHINE
(73) HAAS FOOD EQUIPMENT GMBH, Gerstlgasse 25, 1210 Wien, AT
(72) BIEHE, Snorre, Krogh, Hyldetoften 4 Gundoemagle, 4000 Roskilde, DK; JOCHUMSEN, Hans, Henrik, Ligustervangen 71, 3450 Allerød, DK; KJERSGAARD, Tomas, Eg, Julius Bloms Gade 3, 5-5, 2200 Kopenhagen, DK; JIRASCHEK, Stefan, Tradenbergstrasse 25, Königsbrunn 2202, AT
(74) MITROVIĆ, Predrag, Alaska 36, 11080 Beograd-Zemun

(51) A23C 9/18 (2006.01) **(11) 61898 B1**
A23C 9/20 (2006.01)
(21) **P-2021/0660** (22) 14.10.2016.
(30) FR 15.10.2015. 1559823
(86) WO 14.10.2016. PCT/EP2016/074675
(87) WO 20.04.2017. WO 2017/064239
(96) 14.10.2016. 16781790.7
(97) 10.03.2021. EP3361874 B 2021/10 FR
(54) SUVI MLEČNI PROIZVOD U ČVRSTOM OBLIKU I PROCES NJEGOVE PRIPREME
DRY DAIRY PRODUCT IN SOLID FORM, AND PROCESS OF MANUFACTURE
(73) COMPAGNIE LAITIERE EUROPEENNE, , 50890 Conde-sur-Vire, FR
(72) MORELLE, Dominique, 44 bis rue des Gouronnieres, 49100 Angers, FR; LAROCHE, Christophe, 44 rue Pipon, 35300 Fougeres, FR; KERRIOU, Liliane, La belle rivière, 35340 Liffre, FR
(74) AOD MSA IP – MILOJEVIĆ SEKULIĆ ADVOKATI, Karađorđeva 65, 11000 Beograd

(51) A23K 20/28 (2016.01) **(11) 61877 B1**
A23K 50/75 (2016.01)
(21) **P-2021/0641** (22) 04.03.2016.
(30) US 06.03.2015. 201562129078 P
(86) WO 04.03.2016. PCT/US2016/020969
(87) WO 15.09.2016. WO 2016/144788
(96) 04.03.2016. 16762235.6
(97) 21.04.2021. EP3264915 B 2021/16 EN
(54) PREHRAMBENI SASTAV KOJI SADRŽI OTPADNU ZEMLJU ZA BELJENJE PRERADE JESTIVOG ULJA
FEED COMPOSITION COMPRISING EDIBLE-OIL-PROCESSING SPENT BLEACHING EARTH
(73) SMALLWOOD, Norman, J., 2601 Marsh Lane Unit 303, Plano, Texas 75093-8487, US
(72) SMALLWOOD, Norman, J., 2601 Marsh Lane Unit 303, Plano, Texas 75093-8487, US
(74) MITROVIĆ, Predrag, Alaska 36, 11080 Beograd-Zemun

(51) A24F 40/40 (2020.01) **(11) 61842 B1**
A24F 40/20 (2020.01)
A24F 40/46 (2020.01)
A24F 40/465 (2020.01)
A61M 15/06 (2006.01)
(21) **P-2021/0602** (22) 18.05.2018.
(30) EP 18.05.2017. 17171741
(86) WO 18.05.2018. PCT/EP2018/063129
(87) WO 22.11.2018. WO 2018/211084
(96) 18.05.2018. 18726958.4
(97) 21.04.2021. EP3624618 B 2021/16 EN
(54) UREĐAJ ZA ZAGREVANJE DUVANA
DEVICE FOR HEATING TOBACCO
(73) JT INTERNATIONAL SA, 8 rue Kazem Radjavi, 1202 Geneva, CH
(72) ROGAN, Andrew, Robert, John, 2, Mannachie Avenue, Forres Moray IV36 2ZH, GB
(74) MITROVIĆ, Predrag, Alaska 36, 11080 Beograd-Zemun

(51) A41D 13/12 (2006.01) **(11) 61799 B1**
(21) **P-2021/0460** (22) 16.04.2019.
(30) US 16.10.2018. 201816161915
(96) 16.04.2019. 19275053.7
(97) 31.03.2021. EP3639684 B 2021/13 EN
(54) MEDICINSKA ODORA SA TRAKOM ZA LAKO VEZIVANJE I POSTUPAK ZA NJENO VEZIVANJE

MEDICAL GOWN WITH EASY TIE STRAP AND METHOD OF TYING THE SAME
(73) LEVINE, Ian, 7538 Baily Road, Cote St. Luc, QC H4W 3A4, CA
(72) LEVINE, Ian, 7538 Baily Road, Cote St. Luc, QC H4W 3A4, CA
(74) ŽIVKO MIJATOVIĆ AND PARTNERS DOO BEOGRAD, Studentski trg 4, 11000 Beograd

---

(51) A44C 17/04 (2006.01) **(11) 61822 B1**
B28D 5/02 (2006.01)
(21) **P-2018/0391** (22) 30.03.2018.
(43) 31.10.2019.
(54) UGRAĐEN DRAGI KAMEN U CIRKON I POSTUPAK UGRAĐIVANJA DRAGOG KAMENA U CIRKON
GEM SET IN ZIRCON AND PROCESS OF SETTING GEM IN ZIRCON
(73) SULEJMANOVIĆ, Enes, Bulevar kralja Aleksandra 58, 11000 Beograd, RS
(72) SULEJMANOVIĆ, Enes, Bulevar kralja Aleksandra 58, 11000 Beograd, RS

---

(51) A61F 2/24 (2006.01) **(11) 61791 B1**
(21) **P-2021/0505** (22) 16.07.2012.
(30) US 15.07.2011. 201161508456 P
US 13.07.2012. 201213549068
(96) 16.07.2012. 19217460.5
(97) 17.03.2021. EP3646825 B 2021/11 EN
(54) SISTEM KOJI SE SASTOJI OD PROTETSKOG ZALISKA I KATETERA ZA ISPORUKU
A SYSTEM COMPRISING A PROSTHETIC VALVE AND A DELIVERY CATHETER
(73) EDWARDS LIFESCIENCES CORPORATION, One Edwards Way, Irvine, CA 92614, US
(72) YOHANAN, Ziv, Edwards Lifesciences One Edwards Way, Irvine, CA 92614, US; GUROVICH, Nik, Edwards Lifesciences One Edwards Way, Irvine, CA 92614, US; FELSEN, Bella, Edwards Lifesciences One Edwards Way, Irvine, CA 92614, US; PELLED, Itai, Edwards Lifesciences One Edwards Way, Irvine, CA 92614, US; MEIRI, Oded, Edwards Lifesciences One Edwards Way, Irvine, CA 92614, US
(74) ĆOSOVIĆ, Dragoljub, Andre Nikolića 3, 11040 Beograd

---

(51) A61F 2/24 (2006.01) **(11) 61831 B1**
(21) **P-2021/0524** (22) 05.10.2011.
(30) US 05.10.2010. 390107 P
US 15.07.2011. 201161508513 P
(86) WO 05.10.2011. PCT/US2011/054973
(87) WO 12.04.2012. WO 2012/048035
(96) 05.10.2011. 11831542.3
(97) 21.04.2021. EP2624785 B 2021/16 EN
(54) PROTETSKI SRČANI ZALISTAK
PROSTHETIC HEART VALVE
(73) EDWARDS LIFESCIENCES CORPORATION, One Edwards Way, Irvine, CA 92614, US
(72) LEVI, Tamir, One Edwards Way, Irvine CA 92614, US; NGUYEN, Son, V., One Edwards Way, Irvine CA 92614, US; BENICHOU, Netanel, One Edwards Way, Irvine CA 92614, US; MAIMON, David, One Edwards Way, Irvine CA 92614, US; YOHANAN, Ziv, One Edwards Way, Irvine CA 92614, US; GUROVICH, Nik, One Edwards Way, Irvine CA 92614, US; FELSEN, Bella, One Edwards Way, Irvine CA 92614, US; DADONKIN, Larisa, One Edwards Way, Irvine CA 92614, US
(74) ĆOSOVIĆ, Dragoljub, Andre Nikolića 3, 11040 Beograd

---

(51) A61F 2/24 (2006.01) **(11) 61904 B1**
A61M 29/02 (2006.01)
(21) **P-2021/0572** (22) 05.10.2011.
(30) US 05.10.2010. 39010710 P
US 15.07.2011. 201161508513 P
(96) 05.10.2011. 19206328.7
(97) 05.05.2021. EP3669828 B 2021/18 EN
(54) PROTETSKI SRČANI ZALISTAK
PROSTHETIC HEART VALVE
(73) EDWARDS LIFESCIENCES CORPORATION, One Edwards Way, Irvine, CA 92614, US
(72) LEVI, Tamir, Edwards Lifesciences, One Edwards Way, Irvine, California 92614, US; NGUYEN, Son V., Edwards Lifesciences, One Edwards Way, Irvine, California 92614, US; BENICHOU, Netanel, Edwards Lifesciences, One Edwards Way, Irvine, California 92614, US; MAIMON, David, Edwards Lifesciences, One Edwards Way, Irvine, California 92614, US; YOHANAN, Ziv, Edwards Lifesciences, One Edwards Way, Irvine, California 92614, US; GUROVICH, Nik, Edwards Lifesciences, One Edwards Way, Irvine, California 92614, US; FELSEN, Bella, Edwards Lifesciences, One Edwards Way, Irvine, California 92614, US; DADONKIN, Larisa, Edwards Lifesciences, One Edwards Way, Irvine, California 92614, US
(74) ĆOSOVIĆ, Dragoljub, Andre Nikolića 3, 11040 Beograd

---

(51) A61K 9/00 (2006.01) **(11) 61785 B1**
A61K 9/06 (2006.01)
A61K 31/77 (2006.01)
A61K 47/44 (2017.01)
(21) **P-2021/0509** (22) 08.12.2016.
(86) WO 08.12.2016. PCT/FR2016/053270
(87) WO 14.06.2018. WO 2018/104591
(96) 08.12.2016. 16822491.3
(97) 31.03.2021. EP3551164 B 2021/13 FR
(54) ORALNI LEKOVI KOJI SADRŽE OSMOTSKI LAKSATIV UBAČEN U MATRICU NA BAZI BILJNE MASNOĆE

ORAL MEDICAMENT COMPRISING AN OSMOTIC LAXATIVE INCORPORATED INTO A MATRIX BASED ON PLANT FATS
(73) SALSARULO PHARMA, 8 rue de l'Est, 92100 Boulogne-Billancourt, FR
(72) SALSARULO, Gérard, 14 rue de la Belle Feuille, 92100 Boulogne-Billancourt, FR; SALSARULO, Gilles, 11 rue des Longs Prés, 92100 Boulogne-Billancourt, FR
(74) AOD MSA IP – MILOJEVIĆ SEKULIĆ ADVOKATI, Karađorđeva 65, 11000 Beograd

---

(51) A61K 9/00 (2006.01) **(11) 61806 B1**
A61K 31/19 (2006.01)
A61K 31/198 (2006.01)
A61K 31/20 (2006.01)
A61K 31/216 (2006.01)
A61K 31/37 (2006.01)
A61K 31/4166 (2006.01)
A61K 31/436 (2006.01)
A61K 31/55 (2006.01)
A61K 38/34 (2006.01)
A61K 45/06 (2006.01)
A61K 47/10 (2017.01)
A61K 47/12 (2006.01)
A61K 47/22 (2006.01)
A61P 3/10 (2006.01)
(21) **P-2021/0267** (22) 21.10.2014.
(30) US 22.10.2013. 201361894261 P
US 24.10.2013. 201314062165
(96) 21.10.2014. 17176231.3
(97) 17.02.2021. EP3238707 B 2021/07 EN
(54) KOMPOZICIJE I METODE LEČENJA INTESTINALNE HIPERPERMEABILNOSTI
COMPOSITIONS AND METHODS FOR TREATING INTESTINAL HYPERPERMEABILITY
(73) HOFFMAN, Steve, 15 Knichel Road, Mahwah, NJ 07430, US
(72) HOFFMAN, Steve, 15 Knichel Road, Mahwah, NJ 07430, US
(74) ĆOSOVIĆ, Dragoljub, Andre Nikolića 3, 11040 Beograd

---

(51) A61K 9/00 (2006.01) **(11) 61830 B1**
A61K 31/616 (2006.01)
A61K 47/10 (2017.01)
A61K 47/32 (2006.01)
A61K 47/38 (2006.01)
A61K 47/44 (2017.01)
A61P 17/12 (2006.01)
(21) **P-2021/0492** (22) 11.07.2018.
(30) IT 04.08.2017. 201700090344
IT 21.06.2018. 201800006535
(86) WO 11.07.2018. PCT/IB2018/055092
(87) WO 07.02.2019. WO 2019/025884
(96) 11.07.2018. 18749872.0
(97) 24.03.2021. EP3509567 B 2021/12 EN
(54) MEDICINSKO SREDSTVO ZA LEČENJE HPV KOŽNIH INFEKCIJA
MEDICAL DEVICE FOR THE TREATMENT OF HPV CUTANEOUS INFECTIONS
(73) POLI MD S.R.L., Piazza di Spagna 31, 00187 Roma, IT
(72) POLI, Elena, c/o Poli Md S.R.L., Piazza di Spagna 31, 00187 Roma, IT
(74) ŽIVKOVIĆ, Zoran, Alekse Nenadovića 16, 11000 Beograd

---

(51) A61K 9/16 (2006.01) **(11) 61857 B1**
A61K 9/50 (2006.01)
A61K 31/5513 (2006.01)
A61P 25/22 (2006.01)
A61P 25/24 (2006.01)
(21) **P-2021/0047** (22) 09.01.2014.
(30) US 09.01.2013. 201361750797 P
US 08.02.2013. 201361762833 P
(86) WO 09.01.2014. PCT/US2014/010854
(87) WO 17.07.2014. WO 2014/110245
(96) 09.01.2014. 14702977.1
(97) 18.11.2020. EP2943185 B 2020/47 EN
(54) FORMULACIJE LORAZEPAMA SA PRODUŽENIM OSLOBAĐANJEM
SUSTAINED RELEASE FORMULATIONS OF LORAZEPAM
(73) EDGEMONT PHARMACEUTICALS, LLC LIQUIDATING TRUST, 1037 Raymond Blvd., Suite 1520, Newark, NJ 07102, US
(72) SALTEL, Douglas, A., c/o Edgemont Pharmaceuticals, 1250 Capital of Texas Hwy, South Building 3, Suite 400, Austin, Texas 78746, US; VACHON, Michael, c/o Edgemont Pharmaceuticals, 1250 Capital of Texas Hwy, South Building 3, Suite 400, Austin, Texas 78746, US
(74) ŽIVKOVIĆ, Zoran, Alekse Nenadovića 16, 11000 Beograd

---

(51) A61K 9/20 (2006.01) **(11) 61777 B1**
A61K 31/565 (2006.01)
A61P 5/24 (2006.01)
A61P 15/18 (2006.01)
(21) **P-2021/0486** (22) 20.06.2016.
(30) EP 18.06.2015. EP20150172755
(86) WO 20.06.2016. PCT/EP20150172755
(87) WO 22.12.2016. WO WO2016203044
(96) 20.06.2016. 16733352.5
(97) 24.03.2021. EP3310346 B 2021/12
(54) ORALNO-DISPERZIBILNA TABLETA KOJA SADRŽI ESTETROL
ORODISPERSIBLE TABLET CONTAINING ESTETROL
(73) ESTETRA SPRL, Rue Saint-Georges 5-7, 4000 Liège, BE

(72) JASPART, Séverine Francine Isabelle, Rue des condruzes 19, 4560, Bois-et-Borsu, BE; PLATTEEUW, Johannes Jan, Newtonplein 41, 5283, JH Boxtel, NL; VAN DEN HEUVEL, Denny Johan Marijn, Ganzeneiland 11, 6642, DJ Beuningen, NL
(74) MIHAILOVIĆ, Mila, Hilandarska 5/1, 11000 Beograd

---

(51) A61K 9/20 (2006.01) **(11) 61812 B1**
A61K 31/565 (2006.01)
A61P 5/30 (2006.01)
A61P 15/18 (2006.01)
(21) **P-2021/0512** (22) 17.06.2016.
(30) EP 18.06.2015. EP20150172751
(86) WO 17.06.2016. PCT/EP2016/064071
(87) WO 22.12.2016. WO 2016/203009
(96) 17.06.2016. 16729601.1
(97) 31.03.2021. EP3310345 B 2021/13
(54) ORALNO-DISPERZIBILNA TABLETA KOJA SADRŽI ESTETRIOL
ORODISPERSIBLE TABLET CONTAINING ESTETROL
(73) ESTETRA SPRL, Rue Saint-Georges 5-7, 4000 Liège, BE
(72) JASPART, Séverine Francine Isabelle, Rue des condruzes 19, 4560 , Bois-et-Borsu, BE; PLATTEEUW, Johannes Jan, Newtonplein 41, 5283 , JH Boxtel, NL; VAN DEN HEUVEL, Denny Johan Marijn, Ganzeneiland 11, 6642 , DJ Beuningen, NL
(74) MIHAILOVIĆ, Mila, Hilandarska 5/1, 11000 Beograd

---

(51) A61K 9/20 (2006.01) **(11) 61927 B1**
A61K 31/506 (2006.01)
A61P 35/00 (2006.01)
(21) **P-2021/0698** (22) 02.01.2015.
(30) GB 02.01.2014. 201400034
(86) WO 02.01.2015. PCT/GB2015/050001
(87) WO 09.07.2015. WO 2015/101791
(96) 02.01.2015. 15700082.9
(97) 10.03.2021. EP3089741 B 2021/10 EN
(54) FARMACEUTSKE SUPSTANCE KOJE SADRŽE AZD9291
PHARMACEUTICAL COMPOSITIONS COMPRISING AZD9291
(73) ASTRAZENECA AB, , 151 85 Södertälje, SE
(72) WILSON, David, AstraZeneca, Charter Way, Macclesfield Cheshire SK10 2NA, GB; FINNIE, Cindy, AstraZeneca, Charter Way, Macclesfield Cheshire SK10 2NA, GB; RAW, Steven Anthony, AstraZeneca, Charter Way, Macclesfield Cheshire SK10 2NA, GB
(74) MITROVIĆ, Predrag, Alaska 36, 11080 Beograd-Zemun

---

(51) A61K 31/05 (2006.01) **(11) 61875 B1**
A61K 31/16 (2006.01)
A61K 47/10 (2017.01)
C07C 271/52 (2006.01)
C07D 207/09 (2006.01)
C07D 211/26 (2006.01)
(21) **P-2021/0635** (22) 24.11.2015.
(30) US 25.11.2014. 201462084515 P
US 18.06.2015. 201514743375
(86) WO 24.11.2015. PCT/US2015/062531
(87) WO 02.06.2016. WO 2016/086063
(96) 24.11.2015. 15863380.0
(97) 24.02.2021. EP3223805 B 2021/08 EN
(54) PROLEKOVI FENOLNIH AGONISTA TRPV1
PRODRUGS OF PHENOLIC TRPV1 AGONISTS
(73) CONCENTRIC ANALGESICS, INC., 101 California Street, Suite 1210, San Francisco, CA 94111, US
(72) HUSFELD, Craig, 1450 Ascension Drive, San Mateo, California 94402, US; DONOVAN, John, F., 445 South San Antonio Road, Suite 205, Los Altos, California 94022, US
(74) MITROVIĆ, Predrag, Alaska 36, 11080 Beograd-Zemun

---

(51) A61K 31/155 (2006.01) **(11) 61804 B1**
A61K 31/19 (2006.01)
A61K 31/195 (2006.01)
C07C 57/15 (2006.01)
C07C 279/14 (2006.01)
(21) **P-2021/0023** (22) 25.08.2016.
(30) US 25.08.2015. 201562209624 P
(86) WO 25.08.2016. PCT/US2016/048643
(87) WO 02.03.2017. WO 2017/035331
(96) 25.08.2016. 16840104.0
(97) 14.10.2020. EP3340973 B 2020/42 EN
(54) FARMACEUTSKI PRIHVATLJIVE SOLI BETA-GVANIDINOPROPIONSKE KISELINE SA POBOLJŠANIM SVOJSTVIMA I NJIHOVA UPOTREBA
PHARMACEUTICALLY ACCEPTABLE SALTS OF BETA-GUANIDINOPROPIONIC ACID WITH IMPROVED PROPERTIES AND USES THEREOF
(73) RGENIX, INC., 310 East 67th Street, Suite 1-12, New York, NY 10065, US
(72) MARTINEZ, Eduardo, J., 632 Dayton Road, Bryn Mawr, PA 19010, US; GRILL, Andreas, G., 7 Wilderness Road, Saint James, NY 11780, US; SINGH, Aniruddh, 63 Essex Street, no. 5206, Carteret, NJ 07008, US; KAVURU, Padmini, 124 Turner Rd., Townsend, MA 01469, US
(74) ĆOSOVIĆ, Dragoljub, Andre Nikolića 3, 11040 Beograd

(51) A61K 31/443 (2006.01) **(11) 61790 B1**
A61K 9/16 (2006.01)
A61K 9/20 (2006.01)
A61K 31/47 (2006.01)
A61K 45/06 (2006.01)
(21) **P-2021/0500** (22) 31.10.2014.
(30) US 12.11.2013. 201361903010 P
US 21.01.2014. 201461929604 P
US 20.05.2014. 201462000659 P
(86) WO 31.10.2014. PCT/US2014/063506
(87) WO 21.05.2015. WO 2015/073231
(96) 31.10.2014. 14862504.9
(97) 24.02.2021. EP3068392 B 2021/08 EN
(54) PROCES PRIPREME FARMACEUTSKIH SASTAVA ZA LEČENJE BOLESTI NA KOJE UTIČE CFTR
PROCESS OF PREPARING PHARMACEUTICAL COMPOSITIONS FOR THE TREATMENT OF CFTR MEDIATED DISEASES
(73) VERTEX PHARMACEUTICALS INCORPORATED, 50 Northern Avenue, Boston, MA 02210, US
(72) SWINNEY, Kelly, Ann, 509 E. 2nd Street, Unit 8, Boston, MA 02127, US; HURTER, Patricia, Nell, 49 Tahanto Trail, Harvard, MA 01451, US; NADIG, David, E., 150 Dorchester Avenue Apt. 102, Dorchester, MA 02127, US; SMITH, David, 72 Parker Avenue, Newton, MA 02459, US; THOMAS, Vance, Hayden, 3 Pheasant Hill Lane, Duxbury, MA 02332, US; WARMAN, Martin, Paul, 1 Bradley Woods Drive, Hingham, MA 02043, US
(74) ĆOSOVIĆ, Vanja, Andre Nikolića 3, 11040 Beograd

(51) A61K 31/4725 (2006.01) **(11) 61879 B1**
A61P 35/00 (2006.01)
C07D 401/04 (2006.01)
C07D 401/14 (2006.01)
C07D 405/14 (2006.01)
C07D 409/14 (2006.01)
C07D 413/14 (2006.01)
C07D 417/04 (2006.01)
C07D 417/14 (2006.01)
C07D 471/08 (2006.01)
C07D 471/10 (2006.01)
C07D 487/04 (2006.01)
C07D 487/08 (2006.01)
C07D 491/048 (2006.01)
(21) **P-2021/0466** (22) 27.04.2017.
(30) US 27.04.2016. 201662328255 P
(86) WO 27.04.2017. PCT/US2017/029805
(87) WO 02.11.2017. WO 2017/189829
(96) 27.04.2017. 17790416.6
(97) 03.03.2021. EP3448386 B 2021/09 EN
(54) IZOHINOLIN-3-IL KARBOKSAMIDI I NJIHOVA PRIPREMA I UPOTREBA
ISOQUINOLIN-3-YL CARBOXAMIDES AND PREPARATION AND USE THEREOF
(73) BIOSPLICE THERAPEUTICS, INC., 9360 Towne Centre Drive, San Diego, CA 92121, US
(72) KC, Sunil, Kumar, 10504 Clasico Court, San Diego CA 92127, US; MAK, Chi, Ching, 11942 Caneridge Road, San Diego CA 92128, US; EASTMAN, Brian, Walter, 10518 Caminito Pollo, San Diego CA 92126, US; CAO, Jianguo, 9898 Avenger Court, San Diego CA 92126, US; BOLLU, Venkataiah, 10715 Wexford St. 6, San Diego CA 92131, US; MITTAPALLI, Gopi, Kumar, 4158 Decoro Street 47, San Diego CA 92122, US; CHIRUTA, Chandramouli, 4158 Decoro Street Apt. 61, San Diego CA 92122, US
(74) MITROVIĆ, Predrag, Alaska 36, 11080 Beograd-Zemun

(51) A61K 31/4745 (2006.01) **(11) 61786 B1**
A61K 31/41 (2006.01)
A61K 31/4245 (2006.01)
A61P 35/00 (2006.01)
A61P 35/02 (2006.01)
A61P 35/04 (2006.01)
C07D 257/04 (2006.01)
C07D 271/07 (2006.01)
(21) **P-2021/0510** (22) 17.05.2017.
(30) DK 17.05.2016. PA201670325
(96) 17.05.2017. 19205104.3
(97) 17.03.2021. EP3622953 B 2021/11 EN
(54) KOMBINOVANI TRETMAN ZA KANCER
COMBINATION TREATMENT OF CANCER
(73) SCANDION ONCOLOGY A/S, Fruebjergvej 3, 2100 Copenhagen Ø, DK
(72) BRÜNNER, Nils Aage, Tranevænget 8, 2.th., 2900 Hellerup, DK; CHRISTOPHERSEN, Palle, Axel Juels Allé 48, 2750 Ballerup, DK; STENVANG, Jan, Gothersgade 155, 3.tv., 1123 Copenhagen K, DK; LICHTENBERG, Jens, Munkebakke 2A, 3230 Græsted, DK; THOUGAARD, Annemette, Borgevej 20 B, 2800 Kongens Lyngby, DK
(74) ŽIVKO MIJATOVIĆ AND PARTNERS DOO BEOGRAD, Studentski trg 4, 11000 Beograd

(51) A61K 31/7004 (2006.01) **(11) 61827 B1**
A61P 13/00 (2006.01)
(21) **P-2021/0582** (22) 03.07.2012.
(30) US 08.07.2011. 201161505598 P
(86) WO 03.07.2012. PCT/EP2012/062922
(87) WO 17.01.2013. WO 2013/007557
(96) 03.07.2012. 12730993.8
(97) 31.03.2021. EP2729151 B 2021/13 EN
(54) FARMACEUTSKA KOMPOZICIJA, POSTUPCI ZA LEČENJE I NJIHOVA PRIMENA
PHARMACEUTICAL COMPOSITION, METHODS FOR TREATING AND USES THEREOF

(73) BOEHRINGER INGELHEIM INTERNATIONAL GMBH, Binger Strasse 173, 55216 Ingelheim am Rhein, DE
(72) BROEDL, Uli, Boehringer Ingelheim GmbH Corporate Patents Binger Strasse 173, 55216 Ingelheim Am Rhein, DE; VON EYNATTEN, Maximilian, Boehringer Ingelheim GmbH Corporate Patents Binger Strasse 173, 55216 Ingelheim Am Rhein, DE; JOHANSEN, Odd-Erik, Boehringer Ingelheim GmbH Corporate Patents Binger Strasse 173, 55216 Ingelheim Am Rhein, DE; KLEIN, Thomas, Boehringer Ingelheim GmbH Corporate Patents Binger Strasse 173, 55216 Ingelheim Am Rhein, DE; LUIPPOLD, Gerd, Boehringer Ingelheim GmbH Corporate Patents Binger Strasse 173, 55216 Ingelheim Am Rhein, DE
(74) PLAVŠA & PLAVŠA DOO BEOGRAD, Strumička 51, 11000 Beograd

---

(51) A61K 31/722 (2006.01) **(11) 61885 B1**
(21) **P-2021/0639** (22) 15.03.2017.
(30) EP 15.03.2016. 16160534
(86) WO 15.03.2017. PCT/EP2017/056146
(87) WO 21.09.2017. WO 2017/158040
(96) 15.03.2017. 17711627.4
(97) 03.03.2021. EP3429600 B 2021/09 EN
(54) NOVI IMUNOBIOLOŠKI PROIZVODI
NEW IMMUNOBIOLOGICAL PRODUCTS
(73) POLYAKOV, Igor, Eberhardtstrasse 40, 89073 Ulm, DE; IVANOVA, Liudmila, Eberhardtstrasse 40, 89073 Ulm, DE
(72) POLYAKOV, Igor, Eberhardtstrasse 40, 89073 Ulm, DE; IVANOVA, Liudmila, Eberhardtstrasse 40, 89073 Ulm, DE
(74) AOD MSA IP – MILOJEVIĆ SEKULIĆ ADVOKATI, Karađorđeva 65, 11000 Beograd

---

(51) A61K 35/74 (2015.01) **(11) 61872 B1**
A23L 33/135 (2016.01)
A61P 25/00 (2006.01)
A61P 25/22 (2006.01)
A61P 25/24 (2006.01)
C12N 1/20 (2006.01)
(21) **P-2021/0627** (22) 22.05.2018.
(30) GB 22.05.2017. 201708176
GB 06.09.2017. 201714298
GB 06.09.2017. 201714305
GB 06.09.2017. 201714309
GB 09.10.2017. 201716493
GB 09.11.2017. 201718551
(86) WO 22.05.2018. PCT/GB2018/051386
(87) WO 29.11.2018. WO 2018/215757
(96) 22.05.2018. 18727408.9
(97) 21.04.2021. EP3630136 B 2021/16 EN
(54) KOMPOZICIJE KOJE SADRŽE BAKTERIJSKE SOJEVE
COMPOSITIONS COMPRISING BACTERIAL STRAINS
(73) 4D PHARMA RESEARCH LIMITED, Life Sciences Innovation Building, Cornhill Road, Aberdeen, Aberdeenshire AB25 2ZS, GB
(72) SAVIGNAC, Helene, c/o 4D Pharma Research Limited, Aberdeen AB25 2ZS, GB; MULDER, Imke, Elisabeth, c/o 4D Pharma Research Limited, Aberdeen AB25 2ZS, GB; STEVENSON, Alexander, James, c/o 4D Pharma Research Limited, Aberdeen AB25 2ZS, GB
(74) ŽIVKO MIJATOVIĆ AND PARTNERS DOO BEOGRAD, Studentski trg 4, 11000 Beograd

---

(51) A61K 38/24 (2006.01) **(11) 61843 B1**
A61P 5/06 (2006.01)
(21) **P-2021/0603** (22) 08.08.2012.
(30) EP 08.08.2011. 11176803
(96) 08.08.2012. 19213649.7
(97) 28.04.2021. EP3646881 B 2021/17 EN
(54) SASTAV ZA KONTROLISANU STIMULACIJU JAJNIKA
COMPOSITION FOR CONTROLLED OVARIAN STIMULATION
(73) FERRING B.V., Polaris Avenue 144, 2132 JX Hoofddorp, NL
(72) ARCE, Joan-Carles, Soevej 100, DK-2791 Dragoer, DK
(74) MITROVIĆ, Predrag, Alaska 36, 11080 Beograd-Zemun

---

(51) A61K 39/08 (2006.01) **(11) 61917 B1**
A61K 39/00 (2006.01)
C07K 14/245 (2006.01)
C07K 14/33 (2006.01)
(21) **P-2021/0616** (22) 18.12.2014.
(30) GB 18.12.2013. 201322463
(86) WO 18.12.2014. PCT/GB2014/053748
(87) WO 25.06.2015. WO 2015/092406
(96) 18.12.2014. 14828499.5
(97) 24.02.2021. EP3082855 B 2021/08 EN
(54) KOMPOZICIJA
COMPOSITION
(73) UNIVERSITY OF EXETER, Northcote House The Queen's Drive, Exeter EX4 4QJ, GB; UNIVERSITEIT GENT, Sint-Pietersnieuwstraat 25, 9000 Gent, BE
(72) TITBALL, Richard, William, c/o University Of Exeter Northcote House The Queen's Drive Exeter, Devon EX4 4QJ, GB; FERNANDES, DA COSTA, Sergio, Paulo, Baeyerstrasse 3, 65933 Frankfurt am Main, DE; VAN IMMERSEEL, Filip, Eikenstraat 7, 9810 Eke, BE; DUCATELLE, Richard, Lozerstraat 1, 9790 Wortegem-Petegem, BE; MOT, Dorien, Wallestraat 67, 9506 Waarbeke, BE
(74) ŽIVKO MIJATOVIĆ AND PARTNERS DOO BEOGRAD, Studentski trg 4, 11000 Beograd

(51) A61K 39/21 (2006.01) **(11) 61902 B1**
A61K 39/12 (2006.01)
C12N 15/86 (2006.01)
(21) **P-2021/0546** (22) 24.09.2015.
(30) US 26.09.2014. 201462056059 P
(86) WO 24.09.2015. PCT/US2015/051891
(87) WO 31.03.2016. WO 2016/049287
(96) 24.09.2015. 15845233.4
(97) 17.02.2021. EP3197489 B 2021/07 EN
(54) METODI I KOMPOZICIJE ZA INDUKOVANJE ZAŠTITNOG IMUNITETA PROTIV INFEKCIJE VIRUSOM HUMANE IMUNODEFICIJENCIJE
METHODS AND COMPOSITIONS FOR INDUCING PROTECTIVE IMMUNITY AGAINST HUMAN IMMUNODEFICIENCY VIRUS INFECTION
(73) BETH ISRAEL DEACONESS MEDICAL CENTER, Inc., 330 Brookline Avenue, Boston, MA 02215, US; JANSSEN VACCINES & PREVENTION B.V., Archimedesweg 4, 2333 CN Leiden, NL
(72) BAROUCH, Dan, 115 Willard Street, Newton, MA 02461, US; SCHUITEMAKER, Johanna, Weerdesteyn 10, NL-1187 DM Amstelveen, NL; PAU, Maria Grazia, Bargelaan 80, NL-2333 CW Leiden, NL; VAN MANEN, Danielle, Lage Rijndijk 24, NL-2315 JV Leiden, NL; TOMAKA, Frank, 1125 Trenton-Harbourton Road, Office K20905, Titusville, NJ 08560, US; HENDRIKS, Jennifer, Anne, Dr Weitjenslaan 103, NL-2685 VW Poeldijk, NL
(74) ĆOSOVIĆ, Dragoljub, Andre Nikolića 3, 11040 Beograd

---

(51) A61K 39/395 (2006.01) **(11) 61793 B1**
A61K 31/485 (2006.01)
A61K 31/7088 (2006.01)
A61K 38/16 (2006.01)
A61K 39/00 (2006.01)
A61K 45/06 (2006.01)
A61K 48/00 (2006.01)
A61P 1/12 (2006.01)
A61P 25/00 (2006.01)
C07K 16/26 (2006.01)
(21) **P-2021/0554** (22) 21.05.2012.
(30) US 20.05.2011. 201161488660 P
(96) 21.05.2012. 19215303.9
(97) 07.04.2021. EP3662932 B 2021/14 EN
(54) ANTI-CGRP KOMPOZICIJE I NJIHOVA UPOTREBA
ANTI-CGRP COMPOSITIONS AND USE THEREOF
(73) H. LUNDBECK A/S, Ottiliavej 9, 2500 Valby, DK
(72) KOVACEVICH, Brian Robert, 13916 233rd St. SE, Snohomish, WA 98296, US; GARCIA-MARTINEZ, Leon F., 4926 214th St. SE, Woodinville, WA 98072, US; OLSON, Katie, 13235 86th Pl. NE, Kirkland, WA 98034, US; DUTZAR, Benjamin H., 3124A Franklin Ave. E, Seattle, WA 98102, US; BILLGREN, Jens J., 20225 Bothell Everett Highway, Apt.617, Bothell, WA 98012, US; LATHAM, John A., 2409 10th Ave. NW, Seattle, WA 98119, US; MITCHELL, Danielle M., 6522B 24th Ave. NE, Seattle, WA 98115, US; MCNEILL, Patricia Dianne, 1333 South 290th Place, Federal Way, WA 98003, US; JANSON, Nicole M., 8229 Fairway Dr NE, Seattle, WA 98115-5226, US; LOOMIS, Maria-Cristina, 4807 196th St. SE, Bothell, WA 98012, US
(74) ŽIVKOVIĆ, Zoran, Alekse Nenadovića 16, 11000 Beograd

---

(51) A61K 47/50 (2017.01) **(11) 61854 B1**
A61K 38/20 (2006.01)
A61K 45/00 (2006.01)
A61K 47/60 (2017.01)
A61P 35/00 (2006.01)
C07K 1/00 (2006.01)
(21) **P-2021/0612** (22) 11.11.2011.
(30) US 12.11.2010. 413236 P
(86) WO 11.11.2011. PCT/US2011/060408
(87) WO 18.05.2012. WO 2012/065086
(96) 11.11.2011. 11840401.1
(97) 07.04.2021. EP2637694 B 2021/14 EN
(54) KONJUGATI IL-2 DELA I POLIMERA
CONJUGATES OF AN IL-2 MOIETY AND A POLYMER
(73) NEKTAR THERAPEUTICS, 455 Mission Bay Boulevard South, Suite 100, San Francisco, CA 94158, US
(72) BOSSARD, Mary, J., 120 Kelvingrove Drive, Madison, AL 35758, US; ALI, Cherie, F., 315 Howard Avenue, Burlingame, CA 94010, US; LIU, Xiaofeng, 1756 Terrace Drive, Belmont, CA 95131, US; CHARYCH, Deborah, H., 909 Taylor Street, Albany, CA 94706, US; WANG, Yujun, 34617 Anchor Drive, Fremont, CA 94555, US
(74) MITROVIĆ, Predrag, Alaska 36, 11080 Beograd-Zemun

---

(51) A61K 47/68 (2017.01) **(11) 61795 B1**
A61K 45/06 (2006.01)
A61P 35/00 (2006.01)
A61P 43/00 (2006.01)
(21) **P-2021/0560** (22) 08.02.2018.
(30) GB 08.02.2017. 201702029
GB 08.02.2017. 201702031
GB 30.11.2017. 201719906
(86) WO 08.02.2018. PCT/EP2018/053163
(87) WO 16.08.2018. WO 2018/146189
(96) 08.02.2018. 18704956.4
(97) 31.03.2021. EP3544636 B 2021/13 EN
(54) KONJUGATI PIROLOBENZODIAZEPIN ANTITELA
PYRROLOBENZODIAZEPINE-ANTIBODY CONJUGATES

(73) ADC THERAPEUTICS SA, Biopôle, Route de la Corniche 3B, 1066 Epalinges, CH; MEDIMMUNE LIMITED, Milstein Building Granta Park, Cambridge, Cambridgeshire CB21 6GH, GB
(72) VAN BERKEL, Patricius Hendrikus Cornelis, c/o ADC Therapeutics SA, Biopôle, route de la Corniche 3b, 1066 Epalinges, CH
(74) MITROVIĆ, Predrag, Alaska 36, 11080 Beograd-Zemun

---

(51) A61K 47/68 (2017.01) **(11) 61925 B1**
A61P 35/00 (2006.01)
A61P 43/00 (2006.01)
C07H 15/203 (2006.01)
(21) **P-2021/0689** (22) 13.10.2017.
(30) GB 14.10.2016. 201617466
(86) WO 13.10.2017. PCT/EP2017/076162
(87) WO 19.04.2018. WO 2018/069490
(96) 13.10.2017. 17791980.0
(97) 10.03.2021. EP3525830 B 2021/10 EN
(54) KONJUGATI PIROLOBENZODIAZEPINA
PYRROLOBENZODIAZEPINE CONJUGATES
(73) MEDIMMUNE LIMITED, Milstein Building Granta Park, Cambridge, Cambridgeshire CB21 6GH, GB
(72) HOWARD, Philip, Wilson, C/O MedImmune Limited, Milstein Building, Granta Park, Cambridge Cambridgeshire CB21 6GH, GB; GREGSON, Stephen, John, C/O MedImmune Limited, Milstein Building, Granta Park, Cambridge Cambridgeshire CB21 6GH, GB
(74) MITROVIĆ, Predrag, Alaska 36, 11080 Beograd-Zemun

---

(51) A61L 15/18 (2006.01) **(11) 61823 B1**
A61F 13/00 (2006.01)
A61K 9/70 (2006.01)
A61L 15/00 (2006.01)
A61L 15/16 (2006.01)
(21) **P-2019/0591** (22) 13.05.2019.
(43) 30.11.2020.
(54) ANTIMIKROBNI NANOKOMPOZITNI TEKSTILNI MATERIJAL SA NANOČESTICAMA CuO/Cu2O
ANTIMICROBIAL NANOCOMPOSITE TEXTILE MATERIAL WITH CuO/Cu2O NANOPARTICLES
(73) TEHNOLOŠKO-METALURŠKI FAKULTET, Karnegijeva 4, 11000 Beograd, RS
(72) RADETIĆ, Maja, dr, Bulevar Zorana Đinđića 123D, 11070 Novi Beograd, RS; MARKOVIĆ, Darka, dr, Jurija Gagarina 134/45, 11070 Novi Beograd, RS; SIMONČIČ, Barbara, dr, Ob Strugi 22, 3311 Šempeter, SI; TOMŠIČ, Brigita, dr, Erazmova ulica 3, 6230 Postojna, SI; VASILJEVIĆ, Jelena, dr, Streliška 37a, 1000 Ljubljana, SI; ILIĆ, TOMIĆ, Tatjana, dr, Ruđera Boškovića 21, 18400 Prokuplje, RS

---

(51) A61L 31/00 (2006.01) **(11) 61789 B1**
A61L 31/14 (2006.01)
(21) **P-2021/0401** (22) 28.09.2016.
(30) JP 30.09.2015. 2015195105
(86) WO 28.09.2016. PCT/JP2016/078704
(87) WO 06.04.2017. WO 2017/057504
(96) 28.09.2016. 16851675.5
(97) 06.01.2021. EP3357520 B 2021/01 EN
(54) VISKOELASTIČNA KOMPOZICIJA
VISCOELASTIC COMPOSITION
(73) JICHI MEDICAL UNIVERSITY, 2-6-3 Hirakawa-cho, Chiyoda-ku, Tokyo 102-0093, JP; OTSUKA PHARMACEUTICAL FACTORY, INC., 115, Aza Kuguhara Tateiwa, Muya-cho, Naruto-shi, Tokushima 772-8601, JP
(72) YANO, Tomonori, c/o Jichi Medical University, 3311-1 Yakushiji, Shimotsuke-shi Tochigi 329-0498, JP; OHHATA, Atsushi, c/o OTSUKA PHARMACEUTICAL FACTORY INC., 115 Aza kuguhara, Tateiwa Muya-cho, Naruto-shi Tokushima 772-8601, JP; GOTO, Toshihiro, c/o OTSUKA PHARMACEUTICAL FACTORY INC., 115 Aza kuguhara, Tateiwa Muya-cho, Naruto-shi Tokushima 772-8601, JP; HIRAKI, Yuji, c/o OTSUKA PHARMACEUTICAL FACTORY INC., 115 Aza kuguhara, Tateiwa Muya-cho, Naruto-shi Tokushima 772-8601, JP
(74) PLAVŠA & PLAVŠA DOO BEOGRAD, Strumička 51, 11000 Beograd

---

(51) A61N 2/02 (2006.01) **(11) 61906 B1**
A61N 2/00 (2006.01)
G01R 33/34 (2006.01)
G01R 33/44 (2006.01)
(21) **P-2021/0592** (22) 09.05.2017.
(30) DE 10.05.2016. 102016108601
(86) WO 09.05.2017. PCT/EP2017/061037
(87) WO 16.11.2017. WO 2017/194530
(96) 09.05.2017. 17723329.3
(97) 28.04.2021. EP3454942 B 2021/17 DE
(54) UREĐAJ ZA TERAPIJU NUKLEARNOM MAGNETNOM REZONANCOM
APPARATUS FOR NUCLEAR MAGNETIC RESONANCE THERAPY
(73) MUNTERMANN, Axel, Karlschmitter Weg 26, 35580 Wetzlar, DE
(72) MUNTERMANN, Axel, Karlschmitter Weg 26, 35580 Wetzlar, DE
(74) ŽIVKOVIĆ, Zoran, Alekse Nenadovića 16, 1000 Beograd

(51) A61P 35/00 (2006.01) **(11) 61846 B1**
A61K 31/13 (2006.01)
A61K 31/155 (2006.01)
A61K 31/495 (2006.01)
A61K 31/4985 (2006.01)
A61K 31/522 (2006.01)
A61K 31/713 (2006.01)
C12N 15/113 (2010.01)
(21) **P-2021/0578** (22) 06.07.2016.
(30) EP 04.08.2015. 15002323
(86) WO 06.07.2016. PCT/EP2016/001151
(87) WO 09.02.2017. WO 2017/020982
(96) 06.07.2016. 16739411.3
(97) 17.02.2021. EP3331610 B 2021/07 EN
(54) SREDSTVA ZA UPOTREBU U LEČENJU GLIOMA
AGENTS FOR USE IN THE TREATMENT OF GLIOMA
(73) DC EUROPA LIMITED, c/o The Cambridge Partnership Limited The Dorothy Hodgkin Building, Babraham Research Campus, Babraham, Cambridge CB22 3AT, GB
(72) OSSWALD, Matthias, Steubenstr. 4, 70190 Stuttgart, DE; WICK,Wolfgang, Schloss-Wolfsbrunnenweg 1, 69117 Heidelberg, DE; WINKLER, Frank, Bergstr. 148, 69121 Heidelberg, DE; JUNG, Erik, Klappergasse 18, 69123 Heidelberg, DE; BLAES, Jonas, Anna-Seghers-Str. 37, 67258 Hessheim, DE
(74) RISTIĆ & MALEŠEVIĆ DOO, Makedonska 32, 11000 Beograd

(51) A61P 35/00 (2006.01) **(11) 61868 B1**
G16B 20/00 (2019.01)
(21) **P-2021/0634** (22) 07.05.2014.
(30) WO 10.05.2013. PCT/EP2013/001400
(86) WO 07.05.2014. PCT/EP2014/001232
(87) WO 13.11.2014. WO 2014/180569
(96) 07.05.2014. 14722117.0
(97) 10.03.2021. EP2994159 B 2021/10 EN
(54) PREDVIĐANJE IMUNOGENOSTI EPITOPA T-ĆELIJA
PREDICTING IMMUNOGENICITY OF T CELL EPITOPES
(73) BIONTECH RNA PHARMACEUTICALS GMBH, An der Goldgrube 12, 55131 Mainz, DE; TRON - TRANSLATIONALE ONKOLOGIE AN DER UNIVERSITÄTSMEDIZIN DER JOHANNES GUTENBERG- UNIVERSITÄT MAINZ GEMEINNÜTZIGE GMBH, Freiligrathstrasse 12, 55131 Mainz, DE
(72) SAHIN, Ugur, Philipp-von-Zabern-Platz 1, 55116 Mainz, DE; TADMOR, Arbel, David, Am Anger 10, 55294 Bodenheim, DE; CASTLE, John, Christopher, Rudolf Diesel Strasse 40, 55131 Mainz, DE; BOEGEL, Sebastian, Bergstrasse 13, 67823 Obermoschel, DE; LÖWER, Martin, Freseniusstrasse 19, 65193 Wiesbaden, DE
(74) ŽIVKO MIJATOVIĆ AND PARTNERS DOO BEOGRAD, Studentski trg 4, 11000 Beograd

(51) A61P 35/00 (2006.01) **(11) 61870 B1**
A61K 39/395 (2006.01)
C07K 14/705 (2006.01)
C07K 16/28 (2006.01)
C07K 16/30 (2006.01)
C07K 16/40 (2006.01)
(21) **P-2021/0600** (22) 13.11.2015.
(30) EP 14.11.2014. 14193260
EP 03.09.2015. 15183736
EP 02.10.2015. 15188142
(96) 13.11.2015. 18207248.8
(97) 17.03.2021. EP3489256 B 2021/11 EN
(54) ANTIGEN VEZUJUĆI MOLEKULI KOJI SADRŽE TRIMER LIGANDA IZ TNF FAMILIJE
ANTIGEN BINDING MOLECULES COMPRISING A TNF FAMILY LIGAND TRIMER
(73) F. HOFFMANN-LA ROCHE AG, Grenzacherstrasse 124, 4070 Basel, CH
(72) AMANN, Maria, Neugutstrasse 55, 8600 Duebendorf, CH; BRUENKER, Peter, Burgwiesenstrasse 3c, 8335 Hittnau, CH; CLAUS, Christina, Limatauweg 3, 5408 Ennetbaden, CH; FERRARA, KOLLER, Claudia, Haenibueel 13, 6300 Zug, CH; GRAU-RICHARDS, Sandra, Breitestrasse 16, 8903 Birmensdorf ZH, CH; KLEIN, Christian, Chapfstrasse 26B, 8906 Bonstetten, CH; LEVITSKI, Viktor, Wulikerstrasse 10, 8903 Birmensdorf, CH; MOESSNER, Ekkehard, Felsenburgweg 5, 8280 Kreuzlingen, CH; REGULA, Joerg, Thomas, Innerkoflerstr. 17 B, 81377 Muenchen, DE; UMAÑA, Pablo, Felsenrainstrasse 28, 8832 Wollerau, CH
(74) ZATEZALO, Mihajlo, Poštanski fah 37, 11077 Beograd

(51) A61P 35/00 (2006.01) **(11) 61907 B1**
A61K 38/00 (2006.01)
A61K 38/17 (2006.01)
C07K 14/00 (2006.01)
C07K 14/435 (2006.01)
C07K 14/705 (2006.01)
C07K 16/10 (2006.01)
C07K 16/28 (2006.01)
G01N 33/574 (2006.01)
(21) **P-2021/0529** (22) 04.04.2016.
(30) US 06.04.2015. 201562143772 P
(86) WO 04.04.2016. PCT/US2016/025868
(87) WO 13.10.2016. WO 2016/164305
(96) 04.04.2016. 16777107.0
(97) 10.03.2021. EP3280432 B 2021/10 EN
(54) POLIPEPTIDI KOJI SADRŽE DE NOVO VEZUJUĆI DOMEN I NJIHOVA PRIMENA

DE NOVO BINDING DOMAIN CONTAINING POLYPEPTIDES AND USES THEREOF
(73) SUBDOMAIN, LLC, 3142 Quesada Street NW, Washington, DC 20015, US; ARCELLX, INC., 25 W Watkins Mill Rd, Gaithersburg, MD 20878, US
(72) LAFLEUR, David, William, 3142 Quesada Street NW, Washington, DC 20015, US; HILBERT, David, M., 25 W Watkins Mill Rd, Gaithersburg, MD 20878, US
(74) MITROVIĆ, Predrag, Alaska 36, 11080 Beograd-Zemun

---

(51) A61P 43/00 (2006.01) **(11) 61915 B1**
A61K 31/352 (2006.01)
(21) **P-2021/0673** (22) 09.01.2018.
(30) EP 09.01.2017. 17150644
(86) WO 09.01.2018. PCT/EP2018/050447
(87) WO 12.07.2018. WO 2018/127600
(96) 09.01.2018. 18700143.3
(97) 03.03.2021. EP3565602 B 2021/09 EN
(54) NOVI POSTUPAK ZA PRIPREMU FORSKOLINA RASTVORLJIVOG U VODI
NOVEL PROCESS FOR PREPARING WATER SOLUBLE FORSKOLIN
(73) SCIPHARM S.À R.L., 7, Fausermillen, 6689 Mertert, LU
(72) KUBIN, Andreas, Niederwaldstrasse 8, 3032 Eichengraben, AT
(74) ŽIVKO MIJATOVIĆ AND PARTNERS DOO BEOGRAD, Studentski trg 4, 11000 Beograd

---

(51) A62C 35/64 (2006.01) **(11) 61858 B1**
A62C 35/13 (2006.01)
A62C 37/44 (2006.01)
(21) **P-2021/0161** (22) 26.07.2012.
(30) DE 01.08.2011. 102011052330
(96) 26.07.2012. 12178115.7
(97) 18.11.2020. EP2554220 B 2020/47 DE
(54) SISTEM ZA GAŠENJE POJEDNOSTAVLJENE GRAĐE
INSTALLATION D'EXTINCTION AU MONTAGE FACILITÉ
(73) SOLIS, PEREZ, Edgar, Roberto, Weidekamp 10, 23558 Lübeck, DE
(72) SOLIS, PEREZ, Edgar, Roberto, Weidekamp 10, 23556 Lübeck, DE
(74) AOD MSA IP – MILOJEVIĆ SEKULIĆ ADVOKATI, Karađorđeva 65, 11000 Beograd

---

(51) A63C 7/02 (2006.01) **(11) 61878 B1**
(21) **P-2021/0339** (22) 03.08.2017.
(96) 03.08.2017. 17184621.5
(97) 10.03.2021. EP3437701 B 2021/10 EN
(54) JEDNOSMERNI FRIKCIONI MATERIJAL
UNIDIRECTIONAL FRICTION MATERIAL
(73) POMOCA S.A., Route de Préverenges 14, 1026 Denges, CH; UNIVERSITY OF INNSBRUCK, Innrain 52, 6020 Innsbruck, AT
(72) BECHTOLD, Thomas, c/o University of Innsbruck Höchsterstraße 73, 6850 Dornbirn, AT; BERNHARD, Alicia, c/o University of Innsbruck Höchsterstraße 73, 6850 Dornbirn, AT; CAVEN, Barnaby, c/o University of Innsbruck Höchsterstraße 73, 6850 Dornbirn, AT; WRIGHT, Tom, c/o University of Innsbruck Höchsterstraße 73, 6850 Dornbirn, AT; CASTELLET, Josep, c/o Pomoca SA Route de Préverenges 14, 1026 Denges, CH; MILLASTRE, Jordi, c&o Pomoca SA Route de Preverenges 14, 1026 Denges, CH
(74) ŽIVKOVIĆ, Zoran, Alekse Nenadovića 16, 11000 Beograd

---

(51) B01D 53/50 (2006.01) **(11) 61845 B1**
B01D 53/80 (2006.01)
C01F 11/46 (2006.01)
C04B 11/02 (2006.01)
C04B 11/26 (2006.01)
F23J 15/04 (2006.01)
(21) **P-2021/0543** (22) 17.07.2015.
(30) JP 17.07.2014. 2014146613
(86) WO 17.07.2015. PCT/JP2015/070509
(87) WO 21.01.2016. WO 2016/010135
(96) 17.07.2015. 15822300.8
(97) 31.03.2021. EP3170547 B 2021/13 EN
(54) UREĐAJ ZA ODSUMPORAVANJE DIMNIH GASOVA I POSTUPAK ZA NJEGOV RAD
FLUE GAS DESULFURIZATION APPARATUS AND METHOD OF OPERATING SAME
(73) MITSUBISHI POWER, LTD., 3-1, Minatomirai 3-Chome, Nishi-ku, Yokohama, JP
(72) II, Shinya, c/o MITSUBISHI HITACHI POWER SYSTEMS LTD., 3-1 Minatomirai 3-chome, Nishi-ku, Yokohama-shi Kanagawa 220-8401, JP; KATAGAWA, Atsushi, c/o MITSUBISHI HITACHI POWER SYSTEMS LTD., 3-1 Minatomirai 3-chome, Nishi-ku, Yokohama-shi Kanagawa 220-8401, JP; ISHIZAKA, Hiroshi, c/o MITSUBISHI HITACHI POWER SYSTEMS LTD., 3-1 Minatomirai 3-chome, Nishi-ku, Yokohama-shi Kanagawa 220-8401, JP; SHIMAMURA, Jun, c/o MITSUBISHI HITACHI POWER SYSTEMS LTD., 3-1 Minatomirai 3-chome, Nishi-ku, Yokohama-shi Kanagawa 220-8401, JP
(74) POPOVIĆ, Gordana i ost., Takovska 19, 11000 Beograd

---

(51) B22D 17/08 (2006.01) **(11) 61889 B1**
B22D 23/00 (2006.01)
(21) **P-2021/0645** (22) 22.05.2017.
(30) IT 24.05.2016. UA20163748
(96) 22.05.2017. 17172289.5
(97) 03.03.2021. EP3248711 B 2021/09 EN
(54) MAŠINA ZA LIVENJE POD PRITISKOM ZA ALUMINIJUMSKE ODLIVKE I POSTUPAK GRAVITACIONOG LIVENJA

DIE-CASTING MACHINE FOR ALUMINIUM CASTINGS AND GRAVITY CASTING METHOD
(73) GAUSS AUTOMAZIONE S.P.A., Via Trento, 178, 25020 Capriano del Colle (BS), IT
(72) CODENOTTI, Elio, c/o GAUSS AUTOMAZIONE S.p.A.Via Trento, 178, I-25020 Capriano del Colle, BRESCIA, IT
(74) ŽIVKO MIJATOVIĆ AND PARTNERS DOO BEOGRAD, Studentski trg 4, 11000 Beograd

(51) B22D 17/20 (2006.01) **(11) 61860 B1**
B22D 17/32 (2006.01)
(21) **P-2021/0556** (22) 16.03.2015.
(30) IT 21.03.2014. BS20140069
(96) 16.03.2015. 19156489.7
(97) 10.03.2021. EP3501691 B 2021/10 EN
(54) INJEKCIONI SKLOP OPREMLJEN ZAPORNIM VENTILOM ZA UREĐAJ ZA LIVENJE POD PRITISKOM
INJECTION ASSEMBLY PROVIDED WITH A SHUT-OFF VALVE FOR A DIE-CASTING MACHINE
(73) ITALPRESSE INDUSTRIE S.p.A., Via Trento, 178, 25020 Capriano del Colle (BS), IT
(72) GNALI, Alessandro, Via Tartaglia, 62, I-25065 Lumezzane, BRESCIA, IT
(74) ŽIVKOVIĆ, Zoran, Alekse Nenadovića 16, 11000 Beograd

(51) B22D 41/02 (2006.01) **(11) 61832 B1**
B22C 1/00 (2006.01)
B22C 1/04 (2006.01)
B22C 3/00 (2006.01)
C23C 12/00 (2006.01)
F27D 1/00 (2006.01)
F27D 1/16 (2006.01)
F27D 5/00 (2006.01)
(21) **P-2021/0544** (22) 16.08.2017.
(30) US 24.08.2016. 201662378706 P
(86) WO 16.08.2017. PCT/US2017/047049
(87) WO 01.03.2018. WO 2018/038983
(96) 16.08.2017. 17844147.3
(97) 17.02.2021. EP3504498 B 2021/07 EN
(54) OBLOGA METALURŠKOG KONVERTORA SA OBUHVAĆENIM METALNIM SLOJEM
METALLURGICAL VESSEL LINING WITH ENCLOSED METAL LAYER
(73) VESUVIUS U S A CORPORATION, 1404 Newton Drive, Champaign, IL 61822, US
(72) SIMOES, Jose, Rue Lauro Corado 18-3-Esq., 3800-019 Aveiro, PT; MADDALENA, Roger, 418 Dickson Avenue, Pittsburgh, Pennsylvania 15202, US; MOHANTY, Beda, 26400 Carronade Drive, Perrysburg, Ohio 43551, US
(74) PETOŠEVIĆ DOO BEOGRAD, Bulevar oslobođenja 87, 11040 Beograd

(51) B23K 37/04 (2006.01) **(11) 61873 B1**
B23Q 1/44 (2006.01)
B25J 9/10 (2006.01)
(21) **P-2019/0012** (22) 04.01.2019.
(43) 31.07.2020.
(54) ČETVOROOSNI ROTACIONI POZICIONER ZA ZAVARIVANJE
FOUR-AXIS ROTARY WELDING POSITIONER
(73) TODOROVIĆ, Ružica, dr Ivana Ribara 114/6, 11070 Novi Beograd, RS
(72) TODOROVIĆ, Ružica, dr Ivana Ribara 114/6, 11070 Novi Beograd, RS

(51) B25B 31/00 (2006.01) **(11) 61813 B1**
B25B 21/00 (2006.01)
E04D 15/04 (2006.01)
(21) **P-2021/0568** (22) 07.03.2018.
(96) 07.03.2018. 18160413.3
(97) 05.05.2021. EP3536459 B 2021/18
(54) UREĐAJ ZA MONTIRANJE
MOUNTING DEVICE
(73) EJOT BAUBEFESTIGUNGEN GMBH, In der Stockwiese 35, 57334 Bad Laasphe, DE
(72) KLOS, Thorsten, An der Struthwiese 16, 57319 , Bad Berleburg, DE; KNEBEL, Ulrich, An der Struth 5, 57319 , Bad Berleburg, DE; SCHÄFER, Wolfgang, Laaspherhütte 39a, 57334 , Bad Laasphe, DE
(74) MIHAILOVIĆ, Mila, Hilandarska 5/1, 11000 Beograd

(51) B26B 21/42 (2006.01) **(11) 61797 B1**
B26B 21/56 (2006.01)
(21) **P-2021/0569** (22) 10.10.2017.
(30) IT 18.10.2016. 201600104493
(86) WO 10.10.2017. PCT/IB2017/056261
(87) WO 26.04.2018. WO 2018/073693
(96) 10.10.2017. 17808138.6
(97) 17.02.2021. EP3529017 B 2021/07 EN
(54) UREĐAJ ZA SEČENJE KOSE
AN HAIR CUTTING DEVICE
(73) SAFE S.R.L., Via Dell'Industria 10/12, 36010 Monticello Conte Otto Fraz. Cavazzale (VI), IT
(72) PALMIERI, Giuseppe, Via Concordia 3/C, 36010 Monticello Conte Otto (VI), IT
(74) VLAHOVIĆ, Slobodan, Radoja Dakića 35/32, 11070 Novi Beograd

(51) B28B 3/02 (2006.01) **(11) 61835 B1**
A01K 1/015 (2006.01)
B28B 7/18 (2006.01)
B28B 23/00 (2006.01)
E04C 2/42 (2006.01)
(21) **P-2021/0575** (22) 30.10.2018.
(96) 30.10.2018. 18203245.8
(97) 03.03.2021. EP3647010 B 2021/09 DE

(54) POSTUPAK ZA PROIZVODNJU PODNOG ELEMENTA ŠTALE
METHOD FOR THE PRODUCTION OF A STALL FLOOR ELEMENT
(73) BETONWERK SCHWARZ GMBH, Innstrasse 81-85, 84513 Töging am Inn, DE
(72) SCHWARZ, Rudolf, Loh 4, 84543 Winhöring, DE
(74) BOGDANOVIĆ, Dejan i ost., Vlajkovićeva 28, 11000 Beograd

(51) B29B 9/10 (2006.01) **(11) 61882 B1**
B01J 2/04 (2006.01)
B29B 9/12 (2006.01)
(21) **P-2021/0581** (22) 08.09.2017.
(30) DE 21.09.2016. 102016117767
(86) WO 08.09.2017. PCT/EP2017/072558
(87) WO 29.03.2018. WO 2018/054698
(96) 08.09.2017. 17765159.3
(97) 24.02.2021. EP3515676 B 2021/08 DE
(54) UREĐAJ I POSTUPAK ZA PROIZVODNJU PRAŠKASTE PLASTIKE SFERIČNE STRUKTURE
DEVICE AND METHOD FOR PRODUCING PULVERULENT PLASTICS WITH A SPHERICAL STRUCTURE
(73) DRESSLER GROUP GMBH & CO. KG, Werner von Siemens Str. 1, 53340 Meckenheim, DE
(72) DRESSLER, Axel, Willy Haas Str. 65a, 53347 Alfter, DE
(74) ŽIVKOVIĆ, Zoran, Alekse Nenadovića 16, 11000 Beograd

(51) B29D 11/00 (2006.01) **(11) 61880 B1**
B24B 9/14 (2006.01)
B24B 9/20 (2006.01)
B24B 13/005 (2006.01)
(21) **P-2021/0477** (22) 15.10.2014.
(30) IT 22.10.2013. MI20131758
(86) WO 15.10.2014. PCT/EP2014/072075
(87) WO 30.04.2015. WO 2015/059007
(96) 15.10.2014. 14784450.0
(97) 07.04.2021. EP3060386 B 2021/14 EN
(54) POSTUPAK ZA MAŠINSKU OBRADU SOČIVA
PROCESS FOR MACHINING A LENS
(73) MEI S.R.L., Via Ing. G. Caproni, 50, 24036 Ponte San Pietro (BG), IT
(72) SONZOGNI, Stefano, c/o MEI S.r.l., Corso Europa Unita 6, I-24030 Valbrembo (Bergamo), IT
(74) ŽIVKOVIĆ, Zoran, Alekse Nenadovića 16, 11000 Beograd

(51) B60P 1/28 (2006.01) **(11) 61834 B1**
B60R 13/01 (2006.01)
(21) **P-2021/0573** (22) 21.06.2018.
(30) EP 22.06.2017. 17177441
(86) WO 21.06.2018. PCT/EP2018/066680
(87) WO 27.12.2018. WO 2018/234513
(96) 21.06.2018. 18731150.1
(97) 17.02.2021. EP3642077 B 2021/07 EN
(54) OPTIMIZACIJA TEŽINE
WEIGHT OPTIMIZATION
(73) METSO OUTOTEC SWEDEN AB, Box 132, 231 22 Trelleborg, SE
(72) LARSSON, Fredrik, Sigtunagatan 14, 214 29 Malmö, SE; PERSSON, Henrik, Lillevångsvägen 17, 231 68 Trelleborg, SE; GRÖNVALL, Lars, Ängsnyckelvägen 11, 231 31 Trelleborg, SE
(74) ŽIVKO MIJATOVIĆ AND PARTNERS DOO BEOGRAD, Studentski trg 4, 11000 Beograd

(51) B60S 1/38 (2006.01) **(11) 61900 B1**
(21) **P-2021/0381** (22) 25.02.2013.
(30) US 24.02.2012. 201261603222 P
(86) WO 25.02.2013. PCT/US2013/027684
(87) WO 29.08.2013. WO 2013/126907
(96) 25.02.2013. 13708998.3
(97) 30.12.2020. EP2817184 B 2020/53 EN
(54) METLICA BRISAČA
WIPER BLADE
(73) PYLON MANUFACTURING CORP., 600 West Hillsboro Blvd. Suite 400, Deerfield Beach, FL 33441, US
(72) TOLENTINO, Vambi, Raymundo, 1921 Nw 35th Terrace, Coconut Creek, FL 33066, US; PEERS, Robert, Peter, 23157 SW 56th Avenue, Boca Raton, FL 33433, US
(74) ĆOSOVIĆ, Dragoljub, Andre Nikolića 3, 11040 Beograd

(51) B61D 19/00 (2006.01) **(11) 61826 B1**
(21) **P-2021/0574** (22) 02.11.2016.
(30) CN 01.12.2015. 201510870672
(86) WO 02.11.2016. PCT/CN2016/104333
(87) WO 08.06.2017. WO 2017/092542
(96) 02.11.2016. 16869852.0
(97) 17.02.2021. EP3385140 B 2021/07 EN
(54) POKRETNI BOČNI ZID I MEHANIZAM ZA OTVARANJE/ZATVARANJE ŽELEZNIČKIH VAGONA
MOVABLE SIDE WALL AND OPENING/CLOSING MECHANISM FOR RAILROAD BOXCARS
(73) CRRC YANGTZE CO., LTD., Daqiao New Area, Jiangxia Economic Development Zone, Wuhan, Hubei 430212, CN
(72) XU, Donghua, Daqiao New Area, Jiangxia Economic Development Zone, Wuhan Hubei 430212, CN; JIANG, Qiangjun, Daqiao New Area, Jiangxia Economic Development Zone, Wuhan Hubei 430212, CN; LIU, Haitao, Daqiao New Area, Jiangxia Economic Development Zone, Wuhan Hubei 430212, CN; LIU, Fengwei, Daqiao New Area, Jiangxia Economic Development Zone, Wuhan Hubei 430212, CN; LIU, Wenliang, Daqiao New Area, Jiangxia Economic

Development Zone, Wuhan Hubei 430212, CN; JING, Chuanfeng, Daqiao New Area, Jiangxia Economic Development Zone, Wuhan Hubei 430212, CN; WANG, Baolei, Daqiao New Area, Jiangxia Economic Development Zone, Wuhan Hubei 430212, CN; ZHANG, Jinfa, Daqiao New Area, Jiangxia Economic Development Zone, Wuhan Hubei 430212, CN; ZHANG, Xunqi, Daqiao New Area, Jiangxia Economic Development Zone, Wuhan Hubei 430212, CN; LIU, Huanyun, Daqiao New Area, Jiangxia Economic Development Zone, Wuhan Hubei 430212, CN
(74) AOD MSA IP – MILOJEVIĆ SEKULIĆ ADVOKATI, Karađorđeva 65, 11000 Beograd

(51) B61F 1/08 (2006.01) **(11) 61798 B1**
(21) **P-2021/0385** (22) 25.07.2017.
(30) FR 29.07.2016. 1657378
(96) 25.07.2017. 17183137.3
(97) 30.12.2020. EP3275760 B 2020/53 FR
(54) OSLONAC ZA ŠASIJU I ŽELEZNIČKI VAGON SA UGRAĐENIM TAKVIM OSLONCIMA
UNDERFRAME SIDE SILL AND RAILWAY VEHICLE COMPRISING SUCH A SIDE SILL
(73) MILLET A.F.R., 41 rue de Saint-Pétersbourg, 75008 Paris, FR
(72) VEN, Jean-Michel, 13 avenue du Président Kennedy, 59800 LILLE, FR
(74) POPOVIĆ, Gordana i ost., Takovska 19, 11000 Beograd

(51) B64B 1/58 (2006.01) **(11) 61824 B1**
B32B 5/02 (2006.01)
B32B 7/04 (2019.01)
B32B 7/12 (2006.01)
B32B 27/06 (2006.01)
B32B 27/08 (2006.01)
B32B 27/12 (2006.01)
B32B 27/28 (2006.01)
B32B 27/30 (2006.01)
B32B 27/36 (2006.01)
(21) **P-2021/0570** (22) 23.10.2017.
(30) US 24.10.2016. 201662411764 P
(86) WO 23.10.2017. PCT/EP2017/077009
(87) WO 03.05.2018. WO 2018/077806
(96) 23.10.2017. 17797868.1
(97) 17.02.2021. EP3529146 B 2021/07 EN
(54) VOZILO SA OKLOPOM LAKŠE OD VAZDUHA, LAMINAT ZA TAKAV OKLOP I POSTUPAK ZA PROIZVODNJU TAKVOG LAMINATA
A LIGHTER-THAN-AIR VEHICLE WITH A HULL, A LAMINATE FOR SUCH HULL AND A METHOD OF PRODUCTION OF SUCH LAMINATE
(73) SCEYE SA, Place Saint-François 1, 1003 Lausanne, CH
(72) VESTERGAARD FRANDSEN, Mikkel, 240 Park Avenue South, New York, NY 10003, US; KIM, David, 121b Camino Acote, Santa Fe87058 New Mexico, US; BRADFORD, Philip David, 1308 Padstone Drive, Apex, North Carolina 27502, US; SEYAM, Abdel-Fattah Mohamed, 202 Smokemont Drive, Cary, North Carolina 27513, US; VALLABH, Rahul, 1540 Lilley Court, Apt 0-7, Raleigh, North Carolina 27606, US; LI, Ang, 638 Centennial View Lane, Raleigh, North Carolina 27606, US
(74) ŽIVKO MIJATOVIĆ AND PARTNERS DOO BEOGRAD, Studentski trg 4, 11000 Beograd

(51) B65H 19/22 (2006.01) **(11) 61836 B1**
B65H 19/28 (2006.01)
(21) **P-2021/0586** (22) 26.03.2018.
(30) IT 10.04.2017. 201700038963
(86) WO 26.03.2018. PCT/IT2018/000045
(87) WO 18.10.2018. WO 2018/189756
(96) 26.03.2018. 18726534.3
(97) 21.04.2021. EP3609826 B 2021/16 EN
(54) OPREMA ZA UKLANJANJE PAPIRA SA GLAVNIH KALEMA KOJI SE KORISTE ZA PROIZVODNJU KOTUROVA OD PAPIRNOG MATERIJALA
EQUIPMENT FOR REMOVING PAPER FROM PARENT REELS USED FOR THE PRODUCTION OF LOGS OF PAPER MATERIAL.
(73) FUTURA S.P.A., Via di Sottopoggio 1/X, 55012 Capannori (LU), Fraz. Guamo, IT
(72) PERINI, Fabio, Via S. Francesco 1, I-55049 Viareggio (LU), IT; GIURLANI, Giovacchino, Via delle Selvette 233 1-55018 Segromigno in Monte, Capannori LU, IT
(74) AOD MSA IP – MILOJEVIĆ SEKULIĆ ADVOKATI, Karađorđeva 65, 11000 Beograd

(51) B65H 19/22 (2006.01) **(11) 61837 B1**
(21) **P-2021/0587** (22) 02.03.2018.
(30) IT 29.03.2017. 201700034591
(86) WO 02.03.2018. PCT/IT2018/000031
(87) WO 04.10.2018. WO 2018/179016
(96) 02.03.2018. 18723610.4
(97) 21.04.2021. EP3601122 B 2021/16 EN
(54) MAŠINA I PROCES ZA PROIZVODNJU KOTUROVA OD PAPIRNOG MATERIJALA
MACHINE AND PROCESS FOR THE PRODUCTION OF LOGS OF PAPER MATERIAL
(73) FUTURA S.P.A., Via di Sottopoggio I/X, 55012 Capannori (LU), IT
(72) PERINI, Fabio, Via S. Francesco 1, 55049 Viareggio, IT
(74) AOD MSA IP – MILOJEVIĆ SEKULIĆ ADVOKATI, Karađorđeva 65, 11000 Beograd

(51) C03B 37/07 (2006.01) **(11) 61876 B1**
G01J 5/00 (2006.01)
(21) **P-2021/0637** (22) 21.09.2012.
(30) EP 30.09.2011. 11183542

(86) WO 21.09.2012. PCT/EP2012/068631
(87) WO 04.04.2013. WO 2013/045357
(96) 21.09.2012. 12759767.2
(97) 24.03.2021. EP2760800 B 2021/12 EN
(54) POSTUPAK I APARAT ZA MERENJE TEMPERATURE STRUJE FLUIDA
A METHOD AND AN APPARATUS FOR MEASURING TEMPERATURE OF A FLUID STREAM
(73) ROCKWOOL INTERNATIONAL A/S, Hovedgaden 584, 2640 Hedehusene, DK
(72) ZHOU, Haosheng, Septembervej 48, DK-2730 Herlev, DK; SAP, Jeroen, Petrus, Wilhelmus, Tjørneager 15, DK-2640 Hedehusene, DK; BØLLUND, Lars, Morelvang 6, DK-3550 Slangerup, DK; STEENBJERG, Per, Byvejen 41, DK-4320 Lejre, DK
(74) VLAHOVIĆ, Slobodan, Radoja Dakića 35/32, 11070 Novi Beograd

---

(51) C03C 25/10 (2018.01) **(11) 61867 B1**
C03C 25/26 (2018.01)
C09J 101/10 (2006.01)
C09J 105/00 (2006.01)
C09J 189/06 (2006.01)
D04H 1/64 (2012.01)
E04B 1/74 (2006.01)
(21) **P-2021/0624** (22) 11.05.2017.
(30) EP 13.05.2016. 16169635
EP 13.05.2016. 16169641
EP 13.05.2016. 16169638
(86) WO 11.05.2017. PCT/EP2017/061418
(87) WO 16.11.2017. WO 2017/194724
(96) 11.05.2017. 17723095.0
(97) 17.03.2021. EP3455185 B 2021/11 EN
(54) SASTAV VEZIVA ZA MINERALNA VLAKNA KOJA SE SASTOJE OD NAJMANJE JEDNOG HIDROKOLOIDA
BINDER COMPOSITION FOR MINERAL FIBERS COMPRISING AT LEAST ONE HYDROCOLLOID.
(73) ROCKWOOL INTERNATIONAL A/S, Hovedgaden 584, 2640 Hedehusene, DK
(72) HJELMGAARD, Thomas, Kovangen 119B, 3480 Fredensborg, DK
(74) VLAHOVIĆ, Slobodan, Radoja Dakića 35/32, 11070 Novi Beograd

---

(51) C03C 25/10 (2018.01) **(11) 61928 B1**
C03C 25/26 (2018.01)
C09J 189/00 (2006.01)
D04H 1/4209 (2012.01)
D04H 1/4218 (2012.01)
D04H 1/64 (2012.01)
D04H 3/002 (2012.01)
D04H 3/004 (2012.01)
(21) **P-2021/0697** (22) 11.05.2017.
(30) EP 13.05.2016. 16169635
EP 13.05.2016. 16169641
EP 13.05.2016. 16169638
(86) WO 11.05.2017. PCT/EP2017/061415
(87) WO 16.11.2017. WO 2017/194721
(96) 11.05.2017. 17722054.8
(97) 31.03.2021. EP3455182 B 2021/13 EN
(54) PROIZVODI OD MINERALNE VUNE
MINERAL WOOL PRODUCTS
(73) ROCKWOOL INTERNATIONAL A/S, Hovedgaden 584, 2640 Hedehusene, DK
(72) HJELMGAARD, Thomas, Kovangen 119B, 3480 Fredensborg, DK
(74) VLAHOVIĆ, Slobodan, Radoja Dakića 35/32, 11070 Novi Beograd

---

(51) C07B 59/00 (2006.01) **(11) 61810 B1**
A61K 31/519 (2006.01)
A61K 49/10 (2006.01)
A61K 51/04 (2006.01)
A61P 25/28 (2006.01)
A61P 43/00 (2006.01)
C07D 487/04 (2006.01)
(21) **P-2021/0532** (22) 12.05.2015.
(30) US 13.05.2014. 201461992717 P
(86) WO 12.05.2015. PCT/EP2015/060447
(87) WO 19.11.2015. WO 2015/173225
(96) 12.05.2015. 15725253.7
(97) 03.03.2021. EP3143011 B 2021/09 EN
(54) DEUTERISANA HETEROCIKLIČNA JEDINJENJA I NJIHOVA UPOTREBA KAO SREDSTVA ZA SNIMANJE
DEUTERATED HETEROCYCLIC COMPOUNDS AND THEIR USE AS IMAGING AGENTS
(73) F. HOFFMANN-LA ROCHE AG, Grenzacherstrasse 124, 4070 Basel, CH
(72) MARIK, Jan, 1 DNA Way, South San Francisco, CA 94080, US; LYSSIKATOS, Joseph P., 42 Alta Avenue, Piedmont, CA 94611, US; WILLIAMS, Simon, 1 DNA Way, South San Francisco, CA 94080, US
(74) ZATEZALO, Mihajlo, Poštanski fah 37, 11077 Beograd

---

(51) C07C 9/16 (2006.01) **(11) 61782 B1**
C07C 9/22 (2006.01)
C22B 3/16 (2006.01)
C22B 3/26 (2006.01)
C22B 3/30 (2006.01)
C22B 15/00 (2006.01)
(21) **P-2021/0462** (22) 04.07.2017.
(30) FI 05.07.2016. 20165563
(86) WO 04.07.2017. PCT/FI2017/050500
(87) WO 11.01.2018. WO 2018/007672
(96) 04.07.2017. 17742461.1
(97) 17.03.2021. EP3481794 B 2021/11 EN
(54) OBNOVLJIVI IZOPARAFINI KAO RASTVARAČ U HIDROMETALURŠKOM POSTUPKU TEČNO-TEČNO EKSTRAKCIJE

RENEWABLE ISOPARAFFINS AS DILUENT IN HYDROMETALLURGICAL LIQUID-LIQUID EXTRACTION PROCESS
(73) METSO OUTOTEC FINLAND OY, Lokomonkatu 3, 33900 Tampere, FI; NESTE CORPORATION, Keilaranta 21, 02150 Espoo, FI
(72) PAATERO, Erkki, Merikannontie 7 C 46, 00260 Helsinki, FI; SAARIO, Rami, Matinniitynkuja 5 A 5, 02230 Espoo, FI; KORTELAINEN, Jukka, Vehaksenpolku 6A, 02330 Espoo, FI; ROUHIAINEN, Maija, c/o Neste Oyj, IPR, PL 310, 06101 Porvoo, FI; RÄMÖ, Virpi, c/o Neste Oyj, IPR, PL 310, 06101 Porvoo, FI
(74) ŽIVKOVIĆ, Zoran, Alekse Nenadovića 16, 11000 Beograd

(51) C07C 13/39 (2006.01) **(11) 61792 B1**
A61K 8/00 (2006.01)
A61K 8/31 (2006.01)
A61P 17/00 (2006.01)
A61P 17/02 (2006.01)
A61P 17/12 (2006.01)
A61P 17/14 (2006.01)
A61P 17/16 (2006.01)
A61P 17/18 (2006.01)
A61P 31/10 (2006.01)
A61P 43/00 (2006.01)
A61Q 19/08 (2006.01)
(21) **P-2021/0526** (22) 11.09.2014.
(30) LU 11.09.2013. 92277
(86) WO 11.09.2014. PCT/EP2014/069424
(87) WO 19.03.2015. WO 2015/036498
(96) 11.09.2014. 14761894.6
(97) 17.02.2021. EP3044195 B 2021/07 EN
(54) JEDINJENJE KOJE STIMULIŠE KOLAGEN I ELASTIN I TOPIKALNE KOMPOZICIJE KOJE SADRŽE TAKVO JEDINJENJE
COLLAGEN AND ELASTIN STIMULATING COMPOUND AND TOPICAL COMPOSITIONS COMPRISING SUCH COMPOUND
(73) JOVENTIS S.A., 80 Rue des romains, 8041 Strassen, LU
(72) VAN TILBORG, Reiner, 80 Rue des romains, 8041 Strassen, LU
(74) BOGDANOVIĆ, Dejan i ost., Vlajkovićeva 28, 11000 Beograd

(51) C07C 51/09 (2006.01) **(11) 61918 B1**
C07C 29/09 (2006.01)
C07C 31/20 (2006.01)
C07C 63/26 (2006.01)
(21) **P-2021/0651** (22) 07.07.2016.
(30) US 09.07.2015. 201514795116
(86) WO 07.07.2016. PCT/US2016/041392
(87) WO 12.01.2017. WO 2017/007965
(96) 07.07.2016. 16822000.2
(97) 10.03.2021. EP3320033 B 2021/10 EN
(54) DEPOLIMERIZACIJA POLIETILEN TEREFTALATA
POLYETHYLENE TEREPHTHALATE DEPOLYMERIZATION
(73) LOOP INDUSTRIES, INC., 1999 Avenue of the Stars Suite 2520, Los Angeles, California 90067, US
(72) ESSADDAM, Hatem, 1999 Avenue of the Stars Suite 2520, Los Angeles, California 90067, US
(74) MITROVIĆ, Predrag, Alaska 36, 11080 Beograd-Zemun

(51) C07C 309/15 (2006.01) **(11) 61820 B1**
(21) **P-2021/0567** (22) 19.03.2018.
(30) FR 20.03.2017. 1752288
(86) WO 19.03.2018. PCT/FR2018/050659
(87) WO 27.09.2018. WO 2018/172682
(96) 19.03.2018. 18714331.8
(97) 05.05.2021. EP3601220 B 2021/18 FR
(54) POBOLJŠANI POSTUPAK IZVLAČENJA NAFTE UPOTREBOM (KO)POLIMERA HIDRATISANOG KRISTALNOG OBLIKA 2-AKRILAMIDO-2-METILPROPAN SULFONSKE KISELINE
ENHANCED OIL RECOVERY METHOD USING A (CO)POLYMER OF A HYDRATED CRYSTALLINE FORM OF 2-ACRYLAMIDO-2-METHYLPROPANE SULFONIC ACID
(73) SPCM SA, ZAC de Milieux, 42160 Andrézieux-Bouthéon, FR
(72) FAVERO, Cédrick, ZAC de Milieux, 42160 Andrezieux Boutheon, FR; KIEFFER, Johann, ZAC de Milieux, 42160 Andrezieux Boutheon, FR; DAGUERRE, Frédéric, ZAC de Milieux, 42160 Andrezieux Boutheon, FR
(74) ŽIVKO MIJATOVIĆ AND PARTNERS DOO BEOGRAD, Studentski trg 4, 11000 Beograd

(51) C07D 213/71 (2006.01) **(11) 61899 B1**
A61K 31/4709 (2006.01)
A61P 11/00 (2006.01)
C07C 311/45 (2006.01)
C07D 213/64 (2006.01)
C07D 215/36 (2006.01)
C07D 231/56 (2006.01)
C07D 235/28 (2006.01)
C07D 401/12 (2006.01)
C07D 471/04 (2006.01)
(21) **P-2021/0082** (22) 13.09.2018.
(30) US 14.09.2017. 201762558430 P
US 21.12.2017. 201762608846 P
(86) WO 13.09.2018. PCT/IB2018/057020
(87) WO 21.03.2019. WO 2019/053634
(96) 13.09.2018. 18779798.0
(97) 28.10.2020. EP3681864 B 2020/44 EN

(54) MODULATORI REGULATORA PROTEINA CISTIČNE FIBROZE TRANSMEMBRANSKE PROVODNOSTI I NAČINI UPOTREBE
MODULATORS OF THE CYSTIC FIBROSIS TRANSMEMBRANE CONDUCTANCE REGULATOR PROTEIN AND METHODS OF USE
(73) ABBVIE OVERSEAS S.À R.L., 26 Boulevard Royal, 2449 Luxembourg, LU; GALAPAGOS NV, Generaal De Wittelaan L11/A3, 2800 Mechelen, BE
(72) ALTENBACH, Robert, J., 7405 North Oketo Avenue, Chicago, Illinois 60631, US; BOGDAN, Andrew, 2526 Jackson Avenue, No. 25, Evanston, Illinois 60201, US; COUTY, Sylvain, Galapagos SASU, 102 Avenue Gaston Roussel, 93230 Romainville, FR; DESROY, Nicolas, Galapagos SASU, 102 Avenue Gaston Roussel, 93230 Romainville, FR; GFESSER, Gregory, A., 110 Timber Lane, Lindenhurst, Illinois 60046, US; HOUSSEMAN, Christopher, Gaëtan, Galapagos SASU, 102 Avenue Gaston Roussel, 93230 Romainville, FR; KYM, Philip, R., 1002 Gracewood Avenue, Libertyville, Illinois 60048, US; LIU, Bo, 4529 West Tucker Lane, Waukegan, Illinois 60085, US; MAI, Thi, Thu, Trang, Galapagos SASU, 102 Avenue Gaston Roussel, 93230 Romainville, FR; MALAGU, Karine, Fabienne, Charles River Laboratories, Chesterford Research Park, Saffron Walden CB10 1XL, GB; MERAYO, MERAYO, Nuria, Galapagos SASU, 102 Avenue Gaston Roussel, 93230 Romainville, FR; PICOLET, Olivier, Laurent, Galapagos SASU, 102 Avenue Gaston Roussel, 93230 Romainville, FR; PIZZONERO, Mathieu, Rafaël, Galapagos SASU, 102 Avenue Gaston Roussel, 93230 Romainville, FR; SEARLE, Xenia, B., 38 North Alleghany Road, Grayslake, Illinois 60030, US; VAN DER, PLAS, Steven, Emiel, Galapagos NV, Generaal de Wittelaan, L11 A3, 2800 Mechelen, BE; WANG, Xueqing, Pharmacyclics LLC, 955 East Arques Avenue, Sunnyvale, California 94085, US; YEUNG, Ming, C., 34422 North Tangueray Drive, Grayslake, Illinois 60030, US
(74) ĆOSOVIĆ, Dragoljub, Andre Nikolića 3, 11040 Beograd

(51) C07D 233/54 (2006.01) **(11) 61908 B1**
A61K 31/4184 (2006.01)
A61P 5/46 (2006.01)
(21) **P-2021/0655** (22) 28.01.2016.
(30) US 29.01.2015. 201562109307 P
(86) WO 28.01.2016. PCT/IB2016/050433
(87) WO 04.08.2016. WO 2016/120821
(96) 28.01.2016. 16702814.1
(97) 03.03.2021. EP3250555 B 2021/09 EN
(54) POSTUPAK ZA PROIZVODNJU KONDENZOVANIH IMIDAZOLO DERIVATA
PROCESS FOR THE PRODUCTION OF CONDENSED IMIDAZOLO DERIVATIVES
(73) RECORDATI AG, Lindenstrasse 8, 6340 Baar, CH
(72) BERTOGG, Andreas, c/o Novartis Pharma AG Postfach, 4002 Basel, CH; SCHILLING, Hanspeter, c/o Novartis Pharma AG Posfach, 4002 Basel, CH
(74) ŽIVKO MIJATOVIĆ AND PARTNERS DOO BEOGRAD, Studentski trg 4, 11000 Beograd

(51) C07D 233/64 (2006.01) **(11) 61912 B1**
A01N 43/50 (2006.01)
A01N 43/56 (2006.01)
A01N 43/647 (2006.01)
A01N 43/653 (2006.01)
A01N 55/00 (2006.01)
A01P 7/02 (2006.01)
A01P 7/04 (2006.01)
A61K 31/415 (2006.01)
A61K 31/4164 (2006.01)
A61K 31/4178 (2006.01)
A61K 31/4192 (2006.01)
A61K 31/4196 (2006.01)
A61K 31/4439 (2006.01)
A61K 31/695 (2006.01)
A61P 33/10 (2006.01)
A61P 33/14 (2006.01)
C07D 231/12 (2006.01)
C07D 231/14 (2006.01)
C07D 231/38 (2006.01)
C07D 233/68 (2006.01)
(21) **P-2021/0670** (22) 15.12.2016.
(30) JP 16.12.2015. 2015245712
JP 24.03.2016. 2016060605
JP 07.10.2016. 2016198677
(86) WO 15.12.2016. PCT/JP2016/087358
(87) WO 22.06.2017. WO 2017/104741
(96) 15.12.2016. 16875718.5
(97) 31.03.2021. EP3395801 B 2021/13 EN
(54) JEDINJENJE ARILAZOL I SREDSTVO ZA SUZBIJANJE ŠTETOČINA
ARYLAZOLE COMPOUND AND PEST CONTROL AGENT
(73) NIPPON SODA CO., LTD., 2-1, Ohtemachi 2-chome Chiyoda-ku, Tokyo 100-8165, JP
(72) HAMAMOTO, Isami, c/o Odawara Research Center, Nippon Soda Co. Ltd., 345 Takada, Odawara-shi Kanagawa 250-0280, JP; AOYAMA, Hikaru, c/o Odawara Research Center, Nippon Soda Co. Ltd., 345 Takada, Odawara-shi Kanagawa 250-0280, JP; SAKANISHI, Keita, c/o Odawara Research Center, Nippon Soda Co. Ltd., 345 Takada, Odawara-shi Kanagawa 250-0280, JP; IWASA, Takao, c/o Odawara Research Center, Nippon Soda Co. Ltd., 345 Takada, Odawara-shi Kanagawa 250-0280, JP; KOBAYASHI, Tomomi, c/o Odawara Research Center, Nippon Soda Co. Ltd., 345 Takada, Odawara-shi Kanagawa 250-0280, JP
(74) MITROVIĆ, Predrag, Alaska 36, 11080 Beograd-Zemun

(51) C07D 275/06 (2006.01) **(11) 61891 B1**
A61K 31/137 (2006.01)
C07C 59/255 (2006.01)
C07C 215/54 (2006.01)
C07D 239/545 (2006.01)
C07D 291/06 (2006.01)
(21) **P-2021/0650** (22) 22.07.2011.
(30) EP 23.07.2010. 10007672
(96) 22.07.2011. 19214275.0
(97) 14.04.2021. EP3656765 B 2021/15 EN
(54) SOLI ILI KO-KRISTALI 3-(3-DIMETILAMINO-1-ETIL-2-METIL-PROPIL)-FENOLA
SALTS OR CO-CRYSTALS OF 3-(3-DIMETHYLAMINO-1-ETHYL-2-METHYL-PROPYL)-PHENOL
(73) GRÜNENTHAL GMBH, Zieglerstrasse 6, 52078 Aachen, DE
(72) GRUSS, Michael, Hermannstraße 8, 52062 Aachen, DE; KRASZEWSKI, Magda, Alfonsstraße 38, 52070 Aachen, DE
(74) ŽIVKO MIJATOVIĆ AND PARTNERS DOO BEOGRAD, Studentski trg 4, 11000 Beograd

(51) C07D 317/22 (2006.01) **(11) 61783 B1**
C10L 1/02 (2006.01)
C10L 1/185 (2006.01)
(21) **P-2021/0506** (22) 28.03.2018.
(30) IT 29.03.2017. 201700034590
(86) WO 28.03.2018. PCT/EP2018/057870
(87) WO 04.10.2018. WO 2018/178130
(96) 28.03.2018. 18714750.9
(97) 17.03.2021. EP3601247 B 2021/11 EN
(54) INTEGRISANI POSTUPAK ZA PROIZVODNJU KOMPONENTI GORIVA IZ GLICERINA
INTEGRATED PROCESS FOR THE PRODUCTION OF FUEL COMPONENTS FROM GLYCERIN
(73) ENI S.P.A., Piazzale E. Mattei 1, 00144 Roma, IT
(72) CALEMMA, Vincenzo, Via Triulzana 36, I-20097 San Donato Milanese, IT; ASSANELLI, Giulio, Via Campari 58/F, I-27100 Pavia, IT
(74) ŽIVKO MIJATOVIĆ AND PARTNERS DOO BEOGRAD, Studentski trg 4, 11000 Beograd

(51) C07D 401/14 (2006.01) **(11) 61895 B1**
A61K 31/517 (2006.01)
A61P 35/00 (2006.01)
C07D 239/74 (2006.01)
C07D 401/08 (2006.01)
C07D 403/08 (2006.01)
C07D 405/10 (2006.01)
C07D 417/08 (2006.01)
C07D 487/04 (2006.01)
(21) **P-2021/0653** (22) 28.12.2017.
(30) US 30.12.2016. 201662440581 P
(86) WO 28.12.2017. PCT/US2017/068636
(87) WO 05.07.2018. WO 2018/125961
(96) 28.12.2017. 17832694.8
(97) 10.03.2021. EP3562822 B 2021/10 EN
(54) INHIBITORI POLI-ADP RIBOZA POLIMERAZE (PARP)
POLY-ADP RIBOSE POLYMERASE (PARP) INHIBITORS
(73) MITOBRIDGE, INC., 1030 Massachusetts Avenue Suite 200, Cambridge, MA 02138, US
(72) TAKAHASHI, Taisuke, Miyukigaoka 21, Tsukuba Ibaraki 305-8585, JP; KLUGE, Arthur, P.O. Box 6177, Lincoln MA 01773, US; LAGU, Bharat, 21 Lexington Drive, Acton MA 01720, US; JI, Nan, 5 Stony Brook Road, Arlington MA 02476, US
(74) BOGDANOVIĆ, Dejan i ost., Vlajkovićeva 28, 11000 Beograd

(51) C07D 401/14 (2006.01) **(11) 61896 B1**
A61K 31/506 (2006.01)
A61P 3/06 (2006.01)
A61P 3/10 (2006.01)
A61P 7/02 (2006.01)
A61P 9/00 (2006.01)
A61P 25/02 (2006.01)
A61P 25/30 (2006.01)
A61P 35/00 (2006.01)
A61P 37/00 (2006.01)
C07D 403/04 (2006.01)
C07D 403/14 (2006.01)
(21) **P-2021/0654** (22) 16.12.2016.
(30) US 29.12.2015. 201562272598 P
US 17.11.2016. 201662423549 P
(86) WO 16.12.2016. PCT/IB2016/057728
(87) WO 06.07.2017. WO 2017/115205
(96) 16.12.2016. 16823054.8
(97) 07.04.2021. EP3397631 B 2021/14 EN
(54) SUPSTITUISANI 3-AZABICIKLO[3.1.0]HEKSANI KAO INHIBITORI KETOHEKSOKINAZE
SUBSTITUTED 3-AZABICYCLO[3.1.0]HEXANES AS KETOHEXOKINASE INHIBITORS
(73) PFIZER INC., 235 East 42nd Street, New York, NY 10017, US
(72) DOWLING, Matthew, 1 Pyrus Court, Old Lyme, Connecticut 06371, US; FERNANDO, Dilinie, 15 Freedom Way Unit 46, Niantic, Connecticut 06357, US; FUTATSUGI, Kentaro, 12 Lee Road, Sharon, MA 02067, US; HUARD, Kim, 34 Thatcher Street, Medford, Massachusetts 02155, US; MAGEE, Thomas, Victor, 70 Fletcher Street, Winchester, Massachusetts 01890, US; RAYMER, Brian, 3 Pilgrim Road, Holliston, Massachusetts 01746, US; SHAVNYA, Andre, 48 Dean Road, East Lyme, Connecticut 06333, US; SMITH, Aaron, 15 Allison Avenue, North Providence, Rhode Island 02911, US; THUMA, Benjamin, 1 Smiths Neck

Road, Old Lyme, Connecticut 06371, US; TSAI, Andy, 132 Ledgeland Drive, Mystic, Connecticut 06355, US; TU, Meihua, 6 Henley Road, Acton, Massachusetts 01720, US
(74) POPOVIĆ, Gordana i ost., Takovska 19, 11000 Beograd

---

(51) C07D 403/04 (2006.01) **(11) 61865 B1**
A61K 31/167 (2006.01)
A61K 31/4155 (2006.01)
A61K 31/506 (2006.01)
A61P 35/00 (2006.01)
(21) **P-2021/0608** (22) 13.10.2015.
(30) US 13.10.2014. 201462063394 P
(96) 13.10.2015. 19196713.2
(97) 05.05.2021. EP3604294 B 2021/18 EN
(54) JEDINJENJA I KOMPOZICIJE ZA MODULIRANJE AKTIVNOSTI EGFR MUTANT KINAZE
COMPOUNDS AND COMPOSITIONS FOR MODULATING EGFR MUTANT KINASE ACTIVITIES
(73) YUHAN CORPORATION, 74 Noryangjin-ro, Dongjak-gu, Seoul 06927, KR
(72) SUH, Byung-Chul, 425 Woburn St. Unit 36, Lexington, MA 02420, US; SALGAONKAR, Paresh, Devidas, 30 Revere Beach Parkway Apt. 112, Medford, MA 02155, US; LEE, Jaekyoo, 19 Elm Street, North Andover, MA 01845, US; KOH, Jong, Sung, 404-ho 104 Wonjong-ro 85beon-gil Ojeong-gu, Bucheon-si Gyeonggi-do 14414, KR; SONG, Ho-Juhn, 47 Haverhill St., Unit 1, Andover, MA 01810, US; LEE, In, Yong, 23 Hill Road, Belmont, MA 02478, US; LEE, Jaesang, 51 Hill Road Apt. 304, Belmont, MA 02478, US; JUNG, Dong, Sik, 101-1208 9 Dujeonggo 7-gil Seobuk-gu, Cheonan-si Chungcheongnam-do 31089, KR; KIM, Jung-Ho, 707-501 16 Imae-ro Bundang-gu, Seongnam-si Gyeonggi-do 13565, KR; KIM, Se-Won, 611-702 124 Yatap-ro Bundang-gu, Seongnam-si Gyeonggi-do 13517, KR
(74) BOGDANOVIĆ, Dejan i ost., Vlajkovićeva 28, 11000 Beograd

---

(51) C07D 403/12 (2006.01) **(11) 61816 B1**
A61K 31/501 (2006.01)
A61P 29/00 (2006.01)
(21) **P-2021/0559** (22) 29.03.2018.
(30) US 30.03.2017. 201762478789 P
(86) WO 29.03.2018. PCT/US2018/025100
(87) WO 04.10.2018. WO 2018/183649
(96) 29.03.2018. 18718340.5
(97) 17.03.2021. EP3601268 B 2021/11 EN
(54) POSTUPAK ZA PRIPREMU 6-(CIKLOPROPANAMIDO)-4-((2-METOKSI-3-(1-METIL-1H-1,2,4-TRIAZOL-3-IL)FENIL)AMINO)-N-(METIL-D3)PIRIDAZIN-3-KARBOKSAMIDA
PROCESS FOR THE PREPARATION OF 6-(CYCLOPROPANEAMIDO)-4-((2-METHOXY-3-(1-METHYL-1H-1,2,4-TRIAZOL-3-YL)PHENYL)AMINO)-N-(METHYL-D3)PYRIDAZINE-3-CARBOXAMIDE
(73) BRISTOL-MYERS SQUIBB COMPANY, Route 206 and Province Line Road, Princeton, NJ 08543, US
(72) CHEN, Ke, 42 South Drive, East Brunswick New Jersey 08816, US; DEERBERG, Joerg, 11 Irongate Ct., Columbus New Jersey 08022, US; LIN, Dong, c/o Bristol-Myers Squibb Company, Route 206 and Province Line Road, Princeton New Jersey 08543, US; DUMMELDINGER, Michael, c/o Bristol-Myers Squibb Company, Route 206 and Province Line Road, Princeton New Jersey 08543, US; INANKUR, Bahar, c/o Bristol-Myers Squibb Company, Route 206 and Province Line Road, Princeton New Jersey 08543, US; KOLOTUCHIN, Sergei V., c/o Bristol-Myers Squibb Company, Route 206 and Province Line Road, Princeton New Jersey 08543, US; LI, Jun, c/o Bristol-Myers Squibb Company, Route 206 and Province Line Road, Princeton New Jersey 08543, US; ROGERS, Amanda J., c/o Bristol-Myers Squibb Company, Route 206 and Province Line Road, Princeton New Jersey 08543, US; ROSSO, Victor W., c/o Bristol-Myers Squibb Company, Route 206 and Province Line Road, Princeton New Jersey 08543, US; SIMMONS, Eric M., c/o Bristol-Myers Squibb Company, Route 206 and Province Line Road, Princeton New Jersey 08543, US; SOUMEILLANT, Maxime C. D., c/o Bristol-Myers Squibb Company, Route 206 and Province Line Road, Princeton New Jersey 08543, US; TREITLER, Daniel S., c/o Bristol-Myers Squibb Company, Route 206 and Province Line Road, Princeton New Jersey 08543, US; WANG, Jianji, 9 Aster Way, Dayton New Jersey 08810, US; ZHENG, Bin, c/o Bristol-Myers Squibb Company, Route 206 and Province Line Road, Princeton New Jersey 08543, US; SMITH, Michael J., c/o Bristol-Myers Squibb Company, Route 206 and Province Line Road, Princeton New Jersey 08543, US; STROTMAN, Neil A., c/o Bristol-Myers Squibb Company, Route 206 and Province Line Road, Princeton New Jersey 08543, US; TYMONKO, Steven, 577 Oxford Ln, Lindenhurst Illinois 60046, US; BENKOVICS, Tamas, 7 Vincent Court, East Brunswick New Jersey 08816, US
(74) AOD MSA IP – MILOJEVIĆ SEKULIĆ ADVOKATI, Karađorđeva 65, 11000 Beograd

---

(51) C07D 413/04 (2006.01) **(11) 61886 B1**
A61K 31/4545 (2006.01)
A61P 25/28 (2006.01)
(21) **P-2021/0640** (22) 06.08.2018.
(30) IN 07.08.2017. 201741028024
(86) WO 06.08.2018. PCT/IB2018/055894
(87) WO 14.02.2019. WO 2019/030641
(96) 06.08.2018. 18773832.3

(97) 03.03.2021. EP3649124 B 2021/09 EN
(54) FLUOROPIPERIDINSKA JEDINJENJA KAO ČISTI ANTAGONISTI 5-HT6 RECEPTORA
FLUOROPIPERIDINE COMPOUNDS AS PURE 5-HT6 RECEPTOR ANTAGONISTS
(73) SUVEN LIFE SCIENCES LIMITED, Serene Chambers, Road - 5 Avenue - 7, Banjara Hills, Hyderabad, Telangana 500034, IN
(72) NIROGI, Ramakrishna, Suven Life Sciences Limited Serene Chambers Road-5 Avenue 7 Banjara Hills, Hyderabad Telangana 500034, IN; SHINDE, Anil, Karbhari, Suven Life Sciences Limited Serene Chambers Road-5 Avenue 7 Banjara Hills, Hyderabad Telangana 500034, IN; MOHAMMED, Abdul, Rasheed, Suven Life Sciences Limited Serene Chambers Road-5 Avenue 7 Banjara Hills, Hyderabad Telangana 500034, IN; BADANGE, Rajesh Kumar, Suven Life Sciences Limited Serene Chambers Road-5 Avenue 7 Banjara Hills, Hyderabad Telangana 500034, IN; BOJJA, Kumar, Suven Life Sciences Limited Serene Chambers Road-5 Avenue 7 Banjara Hills, Hyderabad Telangana 500034, IN; GOYAL, Vinod, Kumar, Suven Life Sciences Limited Serene Chambers Road-5 Avenue 7 Banjara Hills, Hyderabad Telangana 500034, IN; PANDEY, Santosh, Kumar, Suven Life Sciences Limited Serene Chambers Road-5 Avenue 7 Banjara Hills, Hyderabad Telangana 500034, IN; THENTU, Jagadeesh, Babu, Suven Life Sciences Limited Serene Chambers Road-5 Avenue 7 Banjara Hills, Hyderabad Telangana 500034, IN; JASTI, Venkateswarlu, Suven Life Sciences Limited Serene Chambers Road-5 Avenue 7 Banjara Hills, Hyderabad Telangana 500034, IN
(74) ŽIVKO MIJATOVIĆ AND PARTNERS DOO BEOGRAD, Studentski trg 4, 11000 Beograd

(51) C07D 413/14 (2006.01) **(11) 61874 B1**
A61K 31/4155 (2006.01)
A61K 31/422 (2006.01)
A61P 9/12 (2006.01)
A61P 11/00 (2006.01)
A61P 19/02 (2006.01)
A61P 19/08 (2006.01)
C07D 413/12 (2006.01)
(21) **P-2021/0629** (22) 14.05.2015.
(30) EP 14.05.2014. 14168303
(86) WO 14.05.2015. PCT/US2015/030817
(87) WO 19.11.2015. WO 2015/175796
(96) 14.05.2015. 15725195.0
(97) 10.03.2021. EP3143018 B 2021/10 EN
(54) DERIVATI KARBOKSAMIDA
CARBOXAMIDE DERIVATIVES
(73) NOVARTIS AG, Lichtstrasse 35, 4056 Basel, CH
(72) D'SOUZA, Anne-Marie, Novartis Horsham Research Centre Wimblehurst Road, Horsham West Sussex RH12 5AB, GB; AHMED, Mahbub, Srg 5th Floor 5 Devonshire Square, London EC2M 4YD, GB; PULZ, Robert, Alexander, Novartis Pharma AG Novartis Institutes for BioMedical Research Postfach, CH-4002 Basel, CH; ROONEY, Lisa, Ann, Novartis Pharmaceuticals UK Limited Wimblehurst Road, Horsham West Sussex RH12 5AB, GB; SMITH, Nichola, Novartis Pharmaceuticals UK Limited Wimblehurst Road, Horsham West Sussex RH12 5AB, GB; TROXLER, Thomas, Josef, Novartis Pharma AG NIBR Klybeck Novartis Institutes for BioMedical Research Postfach, CH-4002 Basel, CH; BALA, Kamlesh, Jagdis, 42 Ropeland Way, Horsham West Sussex RH12 5NY, GB; BREARLEY, Andrew, Novartis Pharmaceuticals UK Limited Wimblehurst Road, Horsham West Sussex RH12 5AB, GB; DALE, James, Novartis Pharmaceuticals UK Limited Wimblehurst Road, Horsham West Sussex RH12 5AB, GB; PORTER, David, Novartis Pharmaceuticals UK Limited Wimblehurst Road, Horsham West Sussex RH12 5AB, GB; SANDHAM, David, Andrew, Novartis Pharmaceuticals UK Limited Wimblehurst Road, Horsham West Sussex RH12 5AB, GB; SHAW, Duncan, Novartis Institutes for BioMedical Research Inc. 250 Massachusetts Avenue, Cambridge, Massachusetts 02139, US; TAYLOR, Jessica, Louise, Novartis Pharmaceuticals UK Limited Wimblehurst Road, Horsham West Sussex RH12 5AB, GB; TAYLOR, Roger, John, Novartis Horsham Research Centre Wimblehurst Road, Horsham West Sussex RH12 5AB, GB; WRIGGLESWORTH, Joe, 29 Victoria Road, Nottingham Notts NG5 2NA, GB
(74) PETOŠEVIĆ, Dušan, Kozjačka 15, 11040 Beograd

(51) C07D 417/12 (2006.01) **(11) 61905 B1**
A61K 31/4402 (2006.01)
A61P 31/22 (2006.01)
(21) **P-2021/0576** (22) 28.11.2017.
(30) EP 28.11.2016. 16200967
(86) WO 28.11.2017. PCT/EP2017/080653
(87) WO 31.05.2018. WO 2018/096170
(96) 28.11.2017. 17811883.2
(97) 17.02.2021. EP3544976 B 2021/07 EN
(54) HEMIHIDRAT SLOBODNE BAZE N-[5-(AMINOSULFONIL)-4-METIL-1,3-TIAZOL-2-IL]-N-METIL-2-[4-(2-PIRIDINIL)FENIL]ACETAMIDA, POSTUPCI NJEGOVE PROIZVODNJE I UPOTREBE
N-[5-(AMINOSULFONYL)-4-METHYL-1,3-THIAZOL-2-YL]-N-METHYL-2-[4-(2-PYRIDINYL)-PHENYL]-ACETAMIDE FREE BASE HEMIHYDRATE, METHODS OF MANUFACTURE AND USES THEREOF
(73) AICURIS GMBH & CO. KG, Friedrich-Ebert-Strasse 475, 42117 Wuppertal, DE
(72) BACHHAV, Yogeshwar, C-201, Bharatkhand CHS (27), Near Reliance eneggy. Tilak Nagar, Mumbai 400089, IN; SCHWAB, Wilfried, An den Hainbuchen

12, 14542 Werder, DE; BIRKMANN, Alexander, Heinrich-Heine-Str. 13, 42327 Wuppertal, DE; VOEGTLI, Kurt, Maiacher 32, 5273 Oberhofen AG, CH
(74) ŽIVKOVIĆ, Zoran, Alekse Nenadovića 16, 11000 Beograd

---

(51) C07D 453/00 (2006.01) **(11) 61852 B1**
A61K 31/439 (2006.01)
A61P 3/00 (2006.01)
A61P 35/00 (2006.01)
(21) **P-2021/0607** (22) 14.03.2014.
(30) US 15.03.2013. 201361791706 P
(86) WO 14.03.2014. PCT/US2014/027081
(87) WO 25.09.2014. WO 2014/152215
(96) 14.03.2014. 14718854.4
(97) 21.04.2021. EP2970250 B 2021/16 EN
(54) OBLICI SOLI (S)-HINUKLIDIN-3-IL (2-(2-(4-FLUOROFENIL)TIAZOL-4-IL)PROPAN-2-IL)KARBAMATA
SALT FORMS OF (S)-QUINUCLIDIN-3-YL (2-(2-(4-FLUOROPHENYL)THIAZOL-4-YL)PROPAN-2-YL)CARBAMATE
(73) GENZYME CORPORATION, 50 Binney Street, Cambridge, MA 02142, US
(72) SIEGEL, Craig, c/o Sanofi U.S. 55 Corporate Drive Mail Code: 55A-505A, Bridgewater, New Jersey 08807, US; ZHAO, Jin, c/o Sanofi U.S. 55 Corporate Drive Mail Code: 55A-505A, Bridgewater, New Jersey 08807, US
(74) MITROVIĆ, Predrag, Alaska 36, 11080 Beograd-Zemun

---

(51) C07D 471/04 (2006.01) **(11) 61821 B1**
A61K 31/437 (2006.01)
A61P 35/00 (2006.01)
(21) **P-2020/1599** (22) 04.08.2017.
(30) US 05.08.2016. 201662371504 P
US 03.02.2017. 201762454101 P
(86) WO 04.08.2017. PCT/US2017/045428
(87) WO 08.02.2018. WO 2018/027097
(96) 04.08.2017. 17754889.8
(97) 21.10.2020. EP3494115 B 2020/43 EN
(54) DERIVATI N-(FENILSULFONIL)BENZAMIDA KAO BCL-2 INHIBITORI
N-(PHENYLSULFONYL)BENZAMIDE DERIVATIVES AS BCL-2 INHIBITORS
(73) THE REGENTS OF THE UNIVERSITY OF MICHIGAN, Office of Technology Transfer 1600 Huron Parkway, 2nd Floor, Ann Arbor, MI 48109-2590, US
(72) WANG, Shaomeng, 3336 Stirling Ct., Superior Township, MI 48198, US; CHEN, Jianyong, 2659 Arrowwood Trail, Ann Arbor, MI 48105, US
(74) AOD MSA IP – MILOJEVIĆ SEKULIĆ ADVOKATI, Karađorđeva 65, 11000 Beograd

(51) C07D 471/04 (2006.01) **(11) 61833 B1**
A61K 31/517 (2006.01)
A61P 17/06 (2006.01)
(21) **P-2021/0545** (22) 31.05.2018.
(30) ES 01.06.2017. 201730759
(86) WO 31.05.2018. PCT/ES2018/070396
(87) WO 06.12.2018. WO 2018/220252
(96) 31.05.2018. 18759146.6
(97) 17.03.2021. EP3632912 B 2021/11 EN
(54) DERIVATI PIRIDOHINAZOLINA KORISNI KAO INHIBITORI PROTEINSKE KINAZE
PYRIDOQUINAZOLINE DERIVATIVES USEFUL AS PROTEIN KINASE INHIBITORS
(73) ONCOSTELLAE, S.L., Edificio FEUGA, D5, Campus Vida. Rúa Lope Gómez de Marzoa s/n, 15705 Santiago de Compostela, ES
(72) KURZ, Guido, Lluís Domenech i Montaner 6, Escalera 5, E-08950 Esplugues Llobregat Barcelona, ES; CAMACHO GÓMEZ, Juan, Estafeta 61, 5-E, E-31001 PamplonaNavarra, ES
(74) ĆOSOVIĆ, Dragoljub, Andre Nikolića 3, 11040 Beograd

---

(51) C07D 471/04 (2006.01) **(11) 61897 B1**
A61K 31/4375 (2006.01)
A61P 35/00 (2006.01)
C07D 487/04 (2006.01)
(21) **P-2021/0657** (22) 20.11.2014.
(30) US 05.12.2013. 201361912074 P
(96) 20.11.2014. 17200940.9
(97) 14.04.2021. EP3318565 B 2021/15 EN
(54) PIROLO[2,3-D]PIRIMIDINIL, PIROLO[2,3-B]PIRAZINIL I PIROLO[2,3-D]PIRIDINIL AKRILAMIDI
PYRROLO[2,3-D]PYRIMIDINYL, PYRROLO[2,3-B]PYRAZINYL AND PYRROLO[2,3-D]PYRIDINYL ACRYLAMIDES
(73) PFIZER INC., 235 East 42nd Street, New York, NY 10017, US
(72) BROWN, Matthew, Frank, 443 Wheeler Road, Stonington, CT Connecticut 06378, US; CASIMIRO-GARCIA, Agustin, 61 Woodland Road, Concord, MA Massachusetts 01742, US; CHE, Ye, 166 Ledgewood Road Apartment 308, Groton, CT Connecticut 06340, US; COE, Jotham, Wadsworth, 8 Bush Hill Drive, Niantic, CT Connecticut 06357, US; FLANAGAN, Mark, Edward, 10 Queen Eleanor Drive, Gales Ferry, CT Connecticut 06335, US; GILBERT, Adam, Matthew, 178 Denison Drive, Guilford, CT Connecticut 06437, US; HAYWARD, Matthew, Merrill, 3 Pyrus Court, Old Lyme, CT Connecticut 06371, US; LANGILLE, Jonathan, David, 15 Clark Place, Quaker Hill, CT Connecticut 06375, US; MONTGOMERY, Justin, Ian, 61 Spicer Hill Road, Ledyard, CT Connecticut 06339, US; TELLIEZ, Jean-Baptiste, 211 East Emerson Road, Lexington, MA Massachusetts 02420, US;

THORARENSEN, Atli, 581 Great Road, Stow, MA Massachusetts 01775, US; UNWALLA, Rayomand, Jal, 22 Fox Run Road, Bedford, MA Massachusetts 01730, US; TRUJILLO, John, I, 33 Saw Mill Drive, Ledyard, CT Connecticut 06339, US
(74) POPOVIĆ, Gordana i ost., Takovska 19, 11000 Beograd

(51) C07D 471/14 (2006.01) **(11) 61803 B1**
A61K 31/55 (2006.01)
A61P 35/00 (2006.01)
C07D 491/14 (2006.01)
C07D 495/14 (2006.01)
C07D 513/14 (2006.01)
(21) **P-2021/0541** (22) 08.09.2016.
(30) IN 09.09.2015. 4781CH2015
(86) WO 08.09.2016. PCT/IN2016/050300
(87) WO 16.03.2017. WO 2017/042834
(96) 08.09.2016. 16798006.9
(97) 24.03.2021. EP3347356 B 2021/12 EN
(54) TRICIKLIČNI FUZIONI PIRIDIN-2-ON DERIVATI I NJIHOVA UPOTREBA KAO INHIBITORA BRD4
TRICYCLIC FUSED PYRIDIN-2-ONE DERIVATIVES AND THEIR USE AS BRD4 INHIBITORS
(73) JUBILANT BIOSYS LIMITED, No.96 Industiral Suburb, 2nd Stage, Yeshwanthpur, Bangalore 560022 KRN, IN
(72) VADIVELU, Saravanan, Jubilant Biosys Limited, 96 Industrial Suburb, 2nd Stage, Yeshwanthpur, Bangalore 560 022, IN; RAJAGOPAL, Sridharan, Jubilant Biosys Limited, 96 Industrial Suburb, 2nd Stage, Yeshwanthpur, Bangalore 560 022, IN; RAMAIAH, Manjunatha M, Jubilant Biosys Limited, 96 Industrial Suburb, 2nd Stage, Yeshwanthpur, Bangalore 560 022, IN; GONDRALA, Pavan Kumar, Jubilant Biosys Limited, 96 Industrial Suburb, 2nd Stage, Yeshwanthpur, Bangalore 560 022, IN; CHINNAPATTU, Murugan, Jubilant Biosys Limited, 96 Industrial Suburb, 2nd Stage, Yeshwanthpur, Bangalore 560 022, IN; SIVANANDHAN, Dhanalakshmi, Jubilant Biosys Limited, 96 Industrial Suburb, 2nd Stage, Yeshwanthpur, Bangalore 560 022, IN; PARIKH, Payal Kiran, Jubilant Biosys Limited, 96 Industrial Suburb, 2nd Stage, Yeshwanthpur, Bangalore 560 022, IN; MULAKALA, Chandrika, Jubilant Biosys Limited, 96 Industrial Suburb, 2nd Stage, Yeshwanthpur, Bangalore 560 022, IN
(74) GRAOVAC, Zoran, Mirijevski venac 4, 11160 Beograd

(51) C07D 473/40 (2006.01) **(11) 61884 B1**
A61K 31/52 (2006.01)
A61P 35/00 (2006.01)
(21) **P-2021/0632** (22) 05.10.2015.
(30) US 06.10.2014. 201462060339 P
(86) WO 05.10.2015. PCT/US2015/053941
(87) WO 14.04.2016. WO 2016/057370
(96) 05.10.2015. 15848476.6
(97) 03.03.2021. EP3204386 B 2021/09 EN
(54) SUPSTITUISANA AMINOPURINSKA JEDINJENJA, KOMPOZICIJE KOJE IH SADRŽE I POSTUPCI ZA LEČENJE U KOJIMA SE KORISTE
SUBSTITUTED AMINOPURINE COMPOUNDS, COMPOSITIONS THEREOF, AND METHODS OF TREATMENT THEREWITH
(73) SIGNAL PHARMACEUTICALS, LLC, 10300 Campus Point Drive, Suite 100, San Diego, CA 92121, US
(72) ALEXANDER, Matthew, 12488 Carmel Cape, San Diego, CA 92130, US; BAHMANYAR, Sogole, P.O. Box 3693, Rancho Santa Fe, CA 92067, US; BOYLAN, John, Fredrerick, 10486 Harvest View Way, San Diego, CA 92128, US; HANSEN, Joshua, 5633 Bellevue Avenue, La Jolla, CA 92037, US; HUANG, Dehua, 11363 Stable Glen Place, San Diego, CA 92130, US; HUBBARD, Robert, 7684 Marker Road, San Diego, CA 92078, US; JEFFY, Brandon, 5548 Rabbit Ridge Road, San Diego, CA 92130, US; LEISTEN, Jim, 771 Leeward Avenue, San Marcos, CA 92078, US; MOGHADDAM, Mehran, 4971 Sterling Grove Lane, San Diego, CA 92130, US; RAHEJA, Raj, K., 12739 Beeler Creek Trail, Poway, CA 92064, US; RAYMON, Heather, 3520 Vista de la Orilla, San Diego, CA 92117, US; SCHWARZ, Kimberly, 4342 Post Road, San Diego, CA 92117, US; SLOSS, Marianne, 11979 Dapple Way, San Diego, CA 92128, US; TORRES, Eduardo, 1855 49th Street, San Diego, CA 92102, US; TRAN, Tam, Minh, 8953 Libra Drive, San Diego, CA 92126, US; XU, Shuichan, 9650 Deer Trail Place, San Diego, CA 92127, US; ZHAO, Jingjing, 8323 Bryn Glen Way, San Diego, CA 92129, US
(74) ŽIVKOVIĆ, Zoran, Alekse Nenadovića 16, 11000 Beograd

(51) C07D 487/00 (2006.01) **(11) 61913 B1**
A61K 31/33 (2006.01)
A61K 31/395 (2006.01)
A61K 31/40 (2006.01)
A61P 1/16 (2006.01)
C07D 513/04 (2006.01)
(21) **P-2021/0671** (22) 09.02.2018.
(30) CN 23.02.2017. 201710100309
CN 01.08.2017. 201710648155
CN 04.01.2018. 201810008592
(86) WO 09.02.2018. PCT/CN2018/075995
(87) WO 30.08.2018. WO 2018/153285
(96) 09.02.2018. 18757445.4
(97) 31.03.2021. EP3587420 B 2021/13 EN
(54) TRICIKLIČNO JEDINJENJE I NJEGOVA PRIMENA
TRI-CYCLE COMPOUND AND APPLICATIONS THEREOF

(73) FUJIAN COSUNTER PHARMACEUTICAL CO., LTD., Fuyuan Industrial Zone, Dongyuan Town, Zherong County, Ningde, Fujian 355300, CN
(72) HE, Haiying, 288 Futezhong Road, Pudong New Area Shanghai 200131, CN; WANG, Jing, 288 Futezhong Road, Pudong New Area Shanghai 200131, CN; JIANG, Zhigan, 288 Futezhong Road, Pudong New Area Shanghai 200131, CN; YANG, Yaxun, 288 Futezhong Road, Pudong New Area Shanghai 200131, CN; SHAO, Peng, 288 Futezhong Road, Pudong New Area Shanghai 200131, CN; ZHANG, Chen, 288 Futezhong Road, Pudong New Area Shanghai 200131, CN; LI, Jian, 288 Futezhong Road, Pudong New Area Shanghai 200131, CN; CHEN, Shuhui, 288 Futezhong Road, Pudong New Area Shanghai 200131, CN
(74) MITROVIĆ, Predrag, Alaska 36, 11080 Beograd-Zemun

---

(51) C07D 487/04 (2006.01) **(11) 61887 B1**
A61K 31/519 (2006.01)
A61P 35/02 (2006.01)
(21) **P-2021/0646** (22) 23.12.2015.
(86) WO 23.12.2015. PCT/US2015/000285
(87) WO 29.06.2017. WO 2017/111787
(96) 23.12.2015. 15911490.9
(97) 07.04.2021. EP3394065 B 2021/14 EN
(54) TETRAHIDROPIRANIL AMINO-PIROLOPIRIMIDINON I POSTUPCI NJEGOVE PRIMENE
TETRAHYDROPYRANYL AMINO-PYRROLOPYRIMIDINONE AND METHODS OF USE THEREOF
(73) ARQULE, INC., One Wall Street, Burlington, MA 01803, US
(72) LAPIERRE, Jean-Marc, 1 Alexandra Drive, Pelham New Hampshire 03076, US; EATHIRAJ, Sudharshan, 24 Ptarmigan Drive, Shrewsbury Massachusetts 01545, US; NAMDEV, Nivedita, 18 Briarwood Drive, Westford Massachusetts 01545, US; SCHWARTZ, Brian, 18 October Hill Rd., Woodbridge Connecticut 06525, US; OTA, Yusuke, c/o DAIICHI SANKYO COMPANY LIMITED 3-5-1 Nihonbashi Honcho Chuo-ku, Tokyo 103-8426, JP; MOMOSE, Takayuki, c/o DAIICHI SANKYO COMPANY LIMITED 3-5-1 Nihonbashi Honcho Chuo-ku, Tokyo 103-8426, JP; TSUNEMI, Tomoyuki, c/o DAIICHI SANKYO COMPANY LIMITED 3-5-1 Nihonbashi Honcho Chuo-ku, Tokyo 103-8426, JP; INAGAKI, Hiroaki, c/o DAIICHI SANKYO COMPANY LIMITED 3-5-1 Nihonbashi Honcho Chuo-ku, Tokyo 103-8426, JP; NAKAYAMA, Kiyoshi, c/o DAIICHI SANKYO COMPANY LIMITED 3-5-1 Nihonbashi Honcho Chuo-ku, Tokyo 103-8426, JP
(74) AOD MSA IP – MILOJEVIĆ SEKULIĆ ADVOKATI, Karađorđeva 65, 11000 Beograd

(51) C07D 491/04 (2006.01) **(11) 61890 B1**
A61K 31/436 (2006.01)
A61P 25/00 (2006.01)
C07D 491/18 (2006.01)
(21) **P-2021/0649** (22) 25.09.2017.
(30) US 27.09.2016. 201662400150 P
(86) WO 25.09.2017. PCT/US2017/053155
(87) WO 05.04.2018. WO 2018/063955
(96) 25.09.2017. 17781253.4
(97) 31.03.2021. EP3519416 B 2021/13 EN
(54) DERIVATI HROMANA, IZOHROMANA I DIHIDROIZOBENZOFURANA KAO MGLUR2-NEGATIVNI ALOSTERNI MODULATORI, KOMPOZICIJE I NJIHOVA UPOTREBA
CHROMANE, ISOCHROMANE AND DIHYDROISOBENZOFURAN DERIVATIVES AS MGLUR2-NEGATIVE ALLOSTERIC MODULATORS, COMPOSITIONS, AND THEIR USE
(73) MERCK SHARP & DOHME CORP., 126 East Lincoln Avenue, Rahway, NJ 07065-0907, US
(72) SEBHAT, Iyassu, K., 149 Essex Street Apt. 6W, Jersey City, New Jersey 07302, US; ARASAPPAN, Ashok, 2000 Galloping Hill Road, Kenilworth, New Jersey 07033, US; HOYT, Scott, B., 1515 N. Queen Street 1217, Arlington, Virginia 22209, US; WILKENING, Robert, R., 11 Salter Place, Maplewood, New Jersey 07040, US; DEMONG, Duane, 33 Avenue Louis Pasteur, Boston, Massachusetts 02115-5727, US
(74) ŽIVKO MIJATOVIĆ AND PARTNERS DOO BEOGRAD, Studentski trg 4, 11000 Beograd

---

(51) C07D 495/04 (2006.01) **(11) 61919 B1**
A61K 31/4355 (2006.01)
A61K 31/4436 (2006.01)
A61K 31/444 (2006.01)
A61K 31/4545 (2006.01)
A61K 31/496 (2006.01)
A61K 31/5355 (2006.01)
A61K 31/5377 (2006.01)
A61K 31/551 (2006.01)
A61K 39/00 (2006.01)
A61K 39/395 (2006.01)
A61K 45/06 (2006.01)
A61P 35/00 (2006.01)
C07K 16/28 (2006.01)
(21) **P-2021/0675** (22) 23.06.2016.
(30) US 25.06.2015. 201562184348 P
(86) WO 23.06.2016. PCT/CA2016/050734
(87) WO 29.12.2016. WO 2016/205942
(96) 23.06.2016. 16813437.7
(97) 10.03.2021. EP3322711 B 2021/10 EN
(54) INHIBITORI HPK1 I POSTUPCI ZA NJIHOVO KORIŠĆENJE
HPK1 INHIBITORS AND METHODS OF USING SAME

(73) UNIVERSITY HEALTH NETWORK, 190 Elizabeth Street, R. Fraser Elliott Building - Room 1S-417, Toronto, Ontario M5G 2C4, CA
(72) SAMPSON, Peter, Brent, 1320 Ridgebank Drive, Oakville, Ontario L6M 4A5, CA; PATEL, Narendra, Kumar, B., 21 Beachsurf Road, Brampton, Ontario L6R 2R4, CA; PAULS, Heinz, W., 460 Fourth Line, Oakville, Ontario L6L 5A4, CA; LI, Sze-Wan, 509 Roselaw Avenue, Toronto, Ontario M5N 1K2, CA; NG, Grace, 23 Staglin Court, Markham, Ontario L6C 0K8, CA; LAUFER, Radoslaw, 2145 Meadowglen Drive, Oakville, Ontario L6M 4C8, CA; LIU, Yong, 1066 Harcroft Court, Oakville, Ontario L6H 3K5, CA; LANG, Yunhui, 50 Redbud Street, Markham, Ontario L6C 1G5, CA
(74) BOGDANOVIĆ, Dejan i ost., Vlajkovićeva 28, 11000 Beograd

---

(51) C07D 495/20 (2006.01) **(11) 61788 B1**
A61K 31/438 (2006.01)
A61P 29/00 (2006.01)
A61P 37/02 (2006.01)
(21) **P-2021/0549** (22) 27.02.2018.
(30) US 02.03.2017. 201762466117 P
(86) WO 27.02.2018. PCT/US2018/019920
(87) WO 07.09.2018. WO 2018/160550
(96) 27.02.2018. 18710653.9
(97) 07.04.2021. EP3589638 B 2021/14 EN
(54) JEDINJENJA KORISNA ZA INHIBICIJU RORγt
COMPOUNDS USEFUL FOR INHIBITING ROR-GAMMA-T
(73) ELI LILLY AND COMPANY, Lilly Corporate Center, Indianapolis, IN 46285, US
(72) CLARKE, Christian Alexander, c/o Eli Lilly and Company, P.O. Box 6288, Indianapolis, Indiana 46206-6288, US; LUGAR III, Charles Willis, c/o Eli Lilly and Company, P.O. Box 6288, Indianapolis, Indiana 46206-6288, US; MORPHY, John Richard, c/o Eli Lilly and Company, P.O. Box 6288, Indianapolis, Indiana 46206-6288, US; RICHARDSON, Timothy Ivo, c/o Eli Lilly and Company, P.O. Box 6288, Indianapolis, Indiana 46206-6288, US; RUDYK, Helene, c/o Eli Lilly and Company, P.O. Box 6288, Indianapolis, Indiana 46206-6288, US; SAPMAZ, Selma, c/o Eli Lilly and Company, P.O. Box 6288, Indianapolis, Indiana 46206-6288, US; STITES, Ryan Edward, c/o Eli Lilly and Company, P.O.Box 6288, Indianapolis, Indiana 46206-6288, US; VAUGHT, Grant Mathews, c/o Eli Lilly and Company, P.O. Box 6288, Indianapolis, Indiana 46206-6288, US
(74) POPOVIĆ, Gordana i ost., Takovska 19, 11000 Beograd

---

(51) C07D 498/14 (2006.01) **(11) 61796 B1**
A61K 31/5365 (2006.01)
A61P 31/18 (2006.01)
A61P 43/00 (2006.01)
C07D 211/94 (2006.01)
C07D 213/80 (2006.01)
(21) **P-2021/0566** (22) 04.08.2011.
(30) JP 05.08.2010. 2010175899
JP 14.12.2010. 2010277713
(96) 04.08.2011. 18203589.9
(97) 24.02.2021. EP3456721 B 2021/08 EN
(54) POSTUPAK ZA PROIZVODNJU JEDINJENJA KOJA IMAJU INHIBITORNU AKTIVNOST U ODNOSU NA HIV INTEGRAZU
METHOD OF PRODUCING COMPOUNDS HAVING HIV INTEGRASE INHIVITORY ACTIVITY
(73) SHIONOGI & CO., LTD, 1-8, Doshomachi 3-chome, Chuo-ku, Osaka-shi, Osaka 541-0045, JP
(72) SUMINO, Yukihito, c/o Shionogi & Co. Ltd, 1-8 Doshomachi 3-chome, Chuo-ku, Osaka-shi, Osaka 541-0045, JP; OKAMOTO, Kazuya, c/o Shionogi & Co. Ltd, 12-4 Sagisu 5-chome, Fukushima-ku, Osaka-shi, Osaka 553-0002, JP; MASUI, Moriyasu, c/o Shionogi & Co. Ltd, 12-4 Sagisu 5-chome, Fukushima-ku, Osaka-shi, Osaka 553-0002, JP; YAMADA, Daisuke, c/o Shionogi & Co. Ltd, 12-4 Sagisu 5-chome, Fukushima-ku, Osaka-shi, Osaka 553-0002, JP; IKARASHI, Fumiya, c/o Shionogi & Co. Ltd, 12-4 Sagisu 5-chome, Fukushima-ku, Osaka-Shi, Osaka 553-0002, JP
(74) POPOVIĆ, Gordana i ost., Takovska 19, 11000 Beograd

---

(51) C07F 5/02 (2006.01) **(11) 61811 B1**
A61K 31/69 (2006.01)
A61P 37/00 (2006.01)
(21) **P-2021/0507** (22) 16.01.2018.
(30) US 18.01.2017. US201762447717P
US 19.05.2017. US201762508771P
(86) WO 16.01.2018. PCT/US2018/013823
(87) WO 26.07.2018. WO 2018/136401
(96) 16.01.2018. 18716009.8
(97) 10.03.2021. EP3571208 B 2021/10
(54) INHIBITORI IMUNOPROTEAZOMA
IMMUNOPROTEASOME INHIBITORS
(73) PRINCIPIA BIOPHARMA INC., 220 East Grand Avenue, South San Francisco, CA 94080, US
(72) LOU, Yan, 220 East Grand Avenue, South San Francisco, CA 94080, US; OWENS, Timothy, Duncan, 220 East Grand Avenue, South San Francisco, CA 94080, US; BRAMELD, Kenneth, Albert, 220 East Grand Avenue, South San Francisco, CA 94080, US; GOLDSTEIN, David, Michael, 220 East Grand Avenue, South San Francisco, CA 94080, US
(74) MIHAILOVIĆ, Mila, Hilandarska 5/1, 11000 Beograd

(51) C07F 13/00 (2006.01) **(11) 61869 B1**
A61K 49/00 (2006.01)
A61K 49/06 (2006.01)
(21) **P-2021/0636** (22) 07.01.2014.
(30) US 07.01.2013. 201361749614 P
(86) WO 07.01.2014. PCT/US2014/010486
(87) WO 10.07.2014. WO 2014/107722
(96) 07.01.2014. 14735166.2
(97) 24.03.2021. EP2941434 B 2021/12 EN
(54) KONTRASTNA SREDSTVA ZA MAGNETNU REZONANCU NA BAZI MANGANA
MANGANESE-BASED MAGNETIC RESONANCE CONTRAST AGENTS
(73) THE GENERAL HOSPITAL CORPORATION, 55 Fruit Street, Boston, MA 02114, US
(72) CARAVAN, Peter, 151 Walden Street Unit 1, Cambridge, MA 02140, US; GALE, Eirc, M., 149 Thirteenh Street, Charlestown, MA 02129, US; LOVING, Galen, S., 149 Thirteenth Street, Charlestown, MA 02129, US; MUKHERJEE, Shreya, 149 Thirteenth Street, Charlestown, MA 02129, US; ZHU, Jiang, 149 Thirteenth Street, Charlestown, MA 02129, US
(74) MITROVIĆ, Predrag, Alaska 36, 11080 Beograd-Zemun

---

(51) C07H 1/02 (2006.01) **(11) 61840 B1**
C07H 19/10 (2006.01)
C07H 19/20 (2006.01)
(21) **P-2021/0593** (22) 30.06.2005.
(30) US 02.07.2004. 585193 P
(96) 30.06.2005. 17184430.1
(97) 17.03.2021. EP3296312 B 2021/11 EN
(54) SINTEZA ZAŠTIĆENIH 3'-AMINO 5'-FOSFORAMIDIT NUKLEOZIDNIH MONOMERA
SYNTHESIS OF PROTECTED 3'-AMINO 5'-PHOSPHORAMIDITE NUCLEOSIDE MONOMERS
(73) GERON CORPORATION, 919 E. Hillsdale Boulevard, Suite 250, Foster City, CA 94404, US
(72) GRYAZNOV, Sergei, M, 138 W. Bellevue Avenue, San Mateo, CA California 94402, US; PONGRACZ, Krisztina, 6253 Fairlane Drive, Oakland, CA California 94611, US; ZIELINSKA, Daria, 1063 Morse Avenue Appartment 25-204, Sunnyvale, CA California 94089, US
(74) MITROVIĆ, Predrag, Alaska 36, 11080 Beograd-Zemun

---

(51) C07H 21/00 (2006.01) **(11) 61818 B1**
A61K 31/7076 (2006.01)
A61K 31/7084 (2006.01)
A61K 47/68 (2017.01)
A61P 35/00 (2006.01)
C07H 21/02 (2006.01)
(21) **P-2021/0562** (22) 01.12.2017.
(30) JP 01.12.2016. 2016234553
JP 30.05.2017. 2017107216
US 21.11.2017. 201762589300 P
(86) WO 01.12.2017. PCT/IB2017/057588
(87) WO 07.06.2018. WO 2018/100558
(96) 01.12.2017. 17817176.5
(97) 17.02.2021. EP3512861 B 2021/07 EN
(54) CIKLIČNI DINUKLEOTIDI KAO STING (STIMULATOR GENA ZA INTERFERON) AGONISTI
CYCLIC DINUCLEOTIDES AS STING (STIMULATOR OF INTERFERON GENES) AGONISTS
(73) TAKEDA PHARMACEUTICAL COMPANY LIMITED, 1-1 Doshomachi 4-chome Chuo-ku, Osaka-shi, Osaka 541-0045, JP
(72) YOSHIKAWA, Masato, c/o Takeda Pharmaceutical Company Limited, 26-1 Muraoka-Higashi 2-chome, Fujisawa Kanagawa 251-0012, JP; SAITOH, Morihisa, c/o Takeda Pharmaceutical Company Limited, 26-1 Muraoka-Higashi 2-chome, Fujisawa Kanagawa 251-0012, JP; KATO, Taisuke, c/o Takeda Pharmaceutical Company Limited, 26-1 Muraoka-Higashi 2-chome, Fujisawa Kanagawa 251-0012, JP; YOSHITOMI, Yayoi, c/o Takeda Pharmaceutical Company Limited, 26-1 Muraoka-Higashi 2-chome, Fujisawa Kanagawa 251-0012, JP; SEKI, Tomohiro, c/o Takeda Pharmaceutical Company Limited, 26-1 Muraoka-Higashi 2-chome, Fujisawa Kanagawa 251-0012, JP; NAKAGAWA, Yasuo, c/o Takeda Pharmaceutical Company Limited, 26-1 Muraoka-Higashi 2-chome, Fujisawa Kanagawa 251-0012, JP; TOMINARI, Yusuke, c/o Takeda Pharmaceutical Company Limited, 26-1 Muraoka-Higashi 2-chome, Fujisawa Kanagawa 251-0012, JP; SETO, Masaki, c/o Takeda Pharmaceutical Company Limited, 26-1 Muraoka-Higashi 2-chome, Fujisawa Kanagawa 251-0012, JP; SASAKI, Yusuke, c/o Takeda Pharmaceutical Company Limited, 26-1 Muraoka-Higashi 2-chome, Fujisawa Kanagawa 251-0012, JP; OKANIWA, Masanori, c/o Takeda Pharmaceutical Company Limited, 26-1 Muraoka-Higashi 2-chome, Fujisawa Kanagawa 251-0012, JP; ODA, Tsuneo, c/o Takeda Pharmaceutical Company Limited, 26-1 Muraoka-Higashi 2-chome, Fujisawa Kanagawa 251-0012, JP; SHIBUYA, Akito, c/o Takeda Pharmaceutical Company Limited, 26-1 Muraoka-Higashi 2-chome, Fujisawa Kanagawa 251-0012, JP; HIDAKA, Kosuke, c/o Takeda Pharmaceutical Company Limited, 26-1 Muraoka-Higashi 2-chome, Fujisawa Kanagawa 251-0012, JP; SHIOKAWA, Zenyu, c/o Takeda Pharmaceutical Company Limited, 26-1 Muraoka-Higashi 2-chome, Fujisawa Kanagawa 251-0012, JP; MURATA, Shumpei, c/o Takeda Pharmaceutical Company Limited, 26-1 Muraoka-Higashi 2-chome, Fujisawa Kanagawa 251-0012, JP; OKABE, Atsutoshi, c/o Takeda Pharmaceutical Company Limited, 26-1 Muraoka-Higashi 2-chome, Fujisawa Kanagawa 251-0012, JP; NAKADA, Yoshihisa, c/o Takeda Pharmaceutical Company Limited, 26-1 Muraoka-

Higashi 2-chome, Fujisawa Kanagawa 251-0012, JP; MOCHIZUKI, Michiyo, c/o Takeda Pharmaceutical Company Limited, 26-1 Muraoka-Higashi 2-chome, Fujisawa Kanagawa 251-0012, JP; FREEZE, Brian Scott, 37 Court Street, Binghamton, New York 13901, US; TAWARAISHI, Taisuke, c/o Takeda Pharmaceutical Company Limited, 26-1 Muraoka-Higashi 2-chome, Fujisawa Kanagawa 251-0012, JP; WADA, Yasufumi, c/o Takeda Pharmaceutical Company Limited, 26-1 Muraoka-Higashi 2-chome, Fujisawa Kanagawa 251-0012, JP; GREENSPAN, Paul D., 8 Overlook Drive, Acton, Massachusetts 01720, US
(74) ŽIVKO MIJATOVIĆ AND PARTNERS DOO BEOGRAD, Studentski trg 4, 11000 Beograd

(51) C07K 7/08 (2006.01) **(11) 61853 B1**
A61K 47/50 (2017.01)
(21) **P-2021/0611** (22) 29.10.2015.
(30) GB 29.10.2014. 201419237
GB 27.08.2015. 201515245
(86) WO 29.10.2015. PCT/GB2015/053247
(87) WO 06.05.2016. WO 2016/067035
(96) 29.10.2015. 15790220.6
(97) 24.02.2021. EP3215518 B 2021/08 EN
(54) BICIKLIČNI PEPTIDNI LIGANDI SPECIFIČNI ZA MT1-MMP
BICYCLIC PEPTIDE LIGANDS SPECIFIC FOR MT1-MMP
(73) BICYCLERD LIMITED, B900, Babraham Research Campus, Cambridge, CB22 3AT, GB
(72) TEUFEL, Daniel, Paul, c/o Bicycle Therapeutics Limited Meditrina Building Babraham Research Campus, Cambridge Cambridgeshire CB22 3AT, GB; STACE, Catherine, Lucy, c/o Bicycle Therapeutics Limited Meditrina Building Babraham Research Campus, Cambridge Cambridgeshire CB22 3AT, GB; PAVAN, Silvia, c/o Bicycle Therapeutics Limited Meditrina Building Babraham Research Campus, Cambridge Cambridgeshire CB22 3AT, GB; WALKER, Edward, c/o Bicycle Therapeutics Limited Meditrina Building Babraham Research Campus, Cambridge Cambridgeshire CB22 3AT, GB; BALDASSARRE, Leonardo, c/o Bicycle Therapeutics Limited Meditrina Building Babraham Research Campus, Cambridge Cambridgeshire CB22 3AT, GB
(74) ŽIVKO MIJATOVIĆ AND PARTNERS DOO BEOGRAD, Studentski trg 4, 11000 Beograd

(51) C07K 14/00 (2006.01) **(11) 61881 B1**
A61K 38/00 (2006.01)
A61K 38/17 (2006.01)
A61P 3/00 (2006.01)
A61P 19/08 (2006.01)
A61P 37/02 (2006.01)
C07K 14/47 (2006.01)
C07K 14/495 (2006.01)
C07K 14/51 (2006.01)
C07K 14/705 (2006.01)
(21) **P-2021/0563** (22) 12.04.2016.
(30) US 22.04.2015. 201562150994 P
US 02.12.2015. 201562262356 P
(86) WO 12.04.2016. PCT/US2016/027046
(87) WO 27.10.2016. WO 2016/171948
(96) 12.04.2016. 16783603.0
(97) 17.02.2021. EP3286206 B 2021/07 EN
(54) NOVI HIBRIDNI ACTRIIB PROTEINI ZAMKE ZA LIGAND ZA LEČENJE BOLESTI GUBLJENJA MIŠIĆA
NOVEL HYBRID ACTRIIB LIGAND TRAP PROTEINS FOR TREATING MUSCLE WASTING DISEASES
(73) Biogen MA Inc., 225 Binney Street, Cambridge, MA 02142, US
(72) HAN, Hq, 3353 Crossland Street, Thousand Oaks, CA 91320, US; ZHOU, Xiaolan, 3876 Rodene Street, Newbury Park, CA 91320, US
(74) ŽIVKO MIJATOVIĆ AND PARTNERS DOO BEOGRAD, Studentski trg 4, 11000 Beograd

(51) C07K 14/47 (2006.01) **(11) 61787 B1**
A61K 38/17 (2006.01)
A61K 39/00 (2006.01)
C07K 7/06 (2006.01)
C07K 7/08 (2006.01)
C07K 16/28 (2006.01)
(21) **P-2021/0548** (22) 29.11.2016.
(30) US 22.12.2015. 201562270968 P
GB 22.12.2015. 201522667
(86) WO 29.11.2016. PCT/EP2016/079059
(87) WO 29.06.2017. WO 2017/108345
(96) 29.11.2016. 16802063.4
(97) 07.04.2021. EP3394084 B 2021/14 EN
(54) PEPTIDI I KOMBINACIJA PEPTIDA ZA UPOTREBU U IMUNOTERAPIJI PROTIV RAKA DOJKE I DRUGIH MALIGNIH TUMORA
PEPTIDES AND COMBINATION OF PEPTIDES FOR USE IN IMMUNOTHERAPY AGAINST BREAST CANCER AND OTHER CANCERS
(73) IMMATICS BIOTECHNOLOGIES GMBH, Paul-Ehrlich-Strasse 15, 72076 Tübingen, DE
(72) MAHR, Andrea, Kirschenweg 22, 72076 Tübingen, DE; WEINSCHENK, Toni, Im Morgenrain 15, 73773 Aichwald, DE; HÖRZER, Helen, Untere Straße 20, 72070 Tübingen, DE; SCHOOR, Oliver,

Eichhaldenstrasse 19, 72074 Tübingen, DE; FRITSCHE, Jens, Lärchenweg 11, 72144 Dusslingen, DE; SINGH, Harpreet, 5122 Morningside Drive, Apt. 525, Houston, Texas 77005, US
(74) ŽIVKO MIJATOVIĆ AND PARTNERS DOO BEOGRAD, Studentski trg 4, 11000 Beograd

(51) C07K 14/59 (2006.01) **(11) 61929 B1**
A61K 38/00 (2006.01)
A61K 38/17 (2006.01)
A61K 38/24 (2006.01)
C07K 14/705 (2006.01)
(21) **P-2021/0553** (22) 30.09.2015.
(30) US 02.10.2014. 201462059068 P
US 08.08.2015. 201562202824 P
(86) WO 30.09.2015. PCT/US2015/053128
(87) WO 07.04.2016. WO 2016/054153
(96) 30.09.2015. 15847792.7
(97) 03.03.2021. EP3200815 B 2021/09 EN
(54) POSTUPCI I SASTAVI ZA TRETMAN RAKA
METHODS AND COMPOSITIONS FOR TREATING CANCER
(73) THE WISTAR INSTITUTE OF ANATOMY AND BIOLOGY, 3601 Spruce Street, Philadelphia, Pennsylvania 19104, US
(72) PERALES-PUCHALT, Alfredo, 3410 Spring Garden Street, Apt. 3, Philadelphia, PA 19104, US; CONEJO-GARCIA, Jose R., 585 Wigard Avenue, Philadelphia, PA 19128, US
(74) MITROVIĆ, Predrag, Alaska 36, 11080 Beograd-Zemun

(51) C07K 14/685 (2006.01) **(11) 61861 B1**
(21) **P-2021/0597** (22) 28.04.2016.
(30) EP 28.04.2015. 15165536
(96) 28.04.2016. 19169775.4
(97) 31.03.2021. EP3581582 B 2021/13 EN
(54) FARMACEUTSKO JEDINJENJE
PHARMACEUTICAL COMPOUND
(73) VALLAURIX PTE. LTD., 15 Hoe Chiang Road no. 12-02, Tower Fifteen, 089316 Singapore, SG
(72) WOLGEN, Philippe, 81 Crowhurst Drive Serangoon Gardens, Singapore 557960, SG; CALLENS, Roland, Bedevaartstraat 56, 8700 Tielt, BE
(74) ŽIVKO MIJATOVIĆ AND PARTNERS DOO BEOGRAD, Studentski trg 4, 11000 Beograd

(51) C07K 16/10 (2006.01) **(11) 61794 B1**
A61P 25/28 (2006.01)
(21) **P-2021/0555** (22) 01.10.2013.
(30) US 02.10.2012. 201261708779 P
US 28.12.2012. 201261746792 P
(96) 01.10.2013. 18198309.9
(97) 24.02.2021. EP3447070 B 2021/08 EN
(54) JEDINJENJA ZA LEČENJE BLOKADE REMIJELINIZACIJE KOD BOLESTI POVEZANIH SA EKSPRESIJOM HERV-W PROTEINA OMOTAČA
COMPOUNDS FOR TREATING THE REMYELINATION BLOCKADE IN DISEASES ASSOCIATED WITH THE EXPRESSION OF HERV-W ENVELOPE PROTEIN
(73) GENEURO SA, Chemin du Pré-Fleuri 3, 1228 Plan-Les-Ouates, CH
(72) PERRON, Hervé, 4 allée de la Guigonnière, 69290 Saint Genis les Ollières, FR; FIROUZI, Reza, -, deceased, FR; KÜRY, Patrick, Sperlingsweg 36, 40468 Dusseldorf, DE; FAUCARD, Raphaël, 348 route de Bonneville, 74130 Mont-Saxonnex, FR; MADEIRA, Alexandra, 3 route des Papeteries, 25320 Boussières, FR; JOANOU, Julie, 2 rue du pachyure, 42800 Rive de Gier, FR
(74) ŽIVKOVIĆ, Zoran, Alekse Nenadovića 16, 11000 Beograd

(51) C07K 16/24 (2006.01) **(11) 61883 B1**
(21) **P-2021/0628** (22) 19.09.2017.
(96) 19.09.2017. 17191987.1
(97) 07.04.2021. EP3456736 B 2021/14 EN
(54) VARIJANTE ANTITELA
ANTIBODY VARIANTS
(73) TILLOTTS PHARMA AG, Baslerstrasse 15, 4310 Rheinfelden, CH
(72) FURRER, Esther, c/o Tillotts Pharma AG Baslerstrasse 15, 4310 Rheinfelden, CH
(74) BOGDANOVIĆ, Dejan i ost., Vlajkovićeva 28, 11000 Beograd

(51) C07K 16/28 (2006.01) **(11) 61781 B1**
A61P 35/00 (2006.01)
(21) **P-2021/0427** (22) 04.12.2015.
(30) US 05.12.2014. 201462088246 P
(86) WO 04.12.2015. PCT/US2015/064119
(87) WO 09.06.2016. WO 2016/090327
(96) 04.12.2015. 15864646.3
(97) 20.01.2021. EP3226897 B 2021/03 EN
(54) ANTITELA KOJA CILJAJU ANTIGEN ZA SAZREVANJE B-ĆELIJA I POSTUPCI UPOTREBE
ANTIBODIES TARGETING B-CELL MATURATION ANTIGEN AND METHODS OF USE
(73) MEMORIAL SLOAN KETTERING CANCER CENTER, 1275 York Avenue, New York, NY 10065, US; EUREKA THERAPEUTICS, INC., 5858 Horton Street, Suite 362, Emeryville, CA 94608, US
(72) BRENTJENS, Renier, J., 1275 York Avenue, New York, NY 10021, US; SMITH, Eric, L., 1275 York Avenue, New York, NY 10021, US; LIU, Cheng, 4 Comodore Drive D334, Emeryville, CA 94608, US
(74) ŽIVKOVIĆ, Zoran, Alekse Nenadovića 16, 11000 Beograd

(51) C07K 16/28 (2006.01) **(11) 61800 B1**
A61P 1/04 (2006.01)
A61P 35/00 (2006.01)
C07K 16/30 (2006.01)
C07K 16/40 (2006.01)
(21) **P-2021/0479** (22) 21.10.2016.
(30) EP 23.10.2015. 15191343
EP 06.05.2016. 16168647
(86) WO 21.10.2016. PCT/NL2016/050726
(87) WO 27.04.2017. WO 2017/069628
(96) 21.10.2016. 16794080.8
(97) 10.03.2021. EP3365373 B 2021/10 EN
(54) VEZUJUĆI MOLEKULI KOJI INHIBIRAJU RAST KANCERA
BINDING MOLECULES THAT INHIBIT CANCER GROWTH
(73) MERUS N.V., Yalelaan 62, 3584 CM Utrecht, NL; KONINKLIJKE NEDERLANDSE AKADEMIE VAN WETENSCHAPPEN, Kloveniersburgwal 29, 1011 JV Amsterdam, NL; OCELLO B.V., J.H. Oortweg 21, 2333 CH Leiden, NL; FUNDACIÓ INSTITUT DE RECERCA BIOMÈDICA (IRB BARCELONA), Baldiri Reixac 10, 08028 Barcelona, ES; INSTITUCIÓ CATALANA DE RECERCA I ESTUDIS AVANÇATS, Passeig Lluís Companys, 23, 08010 Barcelona, ES
(72) THROSBY, Mark, c/o Yalelaan 62, 3584 CM Utrecht, NL; LOGTENBERG, Ton, c/o Yalelaan 62, 3584 CM Utrecht, NL; CLEVERS, Johannes Carolus, c/o Hubrecht Instituut, Uppsalalaan 8, 3584 CT Utrecht, NL; VRIES, Robert Gerhardus Jacob, c/o Hubrecht Instituut, Uppsalalaan 8, 3684 CT Utrecht, NL; BATLLE, Eduard, c/o Baldiri Reixac 10, 08028 Barcelona, ES; HERPERS, Bram, c/o J.H. Oortweg 21, 2333 CH Leiden, NL
(74) ŽIVKO MIJATOVIĆ AND PARTNERS DOO BEOGRAD, Studentski trg 4, 11000 Beograd

(51) C07K 16/28 (2006.01) **(11) 61808 B1**
A61P 37/00 (2006.01)
(21) **P-2021/0520** (22) 07.12.2017.
(30) EP 09.12.2016. 16306655
(86) WO 07.12.2017. PCT/EP2017/081911
(87) WO 14.06.2018. WO 2018/104483
(96) 07.12.2017. 17835592.1
(97) 17.02.2021. EP3551664 B 2021/07 EN
(54) ANTITELA I POLIPEPTIDI USMERENI PROTIV CD127
ANTIBODIES AND POLYPEPTIDES DIRECTED AGAINST CD127
(73) OSE IMMUNOTHERAPEUTICS, 22 Boulevard Benoni Goullin, 44200 Nantes, FR
(72) POIRIER, Nicolas, 1 chemin du Passe-Temps, 44119 Treillieres, FR; MARY, Caroline, 7 rue du Buisson, 44680 Sainte-Pazanne, FR; VANHOVE, Bernard, 72 bis rue Henri Barbusse, 44400 Reze, FR; THEPENIER, Virginie, 45 rue de la feuillette, 44680 Sainte Pazanne, FR
(74) ŽIVKO MIJATOVIĆ AND PARTNERS DOO BEOGRAD, Studentski trg 4, 11000 Beograd

(51) C07K 16/28 (2006.01) **(11) 61825 B1**
A61K 39/395 (2006.01)
A61P 31/16 (2006.01)
C07K 16/10 (2006.01)
C07K 16/40 (2006.01)
(21) **P-2021/0571** (22) 24.01.2019.
(30) US 26.01.2018. 201862622292 P
(86) WO 24.01.2019. PCT/US2019/014978
(87) WO 01.08.2019. WO 2019/147831
(96) 24.01.2019. 19701428.5
(97) 03.03.2021. EP3638698 B 2021/09 EN
(54) ANTI-TMPRSS2 ANTITELA I FRAGMENTI KOJI VEZUJU ANTIGEN
ANTI-TMPRSS2 ANTIBODIES AND ANTIGEN-BINDING FRAGMENTS
(73) REGENERON PHARMACEUTICALS, INC., 777 Old Saw Mill River Road, Tarrytown, NY 10591, US
(72) PURCELL, Lisa, c/o Regeneron Pharmaceuticals, Inc., 777 Old Saw Mill River Road, Tarrytown, NY 10591, US
(74) BOGDANOVIĆ, Dejan i ost., Vlajkovićeva 28, 11000 Beograd

(51) C07K 16/28 (2006.01) **(11) 61828 B1**
A61K 31/00 (2006.01)
A61K 39/00 (2006.01)
(21) **P-2021/0139** (22) 07.06.2017.
(30) US 08.06.2016. 201662347476 P
US 25.07.2016. 201662366511 P
(86) WO 07.06.2017. PCT/US2017/036445
(87) WO 14.12.2017. WO 2017/214335
(96) 07.06.2017. 17732657.6
(97) 04.11.2020. EP3458479 B 2020/45 EN
(54) ANTI-B7-H3 ANTITELA I ANTITELSKE KONJUGACIJE LEKOVA
ANTI-B7-H3 ANTIBODIES AND ANTIBODY DRUG CONJUGATES
(73) ABBVIE INC., 1 North Waukegan Road, North Chicago, IL 60064, US
(72) BENATUIL, Lorenzo, 33 Mohawk Drive, NorthboroughMA 101532, US; BRUNCKO, Milan, 31231 Prairie Ridge Road, Green OaksIL 60048, US; CHAO, Debra, 4846 Balthazar Terrace, FremontCA 94555, US; IZERADJENE, Kamel, 1443 Clavey Lane, GurneeIL 60031, US; JUDD, Andrew, S., 138 Mainsail Drive, GrayslakeIL 60030, US; PHILLIPS, Andrew, C., 519 Garfield Avenue, LibertyvilleIL 60048, US; SOUERS, Andrew, J., 156 Blueberry Road, LibertyvilleIL 60048, US; THAKUR, Archana, 8378 Moller Ranch Drive, PleasantonCA 94588, US
(74) ĆOSOVIĆ, Dragoljub, Andre Nikolića 3, 11040 Beograd

(51) C07K 16/28 (2006.01) **(11) 61856 B1**
A61K 39/395 (2006.01)
(21) **P-2021/0618** (22) 18.03.2015.
(30) US 19.03.2014. 201461955663 P
US 18.04.2014. 201461981641 P
US 03.06.2014. 201462007385 P
US 05.08.2014. 201462033460 P
(96) 18.03.2015. 19188693.6
(97) 24.02.2021. EP3594238 B 2021/08 EN
(54) SUPSTANCE ANTITELA ZA LEČENJE TUMORA
ANTIBODY COMPOSITIONS FOR TUMOR TREATMENT
(73) REGENERON PHARMACEUTICALS, INC., 777 Old Saw Mill River Road, Tarrytown, NY 10591, US
(72) DAVIS, Samuel, c/o Regeneron Pharmaceuticals Inc. 777 Old Saw Mill River Road, Tarrytown, NY 10591, US; SMITH, Eric, c/o Regeneron Pharmaceuticals Inc. 777 Old Saw Mill River Road, Tarrytown, NY 10591, US; VARGHESE, Bindu, c/o Regeneron Pharmaceuticals Inc. 777 Old Saw Mill River Road, Tarrytown, NY 10591, US; KIRSHNER, Jessica, R., c/o Regeneron Pharmaceuticals Inc. 777 Old Saw Mill River Road, Tarrytown, NY 10591, US; THURSTON, Gavin, c/o Regeneron Pharmaceuticals Inc. 777 Old Saw Mill River Road, Tarrytown, NY 10591, US
(74) VLAHOVIĆ, Slobodan, Radoja Dakića 35/32, 11070 Novi Beograd

---

(51) C07K 16/28 (2006.01) **(11) 61901 B1**
A61K 39/395 (2006.01)
A61P 35/00 (2006.01)
(21) **P-2021/0534** (22) 20.01.2017.
(30) US 21.01.2016. 201662281217 P
(86) WO 20.01.2017. PCT/EP2017/051153
(87) WO 27.07.2017. WO 2017/125532
(96) 20.01.2017. 17702315.7
(97) 24.02.2021. EP3405495 B 2021/08 EN
(54) NEUTRALIZACIJA INHIBITORNIH PUTEVA U LIMFOCITIMA
NEUTRALIZATION OF INHIBITORY PATHWAYS IN LYMPHOCYTES
(73) INNATE PHARMA, 117, Avenue de Luminy, 13009 Marseille, FR
(72) ANDRE, Pascale, 38 rue de la Loubière, 13006 Marseille, FR; BLERY, Mathieu, 50 Bd du Vaisseau, Les Hauts de Mazargues Bt D4, 13009 Marseille, FR; DENIS, Caroline, 10 Rue André Audoli, 13010 Marseille, FR; PATUREL, Carine, 411 allée du bois, 69280 Marcy l'Etoile, FR; WAGTMANN, Nicolai, 16 Avenue Joseph Liautaud, 13260 Cassis, FR
(74) ŽIVKOVIĆ, Zoran, Alekse Nenadovića 16, 11000 Beograd

(51) C07K 16/40 (2006.01) **(11) 61871 B1**
A61P 9/10 (2006.01)
A61P 27/02 (2006.01)
A61P 43/00 (2006.01)
(21) **P-2021/0613** (22) 27.10.2016.
(30) US 30.10.2015. 201562248871 P
US 03.06.2016. 201662345669 P
US 21.10.2016. 201662411113 P
(86) WO 27.10.2016. PCT/US2016/059110
(87) WO 04.05.2017. WO 2017/075212
(96) 27.10.2016. 16794157.4
(97) 17.03.2021. EP3368578 B 2021/11 EN
(54) ANTI-HTRA1 ANTITELA I POSTUPCI ZA NJIHOVU PRIMENU
ANTI-HTRA1 ANTIBODIES AND METHODS OF USE THEREOF
(73) F. HOFFMANN-LA ROCHE AG, Grenzacherstrasse 124, 4070 Basel, CH
(72) KELLEY, Robert, F., 1 DNA Way, South San Francisco, CA 94080-4990, US; KIRCHHOFER, Daniel, K, 1 DNA Way, South San Francisco, CA 94080-4990, US; LAI, Joyce, 1 DNA Way, South San Francisco, CA 94080-4990, US; LEE, Chingwei, V., 1 DNA Way, South San Francisco, CA 94080-4990, US; LIANG, Wei-ching, 1 DNA Way, South San Francisco, CA 94080-4990, US; LIPARI, Michael, T., 1 DNA Way, South San Francisco, CA 94080-4990, US; LOYET, Kelly, M., 1 DNA Way, South San Francisco, CA 94080-4990, US; SAI, Tao, 821 Rigel Lane, Foster City, CA 94404, US; VAN LOOKEREN, CAMPAGNE, Menno, 1 DNA Way, South San Francisco, CA 94080-4990, US; WU, Yan, 1 DNA Way, South San Francisco, CA 94080-4990, US; FUH, Germaine, 149 Amapola Avenue, Pacifica, CA 94044, US
(74) ZATEZALO, Mihajlo, Poštanski fah 37, 11077 Beograd

---

(51) C07K 16/46 (2006.01) **(11) 61817 B1**
(21) **P-2021/0561** (22) 13.07.2018.
(30) US 14.07.2017. 201762532713 P
DE 14.07.2017. 102017115966
DE 30.08.2017. 102017119866
US 16.04.2018. 201862658318 P
DE 16.04.2018. 102018108995
(86) WO 13.07.2018. PCT/EP2018/069157
(87) WO 17.01.2019. WO 2019/012141
(96) 13.07.2018. 18740829.9
(97) 17.02.2021. EP3652215 B 2021/07 EN
(54) POBOLJŠANI POLIPEPTIDNI MOLEKUL SA DVOJNOM SPECIFIČNOŠĆU
IMPROVED DUAL SPECIFICITY POLYPEPTIDE MOLECULE
(73) IMMATICS BIOTECHNOLOGIES GMBH, Paul-Ehrlich-Straße 15, 72076 Tübingen, DE
(72) HOFMANN, Martin, Geissweg 20, 72076 Tübingen, DE; UNVERDORBEN, Felix, Möhringer

Strasse 157, 70199 Stuttgart, DE; BUNK, Sebastian, Gertrud-Baeumer-Str. 19/1, 72074 Tübingen, DE; MAURER, Dominik, Fleinerweg 7, 72116 Moessingen, DE
(74) ŽIVKO MIJATOVIĆ AND PARTNERS DOO BEOGRAD, Studentski trg 4, 11000 Beograd

(51) C08L 23/04 (2006.01) **(11) 61841 B1**
C08J 3/12 (2006.01)
C08J 3/20 (2006.01)
C08J 5/04 (2006.01)
C08K 3/08 (2006.01)
C08L 1/02 (2006.01)
(21) **P-2021/0595** (22) 23.08.2017.
(30) JP 05.12.2016. 2016236284
(86) WO 23.08.2017. PCT/JP2017/030217
(87) WO 14.06.2018. WO 2018/105174
(96) 23.08.2017. 17844598.7
(97) 14.04.2021. EP3441425 B 2021/15 EN
(54) KOMPOZIT POLIETILENSKE SMOLE SA RASPRŠENOM CELULOZOM I ALUMINIJUMOM, PELET I TELO OBLIKOVANO NJIME, I POSTUPAK NJIHOVE PROIZVODNJE
CELLULOSE ALUMINUM DISPERSED POLYETHYLENE RESIN COMPOSITE, PELLET AND MOLDED BODY USING SAME, AND METHOD FOR MANUFACTURING SAME
(73) FURUKAWA ELECTRIC CO., LTD., 2-3, Marunouchi 2-chome Chiyoda-ku, Tokyo 100-8322, JP
(72) HARA, Hidekazu, c/o FURUKAWA ELECTRIC CO. LTD. 2-3 Marunouchi 2-chome Chiyoda-ku, Tokyo 100-8322, JP; SAWADA, Yuka, c/o FURUKAWA ELECTRIC CO. LTD. 2-3 Marunouchi 2-chome Chiyoda-ku, Tokyo 100-8322, JP; HIROISHI, Jirou, c/o FURUKAWA ELECTRIC CO. LTD. 2-3 Marunouchi 2-chome Chiyoda-ku, Tokyo 100-8322, JP; TAZUKE, Masami, c/o FURUKAWA ELECTRIC CO. LTD. 2-3 Marunouchi 2-chome Chiyoda-ku, Tokyo 100-8322, JP; SUZUKI, Toshihiro, c/o FURUKAWA ELECTRIC CO. LTD. 2-3 Marunouchi 2-chome Chiyoda-ku, Tokyo 100-8322, JP; MITSUGI, Shingo, c/o FURUKAWA ELECTRIC CO. LTD. 2-3 Marunouchi 2-chome Chiyoda-ku, Tokyo 100-8322, JP
(74) MITROVIĆ, Predrag, Alaska 36, 11080 Beograd-Zemun

(51) C09D 4/06 (2006.01) **(11) 61848 B1**
C08F 222/14 (2006.01)
C09D 135/02 (2006.01)
(21) **P-2021/0588** (22) 20.04.2016.
(30) DE 20.04.2015. 102015105987
(86) WO 20.04.2016. PCT/DE2016/000164
(87) WO 27.10.2016. WO 2016/169543
(96) 20.04.2016. 16736769.7
(97) 17.02.2021. EP3286266 B 2021/07 DE
(54) SISTEMI ZA PREMAZIVANJE, NJIHOVA UPOTREBA ZA PREMAZIVANJE KOMPONENTI I KOMPONENTI ZA ŠINSKA VOZILA I VAZDUHOPLOVE KOJI SE NJIMA PREMAZUJU
COATING SYSTEMS, USE THEREOF FOR COATING COMPONENTS AND COMPONENTS COATED THEREWITH FOR RAIL VEHICLES AND AIRCRAFTS
(73) MANKIEWICZ GEBR. & CO. GMBH & CO. KG, Georg-Wilhelm-Strasse 189, 21107 Hamburg, DE
(72) WEHNER, Jochen, Feldnerstrasse 2, 21075 Hamburg, DE; COSTA, Andrea, Im Fischbeker Heidbrook 14a, 21149 Hamburg, DE
(74) MOJSIĆ, B., Stefan, Vlajkovićeva 12, 11000 Beograd

(51) C09D 161/20 (2006.01) **(11) 61893 B1**
C09D 171/02 (2006.01)
(21) **P-2021/0590** (22) 26.02.2016.
(30) EP 03.04.2015. 15248042
(96) 26.02.2016. 16157757.2
(97) 17.02.2021. EP3211049 B 2021/07 EN
(54) KOMPOZICIJA PREMAZA
COATING COMPOSITION
(73) HOLLAND NOVOCHEM TECHNICAL COATINGS B.V., Papiermolen 5, 3994 DJ Houten, NL
(72) BIJPOST, Erik, Alexander, Donkeregaarde 45, 3436 ZD Nieuwegein, NL; MASLOW, Alexander, Bagijnenstraat 23, 7411 PT Deventer, DE
(74) POPOVIĆ, Gordana i ost., Takovska 19, 11000 Beograd

(51) C10G 3/00 (2006.01) **(11) 61779 B1**
C07C 1/20 (2006.01)
C10G 50/00 (2006.01)
C10L 1/06 (2006.01)
(21) **P-2021/0369** (22) 30.04.2015.
(30) PL 30.04.2014. 40808114
(96) 30.04.2015. 15165839.0
(97) 27.01.2021. EP2940103 B 2021/04 EN
(54) POSTUPAK DOBIJANJA BIOGORIVA UPOTREBOM ETANOLA ILI MEŠAVINA ALKOHOLA KAO BIOGORIVA ILI BIOKOMPONENTE
A METHOD FOR OBTAINING BIOFUELS USING ETHANOL, OR MIXTURES OF ALCOHOL AS BIOFUEL OR BIOCOMPONENT
(73) EKOBENZ SPOLKA Z OGRANICZONA ODPOWIEDZIALNOSCIA, Zimna 11, 20-204 Lublin, PL
(72) JABLONSKI, Stanislaw, Ksiazkowa 46c, 03-134 Warszawa, PL; GRZEGORCZYK, Wieslaw, Wilhelma Orlika-Ruckemana 8/51, 20-244 Lublin, PL; TARAS, Dariusz, Przy Lesie 25, 21-040 Swidnik, PL
(74) ĆOSOVIĆ, Dragoljub, Andre Nikolića 3, 11040 Beograd

(51) C10L 1/02 (2006.01) **(11) 61780 B1**
C10G 3/00 (2006.01)
C10L 1/06 (2006.01)
(21) **P-2021/0379** (22) 31.07.2015.
(30) PL 08.08.2014. 40906814
(96) 31.07.2015. 15179335.3
(97) 27.01.2021. EP2982734 B 2021/04 EN
(54) SMEŠA GORIVA, POSEBNO ZA MOTORE SA PALJENJEM POMOĆU SVEĆICE
FUEL MIXTURE, ESPECIALLY FOR SPARK IGNITION ENGINES
(73) EKOBENZ SP. Z O. O., 11 Zimna St, 20-204 Lublin, PL
(72) JABLONSKI, Stanislaw, 46c Ksiazkowa St, 03-134 Warszawa, PL; GRZEGORCZYK, Wieslaw, 8/51 Wilhelma Orlika-Rückemana St., 20-244 Lublin, PL; TARAS, Dariusz, 25 Przy Lesie St., 21-040 Swidnik, PL
(74) ĆOSOVIĆ, Dragoljub, Andre Nikolića 3, 11040 Beograd

(51) C11D 1/66 (2006.01) **(11) 61910 B1**
C11D 3/43 (2006.01)
C11D 11/00 (2006.01)
C11D 17/00 (2006.01)
(21) **P-2021/0664** (22) 13.09.2016.
(30) US 18.09.2015. 201562220273 P
(86) WO 13.09.2016. PCT/US2016/051476
(87) WO 23.03.2017. WO 2017/048694
(96) 13.09.2016. 16775029.8
(97) 03.03.2021. EP3350299 B 2021/09 EN
(54) KOMPOZICIJA ZA ČIŠĆENJE I POSTUPAK ZA ČIŠĆENJE DEPOZITA U USISNOM VENTILU ZA VAZDUH
CLEANING COMPOSITION AND METHOD OF CLEANING AIR INTAKE VALVE DEPOSITS
(73) VALVOLINE LICENSING AND INTELLECTUAL PROPERTY LLC, 100 Valvoline Way, Lexington, KY 40509, US
(72) HASINOVIC, Hida, 904 Belmere Drive, Lexington, KY 40509, US; TURCOTTE, David, E., 4306 Stoneyhurst Place, LexingtonKY 40514, US
(74) ŽIVKO MIJATOVIĆ AND PARTNERS DOO BEOGRAD, Studentski trg 4, 11000 Beograd

(51) C12N 5/0783 (2010.01) **(11) 61863 B1**
C12M 1/04 (2006.01)
(21) **P-2021/0622** (22) 05.01.2018.
(30) US 29.03.2017. 201762478506 P
US 31.07.2017. 201762539410 P
US 21.08.2017. 201762548306 P
US 05.09.2017. 201762554538 P
US 15.09.2017. 201762559374 P
US 02.10.2017. 201762567121 P
US 26.10.2017. 201762577655 P
US 07.11.2017. 201762582874 P
US 08.12.2017. 201762596374 P
(86) WO 05.01.2018. PCT/US2018/012633
(87) WO 04.10.2018. WO 2018/182817
(96) 05.01.2018. 18709132.7
(97) 24.02.2021. EP3601533 B 2021/08 EN
(54) POSTUPCI PROIZVODNJE TUMOR-INFILTRIRAJUĆIH LIMFOCITA I UPOTREBE ISTIH U IMUNOTERAPIJI
PROCESSES FOR PRODUCTION OF TUMOR INFILTRATING LYMPHOCYTES AND USES OF SAME IN IMMUNOTHERAPY
(73) IOVANCE BIOTHERAPEUTICS, INC., 999 Skyway Road Suite 150, San Carlos, CA 94070, US
(72) WARDELL, Seth, 30204 USF Holly Drive, Tampa, FL 33620, US; BENDER, James, 3 Cloverdale, Rancho Santa Margarita, CA 92688, US; LOTZE, Michael, T., 5134 Westminster Place, Pittsburgh, PA 15232, US
(74) ŽIVKO MIJATOVIĆ AND PARTNERS DOO BEOGRAD, Studentski trg 4, 11000 Beograd

(51) C12N 15/11 (2006.01) **(11) 61924 B1**
C12N 15/63 (2006.01)
C12N 15/85 (2006.01)
(21) **P-2021/0685** (22) 02.02.2016.
(30) US 02.02.2015. 201562110919 P
(86) WO 02.02.2016. PCT/US2016/016234
(87) WO 11.08.2016. WO 2016/126747
(96) 02.02.2016. 16747144.0
(97) 14.04.2021. EP3265563 B 2021/15 EN
(54) REGULACIJA GENSKE EKSPRESIJE PUTEM APTAMEROM POSREDOVANE MODULACIJE ALTERNATIVNOG SPLAJSOVANJA
REGULATION OF GENE EXPRESSION BY APTAMER-MEDIATED MODULATION OF ALTERNATIVE SPLICING
(73) MEIRAGTX UK II LIMITED, 92 Britannia Walk, London N1 7NQ, GB
(72) BOYNE, Alex, R., 48-50 W. Hamilton Pl, Unit A2, Jersey City, NJ 07302, US; DANOS, F., Olivier, 1349 Lexington Avenue, Apt. 4G, New York, NY 10128, US; VOLLES, J., Michael, 69 Bolton Street, Apt. 102, Cambridge, MA 02140, US; GUO, Xuecui, 62 Woodland Dr., Oyster Bay, New York, NY 11771, US
(74) ŽIVKO MIJATOVIĆ AND PARTNERS DOO BEOGRAD, Studentski trg 4, 11000 Beograd

(51) C12N 15/113 (2010.01) **(11) 61892 B1**
A61K 31/7088 (2006.01)
C12N 9/04 (2006.01)
(21) **P-2021/0652** (22) 26.12.2014.
(30) US 27.12.2013. 201361921181 P
US 10.02.2014. 201461937838 P
(96) 26.12.2014. 19182616.3
(97) 31.03.2021. EP3581654 B 2021/13 EN
(54) POSTUPCI I KOMPOZICIJE ZA SPECIFIČNU INHIBICIJU GLIKOLAT OKSIDAZE (HAO1) POMOĆU DVOLANČANE RNK

METHODS AND COMPOSITIONS FOR THE SPECIFIC INHIBITION OF GLYCOLATE OXIDASE (HAO1) BY DOUBLE-STRANDED RNA
(73) DICERNA PHARMACEUTICALS, INC., 33 Hayden Avenue, Lexington, Massachusetts 02421, US
(72) BROWN, Bob, D., 57 Grist Mill Road, Littleton, MA 01460, US; DUDEK, Henryk, T., 105 Overbrook Drive, Wellesley, MA 02482, US
(74) ŽIVKO MIJATOVIĆ AND PARTNERS DOO BEOGRAD, Studentski trg 4, 11000 Beograd

(51) C12P 19/04 (2006.01) **(11) 61888 B1**
A23K 20/163 (2016.01)
A23K 50/30 (2016.01)
A23K 50/75 (2016.01)
A61K 31/716 (2006.01)
A61P 37/02 (2006.01)
A61P 37/04 (2006.01)
C08B 37/00 (2006.01)
C12P 19/14 (2006.01)
(21) **P-2021/0647** (22) 20.03.2015.
(30) EP 21.03.2014. 14161040
(86) WO 20.03.2015. PCT/EP2015/055986
(87) WO 24.09.2015. WO 2015/140318
(96) 20.03.2015. 15711186.5
(97) 05.05.2021. EP3119901 B 2021/18 EN
(54) PROCES ZA TRETMAN ĆELIJSKIH ZIDOVA KVASCA SA B-1,3-GLUKANAZOM KOJA PROIZVODI LAMINARIPENTAOZU
PROCESS FOR THE TREATMENT OF YEAST CELL WALLS WITH A LAMINARIPENTAOSE PRODUCING BETA-1,3-GLUCANASE
(73) DSM IP ASSETS B.V., Het Overloon 1, 6411 TE Heerlen, ZB
(72) LANKHORST, Peter, Philip, P.O. Box 4, NL-6100 AA Echt, NL; SPEETJENS, Ellen, P.O. Box 4, NL-6100 AA Echt, NL
(74) MITROVIĆ, Predrag, Alaska 36, 11080 Beograd-Zemun

(51) C23G 1/00 (2006.01) **(11) 61855 B1**
B08B 3/04 (2006.01)
B08B 3/08 (2006.01)
C11D 3/20 (2006.01)
C11D 3/33 (2006.01)
C11D 3/36 (2006.01)
C11D 3/39 (2006.01)
C11D 7/26 (2006.01)
C11D 7/32 (2006.01)
C11D 7/36 (2006.01)
C11D 11/00 (2006.01)
C23F 1/00 (2006.01)
C23F 14/02 (2006.01)
C23G 1/06 (2006.01)
C23G 5/00 (2006.01)
F28G 9/00 (2006.01)
(21) **P-2021/0614** (22) 14.02.2017.
(30) RU 12.04.2016. 2016114065
(86) WO 14.02.2017. PCT/RU2017/050005
(87) WO 19.10.2017. WO 2017/180026
(96) 14.02.2017. 17782736.7
(97) 14.04.2021. EP3444380 B 2021/15 EN
(54) RASTVOR ZA UKLANJANJE RAZNIH VRSTA NASLAGA
SOLUTION FOR REMOVING VARIOUS TYPES OF DEPOSITS
(73) ANGARA INDUSTRIES LTD, Regent House, 316 Beulah Hill, London SE19 3HF, GB
(72) SHEPTUNOV, Alexandr, Alexandrovich, ul. Krasnoarmeiskaya 7a-38, Sochi 354065, RU; BAZANOV, Daniil, Romanovich, ul. Dachnaya 28-10, Samara 443013, RU
(74) AOD MSA IP – MILOJEVIĆ SEKULIĆ ADVOKATI, Karađorđeva 65, 11000 Beograd

(51) E01C 13/04 (2006.01) **(11) 61894 B1**
E04F 15/10 (2006.01)
(21) **P-2021/0523** (22) 05.12.2018.
(30) HU 26.06.2018. 1800225
(86) WO 05.12.2018. PCT/HU2018/050051
(87) WO 02.01.2020. WO 2020/002956
(96) 05.12.2018. 18836385.7
(97) 10.03.2021. EP3612679 B 2021/10 EN
(54) PODNI ELEMENT ZA ZAŠTITU OD PADA PREVASHODNO ZA POKRIVANJE IGRALIŠTA I PODNE OBLOGE SASTAVLJENE OD NJIH
FALL PROTECTING FLOORING ELEMENT PRIMARILY FOR COVERING PLAYGROUNDS AND FLOORING COMPOSED THEREFROM
(73) SZÖNYI, Nándor, UL.E.B Lukáka 1356/36, 94501 Komárno, SK
(72) SZÖNYI, Nándor, UL.E.B Lukáka 1356/36, 94501 Komárno, SK
(74) AOD MSA IP – MILOJEVIĆ SEKULIĆ ADVOKATI, Karađorđeva 65, 11000 Beograd

(51) E04B 1/76 (2006.01) **(11) 61903 B1**
F16B 5/02 (2006.01)
F16B 7/18 (2006.01)
F16B 39/12 (2006.01)
(21) **P-2021/0564** (22) 23.10.2017.
(96) 23.10.2017. 17197751.5
(97) 24.03.2021. EP3473779 B 2021/12 DE
(54) FIKSACIONI UREĐAJ ZA POVEZIVANJE SREDSTAVA I POSTUPAK FIKSIRANJA
FIXING DEVICE FOR CONNECTING MEANS, AND A METHOD FOR FIXING
(73) BANGRATZ, René, Paul-Göbel-Strasse 1, 74076 Heilbronn, DE
(72) BANGRATZ, René, Paul-Göbel-Strasse 1, 74076 Heilbronn, DE
(74) ĆOSOVIĆ, Dragoljub, Andre Nikolića 3, 11040 Beograd

(51) E04C 1/00 (2006.01) **(11) 61805 B1**
A63H 33/08 (2006.01)
E01C 5/00 (2006.01)
(21) **P-2021/0091** (22) 12.09.2011.
(30) HU 15.09.2010. P1000501
(86) WO 12.09.2011. PCT/HU2011/000092
(87) WO 22.03.2012. WO 2012/035365
(96) 12.09.2011. 11824642.0
(97) 18.11.2020. EP2734682 B 2020/47 EN
(54) GRAĐEVINSKI BLOK, JEDINICA ZA POPLOČAVANJE, PLOČICA ILI ELEMENT IGRAČKE KOJI SE MEĐUSOBNO ZAKLJUČAVAJU I POSTUPAK KONSTRUKCIJE ISTOG
INTERLOCKING BUILDING BLOCK, PAVING UNIT, TILE OR TOY ELEMENT AND THE CONSTRUCTION METHOD THEREOF
(73) BÁLINT, Adám, Keleti Károly utca 31/B., 1024 Budapest, HU
(72) BÁLINT, Adám, Keleti Károly utca 31/B., 1024 Budapest, HU
(74) AOD MSA IP – MILOJEVIĆ SEKULIĆ ADVOKATI, Karađorđeva 65, 11000 Beograd

(51) E06B 3/663 (2006.01) **(11) 61819 B1**
E06B 3/667 (2006.01)
E06B 3/673 (2006.01)
(21) **P-2021/0565** (22) 05.09.2016.
(30) US 04.09.2015. 201562214704 P
(96) 05.09.2016. 16187249.4
(97) 24.02.2021. EP3147443 B 2021/08 EN
(54) ZAKRPA IZOLACIONE STAKLENE JEDINICE PRESVUČENA KORIŠĆENJEM KOMPRESIJE I UBRIZGAVANJA I POSTUPAK
INSULATING GLASS UNIT COMPRESSION-INJECTION COATED PATCH AND METHOD
(73) QUANEX IG SYSTEMS, INC., 800 Cochran Avenue, Cambridge, OH 43725, US
(72) CANNING, Leslie M., 618 Taylor Avenue, Cambridge, OH Ohio 43725, US; TUTTLE, Nathan T., 13605 Getz Lane, New Concord, OH Ohio 43762, US; WALSH, Cody J., PO BOX 611, White Salmon, WA Washington 98672, US; FLORIO, Joseph D., 118 Myrna Dr., Cambridge, OH Ohio 43725, US; WAYMAN, Kenneth F., 127 River Hill Rd., Port Washington, OH Ohio 43837, US
(74) BOGDANOVIĆ, Dejan i ost., Vlajkovićeva 28, 11000 Beograd

(51) E21D 11/10 (2006.01) **(11) 61909 B1**
(21) **P-2021/0659** (22) 24.08.2018.
(30) DE 07.09.2017. 102017120635
DE 25.09.2017. 202017105802 U
DE 02.11.2017. 102017125624
DE 23.04.2018. 202018102249 U
(86) WO 24.08.2018. PCT/DE2018/100734
(87) WO 14.03.2019. WO 2019/047997
(96) 24.08.2018. 18773927.1
(97) 24.03.2021. EP3580429 B 2021/12 DE
(54) SISTEM ARMATURE ZA BETONSKU OBLOGU UNUTRAŠNJE ŠKOLJKE TUNELSKOG OBJEKTA
REINFORCEMENT SYSTEM FOR THE CONCRETE LINING OF THE INNER SHELL OF A TUNNEL CONSTRUCTION
(73) BAG BAUARTIKEL GMBH, Zotzenheimerstrasse 64a, 55576 Sprendlingen, DE
(72) HEYMANN, Martin, Professor-Rüdinger-Straße 1, 55232 Erbes-Büdesheim, DE
(74) MITROVIĆ, Predrag, Alaska 36, 11080 Beograd-Zemun

(51) F04B 9/133 (2006.01) **(11) 61838 B1**
F04B 27/02 (2006.01)
F04B 53/02 (2006.01)
F04B 53/14 (2006.01)
F04B 53/22 (2006.01)
(21) **P-2021/0589** (22) 23.01.2019.
(30) EP 23.01.2018. 18152932
(86) WO 23.01.2019. PCT/EP2019/051624
(87) WO 01.08.2019. WO 2019/145357
(96) 23.01.2019. 19700844.4
(97) 21.04.2021. EP3728847 B 2021/16 DE
(54) KOMPRESOR I POSTUPAK ZA KOMPRESIJU RADNOG MEDIJUMA
COMPRESSOR AND METHOD FOR COMPRESSING A WORKING MEDIUM
(73) MAXIMATOR GMBH, Lange Straße 6, 99734 Nordhausen, DE
(72) ADLER, Robert, c/o Maximator Advanced Technology GmbH Erdbergstraße 208, 1030 Wien, AT; FAHRTHOFER, Georg, c/o Maximator Advanced Technology GmbH Erdbergstraße 208, 1030 Wien, AT; GRUBER, Sarah, c/o Maximator Advanced Technology GmbH Erdbergstraße 208, 1030 Wien, AT; NAGL, Christoph, c/o Maximator Advanced Technology GmbH Erdbergstraße 208, 1030 Wien, AT; RASCH, Markus, c/o Maximator Advanced Technology GmbH Erdbergstraße 208, 1030 Wien, AT; STEPHAN, Markus, c/o Maximator Advanced Technology GmbH Erdbergstraße 208, 1030 Wien, AT; WILLIG, Henning, Kiebitzweg 2, 37431 Bad Lauterberg, DE; HIMMELSTEIN, Rene, Siebenbürgenstrasse 17, 74889 Sinsheim, DE
(74) VLAHOVIĆ, Slobodan, Radoja Dakića 35/32, 11070 Novi Beograd

(51) F04D 19/00 (2006.01) **(11) 61926 B1**
F04D 29/52 (2006.01)
F04D 29/54 (2006.01)
F04D 29/66 (2006.01)
(21) **P-2021/0692** (22) 19.06.2016.
(30) BG 29.06.2015. 304115 U

(96) 19.06.2016. 16175157.3
(97) 17.03.2021. EP3115614 B 2021/11 EN
(54) VENTILACIONI UREĐAJ SA RADIJALNIM IZLAZNOM STRUJOM VAZDUHA
VENTILATION DEVICE WITH RADIAL AIR OUTFLOW
(73) STEFANOV, Angel, Yordanov, Opalchenska Strasse No. 23, 2161 Pravets, BG
(72) STEFANOV, Angel, Yordanov, Opalchenska Strasse No. 23, 2161 Pravets, BG
(74) VLAHOVIĆ, Slobodan, Radoja Dakića 35/32, 11070 Novi Beograd

---

(51) F25B 39/02 (2006.01) **(11) 61921 B1**
B01D 1/30 (2006.01)
F28D 21/00 (2006.01)
(21) **P-2021/0682** (22) 12.10.2018.
(96) 12.10.2018. 18200129.7
(97) 24.03.2021. EP3637022 B 2021/12 EN
(54) ISPARIVAČ SA POBOLJŠANIM IZDVAJANJEM KAPLJICA
AN EVAPORATOR WITH IMPROVED DROPLET SEPARATION
(73) VAHTERUS OY, Pruukintie 7, 23600 Kalanti, FI
(72) KONTU, Mauri, Vahteruksenraitti 22, 23660 KALANTI AS., FI; VIINIKKALA, Reima, Hakulantie 63, 23450 LOKALAHTI, FI
(74) AOD MSA IP – MILOJEVIĆ SEKULIĆ ADVOKATI, Karađorđeva 65, 11000 Beograd

---

(51) F26B 3/06 (2006.01) **(11) 61815 B1**
C05F 17/50 (2020.01)
F26B 23/00 (2006.01)
(21) **P-2021/0558** (22) 17.08.2017.
(30) AT 24.08.2016. 3932016
(86) WO 17.08.2017. PCT/IB2017/000980
(87) WO 01.03.2018. WO 2018/037273
(96) 17.08.2017. 17761565.5
(97) 14.04.2021. EP3504495 B 2021/15 EN
(54) POSTUPAK I POSTROJENJE ZA SUŠENJE OTPADA
METHOD AND DEVICE FOR DRYING OF WASTE
(73) HOLCIM TECHNOLOGY LTD, Grafenauweg 10, 6300 Zug, CH
(72) MAIER, Beat, Holcim Technology Ltd., Im Schachen, CH-5113 Holderbank, CH; ROUSSET, Norbert, Lafarge Centre de Recherché, 95 Rue du Montmurier, BP 15, F-38291 Saint-Quentin-Fallavier Cedex, FR
(74) ŽIVKOVIĆ, Zoran, Alekse Nenadovića 16, 11000 Beograd

---

(51) F28D 9/00 (2006.01) **(11) 61911 B1**
B01D 53/00 (2006.01)
C01B 17/00 (2006.01)
F28D 21/00 (2006.01)
(21) **P-2021/0666** (22) 19.09.2017.
(30) IT 28.09.2016. 201600097320
(86) WO 19.09.2017. PCT/IB2017/055666
(87) WO 05.04.2018. WO 2018/060810
(96) 19.09.2017. 17778358.6
(97) 10.03.2021. EP3519752 B 2021/10 EN
(54) IZMENJIVAČ TOPLOTE SA UNAKRSNIM STRUJANJEM
CROSS-FLOW HEAT EXCHANGER
(73) SAIPEM S.P.A., Via Martiri di Cefalonia, 67, 20097 San Donato Milanese (Milano), IT
(72) BRUNO, Lorenzo, c/o SAIPEM S.p.A., Via Martiri di Cefalonia 67, I-20097 San Donato Milanese (MI), IT; GALATI, Rosario, c/o SAIPEM S.p.A., Via Martiri di Cefalonia 67, I-20097 San Donato Milanese (MI), IT; CARLESSI, Lino, c/o SAIPEM S.p.A., Via Martiri di Cefalonia 67, I-20097 San Donato Milanese (MI), IT
(74) ŽIVKO MIJATOVIĆ AND PARTNERS DOO BEOGRAD, Studentski trg 4, 11000 Beograd

---

(51) F28D 9/00 (2006.01) **(11) 61922 B1**
F28F 9/02 (2006.01)
(21) **P-2021/0683** (22) 12.10.2018.
(96) 12.10.2018. 18200131.3
(97) 10.03.2021. EP3637032 B 2021/10 EN
(54) POSTAVKA PLOČASTOG IZMENJIVAČA TOPLINE
A PLATE HEAT EXCHANGER ARRANGEMENT
(73) VAHTERUS OY, Pruukintie 7, 23600 Kalanti, FI
(72) KONTU, Mauri, Vahteruksenraitti 22, 23660 KALANTI AS., FI
(74) AOD MSA IP – MILOJEVIĆ SEKULIĆ ADVOKATI, Karađorđeva 65, 11000 Beograd

---

(51) F42B 10/66 (2006.01) **(11) 61801 B1**
F42B 10/06 (2006.01)
F42B 12/10 (2006.01)
F42B 12/20 (2006.01)
F42B 12/32 (2006.01)
F42B 30/10 (2006.01)
(21) **P-2021/0525** (22) 27.04.2018.
(30) SE 28.04.2017. 1700079
(86) WO 27.04.2018. PCT/SE2018/050440
(87) WO 01.11.2018. WO 2018/199843
(96) 27.04.2018. 18723085.9
(97) 10.03.2021. EP3615884 B 2021/10 EN
(54) PROJEKTIL SA SELEKTABILNIM UGLOM NAPADA
PROJECTILE WITH SELECTABLE ANGLE OF ATTACK
(73) BAE SYSTEMS BOFORS AB, N/A, 691 80 Karlskoga, SE
(72) THUMAN, Christer, Storängsvägen 10, 691 47 Karlskoga, SE; PETTERSSON, Thomas, Bergsängsvägen 7, 691 32 Karlskoga, SE; LARSSON, Mats, Bergsmansgatan 40, 691 32 Karlskoga, SE
(74) VLAHOVIĆ, Slobodan, Radoja Dakića 35/32, 11070 Novi Beograd

(51) F42B 12/62 (2006.01) **(11) 61864 B1**
F42B 12/36 (2006.01)
F42B 30/00 (2006.01)
F42B 35/00 (2006.01)
(21) **P-2021/0619** (22) 14.09.2017.
(30) SE 15.09.2016. 1630224
(86) WO 14.09.2017. PCT/SE2017/050901
(87) WO 22.03.2018. WO 2018/052365
(96) 14.09.2017. 17769129.2
(97) 07.04.2021. EP3513141 B 2021/14 EN
(54) SISTEM I METOD MODIFIKOVANJA ODVOJIVOG PROJEKTILA
SYSTEM AND METHOD FOR MODIFYING A SEPARABLE PROJECTILE
(73) BAE SYSTEMS BOFORS AB, Industrivägen, 69180 Karlskoga, SE
(72) HEICHE, Ulf, Skolgatan 31, 691 41 Karlskoga, SE
(74) VLAHOVIĆ, Slobodan, Radoja Dakića 35/32, 11070 Novi Beograd

(51) G01F 1/74 (2006.01) **(11) 61784 B1**
B65G 53/66 (2006.01)
C22B 5/02 (2006.01)
F27B 1/20 (2006.01)
F27D 3/00 (2006.01)
F27D 3/10 (2006.01)
G01F 1/76 (2006.01)
G01G 11/08 (2006.01)
G05D 7/06 (2006.01)
(21) **P-2021/0508** (22) 07.04.2014.
(30) FI 08.04.2013. 20135334
(86) WO 07.04.2014. PCT/FI2014/050241
(87) WO 16.10.2014. WO 2014/167176
(96) 07.04.2014. 14782335.5
(97) 17.02.2021. EP2984459 B 2021/07 EN
(54) METODA I UREĐENJE ZA DOPREMANJE ULAZNOG MATERIJALA IZ KONTEJNERA ZA ULAZNI MATERIJAL U PROSTOR PEĆI U PEĆI ZA TOPLJENJE
METHOD AND ARRANGEMENT FOR FEEDING FEED MATERIAL FROM A BIN FOR FEED MATERIAL INTO A FURNACE SPACE OF A SMELTING FURNACE
(73) METSO OUTOTEC FINLAND OY, Lokomonkatu 3, 33900 Tampere, FI
(72) LAANINEN, Aki, Piispanmäenkuja 6 D 16, FI-02240 Espoo, FI; MIETTINEN, Elli, Näkinkaari 9B9, FI-02320 Espoo, FI; BJÖRKLUND, Peter, Oppilaantie 13 A 5, FI-02360 Espoo, FI
(74) AOD MSA IP – MILOJEVIĆ SEKULIĆ ADVOKATI, Karađorđeva 65, 11000 Beograd

(51) G01G 19/02 (2006.01) **(11) 61839 B1**
G08G 1/015 (2006.01)
G08G 1/02 (2006.01)
(21) **P-2021/0591** (22) 24.06.2015.
(30) AT 24.06.2014. 4982014
(86) WO 24.06.2015. PCT/EP2015/064211
(87) WO 30.12.2015. WO 2015/197668
(96) 24.06.2015. 15730813.1
(97) 17.02.2021. EP3161429 B 2021/07 DE
(54) POSTUPAK I UREĐAJ ZA PROVERU TEŽINE TOVARA TERETNOG VOZILA
METHOD AND DEVICE FOR VERIFYING THE PAYLOAD OF A TRUCK
(73) BATSCH WAAGEN & EDV GMBH & CO KG, Wachaustrasse 32, 3382 Loosdorf, AT
(72) BATSCH, Hans-Heinz, Wachaustraße 32, A-3082 Loosdorf, AT
(74) AOD MSA IP – MILOJEVIĆ SEKULIĆ ADVOKATI, Karađorđeva 65, 11000 Beograd

(51) G01N 25/00 (2006.01) **(11) 61920 B1**
G01N 27/00 (2006.01)
(21) **P-2018/0276** (22) 06.03.2018.
(43) 30.09.2019.
(54) UREĐAJ ZA MERENJE TOPLOTNE PROVODLJIVOSTI TEČNOSTI PRIMENOM SENZORA U OBLIKU IGLE
DEVICE FOR MEASURING THERMAL CONDUCTIVITY OF LIQUID BY USING SENSOR IN THE FORM OF THE NEEDLE
(73) UNIVERZITET U BEOGRADU, Studentski trg 1, 11000 Beograd, RS
(72) ŽIVKOVIĆ, Emila, prof. dr, Tehnološko-metalurški fakultet, Univerzitet u Beogradu, Karnegijeva 4, 11000 Beograd, RS; STANIMIROVIĆ, Andrej, dr, JP Elektroprivreda Srbije, Carice Milice 2, 11000 Beograd, RS; MAJSTOROVIĆ, Divna, dr, Tehnološko-metalurški fakultet, Univerzitet u Beogradu, Karnegijeva 4, 11000 Beograd, RS
(74) AOD MSA IP - Milojević, Sekulić Advokati, Karađorđeva 65, 11000 Beograd

(51) G01N 33/53 (2006.01) **(11) 61778 B1**
A61K 38/18 (2006.01)
C07K 16/00 (2006.01)
C12N 15/09 (2006.01)
(21) **P-2020/1467** (22) 06.05.2014.
(30) US 06.05.2013. 201361819840 P
US 15.05.2013. 201361823552 P
US 06.11.2013. 201361900438 P
(86) WO 06.05.2014. PCT/US2014/036933
(87) WO 13.11.2014. WO 2014/182676
(96) 06.05.2014. 14795041.4
(97) 02.09.2020. EP2981822 B 2020/36 EN
(54) KOMPOZICIJE I POSTUPCI ZA MODULACIJU FAKTORA RASTA
COMPOSITIONS AND METHODS FOR GROWTH FACTOR MODULATION
(73) SCHOLAR ROCK, INC., 301 Binney Street, 3rd Floor, Cambridge, MA 02142, US

(72) SCHURPF, Thomas, 18 Cottage Park Avenue, Cambridge Massachusetts 02140, US; MAHANTHAPPA, Nagesh, K., 7 Old Dee Road, Cambridge Massachusetts 02138, US; STRAUB, Michelle, Marie, 21 Trapelo Street 1, Brighton Massachusetts 02135, US
(74) BOGDANOVIĆ, Dejan i ost., Vlajkovićeva 28, 11000 Beograd

(51) G01N 33/543 (2006.01) **(11) 61807 B1**
G01N 33/68 (2006.01)
(21) **P-2021/0519** (22) 30.03.2017.
(30) EP 30.03.2016. 16162859
(86) WO 30.03.2017. PCT/EP2017/057481
(87) WO 05.10.2017. WO 2017/167843
(96) 30.03.2017. 17714715.4
(97) 24.02.2021. EP3436823 B 2021/08 EN
(54) ANTIGENSKI ČIP
ANTIGEN ARRAY
(73) MACROARRAY DIAGNOSTICS GMBH, Lemböckgasse 59/Top 4, 1230 Vienna, AT
(72) HARWANEGG, Christian, Lemböckgasse 59/Top 4, 1230 Vienna, AT; MITTERER, Georg, Satzingerweg 10/7/12, 1210 Vienna, AT
(74) ŽIVKO MIJATOVIĆ AND PARTNERS DOO BEOGRAD, Studentski trg 4, 11000 Beograd

(51) G01N 33/68 (2006.01) **(11) 61914 B1**
(21) **P-2021/0672** (22) 15.12.2015.
(30) US 30.12.2014. 201462097994 P
GB 30.12.2014. 201423361
(86) WO 15.12.2015. PCT/EP2015/079873
(87) WO 07.07.2016. WO 2016/107740
(96) 15.12.2015. 15822924.5
(97) 14.04.2021. EP3241026 B 2021/15 EN
(54) METOD ZA APSOLUTNU KVANTIFIKACIJU PRIRODNO OBRAĐENIH HLA-RESTRIKOVANIH PEPTIDA MALIGNIH TUMORA
METHOD FOR THE ABSOLUTE QUANTIFICATION OF NATURALLY PROCESSED HLA-RESTRICTED CANCER PEPTIDES
(73) IMMATICS BIOTECHNOLOGIES GMBH, Paul-Ehrlich-Strasse 15, 72076 Tübingen, DE
(72) WEINSCHENK, Toni, Im Morgenrain 15, 73773 Aichwald, DE; LEIBOLD, Julia, Schwendter Weg 37, 6305 Itter, AT
(74) ŽIVKO MIJATOVIĆ AND PARTNERS DOO BEOGRAD, Studentski trg 4, 11000 Beograd

(51) G02B 3/00 (2006.01) **(11) 61930 B1**
B29D 11/00 (2006.01)
G02B 13/00 (2006.01)
G02B 27/00 (2006.01)
H01L 27/146 (2006.01)
(21) **P-2021/0579** (22) 14.01.2014.
(30) GB 14.01.2013. 201300635
(86) WO 14.01.2014. PCT/EP2014/050622
(87) WO 17.07.2014. WO 2014/108566
(96) 14.01.2014. 14700418.8
(97) 17.02.2021. EP2943820 B 2021/07 EN
(54) NIZ SOČIVA I POSTUPAK ZA PRAVLJENJE NIZA SOČIVA
A LENS ARRAY AND A METHOD OF MAKING A LENS ARRAY
(73) KALEIDO TECHNOLOGY APS, Ryttermarken 15-21, 3520 Farum, DK
(72) IBSEN, Per, c/o Kaleido Technology ApS Ryttermarken 15-21, DK-3520 Farum, DK; SORTKJAER, Kasper, c/o Kaleido Technology ApS Ryttermarken 15-21, DK-3520 Farum, DK
(74) VLAHOVIĆ, Slobodan, Radoja Dakića 35/32, 11070 Novi Beograd

(51) G02B 6/44 (2006.01) **(11) 61802 B1**
F04B 49/06 (2006.01)
H02G 1/08 (2006.01)
(21) **P-2021/0530** (22) 02.02.2018.
(30) CH 03.02.2017. 1252017
(86) WO 02.02.2018. PCT/EP2018/052699
(87) WO 09.08.2018. WO 2018/141925
(96) 02.02.2018. 18703962.3
(97) 07.04.2021. EP3577508 B 2021/14 EN
(54) AUTONOMNI KOMPRESOR ZA FLUID ZA POLAGANJE OPTIČKIH VLAKANA U VOD
AUTONOMOUS FLUID COMPRESSOR FOR LAYING OPTICAL FIBERS IN A DUCT
(73) PLUMETTAZ HOLDING SA, Route de la Gribannaz 7, 1880 Bex, CH
(72) WACINSKI, Andrzej, Les Mûriers, 1880 Bex, CH
(74) VLAHOVIĆ, Slobodan, Radoja Dakića 35/32, 11070 Novi Beograd

(51) H01H 71/52 (2006.01) **(11) 61862 B1**
H01H 1/22 (2006.01)
H01H 71/24 (2006.01)
H01H 71/40 (2006.01)
H01H 73/50 (2006.01)
(21) **P-2021/0620** (22) 09.04.2018.
(30) SI 13.04.2017. 201700103
(86) WO 09.04.2018. PCT/SI2018/000006
(87) WO 18.10.2018. WO 2018/190777
(96) 09.04.2018. 18729509.2
(97) 24.02.2021. EP3610492 B 2021/08 EN
(54) SIGURNOSNI ELEKTRIČNI PREKIDAČ SA POBOLJŠANIM KONTAKTNIM SKLOPOM
SECURITY ELECTRIC SWITCH WITH IMPROVED CONTACT ASSEMBLY
(73) NELA RAZVOJNI CENTER ZA ELEKTROINDUSTRIJO IN ELEKTRONIKO D.O.O., Na Plavzu 79, 4228 Zelezniki, SI

(72) JANC, Domen, Cesta zmage 12, 1410 Zagorje Ob Savi, SI; DRNOVSEK, Tadej, Loke 17, 1411 Izlake, SI; DOLINSEK, Miran, Selo pri Zagorju 4, 1410 Zagorje Ob Savi, SI; SKRABANJA, Janez, Vace 79, 1252 Vace, SI
(74) PLAVŠA & PLAVŠA DOO BEOGRAD, Strumička 51, 11000 Beograd

---

(51) H01L 21/677 (2006.01) **(11) 61776 B1**
B65G 35/06 (2006.01)
B65G 54/02 (2006.01)
H01L 21/687 (2006.01)
(21) **P-2021/0454** (22) 28.02.2017.
(30) IT 29.02.2016. UB20161148
(86) WO 28.02.2017. PCT/IB2017/000184
(87) WO 08.09.2017. WO 2017/149377
(96) 28.02.2017. 17716589.1
(97) 20.01.2021. EP3424075 B 2021/03 EN
(54) SISTEM ZA RUKOVANJE NEZAVISNIM I KOORDINISANIM TRANSPORTEROM, ZA INDUSTRIJSKU AUTOMATIZACIJU
HANDLING SYSTEM WITH INDEPENDENT AND COORDINATED SHUTTLE, FOR INDUSTRIAL AUTOMATION
(73) VISMUNDA S.R.L., Galleria dei Borromeo, 3, 35137 Padova (PD), IT
(72) SPOTTI, Davide, Vicolo Zanella, 24/B, 31100 Treviso (TV), IT
(74) MIHAILOVIĆ, Mila, Hilandarska 5/1, 11000 Beograd

---

(51) H01M 2/10 (2006.01) **(11) 61814 B1**
H01M 2/20 (2006.01)
H01M 2/34 (2006.01)
H01M 10/42 (2006.01)
H01M 10/48 (2006.01)
(21) **P-2021/0557** (22) 27.12.2017.
(30) KR 27.12.2016. 20160180292
KR 27.12.2016. 20160180293
KR 29.12.2016. 20160182296
KR 30.12.2016. 20160183890
KR 28.02.2017. 20170026828
KR 06.09.2017. 20170113677
KR 27.10.2017. 20170141526
KR 27.10.2017. 20170141527
KR 27.11.2017. 20170159696
(86) WO 27.12.2017. PCT/KR2017/015594
(87) WO 05.07.2018. WO 2018/124751
(96) 27.12.2017. 17888917.6
(97) 10.03.2021. EP3565022 B 2021/10 EN
(54) FLEKSIBILNA STRUJNA PLOČA I OKVIR KOJI UKLJUČUJE ISTU
FLEXIBLE CIRCUIT BOARD AND FRAME ASSEMBLY INCLUDING SAME
(73) YURA CORPORATION CO., LTD., 308 Pangyo-ro, Bundang-gu, Seongnam-si, Gyeonggi-do 13494, KR
(72) OH, Jung Hak, 302, 16-18 Baekjegobun-ro 18-gil, Songpa-gu, Seoul 05576, KR; YEOM, Jin Su, 204-2604, 177 Anyangcheonseo-ro, Manan-gu, Anyang-si Gyeonggi-do 14038, KR; LEE, Jong Won, 308-1401, 11 Yongho 2-ro 54beon-gil, Gunpo-si Gyeonggi-do 15876, KR; JEON, Tae Hyeon, 302, 14 Bongeunsa-ro 63-gil, Gangnam-gu, Seoul 06097, KR; LEE, Cheon Hyo, 129-901, 135 Gwanak-daero, Dongan-gu, Anyang-si Gyeonggi-do 13922, KR; SA, Kwang Ouk, 117-703, 27 Gwanak-ro 30-gil, Gwanak-gu, Seoul 08734, KR; KANG, Ji Eun, 408, 16 Pangyoyeok-ro 14beon-gil, Bundang-gu, Seongnam-si Gyeonggi-do 13536, KR; NOH, Seung Jun, 104-601, 32 Gyeongsu-daero 302beon-gil, Gwonseon-gu, Suwon-si Gyeonggi-do 16585, KR
(74) MITROVIĆ, Predrag, Alaska 36, 11080 Beograd-Zemun

---

(51) H01M 2/10 (2006.01) **(11) 61916 B1**
H01M 2/20 (2006.01)
H01M 2/34 (2006.01)
H01M 10/42 (2006.01)
H01M 10/48 (2006.01)
(21) **P-2021/0599** (22) 24.11.2017.
(30) KR 28.02.2017. 20170026828
KR 27.10.2017. 20170141526
(86) WO 24.11.2017. PCT/KR2017/013562
(87) WO 07.09.2018. WO 2018/159928
(96) 24.11.2017. 17898475.3
(97) 10.03.2021. EP3591732 B 2021/10 EN
(54) SKLOP OKVIRA I POSTUPAK ZA PROIZVODNJU ISTOG
FRAME ASSEMBLY AND METHOD FOR MANUFACTURING SAME
(73) YURA CORPORATION CO., LTD., 308 Pangyo-ro Bundang-gu, Seongnam-si, Gyeonggi-do 13494, KR
(72) LEE, Cheon, Hyo, 129-901 135 Gwanak-daero Dongan-gu, Anyang-si Gyeonggi-do 13922, KR; SA, Kwang, Ouk, 117-703 27 Gwanak-ro 30-gil Gwanak-gu, Seoul 08734, KR
(74) MITROVIĆ, Predrag, Alaska 36, 11080 Beograd-Zemun

---

(51) H02J 3/18 (2006.01) **(11) 61844 B1**
H02J 3/24 (2006.01)
(21) **P-2021/0542** (22) 28.03.2018.
(30) DE 27.04.2017. 102017207133
(86) WO 28.03.2018. PCT/EP2018/057848
(87) WO 01.11.2018. WO 2018/197140
(96) 28.03.2018. 18716937.0
(97) 17.02.2021. EP3590170 B 2021/07 DE
(54) UREĐAJ I POSTUPAK ZA STABILIZACIJU NAPONA U MREŽI SA NAIZMENIČNIM NAPONOM
SYSTEM AND METHOD FOR STABILIZING AN ALTERNATING VOLTAGE GRID

(73) SIEMENS ENERGY GLOBAL GMBH & CO. KG, Otto-Hahn-Ring 6, 81739 München, DE
(72) MORGENSTERN, Ralph, Bernhard-Plettner-Ring 2, 91052 Erlangen, DE; NIEMANN, Bernd, Löhestraße 44, 91054 Erlangen, DE; PILZ, Georg, Am Anger 16, 91099 Poxdorf, DE
(74) POPOVIĆ, Gordana i ost., Takovska 19, 11000 Beograd

---

(51) H02J 7/00 (2006.01) **(11) 61923 B1**
H01M 2/10 (2006.01)
H01M 2/40 (2006.01)
H01M 4/06 (2006.01)
H01M 4/38 (2006.01)
H01M 6/04 (2006.01)
H01M 6/42 (2006.01)
H01M 6/50 (2006.01)
H01M 16/00 (2006.01)
(21) **P-2021/0684** (22) 27.03.2017.
(30) ES 05.04.2016. 201600237 U
(86) WO 27.03.2017. PCT/ES2017/000038
(87) WO 12.10.2017. WO 2017/174836
(96) 27.03.2017. 17778712.4
(97) 10.03.2021. EP3442090 B 2021/10 EN
(54) JONSKA ELEKTRANA
IONIC ELECTRIC POWER STATION
(73) SANTANA, RAMIREZ, Alberto, Andres, Calle Huesca n° 5, 35229 Las Palmas de Gran Canaria (Las Palmas), ES
(72) SANTANA, RAMIREZ, Alberto, Andres, Calle Huesca n° 5, 35229 Las Palmas de Gran Canaria (Las Palmas), ES
(74) ŽIVKO MIJATOVIĆ AND PARTNERS DOO BEOGRAD, Studentski trg 4, 11000 Beograd

---

(51) H04L 5/00 (2006.01) **(11) 61847 B1**
(21) **P-2021/0584** (22) 21.12.2018.
(30) FR 21.12.2017. 1701351
(96) 21.12.2018. 18215502.8
(97) 17.02.2021. EP3503455 B 2021/07 FR
(54) POSTUPAK I UREĐAJ ZA DODELU KANALA
METHOD AND DEVICE FOR ALLOCATING CHANNELS
(73) THALES, TOUR CARPE DIEM, Place des Corolles, Esplanade Nord, 92400 Courbevoie, FR
(72) SIRVEN, François, Thales SIX GTS France SAS 4 avenue des Louvresses, 92230 GENNEVILLIERS, FR; GARRIDO, Eric, Thales SIX GTS France SAS 4 avenue des Louvresses, 92230 GENNEVILLIERS, FR; PREST, Thomas, Thales SIX GTS France SAS 4 avenue des Louvresses, 92230 GENNEVILLIERS, FR
(74) AOD MSA IP – MILOJEVIĆ SEKULIĆ ADVOKATI, Karađorđeva 65, 11000 Beograd

---

(51) H04W 16/10 (2009.01) **(11) 61809 B1**
H04W 16/14 (2009.01)
H04W 24/02 (2009.01)
H04W 72/04 (2009.01)
H04W 72/08 (2009.01)
H04W 74/08 (2009.01)
(21) **P-2021/0522** (22) 11.09.2018.
(30) FR 11.09.2017. 1758359
(96) 11.09.2018. 18193850.7
(97) 03.03.2021. EP3454586 B 2021/09 FR
(54) METOD ZA UPRAVLJANJE RASPODELOM KANALA NA PRISTUPNIM TAČKAMA I POVEZANE ŽELEZNIČKE ARHITEKTURE
METHOD FOR MANAGING THE ALLOCATION OF CHANNELS TO ACCESS POINTS AND ASSOCIATED RAILWAY ARCHITECTURE
(73) ALSTOM TRANSPORT TECHNOLOGIES, 48, rue Albert Dhalenne, 93400 Saint-Ouen, FR
(72) SIMOENS, Sebastien, 6, impasse Baraille, 69008 Lyon, FR; COMTE, Renaud, 11bis route de Lyon, 38080 Saint Alban De Roche, FR; MOYART, Didier, 129, rue Vauban, 69006 Lyon, FR
(74) ĆOSOVIĆ, Dragoljub, Andre Nikolića 3, 11040 Beograd

ИСПРАВЉЕНА ПРВА СТРАНА B ДОКУМЕНТА / CORRECTED FRONT PAGE OF AN B DOCUMENT (B1, B2)

(51) C07D 401/14 (2006.01) **(11) 54386 B8**
A61K 31/4188 (2006.01)
A61P 31/12 (2006.01)
(21) **P-2015/0758** (22) 12.05.2010
(48)30.06.2021.

---

(51) C07D 401/14 (2006.01) **(11) 55249 B8**
A61K 31/4184 (2006.01)
A61K 31/4188 (2006.01)
A61K 45/06 (2006.01)
A61P 31/12 (2006.01)
C07D 471/08 (2006.01)
C07F 5/02 (2006.01)
(21) **P-2016/0824** (22) 12.05.2010
(48) 30.06.2021.

---

(51) C07D 401/14 (2006.01) **(11) 56654 B8**
A61K 31/4025 (2006.01)
A61K 31/4178 (2006.01)
A61K 31/4184 (2006.01)
A61K 31/4188 (2006.01)
A61K 45/06 (2006.01)
A61P 31/12 (2006.01)
C07D 207/16 (2006.01)
C07D 403/04 (2006.01)
C07D 403/14 (2006.01)
C07D 405/14 (2006.01)
C07D 409/14 (2006.01)
C07D 413/04 (2006.01)
C07D 413/14 (2006.01)
C07D 417/04 (2006.01)
C07D 417/14 (2006.01)
C07D 471/04 (2006.01)
C07D 471/08 (2006.01)
C07D 471/10 (2006.01)
C07D 487/04 (2006.01)
C07D 491/113 (2006.01)
C07D 495/04 (2006.01)
C07F 5/02 (2006.01)
(21) **P-2017/1281** (22) 12.05.2010
(48)30.06.2021.

---

(51) C22C 38/58 (2006.01) **(11) 60684 B8**
C21C 7/00 (2006.01)
C22C 38/00 (2006.01)
C22C 38/02 (2006.01)
C22C 38/44 (2006.01)
C22C 38/46 (2006.01)
C22C 38/48 (2006.01)
C22C 38/50 (2006.01)
C22C 38/52 (2006.01)
C22C 38/54 (2006.01)
(21) **P-2020/0856** (22) 25.08.2017
(48) 30.06.2021.

ПРЕСТАНАК ВАЖНОСТИ РЕГИСТРОВАНОГ ПАТЕНТА / Termination of validity of Registred Patents

Истеком законског рока од 20 година у периоду 16.05.2021. - 15.06.2021. године:

Патент број **50498** чији је носилац SYNGENTA PARTICIPATIONS AG, , 4058 Basel, CH, престао је да важи дана 16.05.2021. године.

Патент број **51541** чији је носилац MERCK SHARP & DOHME CORP., 126 East Lincoln Avenue, Rahway, New Jersey 07065, US, престао је да важи дана 23.05.2021. године.

Патент број **52394** чији је носилац IDENIX (CAYMAN) LIMITED, Walker Secretaries, Walker House, Grand Cayman, KY; UNIVERSITA DEGLI STUDI DI CAGLIARI, Dip.Biologia Sperimentale, Sezione di Microbiologia,Cittadella Universitaria SS 554, Km. 4.500, I-09042 Monserrato, IT, престао је да важи дана 24.05.2021. године.

Патент број **53223** чији је носилац UNIVERSITA DEGLI STUDI DI CAGLIARI, Dip.Biologia Sperimentale, Sezione di Microbiologia, Cittadella Universitaria SS 554, I-09042 Monserrato, IT; INDENIX (CAYMAN) LIMITED, Walker Secretaries, Walker House, Grand Cayman, KY, престао је да важи дана 24.05.2021. године.

Патент број **53722** чији је носилац IDENIX (CAYMAN) LIMITED, Walker Secretaries, Walker House, Grand Cayman, KY; UNIVERSITA DEGLI STUDI DI CAGLIARI, Dip. Biologia Sperimentale, Sezione Di Microbiologia, Cittadella Universitaria SS 554, Km. 4.500, I-09042 Monserrato, IT, престао је да важи дана 24.05.2021. године.

Због неплаћања таксе за одржавање права у периоду16.11.2020. - 15.12.2020. године:

Патент број **50535** чији је носилац HÄLSSEN & LYON GmbH, Pickhuben 9, 20457 Hamburg, DE, престао је да важи дана 19.11.2020. године.

Патент број **50582** чији је носилац UNI-PHARMA KLEON TSETIS PHARMACEUTICAL LABORATORIES S.A., 14th km, National Road 1, 145 64 Kifissia, GR, престао је да важи дана 19.11.2020. године.

Патент број **50698** чији је носилац ARENA PHARMACEUTICALS, INC., 6166 Nancy Ridge Drive, San Diego, CA 92121-3223 , US, престао је да важи дана 18.11.2020. године.

Патент број **50769** чији је носилац AVENTIS PHARMA S.A., 20, avenue Raymond Aron, 92160 Antony, FR, престао је да важи дана 03.12.2020. године.

Патент број **50986** чији је носилац INVENTO SPOLKA Z.O.O., ul. Wilcza 50/52 lok. 706 , 00679 Warszawa, PL, престао је да важи дана 20.11.2020. године.

Патент број **51608** чији је носилац TARKETT SAS , 2, rue de l'Egalité , 92748 Nanterre Cedex , FR, престао је да важи дана 25.11.2020. године.

Патент број **52502** чији је носилац ZEBIC, Gregor, Kidriceva 13d, 1236 Trzin, SI, престао је да важи дана 26.11.2020. године.

Патент број **52583** чији је носилац ENVIVO PHARMACEUTICALS, INC., 500 Arsenal Street, Watertown, MA 02472, US, престао је да важи дана 20.11.2020. године.

Патент број **53135** чији је носилац QUIMERA INGENIERIA BIOMEDICA, S.L., Calle Baldiri Reixac 10 , 08028 Barcelona, ES, престао је да важи дана 25.11.2020. године.

Патент број **53148** чији је носилац JANSSEN PHARMACEUTICA N.V., Turnhoutseweg 30, B-2340 Beerse, BE, престао је да важи дана 26.11.2020. године.

Патент број **53206** чији је носилац PANČIĆ, Tomislav, Visočki put br. 120, 18300 Pirot, RS, престао је да важи дана 27.11.2020. године.

Патент број **53555** чији је носилац Centrexion Therapeutics Corporation, 509 South Exeter Street, Baltimore, Maryland 21202, US, престао је да важи дана 14.12.2020. године.

Патент број **53569** чији је носилац Ardea Biosciences, Inc., 9390 Towne Centre Drive, San Diego, CA 92121, US, престао је да важи дана 27.11.2020. године.

Патент број **53889** чији је носилац INDUSTRIAL FRIGO S.R.L., Via Rovadino 35, 25011 Calcinato (BS), IT, престао је да важи дана 24.11.2020. године.

Патент број **53997** чији је носилац WOBBEN PROPERTIES GMBH, Dreekamp 5, 26605 Aurich, DE, престао је да важи дана 26.11.2020. године.

Патент број **54164** чији је носилац CSB-SYSTEM AG, An Fürthenrode, 52511 Geilenkirchen, DE, престао је да важи дана 01.12.2020. године.

Патент број **54514** чији је носилац SUVEN LIFE SCIENCES LIMITED, Serene Chambers, Road No. 5, Avenue 7, Banjara Hills, Hyderabad 500 034, Andhra Pradesh, IN, престао је да важи дана 16.11.2020. године.

Патент број **54547** чији је носилац INDUSTRIE COMPOSIZIONE STAMPATI S.R.L., 81016- San Potito Sannitico (CE), Centro Aziendale Quercete N.A., IT, престао је да важи дана 26.11.2020. године.

Патент број **54815** чији је носилац NOVABIOTICS LIMITED, The Cruickshank Building Craibstone, Aberdeen AB21 9TR, GB, престао је да важи дана 15.12.2020. године.

Патент број **54819** чији је носилац BASF SE, , 67056 Ludwigshafen, DE, престао је да важи дана 14.12.2020. године.

Патент број **54867** чији је носилац SPRING BANK PHARMACEUTICALS, INC., 113 Cedar Street, Suite S-7, Milford, MA 01757, US, престао је да важи дана 14.12.2020. године.

Патент број **54960** чији је носилац GRÜNENTHAL GMBH, Zieglerstrasse 6, 52078 Aachen, DE, престао је да важи дана 12.12.2020. године.

Патент број **55182** чији је носилац ELI LILLY AND COMPANY, Lilly Corporate Center, Indianapolis, IN 46285, US, престао је да важи дана 30.11.2020. године.

Патент број **55209** чији је носилац LABORATOIRE HRA PHARMA, 15, rue Béranger, 75003 Paris, FR, престао је да важи дана 09.12.2020. године.

Патент број **55228** чији је носилац P.E. LABELLERS S.P.A., Viale Europa 25, 46047 Porto Mantovano (MN), IT, престао је да важи дана 25.11.2020. године.

Патент број **55274** чији је носилац STEVANOVIĆ, Milan, Vase Čarapića 137, 11223 Beli Potok, RS, престао је да важи дана 26.11.2020. године.

Патент број **55296** чији је носилац GRÜNENTHAL GMBH, Zieglerstrasse 6, 52078 Aachen, DE, престао је да важи дана 12.12.2020. године.

Патент број **55300** чији је носилац ALCON INC., Rue Louis-d'Affry 6, 1701 Fribourg, CH, престао је да важи дана 03.12.2020. године.

Патент број **55445** чији је носилац WIDEMANN, Steffen, Brüninghauser Str. 20, DE-58515 Lüdenscheid, DE, престао је да важи дана 13.12.2020. године.

Патент број **55618** чији је носилац PARION SCIENCES, INC., 2800 Meridian Parkway, Suite 195, Durham, NC 27713, US, престао је да важи дана 14.12.2020. године.

Патент број **55686** чији је носилац BIOPHARM GESELLSCHAFT ZUR BIOTECHNOLOGISCHEN ENTWICKLUNG VON PHARMAKA MBH, Czernyring 22, 69115 Heidelberg, DE, престао је да важи дана 06.12.2020. године.

Патент број **55769** чији је носилац GRÜNENTHAL GMBH, Zieglerstrasse 6, 52078 Aachen, DE, престао је да важи дана 22.11.2020. године.

Патент број **55866** чији је носилац JANSSEN PHARMACEUTICA N.V., Turnhoutseweg 30, 2340 Beerse, BE, престао је да важи дана 11.12.2020. године.

Патент број **55920** чији је носилац F. HOFFMANN-LA ROCHE AG, Grenzacherstrasse 124, 4070 Basel, CH, престао је да важи дана 30.11.2020. године.

Патент број **56102** чији је носилац ZIARCO PHARMA LTD, Lombard House Business Centre, 12/17 Upper Bridge Street, Canterbury, Kent CT1 2NF, GB, престао је да важи дана 08.12.2020. године.

Патент број **56121** чији је носилац BAYER PHARMA AKTIENGESELLSCHAFT, Müllerstrasse 178, 13353 Berlin, DE, престао је да важи дана 04.12.2020. године.

Патент број **56156** чији је носилац EIF NTE HYBRID INTELLECTUAL PROPERTY HOLDING COMPANY, LLC, Three Charles River Place, 63 Kendrick Street Suite 101, Needham, MA 02494, US, престао је да важи дана 23.11.2020. године.

Патент број **56295** чији је носилац UTAH-INHA DDS & ADVANCED THERAPEUTICS RESEARCH CENTER, 4 Fl, BRC Research Institute, 9, Songdomirae-ro, Yeonsu-gu, Incheon 406-840, KR, престао је да важи дана 16.11.2020. године.

Патент број **56373** чији је носилац GLAXOSMITHKLINE LLC, 251 Little Falls Drive, Wilmington, DE 19808, US, престао је да важи дана 15.12.2020. године.

Патент број **56412** чији је носилац THYSSENKRUPP RASSELSTEIN GMBH, Koblenzer Strasse 141, 56624 Andernach, DE; BALL EUROPE GMBH, Leutschenbachstrasse 52, 8050 Zürich, CH, престао је да важи дана 03.12.2020. године.

Патент број **56478** чији је носилац THE UNIVERSITY OF SYDNEY, Parramatta Road, Sydney, NSW 2006, AU; YARA INTERNATIONAL ASA, Drammensveien 131, 0277 Oslo, NO, престао је да важи дана 02.12.2020. године.

Патент број **56697** чији је носилац ABBVIE INC., 1 North Waukegan Road, North Chicago, IL 60064, US, престао је да важи дана 22.11.2020. године.

Патент број **56720** чији је носилац NOVARTIS AG, Lichtstrasse 35, 4056 Basel, CH, престао је да важи дана 19.11.2020. године.

Патент број **56886** чији је носилац GLAXOSMITHKLINE BIOLOGICALS S.A., Rue de l'Institut, 89, 1330 Rixensart, BE; OSPEDALE SAN RAFFAELE S.R.L., Via Olgettina 60, 20132 Milano, IT, престао је да важи дана 28.11.2020. године.

Патент број **56957** чији је носилац BIOVERATIV THERAPEUTICS INC., 225 Second Avenue, Waltham, MA 02451, US, престао је да важи дана 07.12.2020. године.

Патент број **57030** чији је носилац OREGE, 2, rue René Caudron Parc Val St Quentin, 78960 Voisins-le-Bretonneux, FR, престао је да важи дана 28.11.2020. године.

Патент број **57031** чији је носилац OREGE, 2, rue René Caudron Parc Val St Quentin, 78960 Voisins-le-Bretonneux, FR, престао је да важи дана 28.11.2020. године.

Патент број **57119** чији је носилац BAE SYSTEMS BOFORS AB, , 691 80 Karlskoga, SE, престао је да важи дана 25.11.2020. године.

Патент број **57258** чији је носилац BEJO ZADEN B.V., Trambaan 1, 1749 ZH Warmenhuizen, NL, престао је да важи дана 23.11.2020. године.

Патент број **57283** чији је носилац KARATZIS S.A., Industrial&Hotelier Enterprises Melidochori Perfecture N.Kazantzaki, P.O. Box 1490, Heraclion, GR, престао је да важи дана 05.12.2020. године.

Патент број **57317** чији је носилац MÜHLBÖCK, Kurt, Ing., Fleischhacken 10, 4906 Eberschwang, AT, престао је да важи дана 02.12.2020. године.

Патент број **57375** чији је носилац LIGAND PHARMACEUTICALS INC., 3911 Sorrento Valley Boulevard, Suite 110, San Diego, CA 92121, US, престао је да важи дана 19.11.2020. године.

Патент број **57478** чији је носилац LOHR LIFTEN B.V., Edisonstraat 60/62, 6902 PK Zevenaar, NL, престао је да важи дана 13.12.2020. године.

Патент број **57726** чији је носилац SIEMENS AKTIENGESELLSCHAFT, Werner-von-Siemens-Straße 1, 80333 München, DE, престао је да важи дана 04.12.2020. године.

Патент број **57997** чији је носилац SANOFI, 54, rue La Boétie, 75008 Paris, FR, престао је да важи дана 09.12.2020. године.

Патент број **58071** чији је носилац SANO BRUNO'S ENTERPRISES LTD., Industrial Zone Neve Neman, P.O. Box 7250, 45241 Hod Hasharon, IL, престао је да важи дана 18.11.2020. године.

Патент број **58100** чији је носилац THE TRUSTEES OF THE UNIVERSITY OF PENNSYLVANIA, Center of Technology Transfer, 3160 Chestnut Street, Suite 200, Philadelphia, PA 19104-6283, US, престао је да важи дана 10.12.2020. године.

Патент број **58237** чији је носилац MILLENDO THERAPEUTICS SAS, 15, Chemin du Saquin, Espace Européen, 69130 Ecully, FR, престао је да важи дана 15.12.2020. године.

Патент број **58253** чији је носилац BIOPHARM GESELLSCHAFT ZUR BIOTECHNOLOGISCHEN ENTWICKLUNG VON PHARMAKA MBH, Czernyring 22, 69115 Heidelberg, DE, престао је да важи дана 06.12.2020. године.

Патент број **58261** чији је носилац SCHREDER, Rue de Lusambo 67, 1190 Bruxelles, BE, престао је да важи дана 22.11.2020. године.

Патент број **58594** чији је носилац ELI LILLY & COMPANY, Lilly Corporate Center, Indianapolis, IN 46285, US, престао је да важи дана 12.12.2020. године.

Патент број **58629** чији је носилац BRAY, Robert Reginald, 210 Mimosa Road, Northcliff, Ext2, Johannesburg 2195, Gauteng, ZA, престао је да важи дана 26.11.2020. године.

Патент број **58940** чији је носилац DELAITE, Alain, Michel, 1, Rue des Pertoux, 63290 Limons, FR; DECOURTEIX, Jean, Francois, Lieu dit "La Mandille", CD48G, 31430 Saint Elix Le Chateau, FR, престао је да важи дана 26.11.2020. године.

Патент број **58942** чији је носилац URILIFT BEHEER B.V., Beemterweg 3, 7341 PB Beemte-Broekland, NL, престао је да важи дана 20.11.2020. године.

Патент број **59122** чији је носилац PHILIP MORRIS PRODUCTS S.A., Quai Jeanrenaud 3, 2000 Neuchâtel, CH, престао је да важи дана 20.11.2020. године.

Патент број **59168** чији је носилац PHILIP MORRIS PRODUCTS S.A., Quai Jeanrenaud 3, 2000 Neuchâtel, CH, престао је да важи дана 20.11.2020. године.

Патент број **59175** чији је носилац ACAIL GAS, S.A., Rua da Gesteira de Cima, 134 e 280, Valrico, 4520-715 Souto VFR, PT, престао је да важи дана 10.12.2020. године.

Патент број **59393** чији је носилац EJ EMEA, Z.I. de Marivaux, 60149 Saint-Crépin-Ibouvillers, FR, престао је да важи дана 26.11.2020. године.

Патент број **59571** чији је носилац RT-RK D.O.O., Narodnog Fronta 23a, 21000 Novi Sad, RS, престао је да важи дана 22.11.2020. године.

Патент број **59745** чији је носилац GOLDEN LADY COMPANY S.P.A., Via G. Leopardi 3/5, 46043 Castiglione delle Stiviere (MN), IT, престао је да важи дана 18.11.2020. године.

Патент број **59951** чији је носилац OUTOTEC (FINLAND) OY, Rauhalanpuisto 9, 02230 Espoo, FI, престао је да важи дана 12.12.2020. године.

Патент број **60195** чији је носилац PREVENTION MEDICALS S.R.O., Tovarni 342, 742 13 Studenka - Butovice, CZ, престао је да важи дана 11.12.2020. године.

Патент број **60746** чији је носилац LORENZ, Michael, Hutweidengasse 62/B/22, 1190 Wien, AT; LORENZ, Georg, Goltzgasse 3/5, 1190 Wien, AT, престао је да важи дана 07.12.2020. године.

Патент број **60813** чији је носилац RT-RK D.O.O., Narodnog Fronta 23a, 21000 Novi Sad, RS, престао је да важи дана 18.11.2020. године.

Патент број **60890** чији је носилац LEBEDEV, Goran, Damjana Maksića 9/8, 37240 Trstenik, RS, престао је да важи дана 21.11.2020. године.

ОБЈАВА УПИСАНИХ ПРОМЕНА РЕГИСТРОВАНИХ ПАТЕНАТА / Publications of Entered Changes of Registered Patents

16.05.2021. - 15.06.2021. године

Промена имена/адресе

Име или адреса носиоца патента рег.број **57686** промењена је у STUCCHI S.P.A., Via della Lira Italiana, 397, 24040 Pagazzano (BG), IT;

Име или адреса носиоца патента рег.број **57706** промењена је у STUCCHI S.P.A., Via della Lira Italiana 397, 24040 Pagazzano (BG), IT;

Име или адреса носиоца патента рег.број **58522** промењена је у STUCCHI S.P.A., Via della Lira Italiana 397, 24040 Pagazzano (BG), IT;

Име или адреса носиоца патента рег.број **59443** промењена је у STUCCHI S.P.A., Via della Lira Italiana 397, 24040 Pagazzano (BG), IT;

Име или адреса носиоца патента рег.број **59824** промењена је у E-RECIKLAŽA 2010 DOO NIŠ, Bulevar Svetog Cara Konstantina 82-86, 18000 Niš, RS;

Име или адреса носиоца патента рег.број **60365** промењена је у LEO PHARMA A/S, Industriparken 55, 2750 Ballerup, DKandJAPAN TOBACCO INC., 1-1, Toranomon 4-chome, Minato-ku Tokyo, JP;

Име или адреса носиоца патента рег.број **60525** промењена је у DDSPORTS, INC., 7220 W. Frontage Road, Merriam KS 66203, US;

Промена пренос права

За патент бр. **55058** извршен је пренос на RAYCAP D.O.O., Pod hrasti 7, 1218 Komenda, SI;

За патент бр. **56025** извршен је пренос на THE GENERAL HOSPITAL CORPORATION, 55 Fruit Street, Boston, MA 02114, US;

За патент бр. **56635** извршен је пренос на DUYNIE SUSTAINABLE ENERGY B.V., Kortsteekterweg 57 A, 2407 AJ Alphen aan den Rijn, NL;

За патент бр. **57298** извршен је пренос на RAYCAP D.O.O., Pod hrasti 7, 1218 Komenda, SI;

За патент бр. **57343** извршен је пренос на DUYNIE SUSTAINABLE ENERGY B.V., Kortsteekterweg 57 A, 2407 AJ Alphen aan den Rijn, NL;

За патент бр. **57460** извршен је пренос на AMCOVERING, NAAMLOZE VENNOOTSCHAP, De Bosmier 12 , 8170 Wielsbeke, BE;

За патент бр. **57664** извршен је пренос на FILEP, Miroslav, Banatska 74, 23000 Zrenjanin, RSandSAVIĆ, Miodrag, Dr Drage Ljočić br. 8/14, 11000 Beograd, RS;

За патент бр. **58519** извршен је пренос на TOLMAR INTERNATIONAL LIMITED, 10 Earlsfort Terrace, Dublin 2, DO2 T380, IE;

За патент бр. **59071** извршен је пренос на AMGEN (EUROPE) GMBH, Suurstoffi 22, 6343 Rotkreuz, CH;

СЕРТИФИКАТ О ДОДАТНОЈ ЗАШТИТИ / Supplementary Protection Certificate

ЗАХТЕВИ ЗА ПРИЗНАЊЕ СЕРТИФИКАТА О ДОДАТНОЈ ЗАШТИТИ / Requests for the grant of the Supplementary Protection Certificate

(21) SDZ-2021/0001 **(11) 2021/0001**
(22) 9.2.2021. **(13) I1**
(71) GENENTECH, INC., 1 DNA Way, South San Francisco, CA 94080, US
(74) MITROVIĆ, Predrag, Alaska 36, 11080 Beograd-Zemun, RS
(68) 53595
(54) ANTI-CD79B ANTITELA I IMUNOKONJUGATI I METODE UPOTREBE
(92) 515-01-01045-20-001 21/01/2021 RS
(95) POLATUZUMAB VEDOTIN

(21) SDZ-2021/0002 **(11) 2021/0002**
(22) 11.2.2021. **(13) I1**
(71) GILEAD SCIENCES, INC., 333 Lakeside Drive, CA 94404, Foster City, US
(74) BOGDANOVIĆ, Dejan i ost., Vlajkovićeva 28, 11000 Beograd, RS
(68) 54873
(54) POLICIKLIČNA-KARBAMOILPIRIDONSKA JEDINJENJA I NJIHOVA FARMACEUTSKA UPOTREBA
(92) 515-01-01056-20-001 07/10/2020 RS
(95) BIKTEGRAVIR ILI NJEGOVA FARMACEUTSKI PRIHVATLJIVA SO, POSEBNO NATRIJUM BIKTEGRAVIR

(21) SDZ-2021/0004 **(11) 2021/0004**
(22) 5.5.2021. **(13) I1**
(71) FMC AGRO SINGAPORE PTE. LTD, Robinson Road, # 13-00 Robinson 77, Singapore, SG
(74) PETOŠEVIĆ DOO BEOGRAD, Bulevar oslobođenja 87, 11040 Beograd, RS
(68) 53629
(54) CIJANO ANTRAMILADNI INTEKSICIDI
(92) 321-01-1083/2020-11 17/03/2021 RS
(95) CIJANTRANILIPROL

ПРИЗНАТИ СЕРТИФИКАТИ О ДОДАТНОЈ ЗАШТИТИ / Supplementary Protection Certificate Granted

(21) SDZ-2020/0001 **(11) 56**
(22) 11.2.2020. **(13) I2**
(73) AMGEN INC, One Amgen Center Drive, Thousand Oaks, CA 91320-1799, US
(74) PETOŠEVIĆ DOO BEOGRAD, Bulevar oslobođenja 87, 11040 Beograd, RS
(68) 56567
(54) ANTITELA KOJA SE VEZUJU ZA HUMANI CGRP RECEPTOR
(92) 515-01-01929-19-001 18/12/2019 RS
(95) ERENUMAB
(94) 5 godina.

(21) SDZ-2020/0002 **(11) 57**
(22) 6.4.2020. **(13) I2**
(73) JANSSEN BIOTECH, INC., 800/850 Ridgeview Drive, Horsham, PA 19044, US
(74) BOGDANOVIĆ, Dejan i ost., Vlajkovićeva 28, 11000 Beograd, RS
(68) 55963
(54) HUMANA ANTI-IL-23 ANTITELA, KOMPOZICIJE, METODE I UPOTREBE
(92) 515-01-04600-18-001 10/10/2019 RS
(95) GUSELKUMAB
(94 5 godina.

МАЛИ ПАТЕНТИ / Petty Patents

(51) A01G 9/02 (2018.01) **(11) 1710 U1**
(21) **MP-2021/0041** (22) 16.03.2021.
(54) KASETNI ZELENI ZID
CASSETTE GREEN WALL
(73) LAZIĆ, Dejan, Petra Lekovića 88, 11000 Beograd, RS
(72) LAZIĆ, Dejan, Petra Lekovića 88, 11000 Beograd, RS
(74) ŽIVKOVIĆ, Zoran, Alekse Nenadovića 16, 11000 Beograd

(51) A61B 5/00 (2006.01) **(11) 1712 U1**
(21) **MP-2020/0055** (22) 23.09.2020.
(54) PLANARNA BIOMEDICINSKA ELEKTRODA U TEHNOLOGIJI ŠTAMPANIH PLOČA SA VISOKOM HOMOGENOŠĆU ELEKTRIČNOG POLJA ZA ELEKTROPORACIJU
PLANAR BIOMEDICAL ELECTRODES IN PRINTED CIRCUIT BOARD TECHNOLOGY WITH HIGHLY HOMOGENEOUS ELECTRIC FIELD FOR ELECTROPORATION
(73) ILIĆ, Anđelija, Nehruova 146, 11070 Novi Beograd, RS; ILIĆ, Milan, Nehruova 146, 11070 Novi Beograd, RS; JOVANOVIĆ, Siniša, Španskih boraca 67/15, 11070 Novi Beograd, RS; BUKVIĆ, Branko, Bulevar Mihajla Pupina 187, 11070 Novi Beograd, RS; STOJILJKOVIĆ, Maja, Subotička 23, 11050 Beograd, RS; PAVLOVIĆ, Sonja, Lagumska 24, 11080 Zemun, RS; SKAKIĆ, Anita, Petra Kočića 14a, 11080 Zemun, RS
(72) ILIĆ, Anđelija, Nehruova 146, 11070 Novi Beograd, RS; ILIĆ, Milan, Nehruova 146, 11070 Novi Beograd, RS; JOVANOVIĆ, Siniša, Španskih boraca 67/15, 11070 Novi Beograd, RS; BUKVIĆ, Branko, Bulevar Mihajla Pupina 187, 11070 Novi Beograd, RS; STOJILJKOVIĆ, Maja, Subotička 23, 11050 Beograd, RS; PAVLOVIĆ, Sonja, Lagumska 24, 11080 Zemun, RS; SKAKIĆ, Anita, Petra Kočića 14a, 11080 Zemun, RS
(74) ILIĆ, Anđelija, Nehruova 146, 11070 Novi Beograd

(51) B62B 3/00 (2006.01) **(11) 1713 U1**
B62B 3/02 (2006.01)
B62B 5/00 (2006.01)
(21) **MP-2020/0066** (22) 22.10.2020.
(30) CZ 25.10.2019. 2019-36809
(54) ZATVARAJUĆI PARAVAN PROSTORA IZMEĐU DVA BOČNA ZIDA KOLICA ZA PREVOZ ROBE
CLOSING SCREEN OF THE SPACE BETWEEN TWO SIDEWALLS OF A CART FOR TRANSPORTING GOODS
(73) SELS S.R.O., Blanenská 1308/113, Kuřim, CZ
(72) ČERMÁK, Petr , Květnická 1617, 666 01 Tišnov, CZ
(74) ŽIVKO MIJATOVIĆ AND PARTNERS DOO BEOGRAD, Studentski trg 4, 11000 Beograd

(51) F23L 9/00 (2006.01) **(11) 1709 U1**
(21) **MP-2020/0084** (22) 22.12.2020.
(54) ZIDNA KONSTRUKCIJA KANALA RECIRKULACIONIH GASOVA SA ZAVRŠNIM SLOJEM OD VATROSTALNIH GRANULISANIH MATERIJALA KOD KOTLOVA NA ČVRSTO GORIVO
CONSTRUCTION OF WALL WITH A FINAL LAYER OF REFRACTORY GRANULAR MATERIAL OF RECIRCULATION GAS CHANNEL IN SOLID FUEL BOILERS
(73) ŽIVKOVIĆ, Branislav, Bulevar Arsenija Čarnojevića 59/40, 11070 Novi Beograd, RS
(72) ŽIVKOVIĆ, Branislav, Bulevar Arsenija Čarnojevića 59/40, 11070 Novi Beograd, RS

(51) F24F 11/58 (2018.01) **(11) 1711 U1**
(21) **MP-2021/0016** (22) 18.02.2021.
(54) SISTEM ZA DALJINSKO KONTROLISANJE PAMETNE RASVETE ZASNOVAN NA INTERNET STVARIMA
SYSTEM FOR REMOTE CONTROL OF SMART LIGHTING BASED ON INTERNET THINGS
(73) FAKULTET TEHNIČKIH NAUKA U ČAČKU, Svetog Save 65, 32000 Čačak, RS
(72) NIKOLIĆ, Ranko, Aleksandra Karađorđevića 56, 31310 Čajetina, RS; STOJANOVIĆ, Nikola, Dimitrija Tucovića 23, 31310 Čajetina, RS; MLADENOVIĆ, Vladimir, Dimitrija Marjanovića 43, 35250 Paraćin, RS
(74) FAKULTET TEHNIČKIH NAUKA U ČAČKU - Mladenović Vladimir, Svetog Save 65, 32000 Čačak

ПРЕСТАНАК ВАЖЕЊА РЕГИСТРОВАНОГ МАЛОГ ПАТЕНТА / Termination of Validity of Registred Petty Patents

Престанак важења малог патента истеком законског рока 16.05.2021. - 15.06.2021. године

Мали патент број **1256** чији је носилац STOJANOVIĆ, Zorka, Milinka Kušića 12, 32250 Ivanjica, RS, престао је да важи дана 31.05.2021. године.

Због неплаћања таксе за одржавање права у периоду од 16.11.2020. - 15.12.2020. године

Мали патент број **1366** чији је носилац BORAK, Đuro, mr., Luke Vojvodića 19/3, 11090 Beograd, RS, престао је да важи дана 27.11.2020. године.

Мали патент број **1486** чији је носилац NOVAPLOT ENTERPRISES LTD, 12A Kosti Palama, 3095 Limassol, CY, престао је да важи дана 28.11.2020. године.

Мали патент број **1552** чији је носилац RACKOV, Milan, Bulevar despota Stefana 16, 21000 Novi Sad, RS; KUZMANOVIĆ, Siniša, Šenoina 7, 24000 Subotica, RS; KNEŽEVIĆ, Ivan, Svetozara Miletića 149, 21240 Titel, RS, престао је да важи дана 18.11.2020. године.

Мали патент број **1557** чији је носилац PIJAK, Pavol, Proutěná 424/34, 149 00, Prague 4, CZ, престао је да важи дана 30.11.2020. године.

Мали патент број **1591** чији је носилац TODOROVIĆ, Andreja, Lole Ribara 17/8, 38220 Kosovska Mitrovica, RS, престао је да важи дана 11.12.2020. године.

Мали патент број **1600** чији је носилац SZR EUROBET, DIMIĆ, Aleksandar, preduzetnik, Milorada Draškovića 14/5, 11192 Beograd, RS, престао је да важи дана 15.12.2020. године.

Мали патент број **1616** чији је носилац KUSUROVIĆ, Mileta, Bulevar Mihajla Pupina 57, 11070 Novi Beograd, RS; ŽIVANIĆ, Dragoslav, Nikolaja Gogolja 24, 11030 Beograd, RS, престао је да важи дана 12.12.2020. године.

ЖИГОВИ / Trademarks

Међународни кодови за идентификацију библиографских података о жиговима према - WIPO St. 60		Recommendation concerning bibliographic data relating to trademarks - WIPO St. 60
Регистарски број	**(111)**	Number of the registration
Датум регистрације	**(151)**	Date of the registration
Очекивани датум престанка важења жига	**(181)**	Expected expiration date of the registration
Број пријаве	**(210)**	Number of the application
Датум подношења пријаве	**(220)**	Date of filing of the application
Подаци о изложбеном праву првенства	**(230)**	Data concerning exhibitions
Подаци о праву првенства на основу Париске конвенције	**(300)**	Data relating to priority under the Paris Convention
Датум објаве пријаве жига	**(442)**	Date of making information available to the public regarding the examined application
Списак роба и услуга према Ничанској класификацији роба и услуга	**(511)**	List of goods and services according the Nice Classification of Goods and Service
Изјава подносиоца пријаве да не тражи ексклузивно право за поједине нединстиктивне елементе знака	**(526)**	Disclaimer
Опис фигуративних елемената жига према Бечкој класификацији	**(531)**	Description of figurative elements of the marks according to the Vienna Classification
Изглед знака	**(540)**	Reproduction of the mark
Назнака о природи или врсти знака	**(550)**	Indication relating to the nature or kind of mark
Назначење да се ради о пријави колективног или жига гаранције	**(551)**	Indication to the effect that the mark is a collective mark, a certification mark or a guarantee mark
Изглед знака	**(554)**	Reproduction of the mark
Информација о затраженим бојама на знаку	**(591)**	Information concerning the colors claimed
Име и адреса пријавиоца или носиоца жига	**(730)**	Name and address of the applicant or the holder of the registration
Име и адреса пријавиоца	**(731)**	Name and address of the applicant
Име и адреса носиоца жига	**(732)**	Name and address of the holder of the registration
Име и адреса пуномоћника	**(740)**	Name and address of the representative

(210) Ж- 2020-742 (220) 26.05.2020.
(442) 30.06.2021.
(731) **MTO Preventiva 2020 d.o.o. Beograd** , Miloja Đaka 32B/I/3, Beograd, RS
(740) Илија Дражић, Краља Милана 29, 11000, Београд
(540)

PREVENT POINT

(531) 01.15.15; 05.03.13; 05.03.14; 27.05.01
(591) плава и зелена боја
(511) 5 препарати за пречишћавање ваздуха; дезинфекциона средства за хигијенске сврхе; термална вода; препарати за дезодорисање ваздуха; дезинфекциона средства; антибактеријска средства за прање руку.
9 заштитне маске; дозиметри.
20 сталци за боце; штандови; сталци, постоља.

(210) Ж- 2020-875 (220) 09.06.2020.
(442) 30.06.2021.
(731) **MAJER PROM DOO**, Булевар Зорана Ђинђића бр. 138, Београд-Нови Београд, RS
(540)

(531) 01.03.01; 05.03.11; 07.01.25; 25.01.19; 27.05.01; 27.05.11; 27.05.22; 27.05.24; 29.01.01; 29.01.02; 29.01.03; 29.01.06
(591) сива, жута, наранџаста, бела, зелена.
(511) 16 хартија и картон; штампане ствари; књиговезачки материјал; фотографије; канцеларисјки материјал и канцеларијски прибор, осим намештаја.
25 одећа, обућа, покривала за главу.
40 обрада дрвета;обрада папира; обрађивање коже; завршна обрада текстила; услуге штампања.

(210) Ж- 2020-1105 (220) 06.07.2020.
(442) 30.06.2021.
(731) **Merck KGaA**, Frankfurter Strasse 250, 64293 , Darmstadt , DE
(740) Владан Малешевић, Цара Лазара 7, 11000, Београд
(540)

GLYALTON

(511) 5 фармацеутски препарати за третирање дијабетеса.

(210) Ж- 2020-1106 (220) 06.07.2020.
(442) 30.06.2021.
(731) **Merck KGaA**, Frankfurter Strasse 250, 64293 , Darmstadt , DE
(740) Владан Малешевић, Цара Лазара 7, 11000, Београд
(540)

GLYDUZA

(511) 5 фармацеутски препарати за третирање дијабетеса.

(210) Ж- 2020-1388 (220) 19.08.2020.
(442) 30.06.2021.
(300) 35047 16.06.2020. AD.
(731) **Philip Morris Products S.A.**, Quai Jeanrenaud 3, 2000, Neuchâtel, CH
(740) адвокат Никола Клиска, "Карановић & Партнерс о.а.д., Ресавска 23, 11000, Београд
(540)

(531) 26.01.03; 26.03.01; 26.03.07; 26.03.10; 26.03.24

(511) 34 Право првенства од 16.6.2020. године као датума подношења пријаве жига бр. 35047 у Андори

(AD): жичани вапоризатори за електронске цигарете и електронске уређаје за пушење; дуван, сиров или прерађен; дувански производи укључујући цигаре, цигарете, цигарилосе, дуван за увијање цигарета, дуван за луле, дуван за жвакање, дуван за шмркање, кретек; снус (дуван у праху); замена за дуван (за немедицинску употребу); артикли за пушаче, укључујући папир за цигарете, тубе за цигарете, филтере за цигарете, кутије за дуван, кутије за цигарете, табакере и пепељаре, луле, џепне машинице за увијање цигарета, упаљаче; шибице; дувански штапићи, дувански производи за загревање, електронски уређаји и њихови делови који се користе за загревање цигарета или дувана у циљу ослобађања аеросола који садржи никотин за инхалацију; течни никотински раствори за употребу у електронским цигаретама; електронски уређаји за пушење; електронске цигарете; електронске цигарете као замена за традиционалне цигарете; електронски уређаји који садрже аеросол за инхалацију никотина; орални вапоризатори за пушаче, дувански производи и замене за дуван; артикли за пушаче електронских цигарета; делови и опрема за наведене производе из класе 34; уређаји за гашење цигарета и цигара које се загревају и дуванских штапића који се загревају; пуњиве електронске кутије за цигарете; Право првенства од 19.8.2020. године као датума подношења пријаве жига бр. Ж-2020/1388 у Републици Србији: заштитне кутије, украсне навлаке и кутије за ношење електронских цигарета, уређаја за загревање дувана и електронских уређаја за пушење; аутомобилски држачи и носачи електронских цигарета, уређаја за загревање дувана и електронских уређаја за пушење; посуде за одлагање употребљених дуванских штапића који се загревају; чистачи, препарати за чишћење, прибор за чишћење и четкице за чишћење електронских цигарета, уређаја за загревање дувана и електронских уређаја за пушење.

(210) Ж- 2020-1391 (220) 20.08.2020.
(442) 30.06.2021.
(731) **Somboled d.o.o.**, Гаковачки пут б.б., Сомбор, RS
(740) Реља Мирков, адвокат "Карановић & Партнерс" о.а.д., Ресавска 23, 11000, Београд
(540)

(531) 02.03.01; 02.03.04; 02.03.18; 03.04.02; 06.19.16; 07.01.09; 25.01.06; 25.01.19; 26.01.05; 26.01.14; 27.05.03; 27.05.24; 29.01.15
(591) плава, жута, бела, црна, црвена, зелена, браон.
(511) 29 сир.

(210) Ж- 2020-1432 (220) 26.08.2020.
(442) 30.06.2021.
(731) **APEX SOLUTION TECHNOLOGY DOO BEOGRAD**, Макензијева 24, 11000 Београд, RS
(740) Адвокат Гордана Поповић, Таковска 19, 11000, Београд
(540)

RECIKLOMAT

(511) 7 машине за филтрирање.
35 изнајмљивање аутомата за продају.
36 електронски трансфер средстава.
39 прикупљање рециклираних производа (транспорт).
40 сортирање отпада и материјала за рециклажу (прерада).

(210) Ж- 2020-1490 (220) 04.09.2020.
(442) 30.06.2021.
(731) **DRUŠTVO SA OGRANIČENOM ODGOVORNOŠĆU DAN PLUS INTERNATIONAL ZA PROIZVODNJU I USLUGE NOVI SAD**, Кисачка бр.82, 21000 Нови Сад, RS
(540)

(531) 26.11.08; 27.05.01; 27.07.11; 27.07.17
(511) 30 кафа, колачи, слаткиши, слатка пецива, пита од кафе са млеком, пића од чоколаде са млеком, сендвичи, сладолед, палачинке, пецива, пице, пита на бази кафе, пића на бази какаоа, пића на бази чоколаде, замене за кафу, тортиље, напици од чаја.
41 услуге дискотеке, ноћни клубови, забава, планирање забава (забава), пружање караоке услуга, клубске услуге (забавне или образовне), игре на срећу, организовање и спровођење концерата, услуге забављача, услуге диск џокеја.
43 кетеринг хране и пића, кафићи, кафетерије, ресторани, ресторани за самопослуживање, снек-барови, услуге барова.

(210) Ж- 2020-2019 (220) 19.11.2020.
(442) 30.06.2021.
(731) **Удружење Дунавфест Србија**, Господар Јованова 63, 11000, Београд, RS

(540)

ANTIKA FEST

(511) 35 анкетирање, анализирање и истраживање тржишта; вођење маркетиншких истраживања и анализа тржишта; дељење материјала за оглашавање путем електронске поште; дељење реклама за друге путем мреже за електронску комуникацију; дељење реклама преко интернет мрежа за комуникацију; дељење рекламних материјала и материјала за оглашавање [флајера, брошура, летака и узорака]; дељење рекламног и промотивног материјала; директан маркетинг; дистрибуција рекламног садржаја путем интернета; дистрибуција репрезентативних узорака, директно или путем поште; израда материјала за оглашавање; израда радио реклама; израђивање и ажурирање рекламног материјала; консултантске услуге у вези са односима са јавношћу; маркетинг; објављивање рекламних текстова; објављивање рекламног материјала и текстова; оглашавање путем бан ера; организација рекламних догађаја; организовање догађаја, изложби, сајмова и приредби за комерцијалне, промотивне и рекламне потребе; организовање изложби и догађаја за комерцијалне или рекламне потребе; организовање и спровођење промотивних догађаја; промовисање, рекламирање и маркетинг интернет страница; промоција посебних догађаја; рекламирање преко плаката; рекламирање преко свих јавних средстава комуникације; рекламирање преко телевизије; рекламне услуге за друге.

38 аудио, видео и мултимедијско емитовање садржаја путем интернета и других комуникацијских мрежа; видео емитовање путем интернета; видео пренос путем дигиталних мрежа; емитовање мултимедијалних садржаја путем интернета; емитовање телевизијских програма, филмова, и осталих аудио-визуелних и мултимедијалних садржаја путем интернет протокола и комуникацијских мрежа; емитовање филмских и телевизијских садржаја или програма, укључујући на интернету, на мобилним комуникацијским мрежама и другим медијима; омогућавање приступа мултимедијалним садржајима на интернету; пренос видео садржаја, филмова, слика, текста, фотографија, игара, садржаја који су створили корисници, аудио садржаја, и информација путем интернета; пренос мултимедијалног садржаја путем интернета; пренос података, аудио, видео и мултимедијалних датотека, укључујући датотеке које се могу преузимати и датотеке које се преносе стримингом преко глобалне рачунарске мреже; пренос стримованог звука и аудиовизуелних снимака путем интернета; пружање услуга интернет форума за пренос порука, коментара и мултимедијалних садржаја међу корисницима; стриминг аудио, визуелног и аудио-визуелног материјала путем глобалне рачунарске мреже.

41 академије [образовне]; вођење забавних активности; вођење забавних догађаја; вођење забавних догађаја, културних догађаја, спортских догађаја уживо, образовних догађаја, и забавних и културних активности; вођење културних активности; вођење културних догађаја; договарање, реализација и организација конференција; забава у виду извођења уживо аудио и визуелних дела; забава у виду наступа глумаца уживо; забава у виду позоришних представа; забава у виду представа у забавним парковима; забавне и културне активности; извођења наступа уживо; извођење представа уживо; извођење концерата; издавање и уређивање периодичних издања; издавање и уређивање штампаног материјала; консултантске услуге у области забаве; културне активности; одржавање представа; онлајн услуге забаве; организација и договарање музичких догађаја и других културних и уметничких догађаја; организација представа и концерата; организовања и уређивање семинара, конференција, курсева обуке и даљег усавршавања; организовање догађаја из области културе; организовање и вођење догађаја из области културе; организовање и вођење конференција; организовање и вођење културних активности; организовање изложби за културне или образовне потребе; организовање изложби за културне потребе; организовање изложби, конвенција и конференција за културне или образовне потребе; организовање и извођење наступа; организовање и реализација конференција и изложби за културне и образовне потребе; организовање и спровођење концерата; организовање конгреса; организовање конгреса и конференција за културне н образовне потребе; организовање конференција; организовање костимираних забавних догађаја; организовање културних и уметничких догађаја; организовање наступа; организовање наступа из области културе; организовање образовних, забавних, спортских и културних догађаја; организовање представа, свечаности [услуге импресарија]; организовање, продукција и представљање догађаја за образовне, културне или забавне потребе; организовање, продукција, представљање и вођење музичких концерата, фестивала, турнеја и других музичких и културних наступа, догађаја и активности; организовање уметничких изложби у културне или образовне сврхе; организовање филмских догађаја, музичких догађаја, културних и спортских догађаја и забавних догађаја уживо; представљање позоришних представа у просторима за наступање; представљање сценских наступа; приказивање позоришних представа; продукција музичких концерата; продукција позоришних наступа; продукција представа; продукција сценских представа; пружање информација које се односе на наступе уживо;

пружање информација о културним активностима; пружање услуга у области забаве и разоноде; режирање позоришних представа; уређивање публикација; уређивање штампаних материјала и текстова; услуге консултација и информисања које се односе на договарање, реализацију и организацију концерата; услуге музеја [презентације, изложбе]; услуге позоришне продукције; услуге продукције забаве уживо.

(210) Ж- 2020-2075 (220) 27.11.2020.
(442) 30.06.2021.
(731) **Друштво за прикупљање, превоз и испоруку пошиљака CITY EXPRESS доо**, Кумодрашка 240, 11000, Београд, RS
(540)

(531) 06.07.01; 26.11.12; 27.05.17; 29.01.02; 29.01.06; 29.01.08
(591) pantone 151C, pantone 432C
(511) 35 административна обрада захтева за куповину поднетих путем телефона или компјутера; административна обрада наруџбеница за куповину; административна обрада одштетног захтева; административна обрада поруџбина за куповину у оквиру услуга које пружају фирме за наручивање путем поште; административне услуге; административне услуге везане за царињење; административно обрађивање налога; дељење рекламних материјала и материјала за оглашавање [флајера, брошура, летака и узорака]; дељење рекламних огласа; дељење рекламног и промотивног материјала; дељење рекламног, маркетиншког и материјала за оглашавање; дељење рекламног материјала [летака, брошура и штампаног материјала]; дељење флајера, брошура, штампаног материјала и узорака у рекламне сврхе; директан маркетинг; дистрибуција и дељење материјала за оглашавање [летака, проспеката, штампаних материјала и узорака]; дистрибуција и дељење рекламног материјала; дистрибуција летака у рекламне сврхе; дистрибуција производа у рекламне сврхе; дистрибуција проспеката; дистрибуција проспеката директно или путем поште; дистрибуција проспеката и узорака; дистрибуција проспеката и узорака за реклмне потребе; дистрибуција проспеката у рекламне сврхе; дистрибуција реклама и комерцијалних објава; дистрибуција рекламних летака; дистрибуција рекламног материјала; дистрибуција рекламног материјала за друге; дистрибуција репрезентативних узорака, директно или путем поште; дистрибуција узорака; дистрибуција узорака за рекламне потребе; изнајмљивање огласног простора; изнајмљивање огласног простора и рекламног материјала; обављање телефонских разговора за друге.
39 амбалажирање и складиштење робе; амбалажирање и складиштење робе и пакета; амбалажирање комада одеће за превоз; амбалажирање предмета за превоз; амбалажирање предмета по наруџбини и спецификацијама других; амбалажирање робе за продају; амбалажирање робе у транзиту; глобалне услуге транспорта терета за друге уз помоћ свих расположивих средстава; допуњавање аутомата за продају; достава пакета путем курирске службе; достава дописа поштом или посредством курира; достава и прослеђивање писама и пошиљака; достава и прослеђивање поште; достава новина; достава, отпремање и дистрибуција новина и магазина; достава писама, дописа, магазина, пакета, пошиљака, новина, терета и робе; достава порука [курирска служба]; достава порука путем курирске службе; достава поште путем курирске службе; достава робе друмским или железничким путем; достава робе наручене поштом; достава робе путем курирске службе; достављање штампе; друмски превоз; експресна достава писама; експресна достава робе; експресна достава терета; експресна испорука робе камионом; изнајмљивање складишних објеката; изнајмљивање складишног простора; изнајмљивање складишта; изнајмљивање складишта и контејнера за складиштење; испорука и складиштење робе; испорука пошиљки; испорука путем поште; испорука робе; испорука робе камионом; испорука цвећа; истовар терета; истовар товара и пртљага; курирске услуге; курирске услуге [достава пошиљки или робе]; логистичке услуге које обухватају превоз и складиштење робе у магацинима; логистичке услуге које обухватају превоз, паковање и складиштење робе; логистичке услуге које обухватају складиштење и превоз робе; логистичке услуге које обухватају складиштење, превоз и доставу робе; логистичке услуге у вези превоза [транспортна логистика]; надзор и праћење пошиљки [информације о транспорту]; отпремање робе; отпремање терета; отпремање товара; паковање и расподела робе за потребе транспорта; паковање и складиштење робе; паковање предмета за превоз; паковање робе; паковање робе за друге; посредовање у превозу робе; посредовање у транспорту; посредовање у транспорту терета; посредовање у услугама шпедиције; поштанске,транспортне и услуге курира; превоз и складиштење робе; превоз камионима; превоз камионом; превоз намештаја; превоз намештаја камионима за друге; превоз, паковање и складиштење робе; превоз робе; превоз робе друмским путем; превоз терета; превоз терета друмским путем; превоз товара; преузимање, превоз и достава робе; преузимање, превоз и достава робе, докумената, пакета и писама;

прослеђивање поште; пружање информација о превозу робе; пружање информација о превозу терета; пружање информација о складиштењу; пружање информација у вези са превозом; пружање простора за самостално складиштење за друге; пружање савета у вези са шпедитерским услугама; пружање услуга и објеката за складиштење; расхладно складиштење; расхладно складиштење робе; складиштење; складиштење и паковање робе; складиштење и руковање робом; складиштење намештаја; складиштење, превоз и достава робе; складиштење терета; складиштење товара; складиштење товара након превоза; складиштење товара пре превоза; транспорт и складиштење робе у расхлађеним условима; транспорт, испорука, паковање и складиштење робе; транспортне услуге; утовар и истовар робе; утовар терета; утовар товара.
45 обављање послова за друге; посредовања, услуге медијације.

(210) Ж- 2020-2081 (220) 27.11.2020.
(442) 30.06.2021.
(731) **Trgocentar d.o.o.**, Вишњичка 61а, 11060, Београд, RS
(540)

(531) 02.09.01; 26.04.14; 26.04.22; 26.11.09; 27.05.13; 28.05.00; 29.01.01; 29.01.07
(591) тамно браон, пудер розе.
(511) 30 производи од житарица, хлеб, колачи, посластице, сладоледи.
43 услуге обезбеђивања хране и пића.

(210) Ж- 2021-102 (220) 22.01.2021.
(442) 30.06.2021.
(731) **RIM GROUP DOO BEOGRAD**, Сурчинска 10е, 11070, Нови Београд, RS
(540)

(531) 01.05.01; 01.05.02; 26.11.21; 27.05.01; 27.05.09; 27.05.17
(511) 35 рекламирање преко плаката, објављивање рекламних текстова; дистрибуција рекламног материјала; оглашавање, рекламирање, истраживање тржишта, маркетиншка истраживања, фактурисање; услуге графичке обраде, маркетинг.
39 превоз камионом, паковање робе, истовар терета, испорука робе, складиштење робе; услуге комерцијалног превоза терета, транспортне услуге, превоз бродом; логистичке услуге у вези превоза, посредовање у превозу робе.

(210) Ж- 2021-103 (220) 25.01.2021.
(442) 30.06.2021.
(731) **Philip Morris Brands Sàrl**, Quai Jeanrenaud 3, 2000, Neuchâtel, CH
(740) Никола Клиска, адвокат,"Карановић & Партнерс" ОАД, Ресавска 23, 11000, Београд
(540)

SOHO

(511) 34 дуван, сиров или прерађен; дувански производи; цигаре, цигарете, цигарилоси, дуван за увијање цигарета, дуван за луле, дуван за жвакање, дуван за шмркање, кретек; снус (дуван у праху); замена за дуван (за немедицинску употребу); електронске цигарете; дувански производи за загревање; електронски уређаји и њихови делови који се користе за загревање цигарета или дувана у циљу ослобађања аеросола који садржи никотин за инхалацију; течни никотински раствори за употребу у електронским цигаретама; артикли за пушаче, папир за цигарете, тубе за цигарете, филтери за цигарете, кутије за дуван, кутије за цигарете, табакере, пепељаре, луле, џепне машинице за увијање цигарета, упаљачи; шибице.

(210) Ж- 2021-167 (220) 02.02.2021.
(442) 30.06.2021.
(731) **ESCO Group LLC**, 2141 NW 25th Ave Portland, , OR 97210, US
(740) Живко Мијатовић & Партнерс доо Београд, Студентски трг 4, 11000, Београд
(540)

ULTRALOK

(511) 7 зуби за ископне кашике и њихови делови за машине за земљане радове, багере, машине за ископ под водом, грађевинске и рударске машине.

(210) Ж- 2021-215 (220) 09.02.2021.
(442) 30.06.2021.
(731) **МИКРОЕЛЕКТРОНИКА ДОО**, Батајнички друм 23, 11186, Београд, RS
(540)

(531) 14.07.06; 26.04.01; 26.04.10; 26.04.12; 26.11.12; 27.05.01; 29.01.04
(591) Светло плава, Р68 Г200 Б245; Ц60 М0 Y0 К0; #44Ц8Ф5
(511) 9 апликације за рачунарске софтвере које се могу преузимати; рачунарске софтверске платформе, снимљене или даунлодоване; рачунарски софтвер, снимљени; компјутерски хардвер.
42 софтвер у виду сервиса [SaaS]; развој софтвера у оквиру издавања софтвера; изнајмљивање рачунарског софтвера.

---

(210) Ж- 2021-235 (220) 10.02.2021.
(442) 30.06.2021.
(731) **Доо "ОБУЋА МЕТРО"**, Лазе Костића б.б., 21460, Врбас, RS
(540)

(531) 03.01.15; 03.06.03; 26.15.09; 27.01.13; 27.03.03; 27.05.07; 27.05.17; 29.01.15
(591) бела, црвена, наранџаста, зелена, љубичаста, црна, розе, плава.
(511) 18 игре, играчке и предмети за игру; апарати за видео игре; гимнастички и спортски артикли; украси за јелке.
35 услуге малопродаје и велепродаје за игре, играчке и предмете за игру; услуге рекламирања преко интернета.

---

(210) Ж- 2021-269 (220) 18.02.2021.
(442) 30.06.2021.
(731) **HYUNDAI HEAVY INDUSTRIES HOLDINGS CO., LTD.**, 75, Yulgok-ro, Jongno-gu, , Seoul, KR
(740) Живко Мијатовић & Партнерс доо Београд, Студентски трг 4, 11000, Београд
(540)

HYUNDAI

(531) 27.05.01; 27.05.17
(511) 9 3д телевизори; картице за коришћење са системима за контролу приступа [кодиране или магнетне]; инсталације за контролу приступа (аутоматске); системи за контролу приступа (аутоматски); системи за контролу приступа (електрични); акустични аларми; алармни апарати; аларми; алкалне батерије; против провални упозоравајући апарати; аудио и видео пријемници; звучници; аудиовизуелни пријемници; беби монитори; батерије за упс и инвертерске уређаје; уређаји за пуњење батерија; пуњачи батерија; биометријски уређаји за контролу приступа; биометријски скенери за отисак прста; биометријски скенери за шаке; биометријски апарати за идентификацију; биометријски апарати за евиденцију радног времена и праћење присуства; биометријски читач података; биометријски читачи; биометријски скенери за мрежњачу ока; биометријски скенери; биометријски безбедносни апарати; блуетоотх слушалице и бубице; блуетоотх звучници; блу-рау плејери; бумбокс преносиви звучници; противпровални аларми; противпровални и противпожарни системи; дугме батерија; камере за ццтв видео надзор; футроле за мобилне телефоне; монитори за ццтв видео надзор; компакт диск плејери; пуњачи за мобилне телефоне (адаптери, усб каблови); кинематографске машине и апарати; уређаји за комуникацију за летелице; софтвер за рачунарске игре; рачунарски софтвер за беспилотне летелице; контактна сочива; уређаји за коришћење мобилних телефона без употребе руку; уређаји за бежични радио пренос; дигитални фотоапарати; дигиталне браве за врата; дигитални информационо-рекламни екрани; дигиталне оловке за рачунаре; дигитални рамови за слике; дигитални знаци; дигитални видео рекордери (двр уређаји); дигитални диктафони; гониометар; суве батерије; суве једнећелијске батерије; наочаре и маске за заштиту од прашине; двд плејери; слушалице; акумулатор, електрични; батерије, електричне, за возила; батерије, електричне; електрични каблови и калеми за каблове за кућну и баштенску употребу; електрични увијачи за косу; електричне пегле; електронске табле за обавештења; браве, електричне; електричне утичнице; прекидачи, електрични; електричне метеоролошке станице; електричне маске за заваривање; електрични и електронски противпровални аларми; електронски планери; електронске школске табле; електронски дигитални знаци; електронски дисплеји; електронски приказни панели; електронске табле за обавештења; електрична пенкала; електронски фотокопир апарати; електронски рамови за слике; џепни електронски преводиоци; опрема за анализу компонената; продужни каблови; уређаји за препознавање лица за евиденцију радног времена и праћење присуства; уређаји за препознавање лица за контролу приступа; класични телефони; уређаји за препознавање отиска прста за евиденцију радног

времена и праћење присуства; сензори за препознавање отиска прста за контролу приступа; противпожарни аларми; уређаји за глобално позиционирајући систем [гпс]; ручни скенери; траке за чишћење глава уређаја за снимање; слушалице; анодне батерије; терминал за бежично плаћање путарине; системи за кућни биоскоп; интерфон системи; интерфони; инвертори струје; скенери дужице ока за контролу приступа; скенери дужице ока за контролу приступа, евиденцију радног времена и праћење присуства; караоке машине; тастатуре за мобилне телефоне; кухињске ваге; ласерски детектори; ласерски даљиномери; ласерска либела; апарати за ласерско мерење нивоа; ласерски даљиномери; лцд телевизори; лед телевизори; системи за препознавање регистарских таблица; литијумске батерије; апарати за мерење; метеоролошке машине и апарати; микрофони; мифи (новател бежични преносиви уређаји) за wифи конекцију путем мобилних уређаја; батерије за мобилне телефоне; мобилни телефони; модеми; монитори за ццтв видео надзор; носачи за камере и мониторе; мп3 плејери; мп4 плејери; продужни каблови са више утичница; мултивисион уређај (слика у слици); инсталације за мрежну комуникацију; мрежни видео рекордери; ницд пуњиве батерије; нимх пуњиве батерије; никл-кадмијумски акумулатори; олед телевизори; утичнице; плазма телевизори; лични дигитални асистенти [пда]; вокмен; личне ваге; фаблет уређаји; футроле, држачи и носачи за мобилне телефоне; фотографски апарати и инструменти; фототелеграфски апарат; фотонапонске ћелије; преносиви (powep банк) пуњачи; преносиви апарати за комуникацију; преносиви мултимедијални читачи, плејери; преносиви пуњач; преносиви телефони; екстерне батерије (powep банк); пренапонске заштите; пројекторски телевизори; пројектори; заштитна одећа; заштитни чепићи за уши; заштитне наочаре; заштитни визири за заштитне кациге; заштитне фолије за екране мобилних уређаја; заштитне маске за заваривање; заштитне ципеле; радари; радио апарати; радио-телефонски склопови; даљиномери; читачи [опрема за обраду података]; пријемници и преносници сигнала; сателитски пријемници; грамофони; апарати за даљинско управљање; апарати за даљинско управљање за камере; апарати за даљинско управљање за системе за контролу приступа људи; камере којима се управља на даљину; сензори за осветљење; телевизијски декодери; картице са интегрисаним колима [паметне картице]; паметни пуњачи; паметне наочаре; паметни таблет уређаји; смартфони [паметни телефони]; паметни телевизори; каблови за пренос података за паметне телефоне; сензори дима; соларне батерије; апарати и инструменти за снимање звука; звучници; наочаре [оптика]; либеле; држачи и носачи за мобилне уређаје; стартер и пригушница за лампу; стартер за уређаје за расвету; таблет рачунари; телефони; телескопи; телевизијски апарати; телевизијски пријемници [телевизори]; телевизијски предајници; телевизијски апарати; терминали за електронске књиге; терминали за електронске новине; терминали за електронске публикације; терминали за електронске уџбенике и папире за наставу; терминали за радио телефоне; микро сд меморијске картице високог капацитета за употребу са мобилним телефонима; термометри, који нису за медицинску употребу; плочице на додир; преносници електронских сигнала; грамофони; даљински управљачи за телевизоре; ухд телевизори; упс уређаји за непрекидно напајање; усб флеш меморије; видео рекордери; уређаји за препознавање вена за евиденцију радног времена и праћење присуства; уређаји за препознавање вена за контролу приступа; видео камере; картице за видео игрице; видео рекордери; видео телефони; видео зид; наочаре за виртуелну реалност; врла батерије; воки-токи; носиви дронови са камерама; шлемови за заваривање; маске за заваривање; батерије са мокрим ћелијама; жични и бежични апарати за браве за врата за контролу приступа; електричне жице; wап уређаји (бежичне приступне тачке); бежични звучници; рендгенски апарати, који нису за медицинску употребу; цинк-угљеничне батерије; цинк-хлоридне батерије; паметни сатови; футроле око руке за паметне телефоне; апарати за комуникацију за бродове; машине и инструменти за комуникацију за бродове; рачунарски софтвер за бродове који се може преузимати за контролисање покрета брода; реостати; релеји, електрични; електрични затварачи струјног кола; трансформатори [за струју]; електрични претварачи; високонапонски прекидачи; машине за дистрибуцију електричне енергије; прекидачи ниског и средњег напона; прекидачи струјног кола; разводне табле [за струју]; разводни ормани [за струју]; сензори за машине; мерачи [инструменти за мерење]; сензори притиска у гумама; соларни панели који се састоје од соларних ћелија; соларни модули; соларни модули за производњу електричне енергије; роботски уређаји за електричну контролу; лабораторијски роботи; софтвер за контролу робота.

(210) Ж- 2021-281 (220) 19.02.2021.
(442) 30.06.2021.
(731) **Allianz SE**, Königinstrasse 28, D-80802, München, DE
(740) Живко Мијатовић & Партнерс доо Београд, Студентски трг 4, 11000, Београд

(540)

(531) 26.01.12; 26.11.03; 26.11.06; 26.11.07; 27.05.17
(511) 37 услуге инсталирања наиме инсталација рачунарског хардвера и телекомуникационих апарата; уградња стакала, прозора и ролетни; постављање водоводне инсталације; уградња лифтова и елеватор; патроле за возила у квару, наиме мобилне патроле за поправке возила; поправка и одржавање возила; поправка чамаца, зграда, станова, просторија за комерцијалну или приватну употребу (укључујући складишта); грађевински надзор; инсталација, одржавање и поправка рачунара; одржавање и поправка противпровалних аларма и апарата за даљински надзор; поправка електричних кућних уређаја; помоћ у кући за болесне, старе или инвалиде, наиме помоћ у кући у виду чишћења куће, пеглања и одржавања куће; услуге одржавања и поправке возила; услуге пружања помоћи, саветовања и пружања информација у вези са напред наведеним услугама; услуге инсталације, чишћења, поправке и одржавања, наиме услуге поправке возила у квару; инсталација, одржавање и поправка рачунара, противпровалних уређаја и аларма и кућних апарата; изнајмљивање, најам и лизинг напред наведеног, обухваћено овом класом; савети, консултације и пружање информација у вези напред наведеног, обухваћено овом класом; изнајмљивање алата, постројења и опреме за изградњу и рушење; вађење природних ресурса; инсталирање, одржавање и поправка аларма, брава и сефова; поправка сатова и часовника; инсталирање, одржавање и поправка рачунарског хардвера и телекомуникационих апарата; инсталирање, одржавање и поправка хвац (грејање, вентилација и климатизација); допуна боје и поновно пуњење тонера за штампаче; одржавање и поправка гума; одржавање и поправка зграда; унутрашње и спољашње чишћење зграда; изнајмљивање машина и опреме за чишћење, прање и сушење; глачање, уградња, одржавање и поправка стакала, прозора и ролетни; одржавање и поправка водоинсталација; одржавање и поправка намештаја; чишћење и нега тканина, текстила, коже, крзна и производа направљених од наведених материјала; истребљивање, дезинфекција и сузбијање штеточина; домарске услуге.
39 транспортне услуге; паковање и складиштење робе; организовање путовања; пружање помоћи у случају квара на возилу, наиме услуге вуче возила; пружање помоћи лицима, наиме репатријација (транспорт); транспорт и спашавање или операције раног повратка (транспорт лица); превоз амбулантним колима и ваздушним амбулантни превоз; медицинска репатријација; медицински транспорт; услуге консијержа, наиме такси превоз; репатријација и транспорт аутомобилиста, мотоциклиста и других путника у случају несреће или болести; репатријација возила; изнајмљивање возила; локализација возила; испорука резервних делова за возила; услуге спашавања; транспорт преминулих лица; услуге туристичких канцеларија и туристичких агенција (транспорт); информације о путовањима; резервисање места за путовања или за транспорт због репатријације, за транспорт тела или транспорт у случају раног повратка; пратња путника током репатријације; патроле за возила у квару, наиме патроле за репатријацију возила; издавање карата за превоз (тикетинг); услуге пресељења, наиме услуге пресељења за компаније, поготово услед ризика или ванредних ситуација (нпр. отварање привремене заменске канцеларије); помоћ на путу, наиме пружање помоћи у случају квара на возилу, услуге вуче возила, репатријација возила и аутомобилиста, локализација возила, испорука резервних делова за возила, транспорт преминулих лица, услуге бравара, услуге мобилности; услуге пружања помоћи, саветовања и пружања информација у вези са напред наведеним услугама; дистрибуција цевоводом и каблом; навигација (одређивање позиције и планирање руте и правца); транспорт и испорука робе нарочито осигураним купцима; услуге транспорта и истовара робе и терета; услуге испоруке поште и курирске услуге; изнајмљивање превозних средстава; путовања и превоз путника; разгледање, услуге водича и излета; спасилачке услуге, услуге проналажења, тегљења и спашавања; пуњење машина и контејнера; утовар и истовар возила; паркирање и складиштење возила; услуге ношења.

(210) Ж- 2021-282 (220) 19.02.2021.
(442) 30.06.2021.
(731) **Allianz SE**, Königinstrasse 28, D-80802, München, DE
(740) Живко Мијатовић & Партнерс доо Београд, Студентски трг 4, 11000, Београд
(540)

(531) 27.05.01; 27.05.17
(511) 37 услуге инсталирања наиме инсталација рачунарског хардвера и телекомуникационих апарата; уградња стакала, прозора и ролетни;

постављање водоводне инсталације; уградња лифтова и елеватор; патроле за возила у квару, наиме мобилне патроле за поправке возила; поправка и одржавање возила; поправка чамаца, зграда, станова, просторија за комерцијалну или приватну употребу (укључујући складишта); грађевински надзор; инсталација, одржавање и поправка рачунара; одржавање и поправка противпровалних аларма и апарата за даљински надзор; поправка електричних кућних уређаја; помоћ у кући за болесне, старе или инвалиде, наиме помоћ у кући у виду чишћења куће, пеглања и одржавања куће; услуге одржавања и поправке возила; услуге пружања помоћи, саветовања и пружања информација у вези са напред наведеним услугама; услуге инсталације, чишћења, поправке и одржавања, наиме услуге поправке возила у квару; инсталација, одржавање и поправка рачунара, противпровалних уређаја и аларма и кућних апарата; изнајмљивање, најам и лизинг напред наведеног, обухваћено овом класом; савети, консултације и пружање информација у вези напред наведеног, обухваћено овом класом; изнајмљивање алата, постројења и опреме за изградњу и рушење; вађење природних ресурса; инсталирање, одржавање и поправка аларма, брава и сефова; поправка сатова и часовника; инсталирање, одржавање и поправка рачунарског хардвера и телекомуникационих апарата; инсталирање, одржавање и поправка хвац (грејање, вентилација и климатизација); допуна боје и поновно пуњење тонера за штампаче; одржавање и поправка гума; одржавање и поправка зграда; унутрашње и спољашње чишћење зграда; изнајмљивање машина и опреме за чишћење, прање и сушење; глачање, уградња, одржавање и поправка стакала, прозора и ролетни; одржавање и поправка водоинсталација; одржавање и поправка намештаја; чишћење и нега тканина, текстила, коже, крзна и производа направљених од наведених материјала; истребљивање, дезинфекција и сузбијање штеточина; домарске услуге.
39 транспортне услуге; паковање и складиштење робе; организовање путовања; пружање помоћи у случају квара на возилу, наиме услуге вуче возила; пружање помоћи лицима, наиме репатријација (транспорт); транспорт и спашавање или операције раног повратка (транспорт лица); превоз амбулантним колима и ваздушним амбулантни превоз; медицинска репатријација; медицински транспорт; услуге консијержа, наиме такси превоз; репатријација и транспорт аутомобилиста, мотоциклиста и других путника у случају несреће или болести; репатријација возила; изнајмљивање возила; локализација возила; испорука резервних делова за возила; услуге спашавања; транспорт преминулих лица; услуге туристичких канцеларија и туристичких агенција (транспорт); информације о путовањима; резервисање места за путовања или за транспорт због репатријације, за транспорт тела или транспорт у случају раног повратка; пратња путника током репатријације; патроле за возила у квару, наиме патроле за репатријацију возила; издавање карата за превоз (тикетинг); услуге пресељења, наиме услуге пресељења за компаније, поготово услед ризика или ванредних ситуација (нпр. отварање привремене заменске канцеларије); помоћ на путу, наиме пружање помоћи у случају квара на возилу, услуге вуче возила, репатријација возила и аутомобилиста, локализација возила, испорука резервних делова за возила, транспорт преминулих лица, услуге бравара, услуге мобилности; услуге пружања помоћи, саветовања и пружања информација у вези са напред наведеним услугама; дистрибуција цевоводом и каблом; навигација (одређивање позиције и планирање руте и правца); транспорт и испорука робе нарочито осигураним купцима; услуге транспорта и истовара робе и терета; услуге испоруке поште и курирске услуге; изнајмљивање превозних средстава; путовања и превоз путника; разгледање, услуге водича и излета; спасилачке услуге, услуге проналажења, тегљења и спашавања; пуњење машина и контејнера; утовар и истовар возила; паркирање и складиштење возила; услуге ношења.

---

(210) Ж- 2021-367 (220) 04.03.2021.
(442) 30.06.2021.
(731) **РЕВИТА д.о.о.**, Булевар Зорана Ђинђића 125А, спрат 7, стан А71, 11070, Нови Београд, RS
(540)

(531) 03.13.04; 03.13.24; 26.04.12; 26.04.15; 26.04.19; 27.05.01; 29.01.02; 29.01.05
(591) жута, љубичаста.
(511) 5 фармацеутски, медицински и ветеринарски препарати;
дијететска храна и супстанце прилагођене за употребу у медицини или ветеринарску употребу; храна за бебе; дијететски додаци (додаци исхрани) за људе и животиње.
30 кондиторски производи; чоколада; сладоледи, сорбеи и други јестиви лед; шећер, мед, меласа; лед (замрзнута вода).
32 безалкохолни напици; минералне и содне воде; воћни напици и воћни сокови; сирупи и други безалкохолни препарати за прављење напитака.
(210) Ж- 2021-368 (220) 04.03.2021.

(442) 30.06.2021.
(731) **РЕВИТА д.о.о.**, Булевар Зорана Ђинђића 125А, спрат 7, стан А71, 11070, Нови Београд, RS
(540)

(531) 03.13.04; 03.13.24; 26.04.12; 26.04.15; 26.04.19; 26.04.24; 27.05.01; 27.05.24; 29.01.02; 29.01.05
(591) жута, љубичаста.
(511) 5 фармацеутски, медицински и ветеринарски препарати; дијететска храна и супстанце прилагођене за употребу у медицини или ветеринарску употребу; храна за бебе; дијететски додаци (додаци исхрани) за људе и животиње.
30 кондиторски производи; чоколада; сладоледи, сорбеи и други јестиви лед; шећер, мед, меласа; лед (замрзнута вода).
32 безалкохолни напици; минералне и содне воде; воћни напици и воћни сокови; сирупи и други безалкохолни препарати за прављење напитака.

(210) Ж- 2021-410 (220) 09.03.2021.
(442) 30.06.2021.
(731) **RADIODIFUZNO PRIVREDNO DRUŠTVO RADIO S DOO BEOGRAD**, Кнеза Вишеслава 72, 11030, Београд, RS
(540)

(531) 01.01.02; 01.01.25; 26.04.13; 26.04.22; 26.04.24; 27.05.01; 27.05.17; 27.05.24; 29.01.04; 29.01.06; 29.01.08
(591) црна, бела, плава.
(511) 35 оглашавање; вођење послова; пословно управљање; канцеларијски послови.
38 телекомуникације.
41 образовне услуге; припремање обуке; разонода; спортске и културне активности.

(210) Ж- 2021-438 (220) 15.03.2021.
(442) 30.06.2021.
(731) **KOZUVCANKA DOO**, Ul. Shishka br. 37, 1430, Kavadarci, MK
(740) Ћосовић М. Драгољуб, Андре Николића 3, 11000, Београд
(540)

(531) 05.07.02; 07.01.24; 24.03.07; 25.01.01; 25.07.25; 26.01.05; 26.01.16; 26.01.19; 27.05.01; 27.05.02; 29.01.01; 29.01.03; 29.01.06; 29.01.07; 29.01.08
(591) зелена, бела, црна, сива, браон, црвена.
(511) 32 пиво.

(210) Ж- 2021-534 (220) 26.03.2021.
(442) 30.06.2021.
(731) **ALEXANDAR TRGOVINA NA VELIKO I MALO DOO NOVI SAD**, Цара Душана 69, 21000, Нови Сад, RS
(740) Адвокат Славенка Гаврић Чуквас, Максима Горког 17а, 21000, Нови Сад
(540)

(531) 05.03.13; 05.03.14; 27.05.01; 29.01.03; 29.01.07
(591) светло зелена, браон.
(511) 3 восак за депилацију; козметичке креме за негу тела; уља за тело; уља и лосиони за масажу; препарати за депилацију и пилинг; траке са воском за депилацију.
8 електрични и неелектрични уређаји за педикир; прибор за педикир.
10 заштитне рукавице за медицинске потребе; рукавице за једнократну употребу за медицинске потребе; рукавице од латекса за медицинске потребе; хируршке рукавице.
16 папир за лекарске столове за прегледе; папирни убруси за руке; прекривачи столова од папира.
20 столови за масажу; фотеље за козметичке

третмане.
24 папирнати чаршави за кревете; прекривачи за кревете од папира; постељина од папира; прекривачи за кревете и столове.
25 папирна одећа; папирни доњи веш.
26 траке за косу; траке за причвршћивање, чичак траке.

---

(210) Ж- 2021-535 (220) 26.03.2021.
(442) 30.06.2021.
(731) **ALEXANDAR TRGOVINA NA VELIKO I MALO DOO NOVI SAD**, Цара Душана 69, 21000, Нови Сад, RS
(740) Адвокат Славенка Гаврић Чуквас, Максима Горког 17а, 21000, Novi Sad
(540)

(531) 02.09.12; 26.01.16; 26.01.18; 26.11.13; 27.05.01; 27.05.09; 27.05.10; 29.01.01
(591) Црвена
(511) 3 балзами за косу; боје за косу; боје за браду; бриљантин; бронзери за кожу у облику креме; вата и вата у облику штапића за козметичке потребе; вештачке трепавице; вештачки камен за пете; вештачки нокти; вештачки нокти од племенитих метала; влажне козметичке марамице; влажне марамице за бебе за козметичке потребе; влажни козметички убруси; восак за депилацију; восак за косу; врхови за нокте; гелови за козметичку употребу; гелови за косу; гелови за косу и пене за косу; гелови за обликовање; гелови за обликовање косе; гелови за очи за козметичке потребе; гелови за скидање шминке; гелови за тамњење коже; гелови након сунчања за козметичке потребе; гелови, спрејеви, пене и балзами за обликовање и негу косе; дезодоранси за стопала у спреју; дезодорантни сапун; декоративна козметика; декоративне налепнице за нокте; депилатори; емулзије за лице за козметичке потребе; емулзије за тело за козметичке потребе; женске хигијенске марамице за чишћење; завршни премази за обликовање ноктију (козметика); заштитни слојеви лака за нокте; камен за пете за личну употребу; камење за омекшавање стопала; кана (козметичка боја); козметика; козметика за обрве; козметичка уља; козметичка уља за кожу; козметичке креме за лице и тело; козметичке креме за негу коже; козметичке креме за негу тела; козметичке креме за учвршћивање коже око очију; козметичке креме и гелови за лице, руке и тело; козметичке креме и лосиони за негу лица и тела; козметичке креме, млека, лосиони, гелови и пудери за лице, руке и тело; козметичке маске за лице; козметичке оловке; козметичке оловке за наглашавање предела испод ока; козметички гелови; козметички и препарати за лепоту; козметички лосиони за косу; козметички лосиони за негу коже; козметички препарати; козметички препарати за негу и третирање коже; козметички препарати за негу коже; козметички препарати за негу ноктију; козметички препарати за негу уста и зуба; козметички препарати за обликовање косе; козметички препарати за сузбијање поновног раста длака; козметички препарати за трепавице; козметички производи и шминка; козметички сапуни; козметички сетови; кремаста руменила; кремасти пудери за лице; креме за бријање; креме за депилацију; креме за заноктице; креме за заштиту од сунца за козметичке потребе; креме за косу; креме за негу косе; креме за негу косе за козметичке потребе; креме за нокте; креме за руке; креме за руке за козметичке потребе; креме, уља, лосиони, спрејеви, оловке и балзами за козметичке потребе; лак за нокте; лакови за косу; лакови за нокте за козметичке потребе; лакови за нокте и скидачи лака за нокте; лепак за вештачке нокте; лепак за вештачке нокте или трепавице; лепак за вештачке трепавице, косу и нокте; лепак за причвршћивање вештачких трепавица; лосиони за јачање косе; лосиони за јачање ноктију; лосиони за косу; лосиони за негу косе; лосиони за негу косе за козметичке потребе; лосиони за обликовање косе; лосиони за очи за козметичке потребе; лосиони за увијање косе; маскаре за косу; маскаре; маске за очи у облику гела; маске за тело у облику креме; млеко за лице и тело за козметичке потребе; млеко за чишћење за тоалетну употребу; неутрализатори за трајно коврџање косе; оловке за извлачење обрва; оловке за очи; оловке за усне; омекшивачи за заноктице; основе за шминку у облику пасте; папир за полирање; папир са песком, шмиргле; пасте за обликовање косе; пене за косу; пене за купање и туширање; пене за негу коже; пене и гелови за обликовање косе; перлице за купање за козметичке потребе; песак за пескарење; подлоге за лак за нокте; подлоге за шминку; помаде за косу; помаде за косу за козметичке потребе; помаде у стику за козметичке потребе; прашкови за прање косе; препарати за бојење косе; препарати за брушење; препарати за депилацију и пилинг; препарати за извлачење праменова; препарати за коврџање косе; препарати за косу за уклањање боје; препарати за негу и чишћење косе; препарати за негу коже главе и косе; препарати за негу косе;

препарати за негу ноктију; препарати за обликовање косе; препарати за обнављање ноктију; препарати за одмашћивање; препарати за прање косе; препарати за трајно обликовање и обликовање косе; препарати за трајну ондулацију и увијање косе; препарати за трајну ондулацију косе; препарати за третирање косе; препарати за увијање и обликовање косе; препарати за увијање косе; препарати за уклањање боје; препарати за уклањање заноктица; препарати за уклањање заноктица за козметичке потребе; препарати за уклањање надоградње за нокте; препарати за уклањање шминке; препарати за чишћење, бојење, фарбање, посветљивање, обликовање и трајну ондулацију косе; препарати за чишћење, бојење, фарбање, посветљивање, обликовање и фризирање косе; препарати за шминкање; препарати и средства за депилацију; производи за исправљање косе; производи за равнање косе; регенератори за нокте; ружеви; ружеви за усне; ружеви у оловкама; рукавице за пескарење; руменила; сапун; сенке за очи; сјајеви за усне; спрејеви за косу и гелови за косу; средства за испирање косе за козметичке потребе; средства за лепљење за козметичку употребу; средства за омекшавање косе за козметичке потребе; средства за пилинг; средства за уклањање лака за нокте; средства за уклањање лепка; течне подлоге за шминку; течни ружеви; течни сапуни за руке, лице и тело; течни сапуни за прање стопала; траке са воском за депилацију; хидратантни препарати за косу; хидроген пероксид за козметичку употребу; хидроген пероксид за косу; шампони; шампони за косу; шампони за косу 3 у 1; шампони за суво прање; шампони и регенератори за косу; шљокице за нокте; шљокице за лице и тело; шминка; шмиргл папир; шмиргла.
8 апарати за полирање ноктију, електрични или неелектрични; апарати за шишање за личну употребу, електрични и неелектрични; бријачи, електрични или неелектрични; игле за тетовирање; комплети за педикир, електрични; маказе; маказе за нокте; маказице за заноктице; педикирски прибор; пинцете за уклањање длака; прибор за бријање; прибор за маникирање; прибор за маникирање, електрични; прибор за педикир; ручне справе за увијање косе; ручне справе за увијање косе, електричне; ручне справе за увијање косе, неелектричне; справе за равнање косе, електричне; справе за увијање косе, електричне; тримери (маказице); турпије; турпије за нокте, електричне; турпије за нокте (картонске); турпије за уклањање тврде коже; увијачи трепавица; уређаји за депилацију, електрични и неелектрични; шишачи за браду.
35: услуге продаје козметике и шминке, гардеробе и акцесоара преко интернет продавница; услуге продаје козметике и шминке преко интернет продавница; услуге малопродаје и велепродаје за козметику.

41 часови у области фризерских услуга; часови козметике и улепшавања.
44 шминкање и саветодавне услуге о шминкању; хигијенска нега за људе; услуге фризерских салона; услуге фризера и салона лепоте; услуге фарбања косе; услуге улепшавања; услуге у вези са негом косе; услуге уклањања телесних длачица; услуге третмана лепоте; услуге смањења и трајног уклањања длака; услуге салона лепоте; услуге салона за сунчање и соларијума; услуге салона за негу ноктију; услуге педикира; услуге неге ноктију; услуге неге лепоте и фризерске услуге; услуге неге лепоте; услуге козметичара; услуге козметичких третмана лица и тела; тетовирање - услуге тетоваже; третмани за негу лица; саветодавне услуге у вези са негом косе; пружање информација у области фризерских услуга; пружање информација у вези са лепотом; нега косе; маникирање; консултантске услуге у подручју козметике; консултантске услуге у подручју шминкања; консултантске услуге у подручју неге тела и лица; консултантске услуге у вези са козметичким третманима; консултантске услуге у вези са негом коже; консултантске услуге које се пружају путем интернета у подручју неге тела и лица; козметичко саветовање; козметички третмани за тело, лице и косу; козметичке услуге за негу тела; депилирање воском.

(210) Ж- 2021-671 (220) 16.04.2021.
(442) 30.06.2021.
(731) **Милица Затезало**, Штросмајерова 2а, 11080, Београд, RS
(540)

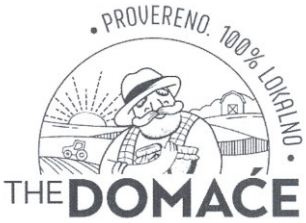

(531) 01.03.15; 02.01.13; 02.09.12; 06.07.25; 06.19.16; 18.01.08; 19.03.01; 24.17.02; 24.17.09; 27.05.01; 27.05.10; 27.07.01
(511) 29 месне прерађевине; конзервисано, замрзнуто, сушено и кувано воће и поврће; желеи; џемови; компоти; млечни производи; јестива уља и масти.
35 оглашавање; пословно управљање.
43 услуге обезбеђивања хране и пића.

(210) Ж- 2021-701 (220) 21.04.2021.
(442) 30.06.2021.

(731) **HEMOFARM A.D. VRŠAC**, Београдски пут

б.б., 26300, Вршац, RS
(540)

MYCOLAK

(511) 5 лекови.

---

(210) Ж- 2021-711 (220) 22.04.2021.
(442) 30.06.2021.
(731) **SZTR-VITALIS "Vitalis" Mićić Boban**, Краља Милутина 35, 11000 Београд, RS
(740) Николић Д. Јасна, Чингријина 12/1, 11000, Београд
(540)

(531) 02.09.21; 02.09.25; 25.01.01; 25.05.25; 27.05.01; 27.05.10; 29.01.01; 29.01.02; 29.01.04; 29.01.06
(591) плава тамна Ц100 М65 Y0 К10, црвена Ц0 М100 Y100 К0, црвена светла Ц0 М40 Y40 К0, тамно жута Ц0 М25 Y0 К0, светло жута Ц0 М25 Y100 К0, бела Ц0 М0 Y0 К0
(511) 5 дијететски производи као додаци исхрани (дијететски суплементи); анти уринарни препарати ;медицински чајеви ; фармацеутски препарати. 16 картонска амбалажа за паковање; пластичне кесе за паковање; папир; постери; огласни панои од папира или картона; каталози; коверте; фасцикле. 35 оглашавање: оглашавање на интернету; рекламирање; презентација робе; kалендари; пластична, мехураста амбалажа за паковање или умотавање; услуге велепродаје фармацеутских,препарата; маркетинг; телемаркетинг услуге.

---

(210) Ж- 2021-714 (220) 22.04.2021.
(442) 30.06.2021.
(731) **Predškolska ustanova Srećkolino**, Šumatovačka 39a, 11000, Beograd, RS
(740) Плавша & Плавша доо Београд, Струмичка 51, 11000, Београд
(540)

(531) 03.01.14; 03.01.24; 03.01.26; 05.03.06; 09.01.10; 25.01.18; 26.01.15; 26.01.21; 27.05.01; 27.05.17; 27.05.24; 29.01.01; 29.01.03; 29.01.04; 29.01.08
(591) тамнија плава, светло плава, зелена, розе, црвена, црна
(511) 16 бележнице; беле школске табле; билтени [штампани материјал]; блокови [канцеларијски материјал]; бојанке; бојице; брисачи за табле за писање; брошуре; вежбанке; воштане бојице; гумице за брисање; дечије радне свеске; дечије сликовнице; дидатичке картице [наставни материјал]; дневне новине; дневници; дневни планери; едукативне карте [материјал за учење]; енциклопедије; фотографије; илустрације; изложебене кутије од папира или картона; нотеси; интерактивне едукативне књиге; календари; канцеларијске фасцикле; канцеларијски материјал, изузев намештаја; канцеларијски прибор, осим намештаја; карте; картонске кутије; књиге; књижице; комплети за цртање; комплети књига; кутије за оловке; кутије од папира; лењири; магазини [периодични]; материјали за обуку [изузев апарата]; материјали за наставу; материјали и масе за моделирање за децу; моделарска глина; наставни водичи; наставни материјал од папира; недељни планери; несесери са прибором за писање; новине; нотеси; образовне књиге; образовне публикације; пастелне боје; памфлети и штампани материјал за подучавање; постери; часописи; приручници; приручници за обуку; проспекти; речници; роковници; свеске; сликовнице; табале за цртање; упутства; уџбеници; часописи [публикације]; школска опрема [свеске и прибор за писање]; школцке табле; штампана предавања; штампане белешке са семинара; штампане књиге; штампане лекције; штампане периодичне публикације; штампане ствари; штампани водичи; штампани материјал [висока штампа]; вежбанке.
41 образовање деце; вођење забавних догађаја, културних догађаја, спортских догађаја уживо, образовних догађаја и забавних и културних активности; вођење курсева за оспособљавање, образовање и обуку деце; вођење курсева учења на даљину; вођење учења на даљину на нивоу предшколског образовања; вођење часова; додатно образовање; курсеви језика; организовање подучавања језика; подучавање страних језика; услуге школа језика; организовање спортских активности; академско менторство деце школског узраста; анализирање резултата образовних тестова и података за друге; електронске публикације текстова и штампаног материјала, осим рекламних текстова, на интернету; издавање аудио књига; издавање брошура; издавање електронских публикација; издавање књига, часописа и новина на интернету; издавање мултимедијалног материјала он-лајн; издавање новина за децу; издавање образовних материјала; издавање приручника за децу; изнајмљивање играчака; изнајмљивање књига и

других публикација; изнајмљивање материјала за обуку деце; изнајмљивање наставног материјала и опреме за децу; изнајмљивање штампаних публикација за децу; информисање о образовању; консултовање које се односи на организовање и вођење радионица за децу.
43 услуге вртића и центара за дневни боравак и негу деце; услуге дечијих јаслица; нега предшколске деце и новорођенчади у обдаништима; пружање услуга дневног боравка за децу; пружање услуга центара за дечју негу; услуге бриге о деци; услуге чувања деце после наставе; услуге чувања деце пре наставе; обезбеђивање хране и пића за децу у вртићима и јаслицама; пружање хране и пића за одојчад, предшколце и основце; достава оброка за непосредну конзумацију; изнајмљивање просторија за рођенданске прославе.

(210) Ж- 2021-715 (220) 22.04.2021.
(442) 30.06.2021.
(731) **Thuraya Telecommunications Company**, Etisalat Tower, Sheikh Rashid Bin Saeed Al Maktoum Road, Abu Dhabi, AE
(740) Ћосовић М. Драгољуб, Андре Николића 3, 11000, Београд
(540)

(531) 18.05.03; 27.05.01; 27.05.17
(511) 9 научни наутички, геодетски и електрични апарати и инструменти укључујући бежичне, телекомуникациони инструменти и апарати укључујући пријемнике и предајнике, жични и бежични телефони, мобилни и целуларни телефони и њихови делови, сателити, земаљске станице за пријем и пренос, антене, антене у облику тањира и све врсте декодера.
16 штампани материјали, новине и периодични часописи, књиге и памфлети, фотографије.
38 комуникационе услуге укључујући бежичне, путем земаљских станица и свемирске телекомуникације путем сателита.
44 хигијенска заштита и нега лепоте за људе или животиње; услуге пољопривреде, аквакултуре, хортикултуре и шумарства; медицинске услуге; ветеринарске услуге

(210) Ж- 2021-716 (220) 23.04.2021.
(442) 30.06.2021.
(731) **HIKINGFOOD D.O.O.**, Задругарска 2, 11080, Београд, RS
(740) Александар Порубовић, адвокат, Проте Матеје 40, 11000, Београд
(540)

(531) 26.04.18; 27.05.02; 27.05.10; 27.05.17
(511) 29 бланширани орашасти плодови; бобице, прерађене; боровнице, обрађене; боровнице, суве; бразилски ораси, прерађени; бразилски ораси, припремљени; бруснице, прерађене; воће, прерађено; воће, припремљено; грицкалице на бази воћа; грицкалице на бази орашастих плодова; грицкалице на бази поврћа; грицкалице на бази сувог воћа; грицкалице у облику плочица базиране на воћу; грицкалице у облику плочица базиране на орашастим плодовима; грицкалице у облику плочица базиране на орашастим плодовима и сувом воћу; грицкалице у облику плочица базиране на семенкама; грицкалице у облику плочица базиране на сувом воћу; грицкалице у облику плочице на бази орашастих плодова и семенки; грицкалице у облику плочице од органских орашастих плодова и семенки; датуле, припремљене; датуља, прерађена; датуља, сушена; зачињени мешани орашасти плодови; зачињени орашасти плодови; издробљени бадеми; издробљени лешници; јестиве семенке, обрађене; јестиви делови орашастих плодова; ланено семе за људску конзумацију; лешници, припремљени; макадамија ораси, припремљени; мешавине грицкалица које се састоје од дехидрираног воћа и прерађених орашастих плодова; мешавине грицкалица које се састоје од прерађеног воћа, прерађених орашастих плодова или сувог грожђа; мешавине сувог воћа; ораси, обрађени; семенке припремљене за људску конзумацију, које нису зачини или ароме; сува рибизла; суве бруснице; суве гљиве; суве јагоде; суве смокве.суве шљиве; суво грожђе; сушено воће; сушено воће и поврће; паковани оброци који се углавном састоје од орашастих плодова, житарица, сувог воћа и меда, мешавине грицкалица које се састоје од дехидрираног воћа и прерађених орашастихплодова, са медом или урмама.
30 високопротеинске плочице од житарица; грицкалице на бази житарица; грицкалице на бази цереалија које не садрже глутен; житарице за доручак; житарице припремљене за људску конзумацију; житарице спремне за јело; овсене пахуљице.овсени колач; плочице од житарица; плочице од муслија; слаткиши у облику плочице; штанглице од житарица на бази муслија.

(210) Ж- 2021-725 (220) 23.04.2021.
(442) 30.06.2021.
(731) **Borsodi Sörgyár Kft.**, Bőcs, Rákóczi u. 81., H-3574, HU
(740) Мила Михаиловић, Хиландарска 5/1, 11000, Београд
(540)

(531) 01.15.15; 05.07.08; 05.07.09; 24.17.01; 24.17.02; 27.05.01; 27.05.09; 27.05.22; 27.05.24; 29.01.01; 29.01.04; 29.01.06
(591) бела, тамноплава, црвена, плава.
(511) 33 алкохолна пића; цидери (ферментисана алкохолна пића на бази јабуке или крушке); вина, жестока пића и ликери; газирана алкохолна пића; газирана алкохолна пића са укусом воћа; све претходно наведене робе искључујући алкохолна пића која садрже чај.

(210) Ж- 2021-726 (220) 23.04.2021.
(442) 30.06.2021.
(731) **Borsodi Sörgyár Kft.**, Bőcs, Rákóczi u. 81., H-3574, HU
(740) Мила Михаиловић, Хиландарска 5/1, 11000, Београд
(540)

(531) 01.15.15; 05.07.14; 05.07.17; 05.07.22; 24.17.01; 24.17.02; 27.05.01; 27.05.09; 27.05.22; 27.05.24; 29.01.01; 29.01.04; 29.01.06
(591) бела, тамноплава, светлонаранџаста, тамнонаранџаста.
(511) 33 алкохолна пића; цидери (ферментисана алкохолна пића на бази јабуке или крушке); вина, жестока пића и ликери; газирана алкохолна пића; газирана алкохолна пића са укусом воћа; све претходно наведене робе искључујући алкохолна пића која садрже чај.

(210) Ж- 2021-728 (220) 23.04.2021.
(442) 30.06.2021.
(731) **Borsodi Sörgyár Kft.**, Bőcs, Rákóczi u. 81., H-3574, HU
(740) Мила Михаиловић, Хиландарска 5/1, 11000, Београд
(540)

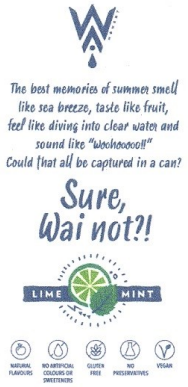

(531) 01.15.15; 05.03.13; 05.07.12; 24.17.01; 24.17.02; 27.05.01; 27.05.10; 27.05.24; 29.01.03; 29.01.04; 29.01.06
(591) бела, тамноплава, светлозелена, зелена.
(511) 33 алкохолна пића; цидери (ферментисана алкохолна пића на бази јабуке или крушке); вина, жестока пића и ликери; газирана алкохолна пића; газирана алкохолна пића са укусом воћа; све претходно наведене робе искључујући алкохолна пића која садрже чај.

(210) Ж- 2021-732 (220) 23.04.2021.
(442) 30.06.2021.
(731) **Стоматолошка ординација КОДЕНТ**, Стојана Новаковића 19, 15000, Шабац, RS
(540)

(531) 05.03.20; 27.05.01; 27.05.10; 29.01.03; 29.01.08
(591) зелено црна.
(511) 44 услуге козметичке стоматологије; услуге стоматологије.

(210) Ж- 2021-733 (220) 23.04.2021.
(442) 30.06.2021.
(731) **MIKODENTAL DOO**, Стојана Новаковића 19, 15000, Шабац, RS
(540)

(531) 27.05.01; 27.05.02; 27.05.10; 29.01.04
(591) наранџаста, плава, црна.
(511) 5 материијали за пломбирање зуба, зубарска смола; лекови за употребу у стоматологији; антибиотици за употребу у стоматологији; порцелански материјали за употребу у стоматологији; обликовани метали у стоматологији; металне легуре за употребу у стоматологији; бактериостатици за употребу у медицини, стоматологији и ветерини; легуре племенитих метала за употребу у стоматологији; драгоцени метали и легуре драгоцених метала за употребу у стоматологији.
10 зубарски апарати и инструменти; зуби; апарати за полимеризацију за употребу у стоматологији; хируршки уређаји и инструменти за употребу у стоматологији; фотеље за употребу у медицини или стоматологији; уређаји за испирање уста за употребу у стоматологији; брусне плоче за употребу у стоматологији;
41 припремање обуке наиме: пружање курсева сталног усавршавања у области стоматологије.

(210) Ж- 2021-758 (220) 27.04.2021.
(442) 30.06.2021.
(731) **AIPHONE KABUSHIKI KAISHA (also trading as Aiphone Co., Ltd.)**, Meiji Yasuda Seimei Nagoya Bldg., 1-1 Shinsakae-machi, Naka-ku, Nagoya-shi, Aichi-ken, JP
(740) Андрија С. Поповић и Милена Бошњак адвокати и патентни заступници, Ресавска 34, 11000, Београд
(540)

AIPHONE

(511) 9 телекомуникациони уређаји и апарати; системи за интерну комуникацију упућивања позива медицинским сестрама; системи за интерну комуникацију упућивања позива медицинским сестрама који су повезани са медицинским апаратима и инструментима; апарати за интерну комуникацију; интеркоми; интеркоми повезани каблом или бежичном мрежом; бежични интерфони; камере за видео надзор; уређај за безбедносно упозоравање; уређај за позивање у случају опасности; рачунарски софтвер за употребу у области интерних комуникација; рачунарски софтвер за употребу у области система за интерну комуникацију упућивања позива медицинским сестрама; рачунарски софтвер за употребу у области надзорних камера; рачунарски софтвер, снимљен.

(210) Ж- 2021-771 (220) 29.04.2021.
(442) 30.06.2021.
(731) **ZAVOD ZA PROUČAVANJE KULTURNOG RAZVITKA**, Риге од Фере бр. 4, 11000, Београд, RS
(740) Николић-Јовановић Драгана, Смиљанићева 29, 11000, Београд
(540)

BEOGRADSKI KONTRAPUNKT

(511) 38 телекомуникације; услуге телеконференција; услуге видеоконференција; пружање услуга онлајн форума.
41 образовне услуге; припремање обуке; разонода; спростске и културне активности.
42 научне и технолошке услуге и истраживања и пројектовање у вези наведених услуга.

(210) Ж- 2021-773 (220) 29.04.2021.
(442) 30.06.2021.
(731) **ALBA LENS DOO BEOGRAD**, Зрмањска 1 А, локал 4, 11000, Београд, Чукарица, RS
(740) Бијелић, Катарина, адвокат, Сазонова 73, 11000, Београд
(540)

song

(511) 9 наочаре; рамови за наочаре; наочаре за сунце.

(210) Ж- 2021-774 (220) 29.04.2021.
(442) 30.06.2021.
(731) **PREDUZEĆE ZA PROIZVODNJU, TRGOVINU, ISTRAŽIVANJE I EKSPERIMENTALNI RAZVOJ EDEPRO DOO BEOGRAD (VRAČAR)**, , 11000, Београд, RS
(740) Адвокат Матија Делић, Краља Милутина 33, 11000, Београд
(540)

(531) 24.17.25; 26.07.17; 27.05.01; 27.05.10; 29.01.01; 29.01.04; 29.01.06; 29.01.08
(591) црна, црвена, плава, бела.

(511) 13 ватрено оружје; артиљеријско оружје (топови); балистичко оружје; балистички пројектили; лансери за ракете; гранате (пројектили); пројектили (оружје); запаљиве материје.
42 технолошка истраживања; инжењерске услуге; истраживања из области физике; истраживања из области механике; калибрација (мерење); истраживање и развој нових производа за друге; научна истраживања; саветодавне услуге из области технологије.

(210) Ж- 2021-775 (220) 05.05.2021.
(442) 30.06.2021.
(731) **British American Tobacco (Brands) Limited**, Globe House, 4 Temple Place , London, WC2R 2PG , UK
(740) Живко Мијатовић & Партнерс доо Београд, Студентски трг 4, 11000, Београд
(540)

UNIQ

(511) 34 цигарете; дуван, сиров или прерађен; производи од дувана; замене за дуван (које нису за употребу у медицини); цигаре; цигарилоси; упаљачи; шибице; производи за пушаче; папир за цигарете; тубе за цигарете; филтери за цигарете; џепне машинице за мотање цигарета; ручне машинице за пуњење папирних туба дуваном; електронске цигарете; патрони (кертриџи) за електронске цигарете; течност за електронске цигарете; производи од дувана који се загревају; уређаји и њихови делови који служе за загревање дувана; замене дувана које се удишу; цигарете које садрже замене дувана; табакере; кутије за цигарете; снус са дуваном; бурмут са дуваном; снус без дувана; бурмут без дувана; врећице никотина без дувана за оралну употребу (које нису за употребу у медицини).

(210) Ж- 2021-776 (220) 05.05.2021.
(442) 30.06.2021.
(731) **Energy Beverages LLC**, 2390 Anselmo Drive, Corona, California 92879, US
(740) Петошевић доо Београд, Булевар ослобођења 87, 11040, Београд
(540)

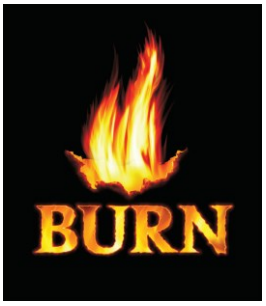

(531) 01.15.05; 26.04.16; 26.04.18; 26.04.24; 27.05.01; 27.05.24
(591) наранџаста, жута, црвена, бела, браон и црна.
(511) 32 безалкохолна пића.

(210) Ж- 2021-778 (220) 05.05.2021.
(442) 30.06.2021.
(731) **L'OREAL**, 14 rue Royale, 75008 Paris, FR
(740) Павловић Гордана, Павловић Миливоје, Мајке Јевросиме 53, 11000, Београд
(540)

VICHY LABORATOIRES.
ZDRAVLJE PRE SVEGA.
POČNITE OD SVOJE KOŽE

(511) 3 козметички производи, не-медицински препарати за негу коже.

(210) Ж- 2021-828 (220) 13.05.2021.
(442) 30.06.2021.
(731) **Abela Pharm d.o.o.**, Вилине воде б.б., 11000, Београд, RS
(540)

Bulardi Ahil

(511) 5 фармацеутски препарати; лекови за ветеринарску употребу; лекови за људску употребу; лекови за медицинску употребу; додаци исхрани; додаци исхрани за ветеринарске потребе; додаци исхрани за људску употребу; пробиотички додаци исхрани.

(210) Ж- 2021-840 (220) 13.05.2021.
(442) 30.06.2021.
(731) **Voisey Entertainment Limited**, The Broadgate Tower, 3rd Floor, 20 Primrose Street, EC2A2RS, London , GB
(740) АОД МСА ИП – Милојевић Секулић Адвокати, Карађорђева 65, 11000, Београд
(540)

VOISEY

(511) 9 апарати за снимање, пренос, подешавање и репродукцију звука и слике; дигитални видео-снимачи и диктафони; рачунарски софтвер, наиме рачунарски софтвер који се може преузети за вађење (екстракцију), подешавање, прилагођавање, уређивање, репродуковање, пренос, постављање, снимање, израду, претрагу, пријављивање, категоризацију и размену музике, текстова песама, података, звука, видео записа, слика, звучних и видео исечака и снимака; рачунарски софтвер који се може преузети за додавање визуелних и аудио ефеката и филтера за музику, податке, слике, звук, видео записе, сликовне, звучне и видео исечке и снимке;

рачунарски софтвер који се може преузети за омогућавање интеракције, дискусије, сарадње и дељења идеја, музике, текстова песама, података, звука, видео записа, слика, звучних и видео исечака и снимака између људи, компанија, писаца, уметника и извођача; рачунарски софтвер који се може преузети за омогућавање постављања, преузимања, приступања, објављивања, стварања, прегледања, приказивања, дељења или на други начин омогућавања електронских медија, мултимедијалног забавног садржаја, информација, видео записа, аудио записа, текстова, података, филмова, цртежа, слика, графичких и фотографских анимација.
35 услуге оглашавања; дистрибуција реклама; објављивање рекламних текстова; изнајмљивање огласног простора; систематизација и прикупљање информација за употребу у базама података; пружање информативних, саветодавних и консултантских услуга које се односе на њих; промовисање роба и услуга за друге путем интернета и комуникационих мрежа; истраживање тржишта и информативне услуге; онлајн услуге за повезивање корисника са предузећима.
38 телекомуникације; онлајн и телекомуникационе платформе за размену порука, текстова, фотографија, слика, видео записа, аудио садржаја, мултимедијалног садржаја, електронских датотека, информација и података; пружање услуга онлајн форума за дељење текста, фотографија, слика, видео записа, аудио садржаја, мултимедијалног садржаја, електронских датотека, информација и података; услуге размене личних порука; инстант размена порука; пружање услуга онлајн форума и причаоница; пружање услуга онлајн форума, причаоница и простора заједница за кориснике у сврху објављивања, претраживања, прегледања, гледања, дељења, критиковања, оцењивања и коментарисања порука, коментара, мултимедијалних садржаја, видео записа, филмова, кинематографских филмова, аудио садржаја и других садржаја које су створили корисници; услуге емитовања; услуге консултација, информисања и саветовања у вези са тим.
41 услуге забаве, наиме, пружање садржаја који су створили корисници, електронских медија, мултимедијалног забавног садржаја, информација, видео записа, звука, текстова, података, филмова, цртежа, слика, графичких и фотографских анимација, који се не могу преузимати; припремање обуке у области музике, забаве, сценских уметности, писања песама, музичке продукције и видео продукције; издавачке услуге, наиме, услуге музичког издаваштва; издавачке услуге, наиме, услуге издавања дигиталиног видео записа, аудио записа и мултимедије; услуге забаве; услуге забаве, наиме, пружање репродукције музике и видео записа путем глобалне комуникационе мреже која се не може преузети; организовање друштвено-забавних догађаја; организација, хостинг и вођење спортских и културних активности; пружање услуга у области забаве и разоноде, саветовање и саветодавне услуге у вези с тим; пружање информација из области забаве путем интернет странице; стварање, развој, продукција и дистрибуција забавног садржаја, наиме, мултимедијалних забавних садржаја, електронских медија, информација, видео садржаја, аудио садржаја, текста, података, филмова, цртежа, слика, графичких и фотографских анимација у области забаве, људи, спорта, уметности, популарне културе, политике, вести, електронских игара, науке, технологије, природе, образовања, драме, биографије, хумора, музике, животиња и људског интереса.
42 дизајн и развој рачунарског софтвера; рачунарски софтвер за пружање услуга, наиме, онлајн рачунарски софтвер који се не може преузети за вађење (екстракцију), подешавање, прилагођавање, уређивање, репродуковање, пренос, постављање, снимање, израду, претрагу, пријављивање, категоризацију и размену музике, текстова песама, података, звука, видео записа, слика, звучних и видео исечака и снимака, као и за додавање ефеката и филтера на музику, податке, звук, слике, звучне и видео исечке и снимке; рачунарски софтвер за пружање услуга, наиме, онлајн рачунарски софтвер који се не може преузети а који омогућава интеракцију, дискусију, сарадњу и размену идеја, музике, текстова песама, података, звука, видо записа, слика, звучних и видео исечака и снимака између људи, писаца, уметника и извођача; услуге пружања привременог коришћења софтверских апликација које се не могу преузети за постављање, преузимање, приступ, објављивање, креирање, отпремање, гледање, приказивање, дељење или на други начин пружање електронских медија, мултимедијалног забавног садржаја, информација, видео записа, аудио записа, текстова, података, филмова, цртежа, слика, графичких и фотографских анимација.

---

(210) Ж- 2021-841 (220) 13.05.2021.
(442) 30.06.2021.
(731) **MTC METALS TRADING COMPANY д.о.о.**, Гандијева 235/13, 11073, Нови Београд, Београд, RS
(740) Адвокат Марко Дадасовић, Кондина 7, 11000, Стари Град, Београд
(540)

(531) 26.04.18; 26.04.24; 27.05.01; 27.05.24
(511) 6 алуминијумски профили, конструкције од

алуминијума, профили од других метала, конструкције од других метала.
20 намештај од метала, делови намештаја од метала.
40 обрада метала, услужна обрада метала, цнц обрада, машинска обрада, пресовање метала.

(210) Ж- 2021-842 (220) 13.05.2021.
(442) 30.06.2021.
(731) **Voisey Entertainment Limited**, The Broadgate Tower, 3rd Floor 20 Primrose Street, EC2A2RS, London, UK
(740) АОД МСА ИП – Милојевић Секулић Адвокати, Карађорђева 65, 11000, Београд
(540)

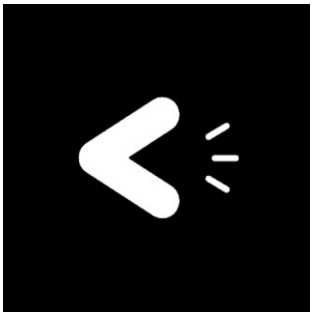

(531) 26.03.23; 26.04.24; 26.11.06; 26.11.22
(511) 9 апарати за снимање, пренос, подешавање и репродукцију звука и слике; дигитални видео-снимачи и диктафони; рачунарски софтвер, наиме рачунарски софтвер који се може преузети за вађење (екстракцију), подешавање, прилагођавање, уређивање, репродуковање, пренос, постављање, снимање, израду, претрагу, пријављивање, категоризацију и размену музике, текстова песама, података, звука, видео записа, слика, звучних и видео исечака и снимака; рачунарски софтвер који се може преузети за додавање визуелних и аудио ефеката и филтера за музику, податке, слике, звук, видео записе, сликовне, звучне и видео исечке и снимке; рачунарски софтвер који се може преузети за омогућавање интеракције, дискусије, сарадње и дељења идеја, музике, текстова песама, података, звука, видео записа, слика, звучних и видео исечака и снимака између људи, компанија, писаца, уметника и извођача; рачунарски софтвер који се може преузети за омогућавање постављања, преузимања, приступања, објављивања, стварања, прегледања, приказивања, дељења или на други начин омогућавања електронских медија, мултимедијалног забавног садржаја, информација, видео записа, аудио записа, текстова, података, филмова, цртежа, слика, графичких и фотографских анимација.
35 услуге оглашавања; дистрибуција реклама; објављивање рекламних текстова; изнајмљивање огласног простора; систематизација и прикупљање информација за употребу у базама података; пружање информативних, саветодавних и консултантских услуга које се односе на њих; промовисање роба и услуга за друге путем интернета и комуникационих мрежа; истраживање тржишта и информативне услуге; онлајн услуге за повезивање корисника са предузећима.
38 телекомуникације; онлајн и телекомуникационе платформе за размену порука, текстова, фотографија, слика, видео записа, аудио садржаја, мултимедијалног садржаја, електронских датотека, информација и података; пружање услуга онлајн форума за дељење текста, фотографија, слика, видео записа, аудио садржаја, мултимедијалног садржаја, електронских датотека, информација и података; услуге размене личних порука; инстант размена порука; пружање услуга онлајн форума и причаоница; пружање услуга онлајн форума, причаоница, и простора заједница за кориснике у сврху објављивања, претраживања, прегледања, гледања, дељења, критиковања, оцењивања и коментарисања порука, коментара, мултимедијалних садржаја, видео записа, филмова, кинематографских филмова, аудио садржаја и других садржаја које су створили корисници; услуге емитовања; услуге консултација, информисања и саветовања у вези са тим.
41 услуге забаве, наиме, пружање садржаја који су створили корисници, електронских медија, мултимедијалног забавног садржаја, информација, видео записа, звука, текстова, података, филмова, цртежа, слика, графичких и фотографских анимација, који се не могу преузимати; припремање обуке у области музике, забаве, сценских уметности, писања песама, музичке продукције и видео продукције; издавачке услуге, наиме, услуге музичког издаваштва; издавачке услуге, наиме, услуге издавања дигиталиног видео записа, ауидио записа и мултимедије; услуге забаве; услуге завабе, наиме, пружање репродукције музике и видео записа путем глобалне комуникационе мреже која се не може преузети; организовање друштвено-забавних догађаја; организација, хостинг и вођење спортских и културних активности; пружање услуга у области забаве и разоноде, саветовање и саветодавне услуге у вези с тим; пружање информација из области забаве путем интернет странице; стварање, развој, продукција и дистрибуција забавног садржаја, наиме, мултимедијалних забавних садржаја, електронских медија, информација, видео садржаја, аудио садржаја, текста, података, филмова, цртежа, слика, графичких и фотографских анимација у области забаве, људи, спорта, уметности, популарне културе, политике, вести, електронских игара, науке, технологије, природе, образовања, драме, биографије, хумора, музике, животиња и људског интереса.
42 дизајн и развој рачунарског софтвера; рачунарски

софтвер за пружање услуга, наиме, онлајн рачунарски софтвер који се не може преузети за вађење (екстракцију), подешавање, прилагођавање, уређивање, репродуковање, пренос, постављање, снимање, израду, претрагу, пријављивање, категоризацију и размену музике, текстова песама, података, звука, видео записа, слика, звучних и видео исечака и снимака, као и за додавање ефеката и филтера на музику, податке, звук, слике, звучне и видео исечке и снимке; рачунарски софтвер за пружање услуга, наиме, онлајн рачунарски софтвер који се не може преузети а који омогућава интеракцију, дискусију, сарадњу и размену идеја, музике, текстова песама, података, звука, видо записа, слика, звучних и видео исечака и снимака између људи, писаца, уметника и извођача; услуге пружања привременог коришћења софтверских апликација које се не могу преузети за постављање, преузимање, приступ, објављивање, креирање, отпремање, гледање, приказивање, дељење или на други начин пружање електронских медија, мултимедијалног забавног садржаја, информација, видео записа, аудио записа, текстова, података, филмова, цртежа, слика, графичких и фотографских анимација.

---

(210) Ж- 2021-843 (220) 13.05.2021.
(442) 30.06.2021.
(731) **Strauss Coffee B.V.**, Prof. J.H. Bavincklaan 2, NL-1183 AT Amsterdam, NL
(740) АОД МСА ИП – Милојевић Секулић Адвокати, Карађорђева 65, 11000, Београд
(540)

(531) 26.01.20; 26.01.21; 26.04.10; 26.04.24; 27.05.01; 27.05.24; 29.01.01; 29.01.06
(591) црвена, бела.
(511) 30 кафа, напици од кафе.

---

(210) Ж- 2021-846 (220) 13.05.2021.
(442) 30.06.2021.
(731) **Strauss Coffee B.V.**, Prof. J.H. Bavincklaan 2, NL-1183 AT Amsterdam, NL

(740) AOD MSA IP – Milojević Sekulić Advokati, Karađorđeva 65, 11000, Beograd
(540)

(531) 01.15.11; 05.07.01; 11.03.04; 11.03.14; 25.01.01; 27.05.01; 27.05.10; 29.01.01; 29.01.06; 29.01.07; 29.01.08
(591) црвена, тамно црвена, црна, бела, браон, тамно браон.
(511) 30 кафа, напици од кафе.

---

(210) Ж- 2021-847 (220) 13.05.2021.
(442) 30.06.2021.
(731) **Strauss Coffee B.V.**, Prof. J.H. Bavincklaan 2, NL-1183 AT Amsterdam, NL
(740) АОД МСА ИП – Милојевић Секулић Адвокати, Карађорђева 65, 11000, Београд
(540)

(531) 11.03.04; 27.05.01; 27.05.04; 29.01.01; 29.01.06
(591) црвена, бела.
(511) 21 сервиси за кафу (стоно посуђе). 30 кафа, напици од кафе.

---

(210) Ж- 2021-848 (220) 13.05.2021.
(442) 30.06.2021.
(731) **Strauss Coffee B.V.**, Prof. J.H. Bavincklaan 2, NL-1183 AT Amsterdam, NL
(740) АОД МСА ИП – Милојевић Секулић Адвокати, Карађорђева 65, 11000, Београд

(540)

(531) 25.03.13; 27.05.21; 29.01.01; 29.01.08
(591) црвена, црна.
(511) 30 кафа, напици од кафе.

(210) Ж- 2021-849 (220) 13.05.2021.
(442) 30.06.2021.
(731) **POLAR FOOD DOO**, Сурчински пут 1д, 11070, Београд, RS
(740) Мамић Ана, Господар Јевремова 41, 11000, Београд
(540)

(531) 05.09.24; 06.19.11; 11.03.07; 12.01.15; 19.03.05; 26.01.20; 26.01.24; 27.05.01; 27.05.10; 27.05.24; 29.01.15
(591) плава, зелена, наранџаста, жута, црвена, бела, браон.
(511) 29 замрзнуто и конзервисано воће и поврће.

(210) Ж- 2021-850 (220) 13.05.2021.
(442) 30.06.2021.
(731) **POLAR FOOD DOO**, Сурчински пут 1д, 11070, Београд, RS
(740) Мамић Ана, Господар Јевремова 41, 11000, Београд
(540)

Family
frozen food

(531) 01.03.02; 01.15.11; 27.05.01; 27.05.10; 27.05.17; 27.05.24; 29.01.02; 29.01.04; 29.01.06
(591) бела, плава, жута.
(511) 29 замрзнуто и конзервисано воће и поврће; риба.
30 производи од житарица, хлеб, бисквити, колачи, тесто, посластице, сладолед.

(210) Ж- 2021-851 (220) 14.05.2021.
(442) 30.06.2021.
(731) **WANT Društvo sa ograničenom odgovornošću Zrenjanin**, Слободана Бурсаћа 9 , 23000 , Зрењанин, RS
(740) Живко Мијатовић & Партнерс доо Београд, Студентски трг 4, 11000 Београд
(540)

GELLINE PRO
pure beauty to the last drop

(531) 02.03.16; 03.13.01; 27.05.01; 27.05.10; 27.05.11
(511) 3 козметички препарати.

(210) Ж- 2021-852 (220) 14.05.2021.
(442) 30.06.2021.
(731) **Strauss Coffee B.V.**, Prof. J.H. Bavincklaan 2, NL-1183 AT Amsterdam, NL
(740) АОД МСА ИП – Милојевић Секулић адвокати, Карађорђева 65, 11000, Београд
(540)

#kafakodkuće

(531) 03.07.03; 07.01.09; 07.01.24; 24.17.25; 27.05.01; 29.01.01; 29.01.06
(591) црвена, бела.
(511) 30 кафа, напици од кафе.

(210) Ж- 2021-853 (220) 14.05.2021.
(442) 30.06.2021.
(731) **Intesa Sanpaolo S.p.A.**, Piazza San Carlo 156 , 10121 Torino TO, IT
(740) Живко Мијатовић & Партнерс доо Београд, Студентски трг 4, 11000 Београд
(540)

INTESA INVEST FLEXIBLE EURO UCITS

(511) 36 осигурање; финансијски послови; новчани

(монетарни) послови; послови везани за непокретности; осигурање од последица несрећног случаја; зајмови на рате; изнајмљивање некретнина; посредовање на берзи; услуге кредитних агенција; услуге агенција за промет некретнина; агенције за наплату дугова; посредовање у промету некретнина; посредовање у осигурању; финансијске услуге при царинском посредовању; преузимање ризика у осигурању; банкарске услуге; процена некретнина; инвестициони фондови; инвестирање капитала; услуге давања гаранције; услуге трговања валутама и мењачки послови; издавање путничких чекова; клириншки послови (финансије); услуге чувања у сефовима; прикупљање прилога; финансирање зајмова; финансијске процене (осигурање, банкарство, некретнине); фидуцијарни послови; услуге финансирања; финансијско управљање; финансирање зајмова на основу обезбеђења; управљање непокретностима; управљање стамбеним зградама; осигурање од пожара; издавање некретнина; здравствено осигурање; поморско осигурање; банкарске хипотеке; услуге штедионица; лизинг; трговање акцијама и обвезницама; осигурање живота; финансијске анализе; чекови; верификација; финансијске консултације; консултације о осигурању; обрада плаћања извршених кредитним картицама; обрада плаћања извршених платним картицама; електронски пренос средстава; финансијске информације; информације о осигурању; издавање вредносних бонова; депозити драгоцености; издавање кредитних картица; услуге исплате пензија; финансијско спонзорисање; онлајн банкарство; позајмљивање уз заложно обезбеђење; услуге фондова узајамне помоћи; услуге берзанског посредовања; организовање финансирања за грађевинске пројекте; пружање информација о финансијама путем интернет странице; инвестирање средстава; брокерске услуге за акције и обвезнице; услуге текућих рачуна; управљање инвестиционим фондовима.

---

(210) Ж- 2021-869 (220) 14.05.2021.
(442) 30.06.2021.
(731) **Радиша Трајковић**, Матице српске 57в, Београд, RS
(540)

Radiša Trajković-Đani

(511) 9 CD-дискови (интерактивних компакт дискови);CD јединице за рачунаре; ДВД дискови са снимљеним музичким садржајем; ДВД јединице; видео касете; видео траке; видео филмови; дигитална музика која се може преузимати са МП3 интернет страница; дигитална музика која се може преузети са Интернета; дигитална музика која се може преузети; дигитални уређаји за репродукцију музике.
16 књиге: књиге са песмама или нотама; новине; дневне новине; плакати од папира; плакати од папира или картона; канцеларијски материјали канцеларијски прибор, осим намештаја; држачи списа, докумената (канцеларијски прибор).
35 услуге онлајн малопродаје дигиталне музике која се преузима са интернета, рекламирање; рекламирање за друге на интернету; рекламирање преко интернета; рекламирање преко плаката; услуге рекламирања преко интернета; услуге рекламирања у штампи; рекламирање и маркетиншке услуге преко интернета, рекламирање преко свих јавних средстава комуникације; рекламирање на интернету за потребе других лица; услуге истраживања које се односе на рекламирање и маркетинг; промотивно рекламирање производа и услуга трећим лицима путем договора о спонзорству и договора о уступању лиценци у вези са музичким догађајима; промотивно рекламирање производа и услуга трећим лицима путем договора о спонзорству и договора о уступању лиценци у вези са домаћим и страним' спортским, музичким и осталим догађајима из области културе; директно оглашавање;: непосредно оглашавање; филмско оглашавање; оглашавање плаћањем по клику(pey per click); оглашавање путем банера; рекламне, маркетиншке и услуге оглашавања; услуге онлајн малопродаје мелодије звона које се преузимају са интернета.
38 пренос дигиталне музике; достава дигиталне музике путем телекомуникација; пренос звука и виртуелних записа путем мрежа.
41 пружање дигиталне музике која се не може преузети са интернета; продукција музике; услуге уређивања у пост продукцији у области музике, видеа и филма.

---

(210) Ж- 2021-871 (220) 14.05.2021.
(442) 30.06.2021.
(731) **KAFETERIJA&LOVE&BRANDS d.o.o.**, Студентски трг, 11000, Београд, RS
(740) АОД МСА ИП – Милојевић Секулић адвокати, Карађорђева 65, 11000, Београд
(540)

(531) 24.17.02; 26.01.21; 26.01.24; 27.05.01; 27.05.24;

29.01.01; 29.01.06
(591) бела, ружичаста.
(511) 32 безалкохолни напици, минералне и содне воде.

(210) Ж- 2021-872 (220) 14.05.2021.
(442) 30.06.2021.
(731) **BAUSCH HEALTH IRELAND AND LIMITED**, 3013 Lake Drive, Citywest Business Campus, Dublin 24, IE
(740) Малешевић О. Владан, Цара Лазара 7, 11000, Београд
(540)

(531) 01.15.15; 19.03.01; 26.04.16; 26.04.22; 26.04.24; 27.05.01; 27.05.10; 27.05.24; 27.07.01; 27.07.24; 29.01.04; 29.01.05; 29.01.06
(591) плава, бела, љубичаста.
(511) 5 фармацеутски препарати; лекови; суплементи исхрани у медицинске сврхе; витамини.

(210) Ж- 2021-873 (220) 13.05.2021.
(442) 30.06.2021.
(731) **Јавна медијска установа Радио-телевизија Војводине Нови Сад-Петроварадин**, Каменички пут 45, Нови Сад-Петроварадин, RS
(540)

(531) 26.04.16; 26.04.19; 26.11.21; 27.05.01; 27.05.10; 29.01.04; 29.01.06
(591) бела, тамно плава, тегет, светло плава, тиркизна.
(511) 16 хартија и картон; штампане ствари; књиговезачки материјал; фотографије; канцеларијски материјал и канцеларијски прибор, осим намештаја; материјал за обуку и наставу; пластични омотачи, фолије и кесе за умотавање и паковање.
18 пртљажне и торбе за ношење; кишобрани и сунцобрани.
25 одећа; обућа; покривала за главу.
35 оглашавање; вођење, организовање и управљање пословањем; канцеларијски послови.
38 услуге телекомуникација.
41 разонода; спортске и културне активности.

(210) Ж- 2021-874 (220) 12.05.2021.
(442) 30.06.2021.
(731) **Ino Agencija d.o.o. Beograd-Stari grad**, Македонска 30, 11000, Београд, RS
(740) Адвокат Ања Станивук, Проте Матеје 24 стан 3, 11000, Београд
(540)

(531) 26.04.16; 26.04.22; 27.03.15; 27.05.01; 29.01.15
(591) бела, црна, жута, плава, зелена, наранџаста.
(511) 35 оглашавање; вођење, организовање и управљање пословањем; канцеларијски послови.
41 образовне услуге; припремање обуке; разонода; спортске и културне активности.
43 услуге обезбеђивања хране и пића; привремени смештај.

(210) Ж- 2021-875 (220) 12.05.2021.
(442) 30.06.2021.
(731) **Ino Agencija d.o.o. Beograd-Stari grad**, Македонска 30, 11000, Београд, RS
(740) Адвокат Ања Станивук, Проте Матеје 24 стан 3, 11000, Београд
(540)

(531) 26.04.16; 26.04.22; 27.03.15; 27.05.01; 29.01.15
(591) бела, црна, жута, плава, зелена, наранџаста.
(511) 35 оглашавање; вођење, организовање и управљање пословањем; канцеларијски послови.

41 образовне услуге; припремање обуке; разонода;

спортске и културне активности.
43 услуге обезбеђивања хране и пића; привремени смештај.

(210) Ж- 2021-877 (220) 17.05.2021.
(442) 30.06.2021.
(731) **Dragan Radulović PR Radnja za proizvodnju proizvoda od betona, građevinske usluge i trgovinu PROMOBET**, Милутина Миланковића 3, 11400, Младеновац, RS
(540)

(531) 07.01.24; 26.04.18; 26.04.24; 27.05.01; 27.05.04; 27.05.24; 29.01.03; 29.01.06; 29.01.08
(591) црна, бела, зелена.
(511) 1 термо-механичка пулпа; експандирана глина за хидропонски раст биљака [супстрат]; аглутинати за глину; аглутинанти, спајачи за бетон; аглутинати за гипс; аглутинати за малтер; аглутинати за цемент.
17 материјали за звучну изолацију; материјали за звучну изолацију зграда; акустичне преградне плоче за звучну изолацију; пенасто стакло за грађевинарство; пенасто стакло као изолацијски материјал; спој нице за цеви; неметалне спој нице за цеви; маса за спајање цеви; изолациони ватростални материјали; изолациони гипс; изолациони материјали; изолациони материјали за градњу; изолациони материјали за задржавање топлоте; изолациони материјали од стаклених влакана за зграде; изолациони материјали у грађевинарству; материјали за непропусно затварање, заптивање и изоловање; покривачи за пригушење звука; термоизолациони материјали.
19 бетон; ватростални бетон; бетонски блокови; ватростални блокови, неметални; стаклени грађевински блокови; глина; грађевинско стакло; стакло за грађевинарство; грађевински материјали од стакла; изолационо стакло за грађевинарство; стакло у праху за употребу у грађевинарству; модификовано стакло у облику листова за градњу; глинени црепи; керамички црепи; стаклени црепи; црепи од природног камена; црепи од цементног малтера; м алтер; ватростални малтери; епоксидни малтер; малтер за грађевине; мешавина малтера; везивни малтер за употребу у грађевинарству; цеви од цементног малтера; цигле; непечене цигле; стаклене цигле; ватросталне цигле, неметалне; бетонске цеви; керамичке цеви; глинене цеви и цевоводи; цеви димњака, неметалне; димњаци, неметални; бетонски грађевински елементи; грађевински материјали неметални; опека; плафонске облоге које нису од метала; плоче за облагање зидова; црепови, неметални; камен за поплочавање; блокови за поплочавање, неметални; плоче за поплочавање, неметалне.

(210) Ж- 2021-878 (220) 17.05.2021.
(442) 30.06.2021.
(731) **Dragan Radulović PR Radnja za proizvodnju proizvoda od betona, građevinske usluge i trgovinu PROMOBET**, Милутина Миланковића 3, 11400, Младеновац, RS
(540)

(531) 26.11.22; 27.05.01; 27.05.04; 27.05.17; 29.01.04; 29.01.06; 29.01.08
(591) црна, бела, плава, светло плава, тамно плава.
(511) 1 термо-механичка пулпа; експандирана глина за хидропонски раст биљака [супстрат]; аглутинати за глину; аглутинанти, спајачи за бетон; аглутинати за гипс; аглутинати за малтер; аглутинати за цемент.
17 материјали за звучну изолацију; материјали за звучну изолацију зграда; акустичне преградне плоче за звучну изолацију; пенасто стакло за грађевинарство; пенасто стакло као изолацијски материјал; спој нице за цеви; неметалне спој нице за цеви; маса за спајање цеви; изолациони ватростални материјали; изолациони гипс; изолациони материјали; изолациони материјали за градњу; изолациони материјали за задржавање топлоте; изолациони материјали од стаклених влакана за зграде; изолациони материјали у грађевинарству; материјали за непропусно затварање, заптивање и изоловање; покривачи за пригушење звука; термоизолациони материјали.
19 бетон; ватростални бетон; бетонски блокови; ватростални блокови, неметални; стаклени грађевински блокови; глина; грађевинско стакло; стакло за грађевинарство; грађевински материјали од стакла; изолационо стакло за грађевинарство; стакло у праху за употребу у грађевинарству; модификовано стакло у облику листова за градњу; глинени црепи; керамички црепи; стаклени црепи; црепи од природног камена; црепи од цементног малтера; м алтер; ватростални малтери; епоксидни малтер; малтер за грађевине; мешавина малтера; везивни малтер за употребу у грађевинарству; цеви од цементног

малтера; цигле; непечене цигле; стаклене цигле; ватросталне цигле, неметалне; бетонске цеви; керамичке цеви; глинене цеви и цевоводи; цеви димњака, неметалне; димњаци, неметални; бетонски грађевински елементи; грађевински материјали неметални; опека; плафонске облоге које нису од метала; плоче за облагање зидова; црепови, неметални; камен за поплочавање; блокови за поплочавање, неметални; плоче за поплочавање, неметалне.

(210) Ж- 2021-879 (220) 17.05.2021.
(442) 30.06.2021.
(731) **Philip Morris Products S.A.**, Quai Jeanrenaud 3, 2000, Neuchâtel, CH
(740) Адвокат Никола Клиска, Карановић & Партнерс о.а.д., Ресавска 23, 11000, Београд
(540)

HEETS SILVER SELECTION

(511) 34 жичани вапоризатори за електронске цигарете и електронске уређаје за пушење; дуван, сиров или прерађен; дувански производи, укључујући цигаре, цигарете, цигарилосе, дуван за увијање цигарета, дуван за луле, дуван за жвакање, дуван за шмркање, кретек; снус (дуван у праху); замена за дуван (за немедицинску употребу); артикли за пушаче, укључујући папир за цигарете и тубе за цигарете, филтере за цигарете, кутије за дуван, кутије за цигарете (табакере) и пепељаре за пушаче, луле, џепне машинице за увијање цигарета, упаљаче за пушаче; шибице; дувански штапићи, дувански производи за загревање, електронски уређаји, и њихови делови, који се користе за загревање цигарета или дувана у циљу ослобађања аеросола који садржи никотин за инхалацију; течни никотински раствори за употребу у електронским цигаретама; електронски уређаји за пушење; електронске цигарете; електронске цигарете као замена за традиционалне цигарете; електронски уређаји који садрже аеросол за инхалацију никотина; орални вапоризатори за пушаче, дувански производи и замене за дуван; артикли за пушаче електронских цигарета; делови и опрема за наведене производе из класе 34; уређаји за гашење цигарета и цигара које се загревају и дуванских штапића који се загревају; пуњиве електронске кутије за цигарете.

(210) Ж- 2021-880 (220) 14.05.2021.
(442) 30.06.2021.
(731) **МАРИЈА ТОТХ**, Достојевског 015/1, 21000, Нови Сад, RS
(740) Адвокат Дубравка Вуковић, Железничка 32, 21000, Нови Сад
(540)

(531) 24.09.06; 24.09.11; 26.01.06; 26.11.01; 29.01.02
(591) златна.
(511) 18 футроле од коже или вештачке коже.

(210) Ж- 2021-881 (220) 10.05.2021.
(442) 30.06.2021.
(731) **Вино Жупа А.Д.**, Крушевачка 36, 37230, Александровац, RS
(540)

VOĆNI NAPITAK
"TOK TOK"

(531) 26.01.24; 27.05.01; 27.05.04; 27.05.10; 27.05.14; 27.05.17; 29.01.01; 29.01.06; 29.01.08
(591) црна, црвена, бела.
(511) 32 пиво; минералне и содне воде и друга безалкохолна пића; воћни напици и воћни сокови; сирупи и други препарати за производњу пића; воћни напитак.

(210) Ж- 2021-883 (220) 17.05.2021.
(442) 30.06.2021.
(731) **LAVAZZA DOO**, Јована Храниловића 28, 21000, Нови Сад, RS
(540)

(531) 05.03.13; 05.03.14; 26.01.15; 27.05.01; 27.05.04; 27.05.10
(591) браон и зелена
(511) 3 балзами за косу; дезодорантни сапун;

козметика; козметичке креме; козметички препарати за купање; козметички препарати за негу коже; козметички сетови; одстрањивачи лака; препарати за купање, не за медицинске сврхе; сапун; средства за одстрањивање лака за нокте; тоалетни производи [средства за личну хигијену]; шампони.
5 дезинфекциона средства; дезинфекциона средства за хигијенске сврхе.

(210) Ж- 2021-884 (220) 17.05.2021.
(442) 30.06.2021.
(731) **LAVAZZA DOO**, Јована Храниловића 28, 21000, Нови Сад, RS
(540)

(531) 27.05.01
(591) плава боја
(511) 3 детерџенти, који нису за употребу у производним процесима и за медицинску употребу; хемикалије за освежавање боја за употребу у домаћинству [прање веша].

(210) Ж- 2021-885 (220) 17.05.2021.
(442) 30.06.2021.
(731) **LAVAZZA DOO**, Јована Храниловића 28, 21000, Нови Сад, RS
(540)

(531) 27.05.01
(591) црвена и зелена
(511) 3 абразиви; детерџенти, који нису за употребу у производним процесима и за медицинску употребу; препарати за бељење веша; препарати за отчепљивање одводних цеви; препарати за прање; препарати за уклањање каменца за употребу у домаћинству; препарати за уклањање мрља; препарати за чишћење; раствори за чишћење; хемијски препарати за чишћење за употребу у домаћинству; неклизајуће течности за подове.
5 дезинфекциона средства.

(210) Ж- 2021-886 (220) 18.05.2021.
(442) 30.06.2021.
(731) **Philip Morris Brands Sàrl**, Quai Jeanrenaud 3, 2000, Neuchâtel , CH
(740) Адвокат Никола Клиска, Карановић & Партнерс о.а.д., Ресавска 23, 11000, Београд
(540)

ALPINE

(511) 34 дувански производи; цигаре, цигарилоси, дуван за увијање цигарета, дуван за луле, дуван за жвакање, дуван за шмркање, кретек; снус (дуван у праху); замена за дуван (за немедицинску употребу); електронске цигарете; дувански производи за загревање; електронски уређаји и њихови делови који се користе за загревање цигарета или дувана у циљу ослобађања аеросола који садржи никотин за инхалацију; течни никотински раствори за употребу у електронским цигаретама; папир за цигарете, тубе за цигарете, филтери за цигарете, кутије за дуван, кутије за цигарете, табакере, пепељаре, луле, џепне машинице за увијање цигарета, упаљачи.

(210) Ж- 2021-887 (220) 18.05.2021.
(442) 30.06.2021.
(731) **OPPORTUNITY BANKA AD NOVI SAD**, Булевар ослобођења 2а, 21000, Нови Сад, RS
(740) Адвокатско ортачко друштво МОРАВЧЕВИЋ ВОЈНОВИЋ И ПАРТНЕРИ АОД, Булевар војводе Бојовића 6-8, 11000, Београд
(540)

(531) 05.01.05; 05.01.16; 27.05.01; 27.05.17; 27.07.01; 27.07.17; 29.01.03; 29.01.06
(591) зелена, тамно сива, бела.
(511) 9 апликације за рачунарске софтвере које се могу преузимати.
36 осигурање; финансијски послови; новчани (монетарни) послови; послови везани за непокретности.
42 хостинг рачунарских сајтова [веб сајтова]; софтвер у виду сервиса [SaaS].

(210) Ж- 2021-888 (220) 18.05.2021.
(442) 30.06.2021.
(731) **Novartis AG**, 4002 Basel, CH

(740) АОД МСА ИП – Милојевић Секулић адвокати, Карађорђева 65, 11000, Београд
(540)

PushHaler

(511) 10 медицински апарати и инструменти.

---

(210) Ж- 2021-889 (220) 18.05.2021.
(442) 30.06.2021.
(731) **Александра Јанковић**, Кларе Цеткин 009/16, 11080, Београд-Земун, RS
(740) Адвикат Нина Радин, Позоришни трг 7/6а, 21000, Нови Сад
(540)

SKYCLEANER

(511) 11 апарати и машине за пречишћавање ваздуха;
инсталације за филтрирање ваздуха; јонизујући апарати за обраду ваздуха или воде; гермицидне лампе за пречишћавање ваздуха; стерилизатори ваздуха; апарати за хлађење ваздуха; електрични пречишћивачи ваздуха; филтери за пречишћиваче ваздуха; индустријски прочишћивачи ваздуха; прочишћивачи ваздуха; машине за пречишћавање ваздуха; уређаји за обраду ваздуха; уређаји за стерилизацију ваздуха; уређаји за прочишћавање ваздуха; јединице за прочишћавање ваздуха за комерцијалну употребу; термални оксидатори за контролу индустријског загађења ваздуха; расветне инсталације са диодама које емитују светло [лед]; расветна тела са диодама које емитују светло [лед]; лед светлеће компоненте за осветљене знакове.
35 изнајмљивање билборда [паноа за рекламирање]; дистрибуција рекламног материјала; објављивање рекламних текстова; писање рекламних текстова; производња рекламних филмова; писање текстова за рекламне намене; маркетинг; циљни маркетинг; рекламирање; рекламирање преко плаката; дистрибуција реклама и комерцијалних објава; припремање и постављање реклама на јавним местима за друге; рекламирање роба и услуга за друге; рекламирање преко електронских рекламних паноа; састављање рекламног садржаја и реклама; услуге рекламирања ради подизања свести јавности о питањима која се тичу животне средине.

---

(210) Ж- 2021-890 (220) 18.05.2021.
(442) 30.06.2021.
(731) **Милица Лепојевић**, Браничевска 20, 11000, Београд-Врачар, RS

(540)

(531) 01.01.02; 01.01.13; 04.05.21; 24.17.02; 25.01.05; 27.05.01; 27.05.04; 27.05.10; 29.01.02; 29.01.06; 29.01.08
(591) црна, златна и бела.
(511) 39 амбалажирање и складиштење робе и пакета; амбалажирање предмета по наруџбини и спецификацијама других; амбалажирање робе за продају; достава пакета путем курирске службе; достава и прослеђивање писама и пошиљака; достава писама, дописа, магазина, пакета, пошиљака, новина, терета и робе; достава поклон-корпи са предметима одабраним према одређеној прилици или теми; достава порука уз балоне и иновативне презентације; достава поште путем курирске службе; консултантске услуге у вези са путовањима; консултантске услуге које се односе на превоз, паковање, и складиштење робе; координација путних аранжмана за појединце и за групе; паковање поклона.
40 дизајнерско штампање за друге; израда прототипова нових производа за друге; штампање имена и логотипа компаније по наруџби за промотивне и рекламне потребе на производима других; штампање рекламног материјала; штампање слика на предметима; штампање украсних узорака на украсни папир за умотавање.
41 анализирање резултата образовних тестова и података за друге; вођење забавних догађаја; вођење забавних догађаја, културних догађаја, спортских догађаја уживо, образовних догађаја, и забавних и културних активности; вођење забавних догађаја уживо и филмских фестивала; вођење културних догађаја; вођење курсева за оспособљавање, образовање и обуку за младе и одрасле; вођење образовних догађаја; вођење образовних конференција; вођење образовних курсева; вођење радионица за обуку; вођење радионица и семинара на тему личне свести; вођење радионица и семинара на тему самосвести; вођење семинара за обуку; вођење такмичења на интернету; договарање, реализација и организација конференција; договарање, реализација и организација конгреса; договарање, реализација и организација семинара; договарање, реализација и организација семинара, предавања, презентација и симпозијума у вези са подучавањем језика; додатно образовање; електронско издаваштво; забава путем телевизије засноване на интернетском протоколу; забавне и културне активности; забавне и спортске

активности; издавање мултимедијалног материјала он-лајн; издавање рекламног материјала за потребе забаве и подучавања; информације из области забаве и разоноде; информације које се односе на образовање и забаву; консултантске услуге које се односе на образовање и обуку; консултантске услуге које се односе на образовање и обуку руководства и особља; консултантске услуге које се односе на обуку; консултантске услуге које се односе на обуку и усавршавање; консултантске услуге које се односе на обуку, усавршавање и образовање; консултантске услуге у вези са уре□ивањем; консултантске услуге у вези са образовањем; консултантске услуге у области забаве; консултантске услуге у области забаве које се пружају путем интернета; консултантске услуге у области образовања и забаве које се пружају путем позивних центара и дежурних телефонских линија; консултантске услуге у области образовања, обуке и усавршавања, и забаве које се пружају путем позивних центара и дежурних телефонских линија; курсеви стратешког планирања у вези са оглашавањем, промоцијом, маркетингом и пословањем; образовање и забава у области пословног управљања; образовне и забавне активности које се пружају у вези са крстарењима и излетима; образовне услуге у виду тренинга; образовне и забавне услуге; обука за одрасле; обука и усавршавање за развој људских ресурса, тимова и организација; обука на пољу личног развоја; организација и во□ење културних и рекреативних активности; организација и договарање музичких дога□аја и других културних и уметничких дога□аја; организација и представљање наступа уживо; организација и представљање приредби, такмичења, игара, концерата и забавних дога□аја; организација и пружање услуга игара и такмичења путем интернета; организовање забавних приредби; организовање забавних дога□аја; организовање и во□ење конференција; организовање и во□ење конгреса; организовање и во□ење образовних форума уживо; организовање и во□ење радионица [обука]; организовање игара; организовање игара и такмичења; организовање игара и такмичења путем интернета; организовање изложби, семинара и конференција; организовање изложби, конгреса, семинара и конференција за културне и забавне потребе; организовање и реализација дневних курсева за одрасле; организовање и реализација забавних, спортских и културних активности; организовање и реализација игара; организовање и реализација колоквијума, конференција и конгреса; организовање и реализација колоквијума, конференција, конгреса, семинара, симпозијума радионица за обуку; организовање и реализација конвенција; организовање и реализација конференција и конгреса; организовање и реализација конференција и семинара; организовање и реализација конференција, конвенција и изложби за културне или образовне потребе; организовање и реализација конференција, конвенција, образовних изложби, часова, предавања, семинара и радионица за обуку; организовање и реализација конференција, конгреса и симпозијума; организовање и реализација конференција, конгреса, концерата, симпозијума, семинара, курсева обуке, часова и предавања; организовање и реализација конференција, конгреса, семинара и радионица за обуку; организовање и реализација конференција, конгреса, семнара, симпозијума, курсева обуке, часова и предавања; организовање и реализација конференција, конгреса, симпозијума и семинара; организовање и реализација курсева за обуку; организовање и реализација образовних конференција; организовање и реализација пословних конференција; организовање и реализација предавања; организовање и реализација радионица, туторијала, семинара и конференција; организовање и реализација састанака у области забаве; организовање и реализација састанака у области образовања; организовање и реализација семинара и радионица за обуку; организовање и реализација семинара, конгреса, конференција и симпозијума; организовање и реализација семинара, конференција и изложби за културне и образовне потребе; организовање и реализација семинара, конференција, курсева за обуку и усавршавање; организовање и реализација семинара, радионица [образовних], конгреса, колоквијума, курсева учења на даљину и изложби за културне потребе; организовање и реализација спортских и културних дога□аја; организовање и реализација спортских такмичења; организовање и реализација такмичења [образовање или забава]; организовање и реализација туторијала; организовање конгреса и конференција за културне и образовне потребе; организовање културних дога□аја; организовање курсева обуке; организовање образовних дога□аја; организовање образовних, забавних, спортских и културних дога□аја; организовање образовних и забавних дога□аја за особље и руководиоце; организовање обука; организовање, продукција, представљање и во□ење музичких концерата, фестивала, турнеја и других музичких и културних наступа, дога□аја и активности; организовање професионалних радионица и курсева за обуку; организовање семинара; организовање семинара и конференција; организовање симпозијума и радионица за обуку; организовање спортских и културних дога□аја; организовање такмичења за образовање или забаву; организовање такмичења или других спортских и културних дога□аја у добротворне сврхе; организовање такмичења и свечаности доделе

награда; организовање такмичења [образовних или забавних]; писање и објављивање текстова, осим у рекламне сврхе; писање песама; писање сценарија, изузев за рекламне сврхе; писање текстова; пословна обука; пословно образовање; практична настава [обука путем демонстрације]; припрема и во□ење семинара; професионално саветовање у вези са образовањем и обуком; пружање забаве; пружање информација у вези са забавом, музиком, наступима уживо и забавним дога□ајима; пружање курсева обуке; услуге за рекреацију и разоноду; услуге консултација и информисања које се односе на договарање, реализацију и организацију конгреса; услуге консултација и информисања које се односе на договарање, реализацију и организацију конференција; услуге консултација и информисања које се односе на договарање, реализацију и организацију радионица за обуку; услуге лингвистичког образовања и обуке; услуге мајстора церемоније за забаве и посебна дога□ања.

(210) Ж- 2021-892 (220) 18.05.2021.
(442) 30.06.2021.
(731) **NOVARTIS AG**, , 4002 Basel, CH
(740) АОД МСА ИП – Милојевић Секулић адвокати, Карађорђева 65, 11000, Београд
(540)

CISOF

(511) 5 фармацеутски препарати за људску употребу.

(210) Ж- 2021-893 (220) 18.05.2021.
(442) 30.06.2021.
(731) **NOVARTIS AG**, , 4002 Basel, CH
(740) АОД МСА ИП – Милојевић Секулић адвокати, Карађорђева 65, 11000, Београд
(540)

EPROCLIV

(511) 5 фармацеутски препарати за људску употребу.

(210) Ж- 2021-894 (220) 18.05.2021.
(442) 30.06.2021.
(731) **NOVARTIS AG**, , 4002 Basel, CH
(740) АОД МСА ИП – Милојевић Секулић адвокати, Карађорђева 65, 11000, Београд
(540)

TILOBRASTIL

(511) 5 фармацеутски препарати за људску употребу.
(210) Ж- 2021-895 (220) 18.05.2021.
(442) 30.06.2021.
(731) **Nixol max doo Beograd**, Булевар Зорана Ђинђића 109б, стан број 1, 11070, Нови Београд, RS
(740) Адвокат Саша Б. Преда, Крфска 16, Београд
(540)

AQUAECA MAX

(511) 5 биоциди; дезинфекциона средства.

(210) Ж- 2021-896 (220) 18.05.2021.
(442) 30.06.2021.
(731) **Жарко Јокић**, Булевар Цара Лазара 47/8/31, 21000, Нови Сад, RS
(740) Адвокат Никола Грбић, Партизанска 54, 22400, Рума
(540)

(531) 02.09.12; 09.07.01; 24.17.02; 26.04.14; 26.04.16; 26.04.18; 26.04.24; 27.05.01; 29.01.03
(591) зелена боја (Ц 74, М 0, Y 88, К 2).
(511) 34 кутије за цигарете, табакере. 35 циљни маркетинг; онлајн рекламирање на рачунарској мрежи; рекламирање; рекламирање преко плаката; рекламирање преко телевизије; рекламирање на радију; маркетинг.

(210) Ж- 2021-897 (220) 19.05.2021.
(442) 30.06.2021.
(731) **FMC Corporation and FMC Agro Singapore Pte Ltd.**, 2929 Walnut Street, Philadelphia, Pennsylvania 19104, US i 77 Robinson Road,, #13-00, Robinson 77, Singapore 068896, SG
(740) Богдановић Дејан и ост., Влајковићева 28, 11000, Београд
(540)

VERIMARK

(511) 5 инсектициди.

(210) Ж- 2021-898 (220) 19.05.2021.
(442) 30.06.2021.
(731) **FMC Corporation and FMC Agro Singapore**

Pte Ltd., 2929 Walnut Street, Philadelphia, Pennsylvania 19104, US i 77 Robinson Road,, #13-00, Robinson 77, Singapore 068896, SG
(740) Богдановић Дејан и ост., Влајковићева 28, 11000, Београд
(540)

ALTACOR

(511) 5 инсектициди.

(210) Ж- 2021-899 (220) 19.05.2021.
(442) 30.06.2021.
(731) **FMC Corporation and FMC Agro Singapore Pte Ltd.**, 2929 Walnut Street, Philadelphia, Pennsylvania 19104, US i 77 Robinson Road,, #13-00, Robinson 77, Singapore 068896, SG
(740) Богдановић Дејан и ост., Влајковићева 28, 11000, Београд
(540)

INECOR

(511) 5 инсектициди.

(210) Ж- 2021-900 (220) 19.05.2021.
(442) 30.06.2021.
(731) **Привредно друштво JOTER д.о.о. Крушевац**, Краља Александра ујединитеља 1а, Крушевац, RS
(740) Адвокат Зоран Милојковић, Београдска 54/1, 11111, Београд
(540)

MAGNUM

(531) 25.01.01; 27.05.01; 27.05.17; 27.05.24
(511) 1 лепкови за индустријску употребу. 19 грађевински материјали (неметални).

(210) Ж- 2021-902 (220) 19.05.2021.
(442) 30.06.2021.
(731) **Edgewell Personal Care Brands, LLC**, 6 Research Drive, Shelton, Connecticut 06484, US
(740) Петошевић доо Београд, Булевар ослобођења 87, 11040, Београд
(540)

SHARPENING YOUR STYLE

(511) 3 препарати за бријање, препарати за негу после бријања.
8 бријачи и жилети.

(210) Ж- 2021-903 (220) 19.05.2021.
(442) 30.06.2021.
(731) **MARELLI COFAP DO BRASIL LTDA.**, Avenida Manoel da Nóbrega, 196, Capuava - Cep 09380-120 Mauá – SP , BR
(740) АОД МСА ИП – Милојевић Секулић адвокати, Карађорђева 65, 11000, Београд
(540)

cofap

(531) 24.15.02; 24.15.21; 27.05.01; 27.05.17
(511) 6 металне тацне; тацне за суспензију (вешање); металне браве за точкове возила; опруге [метална роба]; спиралне опруге; челичне цеви; металне цеви; унутрашње цеви за мотоцикле; метални амблеми за возила; метални носачи за појасеве; метална роба; кваке; металне жице; метални бандажи; метални шрафови.
7 амортизери; пнеуматски амортизери; гасни амортизери; амортизери (делови машина); спојнице за машине и моторе; споне; брегасте вратила за моторе; преносне осовине; лежајеви за преносна вратила, хомокинетички зглобови; кардански зглобови; кочионе плочице; лежајеви за преносна вратила; куглични лежајеви; лежајеви, делови машина; сетови лежајева; крунице за машине; механички калеми за еластичне цеви; кочионе капе (клацкалице); кочионе плочице, папучице за кочнице; делови кочница; квачила, хидраулични актуатори; контролни каблови за машине и моторе; квачила, осим за копнена возила; навлаке машина [на пример лабави омотач или прекривач, за цев или цилиндар мотора са унутрашњим сагоревањем].
8 ручни уређаји; ручне пумпе; алат.
9 актуатори; електрични каблови; каблови за паљење; дијагностички уређаји; јонизациони уређаји; уређаји за балансирање; батерије; калеми, плутаче; камере за вожњу уназад за возила; електричне жице; осигурачи, индикатори притиска; електричне инсталације за заштиту од крађе; навигациони инструменти; уређаји за локализацију; панели; кутије; ниско-фреквентни звучници (сабвуфери); преносиви мултимедијални читачи, плејери; цеви.
12 ублаживачи удара за аутомобиле; амортизери за

вешање возила; амортизери за хаубе аутомобила и поклопце мотора; опруге за ублажавање удара за возила; опрема за вешање; опрема за поправку; амортизери за мотоцикле; опруге амортизера за вешање возила; спојнице за копнена возила; споне за копнена возила; точкови, главчине; фиксне спојнице, клизне спојнице, полуосовине, троструко укрштене главе, хомокинетички зглобови, осовине за возила, фелне за точкове возила; чауре, јастуци и потпоре за возила; опруге за вешање возила; снопови опруга за возила; торзионе полуге за возила; терминали и управљачке шипке за возила, ланци за возила; зупчасте полуге и зупчаници за возила; мењачи за мотоцикле; погонски каишеви; преносне осовине; торзионе полуге; баланс полуге; кочиони добоши; кочиона гума за возила; кочиони дискови за возила; кочнице за возила; облоге кочница за возила; кочионе плочице за возила; кочионе папуче за мотоцикле, кочионе папуче за копнена возила; сајле квачила за аутомобиле, квачила за мотоцикле; квачила за копнена возила; опрема за мотор; реакционе шипке, пивоти и терминали (за возила); управљачка кутија; конусна управљачка кутија за мотоцикле; жбице за точкове мотицикла, наплаци точкова за мотоцикле; точкови за возила; унутрашње гуме за мотоцикле; гуме; аутомобилске гуме; пнеуматици без унутрашње гуме; гуме за точкове возила.
17 штос-гуме; заптивачи, неметални; савитљиве цеви; облоге за квачила; заптивачи; гумени материјали за поправку гума.

(210) Ж- 2021-904 (220) 19.05.2021.
(442) 30.06.2021.
(731) **Pfizer Inc.**, 235 East 42nd Street, New York, New York 10017, US
(740) Петошевић доо Београд, Булевар ослобођења 87, 11040, Београд
(540)

(531) 24.17.20; 26.11.03; 26.11.13
(511) 5 фармацеутски препарати за лечење ендокриних обољења и поремећаја; фармацеутски препарати, наиме хумани хормони раста.

(210) Ж- 2021-906 (220) 19.05.2021.
(442) 30.06.2021.
(731) **METEOR-JORGE GROUP d.o.o.**, Мајке Јевросиме 20, 11000, Београд, RS
(740) Мамић Ана, Господар Јевремова 41, 11000, Београд
(540)

ARPI

(511) 13 средства за ватромет; пиротехничка средства.

(210) Ж- 2021-907 (220) 20.05.2021.
(442) 30.06.2021.
(731) **Михајло Петровић ПР производња готове хране за кућне љубимце М ПЕТ Београд-Раковица**, 17.октобар 33, 11090, Београд, RS
(540)

(531) 03.01.06; 03.01.16; 03.01.24; 26.04.15; 26.04.18; 26.04.24; 27.05.04; 27.05.17; 27.05.24; 29.01.05; 29.01.06
(591) љубичаста, сива.
(511) 16 једнократне подлоге од папира или целулозе за кућне љубимце; једнократне подлоге од папира или целулозе за тренирање штенаца; папирне подлоге за кавезе за кућне љубимце; кесе за посуде за посип за кућне љубимце које могу да се скину; пластичне вреће за постављање кутија с песком за мачке; пластичне кесе за одлагање животињског измета; папирне кесе за одлагање измета кућних љубимаца; пластичне кесе за одлагање измета кућних љубимаца.
18 огрлице за кућне љубимце; огрлице и узице за псе; амови за кућне љубимце; одећа за кућне љубимце; поводац за кућне љубимце; огрлице за кућне љубимце које садрже медицинске податке; јакне за кућне љубимце; капути за кућне љубимце; обућа за кућне љубимце; електронске огрлице за псе; брњице; прекривачи и ћебад за љубимце; торбе и носиљке за кућне љубимце; ранчеви за транспорт кућних љубимаца; грицкалице од сирове коже за псе; амови за коње; жвале за коње; оглавине за коње; поводци за коње; покривачи за коње; прекривачи за коње; узде за коња; чизме за коње; маске против инсеката за коње; покривачи за коње против инсеката; покривачи за седла за коње; траке за ноге коња; траке за реп коња; узде за тренирање коња; штитници за колена за коње.
20 играонице за кућне љубимце; јастуци за кућне

љубимце; кавези за кућне љубимце; кревети за кућне љубимце; кревети за љубимце на надувавање; колевке за кућне љубимце; кавези за транспорт кућних љубимаца; столови за шишање и негу кућних љубимаца; неметална обележја за љубимце; диспензери за вреће за измет паса; кућице за кућне љубимце; легла и кућице за кућне љубимце; лежајеви за кућне љубимце; преносиви кревети за кућне љубимце; сигурносне ограде, неметалне, за бебе, децу, и кућне љубимце [намештај]; сигурносне ограде од метала за бебе, децу, и кућне љубимце [намештај]; кућице за псе; лежајеви за псе; металне оградице за псе [намештај]; преносиве кућице за псе; кревети за мачке; греде за гребање за мачке; табле за гребање за мачке; гребалице за мачке.

21 електричне хранилице за кућне љубимце; аутоматске хранилице за кућне љубимце; кавези за кућне љубимце; кутије простирке за кућне љубимце; посуде за храну за кућне љубимце; тегле за посластице за кућне љубимце; четке за кућне љубимце, електричне; чешљеви за кућне љубимце; рукавице за чешљање и негу кућних љубимаца; четкице за зубе за кућне љубимце; електрични диспензери за воду за кућне љубимце; чиније за јело и пиће за кућне љубимце; посуде за домаћинство за држање хране за кућне љубимце; улошци за кутије с песком [простирке] за кућне љубимце; хранилице за кућне љубимце које активирају животиње; немеханичке посуде за воду за кућне љубимце у облику преносивих диспензера за воду и течност за кућне љубимце; хранилице за кућне љубимце које се активирају помоћу ласерских сензора; тоалет за псе; лопатице за храну за псе за кућну употребу; посуде за песак за мачке; аутоматски тоалети за кућне љубимце; филтери посуда за песак за мачке; заменски филтери за тоалете за мачке; кавези за птице; прстенови за птице; хранилице за птице; хранилице-платформе за птице; јасле за коње; четке за коње; чешљеви за коње; жичане четке за коње; четке за негу коња.

28 играчке за кућне љубимце; играчке за псе; играчке за мачке; играчке птице. играчке за животиње од дрвета, тканине, коже, гуме, природне гуме, винила и латекса, посебно играчке лопте; играчке од крзна или плиша, пластичне играчке, мишеви од крзна или плиша, као и меке играчке куглице; играчке за птице, посебно огледала и пластичне птице; играчке за гребање; играчке за псе у облику тунела, препрека и прстенова; играчке за тренирање животиња; играчке од дрвета или пластике за псе, мачке, мале животиње и птице; точак за глодаре.

31 јестиве посластице за кућне љубимце; напитци за кућне љубимце; храна за кућне љубимце; мирисни песак [простирка] за кућне љубимце; посластице за кућне љубимце у облику штапића; папир са песком [простирка] за кућне љубимце; бисквити за кућне љубимце; храна за псе; јестиве жвакалице за псе; димљене или сушене жвакалице за љубимце; посластице за псе, јестиве; јестиве кости за жвакање за псе; сварљиве кости за жвакање за псе; храна у конзерви за псе; посип за мачке; храна за мачке; посластице за мачке, јестиве; храна у конзерви за мачке; храна за птице; семенке за птице; посластице за птице; посластице за глодаре; сипина кост за птице; храна за глодаре; јестиве органске посластице за коње; јестиве веганске посластице за мачке; јестиве веганске посластице за коње; конзервирана храна и посластице за кућне љубимце; јестиве посластице за чишћење зуба за кућне љубимце; храна за коње; посластице за коње свеже.

35 услуге малопродаје и велепродаје и онлајн малопродаје и велепродаје за снабдевање артиклима за кућне љубимце; услуге малопродаје и велепродаје и онлајн малопродаје и велепродаје за снабдевање артиклима за коње; услуге малопродаје и велепродаје и онлајн малопродаје и велепродаје ветеринарских препарата и лекова.

ОБЈАВА УПИСАНИХ ПРОМЕНА У ПРИЈАВАМА ЖИГОВА\Publications of Trademarks Applications 16.05.2021. - 15.06.2021. године

Промена имена/адресе

Име или адреса подносиоца пријаве жига број **Ж- 2020/1371** промењена је у Апотекарска установа "Др Ристић", ул. Народних хероја 23, 11070 Нови Београд, RS;

Име или адреса подносиоца пријаве жига број **Ж- 2020/1981** промењена је у GALPHARMACIA d.o.o. Beograd, Dr. Drage Ljočić 3, 11000 Beograd, RS;

Име или адреса подносиоца пријаве жига број **Ж- 2020/1982** промењена је у GALPHARMACIA d.o.o. Beograd, Др. Драге Љочић, 11000 Београд, RS;

Промена пренос права

За пријаву жига бр. Ж- **2018/1139** извршен је пренос на "Swisslion" d.o.o. Beoograd, Васка Попе 4, Београд, RS;

За пријаву жига бр. Ж- **2020/2279** извршен је пренос на Peach Perfect Online doo Beograd, Милоша Обреновића 131, 11500 Обреновац, RS;

РЕГИСТРОВАНИ ЖИГОВИ/ Registrated Trademarks

(111) **80369** (181) **01.10.2030.**
(210) Ж- 2020-1664 (220) 01.10.2020.
(151) 17.05.2021.
(732) **ЗАДУЖБИНА "МИЛАНА МЛАДЕНОВИЋА"**, Пјадора де Мондезира бр. 8, Београд, RS
(740) Адвокат Ненад Миловановић, Пјадора де Мондезира бр. 8, 11000 Београд
(540)

MILAN MLADENOVIĆ

(511) Кл. 9: LP плоче; грамофонске плоче; грамофонске плоче са музичким садржајем; дискови за снимање звука; компакт-дискови за складиштење звука; тонски носачи звука; компакт дискови, ДВД и други дигитални носачи података; дигитална музика која се може преузети; мелодије звона, слике и музика који се могу преузети преко глобалне рачунарске мреже и бежичних уређаја; звуци звона за телефоне који се могу преузети; мелодије за мобилне телефоне које се могу преузимати; графички елементи за мобилне телефоне који се могу преузети са интернета; навлаке за уређаје за складиштење музике; навлаке за портабл уређаје за репродукцију музике; навлаке за мобилне телефоне; футроле за телефоне; футроле за уређаје за складиштење музике; торбе за портабл уређаје за репродукцију музике; торбице за мобилне телефоне од тканине или текстилног материјала.
Кл. 15: гитаре; ремени за гитаре; трзалице за гитаре; жице за гитаре; каишеви за музичке инструменте; музичке кутије; торбе које су посебно прилагођене за преношење музичких инструмената; футроле за музичке инструменте.
Кл. 16: књиге; књиге са песмама или нотама; образовне књиге; небелетристичке књиге; рукописи у књигама; књижице; музичке партитуре у штампаном облику; обележивачи за књиге; штампане књиге; штампане књиге са нотама; штампане књиге у области музичког образовања; штампане лекције; штампане музичке партитуре; штампане награде; штампане периодичне публикације о музици; штампане позивнице; штампане публикације; штампани календари; штампани леци; штампани материјали за подучавање; штампани материјал са аутограмима; штампани промотивни материјали; штампани флајери; штампа у виду фотографија; монографије; новине; приручници; часописи [публикације]; честитке, разгледнице; музичке честитке, разгледнице; музички магазини; програми дешавања као сувенири; проспекти; портрети; постери; слике, урамљени постери; разгледнице; фотографије са аутограмима; фотографије штампане; кутије за чување фотографија; налепнице; налепнице које се наносе пеглом; зидни календари; графичке репродукције; летци, флајери; бележнице; блокови за цртање; свеске; радне свеске са вежбама; дечије радне свеске; футроле за свеске; вежбанке; омотачи за вежбанке; нотеси; лични планери; дневници; роковници; илустровани нотеси; карте; картонске или папирне кутије за поклоне; инструменти за писање; оловке; материјали за писање; материјали за цртање; фломастери; хемијске оловке; кутије за оловке; натписи од папира или картона.
Кл. 25: одећа, обућа, покривала за главу; мајице; дукс мајице; мајице са штампом; знојнице; знојнице за главу; капе; капе са штитником; јакне [одећа]; кожне јакне; кошуље-јакне; кравате; мараме за главу; поткошуље; прслуци; рукавице [одећа].
Кл. 41: продукција и објављивање музике; услуге снимања музике; услуге снимања видео садржаја; стављање на располагање објеката за студијско снимање; продукција плоча; организовање догађаја из области културе; организовање наступа из области културе; организовање догађаја из области културе у добротворне и непрофитне сврхе; организовање културних такмичења и свечаности доделе награда; организација и представљање приредби, такмичења, наградних игара, концерата и забавних догађаја; организовање церемоније доделе награда у забавне сврхе; организовање и реализација културних активности; омогућавање коришћења простора и опреме за извођење музике; издавање календара; издавање књига; издавање партитура; издавање приручника; издавање аудио књига; издавање електронских публикација; издавање интернет часописа; издавање мултимедијалног материјала он-лајн; издавање текста песама у облику књиге; издавање текста песама у форми партитуре; издавање штампаног материјала у електронском формату; изнајмљивање плоча или магнетних трака са снимљеним звуком; приказивање и изнајмљивање снимака звука и слике; подучавање у области музике; обука из области музике; пружање информација, коментара и чланака у области музике путем рачунарских мрежа; уређивање фотографија.

(111) **80370** (181) **07.10.2030.**
(210) Ж- 2020-1715 (220) 07.10.2020.
(151) 17.05.2021.
(732) **Grand Stroy d.o.o.**, Бања б.б., 31337,

Прибојска бања, RS
(740) Ана Мамић, Господар јевремова 41, Београд
(540)

(531) 01.15.15; 01.15.24; 26.11.13; 27.05.17; 27.07.17; 29.01.04
(591) светло плава, тамно плава.
(511) Кл. 3: парфимерија; козметички препарати за негу коже и косе.
Кл. 5: храна за бебе; дијететски суплементи и напици; медицински шампони, лосиони, сапуни.
Кл. 43: услуге обезбеђивања хране и пића; привремени смештај.
Кл. 44: медицинске услуге; хигијенска заштита и нега лепоте.

---

(111) **80371** (181) **17.11.2030.**
(210) Ж- 2020-1997 (220) 17.11.2020.
(151) 17.05.2021.
(732) **S.C. Johnson & Son, Inc.**, 1525 Howe Street, Racine, US
(740) Душан Петошевић, Козјачка 15, 11040, Београд
(540)

ZIPLOC

(511) Кл. 16: пластични материјали за амбалажу (ако нису обухваћени другим класама); пластични материјали за умотавање и паковање; вреће за печење у микроталасним пећницама и рернама; вреће (омотнице, торбице), од папира или пластике за паковање; фолије од папира или пластике за одржавање влажности за паковање хране; пластична фолија за умотавање; пластичне кесе за сендвиче; вреће за складиштење; кесе за замрзивач; материал за паковање од скроба.
Кл. 21: посуде за храну; прибор и посуде за домаћинство или кухињску употребу; кутије и посуде од стакла и пластике за домаћинство или кухињску употребу; посуде за складиштење хране од стакла отпорног на топлоту са поклопцима, посуде које се могу користити у рерни (те за послуживање хране на столу); сетови кухињских посуда; пластични тањири, пластичне посуде, пластичне чаше, пластични поклопци.

---

(111) **80372** (181) **01.12.2030.**
(210) Ж- 2020-2095 (220) 01.12.2020.
(151) 17.05.2021.
(732) **Pfizer Inc.**, 235 East 42nd Street, New York, New York, 10017, US
(740) ПЕТОШЕВИЋ д.о.о., Булевар ослобођења 87, 11040, Београд
(540)

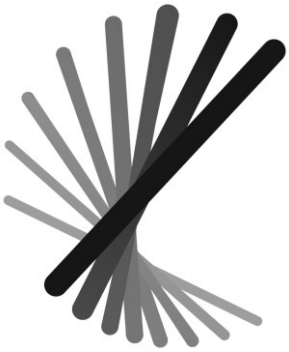

(531) 01.15.23; 26.11.03; 26.11.09
(511) Кл. 5: фармацеутски препарати; санитарни препарати за медицинску намену; вакцине.

---

(111) **80373** (181) **16.10.2030.**
(210) Ж- 2020-1807 (220) 16.10.2020.
(151) 17.05.2021.
(732) **Hipp & Co**, Brünigstraße 141, 6072 Sachseln, CH
(740) Михајло Затезало, адвокат, Поштански фах 37, 11077, Београд
(540)

(531) 26.11.13; 27.05.12; 27.05.17; 29.01.01; 29.01.03; 29.01.04
(591) зелена, плава и наранџаста.
(511) Кл. 5: храна за бебе и беби храна; напици за новорођенчад; дијететске супстанце за децу и инвалиде, прилагођене за медицинску употребу; дијететска храна прилагођена за медицинску употребу; дијететски напици за бебе прилагођени за медицинске намене; прехрамбени производи за специјалне медицинске намене; лекови; дијететске супстанце за новорођенчад, бебе, децу у раном узрасту (малишане) и децу; млеко у праху (прехрамбени производи за бебе); млеко у праху за новорођенчад; медицинска роба за конзумацију и унутрашњу употребу; нутритивни суплементи; фармацеутски и природни лекови.
Кл. 29: месо, риба, живина, дивљач и месни производи; екстракти меса; желеи од меса, рибе, воћа и поврћа; џемови; замрзнуто-сушено воће и поврће; компоти; јаја, млеко и млечни производи, нарочито путер, сир, намаз, јогурт, кварк, суво млеко, млеко у праху; воћне плочице, које се састоје првенствено од воћа и/или орашастих плодова, укључујући оне са

додатим зрневљем, муслијем, житарицама, имитацијом житарица, препаратима прављеним од житарица, препаратима прављеним од имитације житарица и/или шећера; пулпа од поврћа; воћна пулпа; пире од поврћа; воћни пире; пире и пулпа који се састоје примарно од меса, рибе, живине, дивљачи, воћа и/или поврћа, било самостално или у комбинацији; грицкалице прављене од воћа и/или поврћа; грицкалице на бази воћа и/или поврћа; десерти, пудинзи и слатка јела, претежно од млека, млечних производа и/или воћа; припремљена и полу-припремљена јела, који се састоје углавном од меса, живине, дивљачи, рибе, воћа, поврћа, јаја, млечних производа, махунарки и/или кромпира; супе; конзервисано месо, риба, живина, дивљач, поврће, воће и млеко; јестива уља и масти; дијететска храна, која није прилагођена за медицинску употребу, базирана на протеинима, мастима и/или масним киселинама, све наведено такође укључујући додате витамине, минерале, микроелементе, било самостално или у комбинацији.
Кл. 30: чај; чајни напици; инфузија, немедицинска; какао; глукоза; пиринач; тапиока; саго; брашно; гриз; житне пахуљице и имитација (замена) житних пахуљица и други препарати прављени од житарица и препарати прављени од имитације житарица (осим сточне хране); хлеб; кекс; колачи; пецива; колачи и пецива са продуженим роком трајања; грицкалице, нарочито претходно наведено које се састоје претежно од житних пахуљица, имитације житних пахуљица, кукурузних пахуљица, овсених пахуљица, житних препарата, имитације житних препарата, бисквита, кекса, пецива, кондиторских производа, чоколаде, шећерних слаткиша, муслија, житарица, било самостално или у комбинацији, укључујући напред наведено са додатим шећером и/или орашастим плодовима; кондиторски производи; пасте од скроба за исхрану; чоколада; слаткиши; глукозни препарати; пчелињи препарати; десерти, пудинзи и слатка јела са базом од угљених хидрата; припремљена јела и полу припремљена јела, која се састоје првенствено од житарица, имитације житарица, препарата прављених од житарица, препарата прављених од имитације житарица, пиринча и/или пасте; зачини; преливи за храну; припремљени прехрамбени производи у форми соса; мусли, који се примарно састоји од воћа, зрневља, житарица, имитације житарица, препарата прављених од житарица и/или препарата прављених од имитације житарица, такође и укључујући додате орашасте плодове и шећер; плочице од житарица и плочице од имитације житарица, које се примарно састоје од зрневља, муслија, препарата прављених од житарица, препарата прављених од имитације житарица, житарица и/или имитације житарица, све наведено такође и укључујући додатно воће, орашасте плодове и/или шећер; мусли плочице, које се примарно састоје од воћа, зрневља, препарата прављених од житарица, препарата прављених од имитације житарица, житарица и/или имитације житарица, све наведено такође укључујући додато воће, орашасте плодове и/или шећер; готова јела од житарица и/или имитације житарица; дијететска храна која није прилагођена за медицинску употребу, нарочито базирана на угљеним хидратима и/или дијететским влакнима, све укључујући додате витамине, масне киселине, минерале, микроелементе, било самостално или у комбинацији.
Кл. 32: вода и друга безалкохолна пића, нарочито воћни сокови, воћни напици, газирани воћни сокови; воћни сирупи и други безалкохолни воћни препарати за прављење безалкохолних пића.

(111) **80374** (181) **16.10.2030.**
(210) Ж- 2020-1779 (220) 16.10.2020.
(151) 18.05.2021.
(732) **PRIMEDERMA D.O.O.**, Војводе Степе 120, 11010, Београд-Вождовац, RS
(540)

HEMOREKS

(511) Кл. 3: немедицинска козметика и тоалетни препарати; ароматерапијска уља; ароматерапијске креме; ароматерапијски лосиони; ароматерапијски препарати; ароматичне траве за купање; балзами, осим за медицинске сврхе; влажне козметичке марамице; влажни козметички убруси; гелови за козметичку употребу; гелови за купање; гелови, креме и уља за туширање; емулзије, гелови и лосиони за негу коже; емулзије за лице; емулзије за тело; козметика; козметичке креме, млека, лосиони, гелови и пудери за лице, руке и тело; козметичке маске; козметички препарати мршављење; козметички сапуни; креме за смањење целулита; лосиони за козметичку употребу; марамице за једнократну употребу натопљене хемикалијама или средствима за чишћење за личну хигијену; марамице натопљене етарским уљима, за козметичку употребу; маске за тело; масти за козметичку употребу; немедицинске креме за кожу; немедицинске купке за тело; немедицински сапуни; немедицински шампони; пене за купање и туширање; прашкови за купање за козметичке потребе; препарати за негу коже; производи од сапуна; пудери за тело за козметичке потребе; пудери за лице за козметичке потребе; сапун; соли за купање; спрејеви за кожу за локалну примену за козметичке потребе; течни сапуни за руке, лице и тело; фитокозметички препарати.

Кл. 5: мелеми против хемороида; фармацеутски, медицински и ветеринарски препарати; дијететска храна и супстанце прилагођене за употребу у медицини или ветеринарску употребу; дијететски додаци (додаци исхрани) за људе и животиње; дијететски суплементи; фластери и завоји за хемороиде; балзами за медицинску примену; биљне капи за медицинску примену; биљне креме за медицинске потребе; биљне масти; биљни додаци искрани; биљни лекови; биљни препарати; биљни спрејеви за медицинске потребе; биљни суплементи; биљни чајеви за медицинске сврхе; витамински препарати; вишенаменски медицински балзами; влажне медицинске марамице; гелови, креме и раствори за дерматолошку употребу; еликсири [фармацеутски препарати]; лекови; лекови за ветеринарску употребу; лекови за људску употребу; лекови који се издају без рецепта; локални гелови за медицинску и терапеутску употребу; лосиони за ветеринарску употребу; лосиони за фармацеутске намене; марамице и убруси натопљени фармацеутским лосионима и кремама; масти за медицинску или ветеринарску употребу; масти за медицинску употребу; масти против хемороида; медицинска средства за хигијену; медицинска уља; медицинске креме за лечење; медицинске масти за лечење; медицински лосиони и креме за тело, кожу, лице и руке; медицински препарати за мршављење; медицински сапуни; медицински спрејеви; медицински спрејеви од лековитог биља и креме од лековитог биља за тело за спољашњу употребу; медицински чајеви; мелеми за медицинску употребу; прапарати за туширање за медицинску намену; препарати за лечење хемороида; препарати за негу коже за медицинске потребе; препарати за хемороиде; средства за омекшавање столице; терапеутски препарати за купање; тинктуре за употребу у медицини; тоници за ветеринарску примену; тоници за медицинске потребе; фармацеутски лекови; фармацеутски лосиони за кожу; фитотерапеутски препарати за медицинске намене; хемијски препарати за медицинске или ветеринарске потребе.

---

(111) **80375** (181) **16.10.2030.**
(210) Ж- 2020-1781 (220) 16.10.2020.
(151) 18.05.2021.
(732) **PRIMEDERMA D.O.O.**, Војводе Степе 120, 11010, Београд-Вождовац, RS
(540)

HEMOFIKS

(511) Кл. 3: немедицинска козметика и тоалетни препарати; ароматерапијска уља; ароматерапијске креме; ароматерапијски лосиони; ароматерапијски препарати; ароматичне траве за купање; балзами, осим за медицинске сврхе; влажне козметичке марамице; влажни козметички убруси; гелови за козметичку употребу; гелови за купање; гелови, креме и уља за туширање; емулзије, гелови и лосиони за негу коже; емулзије за лице; емулзије за тело; козметика; козметичке креме, млека, лосиони, гелови и пудери за лице, руке и тело; козметичке маске; козметички препарати мршављење; козметички сапуни; креме за смањење целулита; лосиони за козметичку употребу; марамице за једнократну употребу натопљене хемикалијама или средствима за чишћење за личну хигијену; марамице натопљене етарским уљима, за козметичку употребу; маске за тело; масти за козметичку употребу; немедицинске креме за кожу; немедицинске купке за тело; немедицински сапуни; немедицински шампони; пене за купање и туширање; прашкови за купање за козметичке потребе; препарати за негу коже; производи од сапуна; пудери за тело за козметичке потребе; пудери за лице за козметичке потребе; сапун; соли за купање; спрејеви за кожу за локалну примену за козметичке потребе; течни сапуни за руке, лице и тело; фитокозметички препарати.
Кл. 5: масти против хемороида; фармацеутски, медицински и ветеринарски препарати; дијететска храна и супстанце прилагођене за употребу у медицини или ветеринарску употребу; дијететски додаци (додаци исхрани) за људе и животиње; дијететски суплементи; фластери и завоји за хемороиде; балзами за медицинску примену; биљне капи за медицинску примену; биљне креме за медицинске потребе; биљне масти; биљни додаци искрани; биљни лекови; биљни препарати; биљни спрејеви за медицинске потребе; биљни суплементи; биљни чајеви за медицинске сврхе; витамински препарати; вишенаменски медицински балзами; влажне медицинске марамице; гелови, креме и раствори за дерматолошку употребу; еликсири [фармацеутски препарати]; лекови; лекови за ветеринарску употребу; лекови за људску употребу; лекови који се издају без рецепта; локални гелови за медицинску и терапеутску употребу; лосиони за ветеринарску употребу; лосиони за фармацеутске намене; марамице и убруси натопљени фармацеутским лосионима и кремама; масти за медицинску или ветеринарску употребу; масти за медицинску употребу; медицинска средства за хигијену; медицинска уља; медицинске креме за лечење; медицинске масти за лечење; медицински лосиони и креме за тело, кожу, лице и руке; медицински препарати за мршављење; медицински сапуни; медицински спрејеви; медицински спрејеви од лековитог биља и креме од лековитог биља за тело за спољашњу употребу; медицински чајеви; мелеми за медицинску употребу; прапарати за

туширање за медицинску намену; препарати за лечење хемороида; препарати за негу коже за медицинске потребе; препарати за хемороиде; средства за омекшавање столице; терапеутски препарати за купање; тинктуре за употребу у медицини; тоници за ветеринарску примену; тоници за медицинске потребе; фармацеутски лекови; фармацеутски лосиони за кожу; фитотерапеутски препарати за медицинске намене; хемијски препарати за медицинске или ветеринарске потребе.

(111) **80376** (181) **16.11.2030.**
(210) Ж- 2020-1990 (220) 16.11.2020.
(151) 18.05.2021.
(732) **dentek Oral Care, Inc.**, 660 White Plains Road, Suite 250, Tarrytown New York 10591, US
(740) Мила Михаиловић, Хиландарска 5/1, 11000, Београд
(540)

DENTEK

(511) Кл. 3: медицинска паста за зубе; медицинска паста за зубе у тубама; медицинска паста за зубе у дозаторима: формулације за избељивање зуба, које су део комплета за лечење зубобоље; средства за испирање уста, која су део комплета за лечење зубобоље; спрејеви за језик, немедицински, који су део комплета за лечење зубобоље; лекови у облику пасте за зубе; лекови у облику пасте за зубе који се испоручују у тубама; лекови у облику пасте за зубе који се испоручују у дозаторима.
Кл. 5: лекови за лечење афти; стоматолошки препарати и производи; зубни анестетици; зубни цемент; зубни лепкови; зубни восак; зубне заптивне масе; зубни материјали за спајање; зубни амалгами; материјали за зубне пломбе; фармацеутски препарати за стоматолошку употребу; зубни материјали за пуњење зуба; материјали за поправку зубних мостова; материјали за поправку зубних круница; материјали за поправку зуба и зубних протеза; препарати за ублажавање бола; стоматолошки препарати за ублажавање болова; медицинска средства за испирање уста; материјали за полирање зуба; медицински препарати за влажење уста; хидратантна средства за уста, наиме, препарати за повећање влаге у устима или за повећање производње влаге у устима, за ублажавање стања сувоће уста; хидратантна средства за уста, наиме, препарати који се испоручују у облику импрегнираног фластера за привремено постављање на унутрашњост уста, при чему препарат служи за повећање влаге у устима или за повећање производње влаге у устима, за ублажавање стања сувих уста; средства за дезинфекцију четкица за зубе; производи за негу зуба за потребе потрошача, наиме зубни восак за зубне протезе; производи за хитну стоматолошку негу, наиме комплети за поправку изгубљених пломби и капица који се првенствено састоје од зубног цемента у облику капице и цемента за крунице; лекови за ублажавање бола, који су део комплета за лечење зубобоље; средства за дезинфекцију четкица за зубе, који су део комплета за лечење зубобоље; хидратантна средства за уста, наиме, фластери за привремено причвршћивање на унутрашњост уста, такви фластери импрегнирани препаратима који ће повећати влагу у устима или који ће повећати производњу влаге у устима, и тиме ублажити стање сувоће уста.
Кл. 10: стоматолошка опрема; зубарски алати; зубарски апарати; зубарски инструменти; уређаји за употребу у поправљању зуба; стоматолошки насадни инструменти; зубарска огледала; уређаји за уклањање каменца са зуба; инструменти за наношење зубних пуњења / пломби; уређаји за употребу од стране зубних хигијеничара; зубни имплантати; медицински уређаји за ублажавање бола; зубарски уређаји за ублажавање бола; штитници за зубе за стоматолошке сврхе; средства и производи за полирање зуба; производи за зубарску негу за потребе потрошача, наиме зубна огледала, зубни ноћни штитници, зубне чачкалице и зубни скалери; средства за чишћење језика, који су део комплета за лечење зубобоље; инструменти и уређаји за влажење уста, наиме зубни инструменти и зубни апарати за употребу у уношењу влаге у уста или у уношењу у уста препарата који ће повећати производњу влаге у устима, и тиме ублажити стање сувоће уста; инструменти и уређаји за влажење уста, наиме стоматолошки инструменти за потребе потрошача и стоматолошки апарати за потребе потрошача, за употребу у уношењу влаге у уста или у уношењу у уста препарата који ће повећати производњу влаге у устима, и тиме ублажити стање сувоће уста.
Кл. 21: производи за чишћење зуба; зубни конац са дршком; зубни конац; чачкалице за зубни конац; чачкалице са зубним концем; дозатори за зубни конац; навоји за зубни конац; четкице за зубе; спремници за четкице за зубе; навлаке за четкице за зубе; комплети за негу зуба који садрже четкице за зубе и конац за зубе; дозатори за зубну пасту; навлаке за зубну пасту; средства и производи за полирање зуба; производи за негу зуба за употребу потрошача, наиме, чачкалице за зубни конац, навоји за зубни конац и зубни конац; ручке за држање флосера за једнократну употребу као део комплета за лечење зубобоље; ручке за држање флосера за једнократну употребу које су део комплета за лечење зубобоље; ручке за држање четкица за чишћење простора између зуба, које су део комплета за лечење зубобоље; четкице за чишћење простора између зуба, које су део комплета за лечење зубобоље; производи за уношење течности у усну шупљину, који су део комплета за лечење зубобоље; мекане чачкалице за зубе, које су део комплета за лечење зубобоље; четкице за зубе, које су део комплета за лечење

зубобоље.

(111) **80377** (181) **17.11.2030.**
(210) Ж- 2020-2002 (220) 17.11.2020.
(151) 18.05.2021.
(300) 35156 29.07.2020. AD.
(732) **Philip Morris Products S.A.**, Quai Jeanrenaud 3, 2000, Neuchâtel, CH
(740) Никола Клиска, адвокат,"Карановић & Партнерс" ОАД, Ресавска 23, 11000, Београд
(540)

VEEV EXTRACTS

(511) Кл. 34: жичани вапоризатори за електронске цигарете и електронске уређаје за пушење; дуван, сиров или прерађен; дувански производи укључујући цигаре, цигарете, цигарилосе, дуван за увијање цигарета, дуван за луле, дуван за жвакање, дуван за шмркање, кретек; снус (дуван у праху); замена за дуван (за немедицинску употребу); артикли за пушаче, укључујући папир за цигарете, тубе за цигарете, филтере за цигарете, кутије за дуван, кутије за цигарете, табакере и пепељаре, луле, џепне машинице за увијање цигарета, упаљаче; шибице; дувански штапићи, дувански производи за загревање, електронски уређаји и њихови делови који се користе за загревање цигарета или дувана у циљу ослобађања аеросола који садржи никотин за инхалацију; течни никотински раствори за употребу у електронским цигаретама; електронски уређаји за пушење; електронске цигарете; електронске цигарете као замена за традиционалне цигарете; електронски уређаји који садрже аеросол за инхалацију никотина; орални вапоризатори за пушаче, дувански производи и замене за дуван; артикли за пушаче електронских цигарета; делови и опрема за наведене производе из класе 34; уређаји за гашење цигарета и цигара које се загревају и дуванских штапића који се загревају; пуњиве електронске кутије за цигарете.

(111) **80378** (181) **20.08.2030.**
(210) Ж- 2020-1404 (220) 20.08.2020.
(151) 18.05.2021.
(732) **iPharm Co doo**, Јурија Гагарина 22з, 11000, Београд, RS
(540)

iPharm

(531) 05.05.20; 26.01.01; 26.01.06; 27.05.01; 29.01.04; 29.01.06
(591) плаво зелена #006C88, сива. #818286
(511) Кл. 3: гелови за очи за козметичке потребе; гелови за скидање шминке; гелови за тамњење коже; гелови након бријања; гелови након сунчања; гелови након сунчања за козметичке потребе; гелови након сунчања [козметички]; гелови, спрејеви, пене и балзами за обликовање и негу косе; емулзије за лице; емулзије за лице за козметичке потребе; емулзије за тело; емулзије за тело за козметичке потребе; емулзије након бријања; етарска уља; козметика; козметика за децу; козметика за животиње; козметика за обрве; козметичка млека; козметичка млека, гелови и уља за потамњивање и употребу након сунчања; козметичка паковања за лице; козметичка средства за брзо сушење лакова за нокте; козметичка средства за заштиту коже од сунца; козметичка средства за сушење лака за нокте; козметичка уља; козметичка уља за кожу; козметичке боје; козметичке креме; козметичке креме за кожу; козметичке креме за лице и тело; козметичке креме за негу; козметичке креме за негу коже; козметичке креме за негу тела; козметичке креме за руке; козметичке креме за учвршћивање коже око очију; козметичке креме и гелови за лице, руке и тело; козметичке креме и лосиони; козметичке креме и лосиони за негу лица и тела; козметичке креме, млека, лосиони, гелови и пудери за лице, руке и тело; козметичке крпице или марамице натопљене средствима за чишћење коже; козметичке маске; козметичке маске за лице; козметичке оловке; козметичке оловке за наглашавање предела испод ока; козметичке пасте за лице за сузбијање сјаја; козметичке пене које садрже средства за заштиту од сунца; козметички гелови; козметички и препарати за лепоту; козметички и тоалетни производи; козметички јастучићи; козметички лосиони; козметички лосиони за кожу; козметички лосиони за косу; козметички лосиони за лице; козметички лосиони за негу коже; козметички лосиони за смањење појаве старачких пега и флека; козметички лосиони за сунчање; козметички освеживачи за кожу; козметички пилинзи за тело; козметички препарати; козметички препарати за

заштиту од опекотина од сунца; козметички препарати за заштиту од сунца; козметички препарати за косу и теме; козметички препарати за купање; козметички препарати за купке и туширање; козметички препарати за лице; козметички препарати за лице и тело; козметички препарати за негу и третирање коже; козметички препарати за негу коже; козметички препарати за негу косе; козметички препарати за негу лица; козметички препарати за негу ноктију; козметички препарати за негу тела; козметички препарати за негу уста и зуба; козметички препарати за обликовање косе; козметички препарати за обнављање коже; козметички препарати за суву кожу током трудноће; козметички препарати за сузбијање поновног раста длака; козметички препарати за трепавице; козметички препарати за умањење бора за локалну фацијалну употребу; козметички препарати за учвршћивање груди; козметички препарати који садрже колеген; козметички препарати мршављење; козметички производи за личну употребу; козметички производи за негу косе; козметички производи за употребу на кожи; козметички производи за хидратацију лица; козметички производи и козметички препарати; козметички производи и препарати за личну негу; козметички производи и шминка; козметички производи у облику аеросола за негу коже; козметички производи у облику лосиона; козметички производи у облику млека, лосиона и емулзија; козметички пудер за лице; козметички пудери за лице; козметички сапуни; козметички серуми; козметички сетови; козметички тоници за лице; козметички фластери који садрже средства за заштиту од сунца за употребу на кожи.

Кл. 5: биљни препарати; биљни препарати за медицинске потребе; биљни спрејеви за медицинске потребе; биљни суплементи; биљни чајеви за медицинске сврхе; витамини; витамини за бебе; витамини за децу; витамини за животиње; витамини за кућне љубимце; витамини за одрасле; витамини за примену код беба; витамини за примену код деце; витамини за примену код одраслих; витамини у облику гумених бомбона; витаминске капи; витаминске таблете; витаминске шумеће таблете; витамински додаци исхрани; витамински додаци исхрани за животиње; витамински додаци у таблетама за справљање газираних напитака када се помешају са водом; витамински препарати*; витамински препарати и супстанце; витаминско минералне плочице за медицинске потребе; витаминско минерални дијететски додаци исхрани; витаминско минерални додаци исхрани; витаминско минерални додаци исхрани за кућне љубимце; витаминско минерални препарати; витаминско минерални препарати за медицинске потребе; вишенаменска деодорирајућа средства за примену у домаћинству, широкој потрошњи и индустрији; вишенаменска деодорирајућа средства за употребу у домаћинству, широкој потрошњи и индустрији; вишенаменске медицинске антибиотске креме; вишенаменски медицински балзами против болова; вишенаменски медицински мелеми који садрже ментол; влажне медицинске марамице; дијететски додаци за животиње; дијететски додаци исхрани; дијететски додаци исхрани за људе и животиње; дијететски додаци од пшеничне траве; дијететски и хранљиви додаци; дијететски и хранљиво обогаћени прехрамбени производи прилагођени за медицинске потребе; дијететски напици прилагођени за медицинску употребу; дијететски препарати прилагођени за медицинске потребе; дијететски препарати у исхрани прилагођени за медицинске потребе; дијететски шећери за медицинске потребе.

---

(111) **80379** (181) **24.08.2030.**
(210) Ж- 2020-1437 (220) 24.08.2020.
(151) 18.05.2021.
(732) **ПИК-Бечеј АД Бечеј**, Новосадска улица бр. 2, Бечеј, RS
(540)

(531) 26.01.02; 26.01.18; 27.05.10; 27.05.24
(511) Кл. 29: ајвар [конзервисана паприка]; бобичасто воће, конзервирано; воће конзервирано или у теглама; грашак, конзервирани; грашак, обрађен; замрзнуто-сушено поврће; конзервисано, замрзнуто, сушено и кувано воће и поврће; смрзнуто поврће; смрзнуто воће.
Кл. 31: грашак, свеж; краставци, свежи; боранија, свежа; паприка, свежа; цвекла, свежа; мрква, свежа; кукуруз шећерац, свеж; кромпир, свеж; лук, свеж; паштрнак, свеж; броколи свеж; карфиол, свеж.
Кл. 35: административне услуге; анализирање тржишта житарица; канцеларијски послови; услуге малопродаје и велепродаје за воће и поврће.

---

(111) **80380** (181) **26.06.2029.**
(210) Ж- 2019-971 (220) 26.06.2019.
(151) 19.05.2021.
(732) **PHIACADEMY DOO BEOGRAD** , Булевар ослобођења 137, 11000, Београд, RS
(740) Плавша & Плавша доо Београд, Струмичка 51, 11000, Београд

(540)

(531) 26.01.24; 26.07.04; 27.05.01; 29.01.12
(591) црно-бела
(511) Кл. 3: ајлајнери; амбра [парфем]; ароматерапијска уља; ароматерапијске креме; ароматерапијски лосиони; ароматерапијски препарати; ароматична етарска уља; ароматична уља; ароматична уља [етарска уља]; ароматична уља за купке; ароматичне траве за купање, нису за медицинске потребе; ароматични мириси и мирисни чуњићи; астрингентна средства; бадемово млеко за козметичку употребу; бадемово уље; бадемов сапун; базе за цветне парфеме; базе за шминку; балзами за бријање; балзами за косу; балзами за усне; балзами након бријања; балзами, осим за медицинске сврхе; басма [козметичка боја]; бергамот уље; биљне креме за локалну примену за учвршћивање и повећање груди; биљни екстракти за козметичке намене; бинтсуке-абура [јапанско уље за учвршћивање косе]; боје за браду; боје за косу; боје за лице; боје за образе; боје за обрве у облику оловака и праха; боје за тоалетну употребу; бриљантин; бронзери за кожу; бронзери за кожу у облику креме; брусне траке; брусне тракице; вата и вата у облику штапића за козметичке потребе; ватирани штапићи за козметичке сврхе; вештачке трепавице; вештачке обрве; вештачки камен за пете; вештачки ванилин; вештачки нокти; вештачки нокти од племенитих метала; вишенаменски памучни штапићи за личну употребу; вишенаменски препарати за чишћење; влажне козметичке марамице; влажне марамице за бебе за козметичке потребе; влажне марамице импрегниране средствима за уклањање шминке; влажне марамице импрегниране средствима за чишћење; влажни или импрегнирани јастучићи, убруси или марамице; влажни козметички убруси; вода од лаванде; водоопорна средства за заштиту од сунца; восак за бркове; восак за депилацију; восак за косу; врхови за нокте; воскови за масажу, осим за медицинску примену; гвалтеријино уље; гел алое вере за козметичку примену; гел јастучићи за очи за козметичке намене; гел лакови за нокте; гелови за бријање; гелови за избељивање зуба; гелови за кожу за убрзавање, побољшавање и продужавање боје добијене сунчањем; гелови за козметичку употребу; гелови за косу; гелови за косу и пене за косу; гелови за купање; гелови за купање и туширање; гелови за купање и туширање, нису за медицинске потребе; гелови за масажу, који нису за медицинску употребу; гелови за обликовање; гелови за обликовање косе; гелови за обликовање обрва; гелови за очи; гелови за очи за козметичке потребе; гелови за скидање шминке; гелови за сунчање [козметика]; гелови за тамњење коже; гелови за туширање; гелови за успоравање старења; гелови за успоравање старења за козметичке потребе; гелови за фарбање обрва; гелови за чишћење зуба; гелови и соли за купање и туширање, није за медицинске потребе; гелови који се наносе пре бријања; гелови, креме и уља за туширање; гелови након бријања; гелови након сунчања; гелови након сунчања за козметичке потребе; гелови након сунчања [козметички]; гелови, спрејеви, пене и балзами за обликовање и негу косе; гераниол; дезодоранси за личну употребу; дезодоранси за људску употребу; дезодоранси за негу тела; дезодоранси за стопала у спреју; дезодоранси за тело [парфимеријски производи]; дезодоранси за тело у форми таблета; дезодоранси и антиперспиранти за личну употребу; дезодорантни сапун; декоративна козметика; декоративне налепнице за козметичку употребу; декоративне налепнице за нокте; депилатори; дневне креме; екстракти цвећа [парфеми]; емолијенти за кожу за козметичке потребе; емулзије, гелови и лосиони за негу коже; емулзије за лице; емулзије за лице за козметичке потребе; емулзије за тело; емулзије за тело за козметичке потребе; емулзије након бријања; етарска уља; етарска уља за козметичке потребе; етарска уља за личну употребу; етарска уља за употребу у ароматерапији; етарска уља за употребу у производњи мирисних производа; етарска уља лимуна; етарске есенције; етарске есенције и уља; етарско уље аниса; етарско уље лимуна; етерична уља биљног порекла; желе од петролеја за козметичку употребу; женске хигијенске марамице за чишћење; завршни премази за обликовање ноктију [козметика]; заштитни слојеви лака за нокте; зрнаста средства за чишћење лица; зрнасти сапуни; зубне пасте; избељивачи ноктију; јапанско уље за учвршћивање косе;јасминово уље; јастучићи за чишћење натопљени козметичким средствима; јастучићи за чишћење натопљени тоалетним препаратима; јонон [парфимеријски]; јувелирска црвена [прах за полирање метала]; калијум хипохлорид; камење за омекшавање стопала; кана за козметичке потребе; кана [козметичка боја]; козметика; козметика за обрве; козметичка млека; козметичка млека, гелови и уља за потамњивање и употребу након сунчања; козметичка паковања за лице; козметичка средства за заштиту коже од сунца; козметичка средства за сушење лака за нокте; козметичка уља; козметичка уља за кожу; козметичке боје; козметичке креме; козметичке

креме за кожу; козметичке креме за лице и тело; козметичке креме за негу; козметичке креме за негу коже; козметичке креме за негу тела; козметичке креме за руке; козметичке креме за учвршћивање коже око очију; козметичке креме и гелови за лице, руке и тело; козметичке креме и лосиони; козметичке крем е и лосиони за негу лица и тела; козметичке креме, лосиони и други препарати за сунчање; козметичке креме, млека, лосиони, гелови и пудери за лице, руке и тело; козметичке крпице или марамице натопљене средствима за чишћење коже; козметичке маске; козметичке маске за лице; козметичке оловке; козметичке оловке за наглашавање предела испод ока; козметичке пасте за лице за сузбијање сјаја; козметичке пене које садрже средства за заштиту од сунца; козметички гелови; козметички и препарати за лепоту; козметички и тоалетни производи; козметички јастучићи; козметички лосиони; козметички лосиони за кожу; козметички лосиони за косу; козметички лосиони за лице; козметички лосиони за негу коже; козметички лосиони за смањење појаве старачких пега и флека; козметички лосиони за сунчање; козметички освеживачи за кожу; козметички пилинзи за тело; козметички препарати; козметички препарати за заштиту од опекотина од сунца; козметички препарати за заштиту од сунца; козметички препарати за косу и теме; козметички препарати за купање; козметички препарати за купке и туширање; козметички препарати за лице; козметички препарати за лице и тело; козметички препарати за негу и третирање коже; козметички препарати за негу коже; козметички препарати за негу лица; козметички препарати за негу ноктију; козметички препарати за негу тела; козметички препарати за негу уста и зуба; козметички препарати за обликовање косе; козметички препарати за обнављање коже; козметички препарати за суву кожу током трудноће; козметички препарати за сузбијање поновног раста длака; козметичке траке; козметички препарати за трепавице; козметички препарати за умањење бора за локалну фацијалну употребу; козметички препарати за учвршћивање груди; козметички препарати који садрже колеген; козметички препарати мршављење; козметички производи за личну употребу; козметички производи за негу косе; козметички производи за употребу на кожи; козметички производи за хидратацију лица; козметички производи и козметички препарати; козметички производи и препарати за личну негу; козметички производи и шминка; козметички производи у облику аеросола за негу коже; козметички производи у облику лосиона; козметички производи У облику млека, лосиона и емулзија; козметички пудери за лице; козметички пудери, креме и лосиони за лице, руке и тело; козметички сапуни; козметички серуми; козметички сетови; козметички тоници за лице; козметички фластери који садрже средства за заштиту од сунца за употребу на кожи; колоњска вода; колоњске воде након бријања; колоњске воде, парфеми и козметички производи; комади тоалетног сапуна; компактни пудери за лице; компресе за очи за козметичке потребе; коректори за лице; коректори [козметички]; креде за козметичку употребу; креде за шминку; кремаста подлога за шминку; кремаста руменила; кремасти пудери за лице; креме за бељење коже; креме за бријање; креме за депилацију; креме за заноктице; креме за заштиту од сунца; креме за заштиту од сунца за козметичке потребе; креме за избељивање зуба; креме за кожне производе; креме за кожу; креме за кожу за козметичке потребе; креме за кожу у течном и чврстом облику; креме за косу; креме за купање; креме за лице; креме за лице за козметичке потребе; креме за лице и тело; креме за лице и тело за козметичке потребе; креме за масажу, осим за медицинску примену; креме за негу коже и скидање шминке; креме за негу коже и скидање шминке за козметичке потребе; креме за негу косе; креме за негу косе за козметичке потребе; крем е за негу тела; креме за нокте; креме за нокте за козметичке потребе; креме за очи; креме за очи за козметичке потребе; креме за пилинг; креме за пилинг за козметичке потребе; креме за полирање; креме за полирање чизама; креме за посветљивање коже; креме за регенерацију коже за козметичке потребе; креме за руке; креме за руке за козметичке потребе; креме за самопотамњивање; креме за светао тен; креме за светао тен за козметичке потребе; креме за скидање шминке; креме за смањење целулита; крем е за смањење целулита за козметичке потребе; креме за сунчање; креме за сунчање за козметичке потребе; креме за тело за козметичку примену; крем е за тело [козметика]; креме за туширање; креме за употребу пре бријања; креме за усне; креме за усне за козметичке потребе; креме за чишћење коже; креме за чишћење [козметичке]; крем е и лосиони за тамњење коже; креме и препарати након сунчања; креме које не остављају трагове; креме након бријања; креме након сунчања; креме након сунчања за козметичке потребе; креме против бора; креме против бора за козметичке потребе; креме против пега; креме против пега за козметичке потребе; креме против старачких пега; крем е против старачких пега за козметичке потребе; креме против старења; креме против старења за козметичке потребе; креме, уља, лосиони и препарати за чишћење и хидратацију; креме, уља, лосиони, спрејеви, оловке и балзами за козметичке потребе; козметички пигменти; производи за чишћење обрва; козметички препарати за употребу на обрвама; козметички производи за обрве; крем¬сапуни; крем

сапуни за тело; кристали за купање; кристали за купање за козметичке потребе; лак за нокте; лакови за косу; лакови за нокте за козметичке потребе; лакови за нокте и скидачи лака за нокте; лакови и креме за обућу; лепак за везивање уметака за косу; лепак за вештачке нокте; лепак за вештачке нокте или трепавице; лепак за вештачке трепавице; лепак за вештачке трепавице, косу и нокте; лепак за причвршћивање вештачких трепавица; лепа к за причвршћивање перике; лепак од гуме за козметичку употребу; листићи за купање; лоптице од вате за козметичке потребе; лосиони за бебе [тоалетни производи]; лосиони за браду; лосиони за бријање; лосиони за заштиту од сунца; лосиони за заштиту од сунца за козметичке потребе; лосиони за јачање косе; лоси они за јачање ноктију; лосиони за коврџе; лосиони за козметичку употребу; лоси они за косу; лосиони за косу за козметичке потребе; лосиони за купање; лосиони за купање за козметичке потребе; лосиони за лице и негу тела; лоси они за лице и негу тела за козметичке потребе; лосиони за лице и тело; лосиони за лице и тело за козметичке потребе; лосиони за негу косе; лосиони за негу косе за козметичке потребе; лосиони за нијансирање тена, за лице, тело и руке за козметичке потребе; лосиони за обликовање косе; лосиони за очи; лосиони за очи за козметичке потребе; лосиони за руке; лосиони за руке за козметичке потребе; лосиони за самопотамњивање [козметика]; лосиони за скидање шминке; лосиони за смањење целулита; лосиони за смањење целулита за козметичке потребе; лосиони за сунчање; лоси они за сунчање за козметичке потребе; лосиони за тело; лосиони за тело за козметичке потребе; лосиони за трајну ондулацију; лосиони за увијање косе; лосиони за успоравање старења; лосиони за успоравање старења за козметичке потребе; лосиони за хидратацију коже [козметички]; лосиони за хидратацију тела [козметички]; лосиони за чишћење зуба; лосиони за чишћење коже; лосиони, креме и препарати за негу лица, тела, коже главе, ноктију и косе; лосиони након сунчања; лосиони након сунчања за козметичке потребе; лосиони после бријања за козметичке потребе; марамице за бебе; марамице за бебе натопљене препаратима за чишћење; марамице за једнократну употребу натопљене средствима за чишћење лица; марамице за једнократну употребу натопљене хемикалијама или средствима за чишћење за индустријску и комерцијалну употребу; марамице за једнократну употребу натопљене хемикалијама или средствима за чишћење за личну хигијену; марамице импрегниране са средствима за чишћење коже; марамице натопљене етарским уљима, за козметичку употребу; марамице натопљене козметичким средствима; марамице натопљене препаратима за скидање шминке; марамице натопљене са козметичким лосионима; марамице натопљене средством за чишћење коже; маскаре; маскаре за косу; маске за кожу; маске за кожу за козметичке потребе; маске за очи у облику гела; маске за тело; маске за тело за козметичке потребе; маске за тело у облику креме; маске за тело у облику креме за козметичке потребе; маске за тело у облику лосиона; маске за тело у облику лосиона за козметичке потребе; маске за тело у облику пудера; маске за тело у облику пудера са козметичке потребе; маске за хидратацију коже; масна сценска шминка; масти за козметичку употребу; мента за парфимеријске производе; мешавине парфема; мириси за аутомобиле; мириси; мириси за личну употребу; мириси и парфимеријски производи; мирисна вода за постељину; мирисна мента [етарско уље]; мирисна уља; мирисне врећице; мирисне врећице за јастучиће за очи; мирисне креме за тело; мирисне соли за купање; мирисни дифузори; мирисни дифузори који садрже мирисна уља у бочици и штапиће; мирисни лосиони за тело; мирисни лосиони и креме за тело; мирисни освеживачи за тканине у спреју; мирисни сапуни; мирисни спрејеви за постељину; мирисни спрејеви за тело; мирисни штапићи; мирисно керамичко камење; миришљаве воде; млека након сунчања; млека након сунчања [козметичка]; млеко, гелови, лосиони и креме за скидање шминке; млеко за купање; млеко за лице и тело; млеко за лице и тело за козметичке потребе; млеко за после бријања; млеко за после сунчања за козметичку примену; млеко за скидање шминке; млеко за сунчање [козметика]; млеко за тамњење коже; млеко за тело; млеко за тело за бебе; млеко за тело за козметичке потребе; млеко за хидратацију; млеко за чишћење; млеко за чишћење за негу коже; млеко за чишћење за тоалетну употребу; млеко за чишћење лица; млеко и лосиони за лице; млеко и лосиони за лице за козметичке потребе; морске алге за употребу у козметици; мошус [парфимерија]; налепнице за нокте; налепнице за тело; натопљене крпице за чишћење; немедицинска козметика и тоалетни препарати; немедицинске креме за кожу; немедицинске креме за стопала; немедицинске креме за третман коже главе; немедицинске креме против оједа од пелена; немедицинске купке за тело; немедицинске масти за спречавање и третман опекотина од сунца; немедицинске масти и лосиони против осипа од пелена; немедицинске пене за купање; немедицинске соли за купање; немедицински антиперспиранти; немедицински балзами за косу; немедицински лосиони за косу; немедицински лосиони за обнављање косе; немедицински лосиони за стимулацију коже; немедицински лосиони за стопала; немедицински пилинзи за лице и тело; немедицински прашкови за купање; немедицински

препарати за купање; немедицински препарати за личну хигијену; немедицински препарати за масажу; немедицински препарати за негу коже; немедицински препарати за негу коже, косе и коже главе; немедицински препарати за негу косе; немедицински препарати за негу стопала; немедицински препарати за негу тела; немедицински препарати за негу усана; немедицински препарати за третман косе за козметичке потребе; немедицински препарати за ублажавање опекотина од сунца; немедицински препарати за чишћење коже; немедицински производи за заштиту усана; немедицински сапуни; немедицински серуми за кожу; немедицински тоалетни производи; немедицински тоници за косу; немедицински хигијенски препарати као тоалетна средства; немедицински шампони; немедицински шампони за кућне љубимце; немедицински шампони против перути; непенећи козметички производи; неутрализатори за трајно коврџање косе; ноћне креме; обрве [лажне]; одстрањивачи лака; одстрањивачи обрва (креме); одстрањивачи треапавица (креме); оловке за извлачење обрва; оловке за лак за нокте; оловке за очи; оловке за скидање лака за нокте; оловке за усне; омекшивачи за заноктице; основе за шминку у облику пасте; паковања маски за козметичку примену; палете са сјајем за усне; памучна вуна за козметичку употребу; памучни тупфери за уклањање шминке; папир за полирање; папирни сапуни за личну употребу; парфеми; парфеми и колоњске воде; парфеми на бази кедара; парфеми у чврстом облику; парфемске воде; парфемски производи са аромом ваниле; парфимерија; парфимерија, етерична уља, немедицинска козметика, немедицински лосиони за косу; парфимисане креме; парфимисане креме за козметичке потребе; парфимисане пасте за козметичке потребе; парфимисани пудери; парфимисани сапуни; парфимисани талк пудери; парфимисани талк пудери за козметичке потребе; пасте за бријање; пасте за обликовање косе; пена за косу; пене за купање за козметичке потребе; пене за купање и туширање; пене за негу коже; пене и гелови за обликовање косе; пенушаве купке; перлице за купање; перлице за купање за козметичке потребе; пилинзи за лице; пилинзи за тело; платнене марамице импрегниране средствима за чишћење коже; подлоге за лак за нокте; подлоге за руж за неутрализацију боје усана; подлоге за шминку; подлоге за шминку у облику креме; позоришна шминка; помаде за козметичку употребу; помаде за косу; помаде за косу за козметичке потребе; помаде у стику; помаде у стику за козметичке потребе; помандери [ароматичне материје]; посветљивачи за кожу; посветљивачи за косу; потпури врећице које се стављају у ароматерапијске јастучиће; потпури [мириси]; прајмер за нокте [козметика]; прашкови за купање за козметичке потребе; прашкови за прање косе; препарати за бељење [скидање боје] за козметичку употребу; препарати за бељење косе; препарати за бојење за козметичке потребе; препарати за бојење и за уклањање боје за косу; препарати за депилацију и пилинг; препарати за заштиту коже [полирање]; препарати за заштиту косе од сунца; препарати за заштиту од сунца за козметичке потребе; препарати за избељивање кожних производа; препарати за извлачење праменова; препарати за козметичку негу; препарати за косу за уклањање боје; препарати за купање и туширање; препарати за купање, не за медицинске сврхе; препарати за негу и чишћење косе; препарати за негу коже главе и косе; препарати за негу коже за уклањање бора; препарати за негу коже против старења; препарати за негу ноктију; препарати за негу тела и за козметичку негу; препарати за негу тела и лепоту; препарати за негу усана; препарати за обликовање косе; препарати за обнављање ноктију; препарати за самопотамњивање [козметички]; препарати за прање косе; препарати за сунчање [козметички]; препарати за трајну ондулацију и увијање косе; препарати за третирање косе; препарати за туширање за личну хигијену и дезодорисање [тоалетни производи]; препарати за увијање и обликовање косе; препарати за уклањање шминке; препарати за хидратацију [козметички]; препарати и средства за депилацију; препарати колагена за козметичке сврхе; препарати од алое вере за козметичке намене; препарати против знојења; препарати за негу коже пре и после пигментације; привремене тетоваже за козметичке потребе; природна етарска уља; прозирни пудер за лице за козметичку примену; производи за исправљање косе; производи за хидратацију коже; производи за негу коже који се користе у вези са и после третмана трајне шминке; пудер за шминкање; пудери за лице; пудери за лице за козметичке потребе; пудери за лице у облику папира обложеног пудером; пудери за лице у праху; пудери за тело; пудери и пилинг за обрве; ретинол крема за козметичке потребе; регенератори за обрве; регенератори за трепавице; регенератори за нокте; ружеви; ружеви за усне; ружеви за усне [козметика]; ружеви у оловкама; ружино уље; ружино уље за козметичке потребе; руменила; руменила за образе; самолепљиве трепавице; сапун за бријање; сапуни за кожу; сапуни за купање; сапуни за купање у течном, чврстом или у облику гела; сапуни за лице; сапуни за негу тела; сапуни за тело; сапуни од алое; сенке за очи; сјајеви за усне; соли за козметичке купке; спрејеви за тело за козметичке потребе; спрејеви за тело као дезодоранси и мириси за личну употребу; средства за ексфолијацију за козметичку примену;

средства за испирање косе за козметичке потребе; средства за испирање очију, не за медицинске намене; средства за лепљење за козметичку употребу; средства за омекшавање коже; средства за омекшавање косе; средства за пилинг; средства за пилинг коже; средства за побољшање изгледа коже; средства за прехрањивање косе; средства за уклањање лепка; талк пудери за козметичке потребе; тврди регенератори за косу у облику сапуна; терпен [етарско уље]; течне подлоге за шминку; течна основа за шминку; течни парфеми; течни ружеви; течни сапуни; течни сапуни за тело; тонери за козметичку употребу; тоници за кожу; топикални лосиони, креме и уља за кожу и тело за козметичку употребу; уља за заштиту од сунца; уља за заштиту од сунца [козметика]; уља за косу; уља за масажу; уља за парфеме и мирисе; уља за регенерацију косе; уља за чишћење; уља и лосиони за масажу; уља након сунчања за козметичке потребе; фарбе за косу; фарбе за трепавице; учвршћивачи за нокте; фарбе за браду; футроле за ружеве за усне; хигијенски препарати као тоалетни производи; хидратантне креме за после бријања; хидратантне креме за употребу после сунчања; хидратантне креме, лосиони и гелови; хидратантни гелови [козметички]; хидратантни лосиони [козметички]; хидроген пероксид за козметичку употребу; хидроген пероксид за косу; чврсти пудери за пудријере [козметика]; шампони за косу; шампони-регенератори; шљокице за козметичке потребе; шљокице за нокте; шљокице за тело; шминка; шминка за очи; шминка за тело; шминка у облику оловке; шмиргла; шмиргл папир.

Кл. 5: алкохоли за топикалну употребу; аналгетске креме за локалну примену; антибактеријска средства за чишћење; антибактеријска средства за прање руку; антибактеријски гелови; антибактеријски гелови на бази алкохола за дезинфекцију коже; антибактеријски лосиони за руке; антибактеријски препарати; антибактеријски спрејеви; антиинфламаторни спрејеви; антимикробна средства за дерматолошку употребу; антисептички памук, вата; антисептички препарати; бадемово млеко за фармацеутску употребу; бактеријски препарати за медицинску примену; балзами за медицинску примену; балзами против болова; биљни екстракти за медицинске намене; биљни екстракти за фармацеутске намене; биљни препарати; биљни суплементи; биолошки препарати за употребу у медицини; бисерни прах за медицинску намену; вата за медицинску употребу; ватени штапићи за медицинску примену; витамини; витамински препарати и супстанце; витаминско минерални препарати; вишенаменски медицински балзами против болова; вишенаменски медицински мелеми који садрже ментол; влажне медицинске марамице; вода обогаћена витаминима за медицинске потребе; газа за медицинску употребу; гелови за дерматолошку употребу; гелови, креме и раствори за дерматолошку употребу; гелови од алое вере за терапеутску примену; гинсенг за медицинске потребе; глицерин за медицинску употребу; дезинфекцијске марамице за једнократну употребу; дезинфекциона средства; дезинфекциони сапуни; дермални филери за убризгавање; дијагностичке супстанце за медицинске потребе; дијагностички агенси, препарати и супстанце за медицинске потребе; дијететске супстанце које садрже витамине, минерале, амино-киселине и елементе у траговима; дијететске супстанце које садрже витамине, минерале и елементе у траговима, појединачно или у комбинацији; додаци исхрани са козметичким дејством; екстракти биљака и лековитог биља за медицинске потребе; ензими за медицинску употребу; завоји, медицински; јастучићи за очи за медицинске потребе; колаген за употребу у медицини; компресе [завоји]; компресе за очи; креме за дерматолошку употребу; културе микроорганизама за медицинску примену; лепљиве врпце за медицинску употребу; лепљиви фластери за медицинске потребе; локални гелови за медицинску и терапеутску употребу; марамице и убруси натопљени фармацеутским лосионима и кремама; медицинска антибактеријска средства за прање лица; медицинска уља; медицинске креме за кожу; медицинске креме за лечење дерматолошких проблема; медицинске креме за усне; медицинске масти за лечење дерматолошких проблема; медицински балзами за усне; медицински ватени штапићи; медицински и хируршки фластери; медицински лепак за затварање; медицински лосиони за кожу; медицински лосиони за косу; медицински лосиони за лице; медицински лосиони за лечење дерматолошких проблема; медицински лосиони за опекотине од сунца; медицински мелеми за усне; медицински препарати за негу коже у сврхе естетске медицине; медицински препарати за негу косе; медицински препарати за раст косе; медицински пудер за тело; медицински тоници за кожу; медицински фластери; минералне воде за медицинску употребу; минерални препарати за медицинску примену; мултивитамински препарати; памук за медицинску употребу; препарати аминокиселина за медицинску употребу; препарати за третман акни; препарати који садрже витамин А; препарати који садрже витамин Б; препарати који садрже витамин Д; препарати који садрже витамин Ц; препарати против болова; раствори за дерматолошку употребу; раствори за одстрањивање фластера; раствори за чишћење за медицинске потребе; средства за дезинфекцију за медицинске апарате и инструменте; стимуланси за раст косе за

медицинске потребе; тампони за медицинске потребе; термална вода; упијајућа вата; фармацеутски лосиони за кожу; фармацеутски препарати за лечење перути; фармацеутски препарати за лечење поремећаја коже; фармацеутски препарати за негу коже; фармацеутски препарати који се продају у претходно напуњеним шприцевима; хируршки и медицински завоји.

Кл. 8: алат за пресађивање длаке, ручни; апарати за полирање ноктију, електрични или неелектрични; апарати за тетовирање; бријачи, електрични или не¬електрични; грицкалице за нокте; дршке за сечива, од неметалних материјала; дршке за сечива од метала; електрични и неелектрични уређаји за маникир; електрични и неелектрични уређаји за педи кир; електрични ручни уређаји за тетовирање; игле за тетовирање; клешта за ручну употребу; комплети за педикир, електрични; маказе; маказе за нокте; маказице за заноктице; ручне машине за козметичко тетовирање; неелектрични сетови за маникир; неелектрични ручни уређаји за тетовирање; пинцете; пинцете за уклањање длака; пинцете, мала клешта; појасеви за држање алата; прибор за педикир; сечива за маказе; сечива за ножеве; сечива [ручни алат]; справице за сечење ноктију, електричне и неелектричне; турпије за нокте, електричне; турпије за нокте [картонске]; турпије за стопала [средства за педикир]; увијачи трепавица; уређаји за козметичко тетовирање; уређаји за микроблејдинг; уређаји за полирање ноктију, електрични; уређаји за полирање ноктију, неелектрични; уређаји за тетовирање за козметичку негу обрва; штапићи од наранџиног дрвета [прибори за маникир]; ручни апарати и инструменти, њихове компоненте и опрема за трајну шминку; кетрџи за игле и рукохвати за кетрџе за игле; апарати и инструменти, њихове компоненте и опрема за тетовирање; апарати и инструменти, њихови делови, додаци и опрема, за микронидлинг и микробладинг третмане; игле за тетовирање; игле за трајну шминку; игле за трајну шминку; једнократни кетрџи за игле; једнократне игле за трајну шминку; микронеедлинг игле; пиштољи за трајну шминку; ручни апарати за тетовирање и трајну шминку; опрема за апарате за трајну шмунку; делови за апарате за тетовирање и за трајну шминку, наиме кетрџи са иглама за једнократну употребу, једнократне тубе за тетоважу, рукохвати, кетрџи; опрема за тетоважу обрва, наиме мешачи мастила, бочице за мастила и поклопци за боје; ручни алати и инструменти, нарочито, сечива за ручне алате, шила, ручни алати за обележавање центара, игле за пробијање, клешта хватаљке, појасеви за држање алата, дршке за ручне алате који се покрећу ручно, дршке сечива, турпије; ручне бушилице које се ручно покрећу, неелектричне ручне справе које се користе у третманима за обрве; ручни алати за одређивање облика обрва; инструменти за наношење индивидуалних продужетака обрва; неелектричне ручне справе за негу обрва; ручне справе за наношење и одржавање индивидуалних продужетака обрва.

Кл. 10: апарати за естетску масажу за употребу у салонима лепоте; апарати за фототерапију за медицинске потребе; апарати за третмане коже у медицинске сврхе; апликатори за фармацеутске производе; бандажери [потпорни завоји]; електрични инструменти за акупунктуру; завоји [еластични]; заштитне рукавице за медицинске потребе; заштите за мадраце за једнократну употребу; заштитни подметачи за кревете; игле за медицинску употребу; игле за убризгавање за медицинске потребе; инструменти за убризгавање без игала; инфрацрвене лампе за медицинске потребе; јастуци за врат за медицинске потребе; јастучићи за хлађење за прву помоћ; једнократни хиподермални шприцеви за медицинске сврхе; капаљке за употребу у медицини; кревети направљени посебно за медицинску употребу; кутије прилагођене за медицинске инструменте; лампе за медицинске намене; лампе са ултраљубичастим зрацима за медицинску употребу; ланцете, ножићи; ласери за козметички третман лица и коже; ласери за козметичку негу; ласери за козметичку употребу; ласери за третман коже; маске за лице за санитарну употребу; маказе за медицинске потребе; медицински инструменти; ножеви за медицинске потребе; намештај посебно направљен у медицинске сврхе; пинцете анатомске; протезе за косу; рукавице за једнократну употребу за медицинске потребе; санитарне маске за изолацију од бактерија; санитарне маске за изолацију од вируса; санитарне маске за изолацију од гљивица; санитарне маске за медицинске потребе; столови за преглед пацијената; скалпели; стерилни чаршави, хирушки; распршивачи зе медицинску употребу; рукавице од латекса за медицинске потребе; терапеутске маске за лице; уређаји за убризгавање фармацеутских препарата; уређаји за масажу за медицинске потребе; уређаји за микродермоабразију; уређаји за третирање акни; уређаји за третмане против целулита; хватаљке хирушке; хемијски активиране компресе за медицинске потребе; хируршка огледала; хируршка основна одела; хируршке игле; хирушке капе; хирушке чеоне лампе; хирушки импланти од вештачки материјала; хирушки прибор; хирушки сунђери; хируршке лампе; хируршке маске; шрицеви за јендократну употребу; уређаји за микронидлинг; апарати за убризгавање супстанци у кожу и испод коже, за козметичке сврхе; апарти инструменти, њихови делови, додаци и опремаза микронидлинг третмане; микронидлинг уређаји за стимулацију колагена у кожи, као и њиховаи делови и додаци.

Кл. 25: бадемантили; балетанке; балске хаљине;

балске ципеле; пиџаме; беретке; бикини купаћи костими; блузе; боди [женско рубље]; вечерња одећа; вечерње хаљине; визир качкети [опрема за главу]; водоотпорна одећа; готова, конфекцијска одећа; дресови [одећа]; еспадриле; ешарпе за ношење; женска обућа; панталоне; женске поткошуље; женске ципеле; женске чарапе; женске чизме; заштитне кецеље; јакне [одећа]; јапанке [папуче]; једноделни комбинезони; каишеви [одећа]; камашне, доколенице и назувци; капе за туширање; кецеље[одећа]; комплети [одећа]; кошуље за жене; кошуље за мушкарце; кратке мајице; кратке панталоне бермуде; мајице; манжетне; мараме, шалови; огртачи, капути; одела; прслуци; радни комбинезон, одело; радни мантили; траке за главу [одећа]; трегери; тренерке; униформе; фармерице; фризерске капе; ципеле за одрасле; шешири.

Кл. 35: административна обрада захтева за куповину поднетих путем телефона или компјутера; административна обрада наруџбеница за куповину; ажурирање и одржавање информација у регистри ма; ажурирање и одржавање податка у рачунарским базама података; ажурирање огласних материјала; анализа података добијених истраживањем тржишта; анализа пословног профита; анализе цена и трошкова; анализирање и истраживање тржишта; анкетирање, анализирање и истраживање тржиша; вођење медицинске документације и историје болести пацијента; дељење материјала за оглашавање путем електронске поште; дељење реклама за друге преко интернета; дељење реклама за друге путем мреже за електронску комуникацију; дељење рекламних материјала и материјала за оглашавање [флајера, брошура, летака и узорака]; дизајнирање маркетиншких логоа; дизајнирање маркетиншких флајера; дизајнирање маркетиншких брошура; дизајнирање рекламног материјала; директан маркетинг; дистрибуција летака у рекламне сврхе; дистрибуција проспеката; дистрибуција узорака; дистрибуција узорака за рекламне потребе; економске прогнозе; електронска издања штампаног материјала у рекламне сврхе; изнајмљивање огласног простора; изнајмљивање огласног простора на интернет страницама; изнајмљивање продајних штандова; изнајмљивање промотивних и рекламних материјала за презентације; индексирање интернет сајтова за комерцијалне намене или намене оглашавања; индексирање интернет страница у рекламне сврхе; интернет маркетинг; информативне, саветодавне и консултантске услуге које се односе на пословно управљање и пословну администрацију која се пружа електронским путем или преко интернета; информативне услуге у вези са запошљавањем и приликама у каријери; испитивање брендова; испитивање јавног мњења; истраживање тржишта за рекламне потребе; истраживање тржишта из области козметике, парфимерије и производа за улепшавање; истраживање тржишта помоћу рачунарске базе података; истраживња у вези са потрошаким навикама; комерцијална администрација за лиценце роба и услуга трећих лица; консултантске и саветодавне услуге које се односе на пословно управљање; консултантске и саветодавне услуге које се односе на распоређивање особља; консултантске и саветодавне услуге које се односе на регрутовање особља; консултантске и саветодавне услуге које се односе на систематизацију особља, запошљавање и управљање; консултантске и саветодавне услуге на пољу пословне стратегије; консултантске услуге из области интернет маркетинга; манекенске услуге у циљу рекламирања или продајних промоција; маркетинг у оквиру издавања софтвера; маркетиншке услуге које се односе на козметичке производе; маркетиншке услуге које се односе на фармацеутске производе; обезбеђивање и изнајмљивање огласног простора на интернету; обезбеђивање огласног простора у периодичним часописима, новинама и магазинима; обрада електронских поруџбина; обрада текста; обрађивање података; оглашавање и промотивна продаја у вези са робом и услугама; оглашавање плаћањем по клику [pay per click оглашавање]; оглашавање путем банера; онлајн рекламирање на рачунарској мрежи; оптимизација интернет странице; оптимизација претраживача за промоцију продаје; организација рекламних догађаја; организовање догађаја, изложби, сајмова и приредби за комерцијалне, промотивне и рекламне потребе; организовање и вођење сајамских изложби; организовање модних ревија у промотивне сврхе; организовање шеми за лојалност и награђивање; организовање шема за награду лојалности потрошача; оријентација бренда; писање радних биографија за друге; писање текстова за рекламне намене; позиционирање бренда; планирање пословних састанака; пословна истраживања; пословне процене; пословни савети и информације; постављање реклама за друге; праћење обима продаје за друге; преговарање везано за уговоре о куповини и продаји робе; преговарање и закључивање пословних трансакција за трећа лица; представљање производа у рекламне сврхе; представљање роба и услуга путем електронских средстава; презентација предузећа и њихових производа и услуга на интернету; презентација производа путем средстава комуникације, у сврху продаје на мало; презентација робе; претраживање података у рачунарским датотекама за друге; прикупљање информација у компјутерске базе података; производња рекламних филмова; промоција продаје за друге; промоција посебних догађаја; пружање комерцијалних савета и

информација потрошачима при избору роба и услуга; пружање помоћи из области комерцијализације производа у оквиру уговора о франшизи; пружање пословних информација путем Интернет странице; рекламирање преко плаката; рекламирање слањем наруџбеница; рекламне услуге које се пружају преко интернета; студије економске изводљивости; тражење спонзорства; управљање брендом; управљање односима с купцима; управљање програмима лојалности који укључују попусте или подстицаје; управљање програмом награђивања лојалности; услуге агенција за увоз и извоз; услуге агенције за регрутовање манекена; услуге велепродаје везане за апарате из области медицине; услуге велепродаје везане за дијететске препарате; услуге велепродаје везане за додатке исхрани; услуге велепродаје везане за медицинске инструменте; услуге велепродаје везане за прибором за улепшавање људи; услуге велепродаје везане за производе који се користе у образовне сврхе; услуге велепродаје везане за софтвер; услуге велепродаје везане за средства за личну хигијену; услуге велепродаје везане за уређаје за сунчање; услуге велепродаје дијететских препарата; услуге велепродаје одеће; услуге велепродаје обуће; услуге давања пословних савета који се односе на оснивање и рад франшиза; услуге заказивања састанака [канцеларијске услуге]; услуге малопродаје везане за дијететске препарате; услуге малопродаје везане за додатке исхрани; услуге малопродаје везане за електронска издања која се могу преузимати са интернета; услуге малопродаје везане за медицинске инструменте; услуге малопродаје везане за медицинске уређаје; услуге малопродаје везане за прибор за улепшавање за људе; услуге малопродаје везане за уређаје за тамњење коже; услуге малопродаје и велепродаје за козметику; услуге малопродаје и велепродаје за козметику, тоалетне потрепштине, пасте за зубе, сапуне и детерџенте; услуге малопродаје и велепродаје за обућу; услуге малопродаје и велепродаје за одећу; услуге малопродаје или велепродаје фармацеутских, ветеринарских и санитарних препарата и медицинског материјала; услуге малопродаје и велепродаје за козметичке производе; услуге малопродаје које се односе на наручивање козметике путем поште; услуге малопродаје и велепродаје за ручне алате; услуге малопродаје и велепродаје за медицинске апарате; услуге малопродаје и велепродаје за лекове; услуге малопродаје које се пружају путем мрежа компјутерске комуникације; услуге малопродаје медицинских инструмената; услуге малопродаје медицинских уређаја; услуге наручивања преко интернета; услуге онлајн малопродаје и велепродаје козметичких препарата; услуге онлајн малопродаје и велепродаје дијететских препарата; услуге онлајн малопродаје и велепродаје додатака исхрани; услуге онлајн малопродаје и велепродаје медицинских уређаја; услуге онлајн малопродаје и велепродаје медицинских инструмената; услуге продаје гардеробе преко интернет продавница; услуге продаје козметике и шминке, гардеробе и акцесоара преко интернет продавница; услуге продаје козметике и шминке преко интернет продавница; фактурисање.

Кл. 41: академије [образовне] у области козметике, трајне шминке, микронедлинг и микробладинг третмана, мезотерапије и тетоважа; анализирање резултата образовних тесто ва и података за друге; бојење лица; вођење забавних активности и догађаја у области козметике, трајне шминке, микронедлинг и микробладинг третмана, мезотерапије и тетоважа; вођење забавних догађаја, културних догађаја, спортских догађаја уживо, образовних догађаја, и забавних и културних активности; вођење забавних догађаја уживо и филмских фестивала; вођење колоквијума, конвенција, конгреса, конференција у области козметике, трајне шминке, микронедлинг и микробладинг третмана, мезотерапије и тетоважа; вођење курсева за оспособљавање, образовање и обуку за младе и одрасле; вођење курсева учења на даљину; вођење образовних догађаја; вођење образовних конференција, образовних курсева, образовних семинара, образовних форума уживо, обука, обука у склопу кампа за обуке, радионица за обуку, радионица и семинара, вођење семинара за обуку у области козметике, трајне шминке, микронедлинг и микробладинг третмана, мезотерапије и тетоважа; вођење такмичења на интернету; вођење часова; вођење часова телесних вежби; додатно образовање; електронске издавачке услуге; електронске публикације са информацијама о широком распону тема на мрежи; електронске публикације текстова и штампаног материјала, осим рекламних текстова, на интернету; забава у виду модних приредби; издавање билтена; издавање брошура; издавање електронских књига и он-лајн часописа; издавање електронских новина којима је могуће приступити путем глобалне рачунарске мреже; издавање електронских онлајн периодичних издања; издавање електронских публикација; издавање електронских часописа; издавање журнала; издавање журнала, књига и приручника из области, козметике, медицине, трајне шминке, микронедлинг и микробладинг третмана, мезотерапије и тетоважа; издавање интернет часописа; издавање и уређивање књига; издавање и уређивање периодичних издања; издавање и уређивање штампаног материјала; издавање књига и магазина; издавање књига, часописа и новина на интернету; издавање мултимедијалног материјала он-лајн; издавање новина; издавање образовних материјала; издавање

приручника; издавање приручника за образовање и оспособљавање; издавање приручника за обуку; издавање рекламног материјала за потребе забаве и подучавања; издавање уџбеника; издавање часописа за потрошаче; изнајмљивање књига; изнајмљивање књига и других публикација; изнајмљивање материјала за обуку; изнајмљивање наставног материјала и опреме; индивидуални тренинг; информативне услуге у виду извештавања о актуелним догађајима; информације које се односе на забаву у вези са рачунарским играма које се пружају на интернету са рачунарске базе података или глобалне комуникацијске мреже; информације које се односе на образовање и забаву које се пружају на интернету са рачунарске базе података или интернета; информације о активностима у слободно време; информисање о образовању; консултантске услуге које се односе на образовање и обуку руководства и особља; консултовање које се односи на организовање и вођење колоквијума; консултовање које се односи на организовање и вођење конференција; консултовање које се односи на организовање и вођење радионица за обуку; консултовање које се односи на организовање и вођење семинара; консултовање у вези са стручним оспособљавањем; курсеви учења на даљину; мултимедијално издавање књига, магазина, дневника и електронских издања; напредна обука; настава, обука; објављивање летака; објављивање памфлета; објављивање рецензија; образовање и обука у области обраде електронских података; образовање одраслих; образовно тестирање; обука из области руковођења предузећем; обука [тренирање]; омогућавање коришћења простора и опреме за наставну обуку; омогућавање коришћења простора и опреме за наступе; омогућавање онлајн семинара обуке; омогућавање привремене употребе онлајн образовних материјала који се не могу преузети са интернета; омогућавање приступа он-лајн видео садржајима из области транспорта, који се не могу преузети; омогућавање приступа онлајн магазинима који се не могу преузети; омогућавање програма обуке; онлајн електронско издавање књига и периодичне штампе; организовање балова; организовање гала вечери у забавне сврхе; организовање и вођење колоквијума; организовање и вођење конгреса; организовање и вођење конференција, семинара и симпозијума; организовање и вођење образовних догађаја; организовање и вођење образовних курсева; организовање и вођење образовних семинара; организовање и вођење образовних форума уживо; организовање и вођење такмичења у лепоти; организовање изложби за образовне потребе; организовање и реализација туторијала; организовање обука; организовање професионалних радионица и курсева за обуку; организовање семинара и конференција; организовање такмичења за образовање или забаву; организовање такмичења путем интернета; организовање форума уживо; организовање часова; подучавање; пословно образовање; припрема и вођење семинара; производња образовних материјала; производња образовних и материјала за обуку; професионално усмеравање [саветовање у вези са образовањем или обуком]; пружање електронских издања, која се не могу преузети, са глобалне рачунарске мреже; пружање информација из области образовања; пружање информација о онлајн образовању; пружање курсева обуке; пружање курсева сталног усавршавања у области здравствене неге; пружање образовних курсева; пружање показних образовних вежби; пружање услуга образовних испита и тестова; пружање услуге оспособљавања путем глобалне рачунарске мреже; пружање услуге оспособљавања и усавршавања; стручна обука; стручно саветовање и информационе услуге које се односе на уређивање, вођење и организовање семинара; уређивање књига и електронских публикација; уређивање магазина; услуге професионалне преквалификације; услуге учења на даљину које се пружају на интернету; часови козметике и улепшавања.

Кл. 44: услуге медицинских третмана; акупунктура; амбулантна медицинска нега; бањске услуге; берберске услуге; болничке услуге; депилирање воском; дерматолошке услуге; дерматолошке услуге за лечење проблема с кожом; днк тестирање у медицинске сврхе; дубинска масажа ткива; естетска и пластична хирургија; естетска хирургија; здравствена и козметичка нега; здравствене спа услуге за здравље и добробит тела и духа; здравствено, медицинско и фармацеутско консултовање; издавање лекова; изнајмљивање кревета посебно израђених за медицинско лечење; изнајмљивање машина и уређаја за коришћење у козметичким салонима или берберницама; изнајмљивање медицинске опреме; изнајмљивање медицинских апарата; изнајмљивање медицинских апарата и система; изнајмљивање медицинских машина и апарата; изнајмљивање опреме за негу коже; израда извештаја који се односе на здравље; израда извештаја који се односе на медицинска питања; имплантација косе; информације у вези са масажом; информисање пацијената
о употреби лекова; киропрактика, физиотерапија, акупунктура, остеопатија, спортска медицина, масажа и парамедицинске услуге; клиничке услуге естетске и пластичне хирургије; козметичка електролиза; козметичке услуге за негу тела; козметичке услуге које пружају бање; козметичке услуге потамњивања коже за људе; козметичке услуге тетовирања; козметички ласерски третмани

коже лица; козметички ласерски третман за раст косе; козметички ласерски третман коже; козметички ласерски третман нежељених длачица; козметички ласерски третман тетоважа; козметички третмани за тело; козметички третман и за тело, лице и косу; козметичко саветовање; консултантске и информативне услуге које се пружају путем интернета у вези са фармацеутским производима; консултантске и информативне услуге у вези са медицинским производима; консултантске и информативне услуге у вези са фармацеутским производима; консултантске услуге које се пружају путем интернета у подручју неге тела и лица; консултантске услуге у вези са здравственом негом; консултантске услуге у вези са козметичким третманима; консултантске услуге у вези са негом коже; консултантске услуге у подручју исхране; консултантске услуге у подручју козметике; консултантске услуге у подручју шминкања; консултантске услуге у сектору лепоте; ласерско уклањање тетоважа; лекарски прегледи; маникирање; масажа; медицинска нега; медицинска помоћ; медицинска, хигијенска и нега лепоте; медицинске консултације; медицинско саветовање у вези са стресом; медицинско тестирање; нега косе; нутриционистичко и прехрамбено саветовање; обављање медицинских прегледа; обављање психолошких процена и прегледа; обезбеђивање јавних купатила за хигијенске сврхе; обликовање косе; обнова косе; он лајн услуге саветовања о шминкању; пирсинг тела; планирање и надзор над дијетом за смањење килаже; пластична хирургија; пресађивање косе; прехрамбени и нутриционистички савети; припрема и употреба лекова; припрема рецепата у апотекама; процена опасности по здравље; пружање информација о здрављу; пружање информација о здрављу путем вебсајта; пружање информација о здравственој заштити путем глобалне рачунарске мреже; пружање информација о измајмљивању медицинских машина и апарата; пружање информација о исхрани и додацима исхрани; пружање информација о масажи; пружање информација о медицинским услугама; пружање информација о прехрамбеним и нутритивним додацима; пружање информација о турским купатилима; пружање информација о услугама салона лепоте; пружање информација о услугама фризерских салона и салона лепоте; пружање информација у вези са лепотом; пружање информација у вези са традиционалном јапанском масажом; пружање информација у области здравља и велнеса; пружање информација у области фризерских услуга; пружање ласерских терапија за лечење медицинских стања; пружање медицинских савета у области дерматологије; пружање нутриционичких информација о храни за мршављење за медицинске потребе; пружање услуга ђакузија; пружање услуга јавних купалишта; пружање услуга купалишта; пружање услуга програма за мршављење; пружање услуга сауне, салона лепоте, фризерских салона и масажа; саветовање о начину живота; саветодавне услуге о шминкању које се пружају уживо и преко интернета; саветодавне услуге у вези са исхраном; саветодавне услуге у вези са медицинским уређајима и инструментима; саветодавне услуге у вези са негом косе; саветодавне услуге у вези са фармацеутским производима; терапеутске услуге; тетовирање - услуге тетоваже; третмани за негу лица; третман и убризгавања филера у козметичке сврхе; уградња екстензија за косу; уклањање длака електролизом; услуге алтернатнивне медицине; услуге ароматерапије; услуге берберница; услуге бојења обрва; услуге бојења трепавица; услуге депилације; услуге депилације воском за људско тело; услуге дијететичара; услуге здравствене и козметичке неге; услуге исправљања косе; услуге козметичара; услуге козметичке анализе за одређивање најадекватније козметике у складу са обликом и теном лица; услуге ласерског затезања коже; услуге ласерског подмлађивања коже; услуге ласерског уклањања длачица; услуге липосукције; услуге маникира и педикира; услуге масаже стопала; услуге медицинских клиника; услуге надоградње трепавица; услуге намештања костију; услуге неге за лепоту стопала; услуге неге коже у салонима; услуге неге лепоте; услуге неге лепоте и фризерске услуге; услуге неге ноктију; услуге обликовања обрва; услуге педикира; услуге плетења косе; услуге потамњивања коже спрејом; услуге потамњивања људског тела ваздушном четком; услуге салона за негу ноктију; услуге салона за сунчање; услуге салона за сунчање и соларијума; услуге салона лепоте; услуге сауна; услуге светлосне терапије; услуге спортске медицине; услуге тетовирања обрва; услуге трајног минивала; услуге трајног увијања трепавица; услуге третмана лепоте; услуге третмана против целулита; услуге третмана улепшавања, посебно за обрве и трепавице; услуге турских купатила; услуге у вези са негом косе; услуге увијања трепавица; услуге улепшавања; услуге уклањања телесних длачица; услуге уклањања и обликовања обрва концем; услуге фарбања косе; услуге фризера и салона лепоте; услуге шишања; услуге шминкања; фармацеутске услуге састављања рецепата; физикална терапија; хигијенска и козметичка нега; шминкање и саветодавне услуге о шминкању.

(111) **80381** (181) **05.11.2030.**
(210) Ж- 2020-1945 (220) 05.11.2020.
(151) 19.05.2021.
(732) **Japan Tobacco Inc.**, 1-1, Toranomon 4-chome, Minato-ku, Tokyo, JP
(740) ПЕТОШЕВИЋ д.о.о., Булевар ослобођења 87, 11040, Београд
(540)

WINSTON XSUPERSLIMS PLATINUM

(511) Кл. 34: дуван, било да је прерађен или непрерађен; дуван за пушење, дуван за лулу, дуван за ручно увијање, дуван за жвакање, снус дуван; цигарете, електронске цигарете, цигаре, цигарилоси; дуван за ушмркавање; артикли за пушаче; папир за цигарете, тубе за цигарете и шибице.

(111) **80382** (181) **13.11.2030.**
(210) Ж- 2020-1984 (220) 13.11.2020.
(151) 19.05.2021.
(732) **Бјанка Алиено**, Војислава Илића 67/6, 11000, Београд, RS
(740) Плавша & Плавша доо Београд, Струмичка 51, 11000, Београд
(540)

(531) 02.09.14; 26.04.12; 26.04.14; 26.04.22; 26.11.03; 26.11.09; 27.05.24; 29.01.03; 29.01.04; 29.01.06
(591) светло плава, бела, зелена.
(511) Кл. 5: хигијенски препарати за личну хигијену, осим тоалетних производа; хигијенски улошци; дезинфекциона средства за хигијенске сврхе; рукавице за хигијенску и антибактеријску заштиту мушких особа приликом уринирања.
Кл. 10: заштитне рукавице за медицинске потребе; рукавице за медицинску употребу.
Кл. 16: убруси од папира.

(111) **80383** (181) **28.07.2030.**
(210) Ж- 2020-1255 (220) 28.07.2020.
(151) 20.05.2021.
(732) **Игор Билак**, Булевар ослобођења 12, 21000, Нови Сад, RS
(740) Дипл. правник Миомир Шећеров, Булевар Михајла Пупина 6, 21000, Нови Сад
(540)

magic pillow

(531) 27.01.03; 27.05.01; 27.05.17; 29.01.04
(591) тамно плава, светло плава
(511) Кл. 20: јастуци; јастуци за труднице; јастуци за врат; јастуци за дојење.
Кл. 24: јастучнице; декоративна тканина за постељину, замена за јастук; дечје јастучнице; постељина.

(111) **80384** (181) **06.02.2029.**
(210) Ж- 2019-166 (220) 06.02.2019.
(151) 20.05.2021.
(732) **Karanović & Partners ortačko advokatsko društvo**, Ресавска 23, Београд, RS
(540)

karanović

(511) Кл. 45: правне услуге.

(111) **80385** (181) **06.02.2029.**
(210) Ж- 2019-167 (220) 06.02.2019.
(151) 20.05.2021.
(732) **Karanović & Partners ortačko advokatsko društvo**, Ресавска 23, Београд, RS
(540)

karanovic

(511) Кл. 45: правне услуге.

(111) **80386** (181) **16.10.2030.**
(210) Ж- 2020-1810 (220) 16.10.2020.
(151) 20.05.2021.
(732) **Japan Tobacco Inc.**, 1-1, Toranomon 4-chome, Minato-ku, Tokyo, JP
(740) ПЕТОШЕВИЋ д.о.о., Булевар ослобођења 87, 11040, Београд
(540)

AIRCELL

(511) Кл. 34: дуван, било да је прерађен или непрерађен; дуван за пушење, дуван за лулу, дуван за ручно увијање, дуван за жвакање, снус дуван; цигарете, електронске цигарете, цигаре, цигарилоси; дуван за ушмркавање; артикли за пушаче; папир за цигарете, тубе за цигарете и шибице.

(111) **80387** (181) **16.11.2030.**
(210) Ж- 2020-1987 (220) 16.11.2020.
(151) 21.05.2021.
(732) **Privredno društvo za proizvodnju i promet lekova PharmaS d.o.o. Beograd (Palilula)**, Вилине воде б.б., 11000, Београд, RS
(540)

PEPTO-LOCK

(511) Кл. 5: гастроинтестинални приправци; гастроентеролошки приправци; антациди [приправци]; антациди; хемијско-фармацеутски производи; медицински приправци; фармацеутски приправци и супстанце за лечење гастроинтестиналних болести; фармацеутски препарати за спречавање болести метаболичког система; фармацеутски препарати за лечење поремећаја метаболичког система; фармацеутски препарати за лечење болести метаболичког система; фармацеутски препарати за спречавање поремећаја метаболичког система; фармацеутски препарати за лечење поремећаја система за варење; фармацеутски производи и природна лековита средства; фармацеутски препарати за лечење поремећаја метаболизма; фармацеутски препарати за лечење гастроинтестиналних поремећаја; фармацеутски приправци за лечење болести варења; фармацеутски приправци за људску примену; фармацеутски приправци.

(111) **80388** (181) **24.06.2030.**
(210) Ж- 2020-1031 (220) 24.06.2020.
(151) 21.05.2021.
(732) **Иван Митровић and Марија Митровић**, Осијечка 7, Београд, RS і Осијечка 7, Београд, RS
(540)

EMA
European Madero Association

(531) 27.05.01; 27.05.10; 27.05.17; 29.01.03
(591) зелена.
(511) Кл. 3: уља за козметичку употребу, уља за чишћење, тоалетна уља, млеко за чишћење за тоалетну употребу, препарати за чишћење. Кл. 10: апарати за естетску масажу, намештај посебно направљен за медицинску употребу. Кл. 11: стерилизатори, стерилизатори ваздуха. Кл. 35: оглашавање, вођење послова, пословно управљање.
Кл. 41: образовне услуге, практична настава, организовање и вођење радионица, пренос знања и искуства, припрема и вођење симпозијума. Кл. 44: нега лепоте, услуге салона лепоте, масажа.

(111) **80389** (181) **15.09.2030.**
(210) Ж- 2020-1539 (220) 15.09.2020.
(151) 21.05.2021.
(732) **Biosilver doo**, Рудничка 40, 21000, Нови Сад, RS
(540)

BIOSILVER
CLEAN SEPT

(531) 26.04.22; 26.11.02; 26.11.08; 27.05.10; 27.05.17; 29.01.06; 29.01.08
(591) црна, сива
(511) Кл. 3: хигијенски препарат.
Кл. 5: дезинфекционо средство.
Кл. 11: апарат за дезинфекцију.
Кл. 32: безалкохолни препарат.
Кл. 44: хигијенска заштита и нега лепоте.

(111) **80390** (181) **11.09.2030.**
(210) Ж- 2020-1528 (220) 11.09.2020.
(151) 21.05.2021.
(732) **Top Bet doo**, Живојина Жујовића 14, 11050, Београд, RS
(540)

TOP BET

(531) 01.01.02; 01.01.10; 27.05.03; 29.01.02; 29.01.07
(591) браон (Pantone P 39-16), жута (Pantone Yellow 0131 U), златна (Pantone P 124 C)
(511) Кл. 35: оглашавање, вођење послова, пословно управљање, канцеларијски послови. Кл. 41: образовне услуге, припремање обуке, разонода, спортске и културне активности.

(111) **80391** (181) **05.11.2030.**
(210) Ж- 2020-1942 (220) 05.11.2020.
(151) 24.05.2021.
(732) **BONIFAR d.o.o.**, Булевар Зорана Ђинђића 64а, III спрат, 11070 Нови Београд, RS
(740) Живко Мијатовић & Партнерс доо Београд, Студентски трг 4, 11000, Београд
(540)

Ginetris

(511) Кл. 5: фармацеутски и медицински препарати; санитарни препарати за употребу у медицини;

дијететска храна и супстанце прилагођене за употребу у медицини, храна за бебе; дијететски додаци (додаци исхрани) за људе и животиње.

(111) **80392** (181) **14.10.2030.**
(210) Ж- 2020-1763 (220) 14.10.2020.
(151) 24.05.2021.
(732) **Abela Pharm d.o.o.**, Вилине воде б.б., 11000, Београд, RS
(540)

BiVits

(511) Кл. 3: козметика; сапуни; етерична уља. Кл. 5: фармацеутски препарати; витамински додаци исхрани; витамински додаци исхрани за животиње; витаминско минерални додаци исхрани; додаци исхрани; минерални додаци исхрани; лекови за ветеринарску употребу; лекови за људску употребу; лекови за медицинску употребу.

(111) **80393** (181) **07.10.2030.**
(210) Ж- 2020-1726 (220) 07.10.2020.
(151) 24.05.2021.
(732) **Protolegal d.o.o. Beograd-Stari grad**, Македонска 19, 11000, Београд, RS
(540)

PROTOLEGAL

(511) Кл. 35: вођење послова и пословно управљање; све врсте консултантских услуга у вези са управљањем; оглашавање; канцеларијски послови. Кл. 36: финансијски послови; све врсте услуга из области финансијског консалтинга; новчани (монетарни) послови; послови везани за непокретности.
Кл. 42: научне и технолошке услуге, као и услуге истраживања и пројектовања у вези са њима; услуге индустријских анализа, индустријског истраживања и индустријског дизајна; услуге контроле квалитета и аутентификације; пројектовање и развој рачунарског хардвера и софтвера.
Кл. 45: правне услуге; све врсте услуга из области правног консалтинга; услуге обезбеђења ради физичке заштите материјалне имовине и лица; индивидуалне и друштвене услуге које пружају други, ради задовољавања потреба појединаца.

(111) **80394** (181) **15.10.2030.**
(210) Ж- 2020-1772 (220) 15.10.2020.
(151) 24.05.2021.
(732) **Sol de Janeiro IP, Inc.**, 551 Fifth Avenue, Suite 2030, New York, NY 10176, US
(740) Ристић & Малешевић д.о.о., Македонска 32, Београд
(540)

BUMBUMLANDIA

(511) Кл. 3: креме, средства за прање, пилинзи и маске за лице, тело и руке; производи за негу коже лица; мириси и мирисни спрејеви за личну употребу; шминка и козметика.

(111) **80395** (181) **10.11.2030.**
(210) Ж- 2020-1975 (220) 10.11.2020.
(151) 25.05.2021.
(732) **Myranova d.o.o.**, Карађорђева 80А, 14000, Ваљево, RS
(540)

Desinfito

(511) Кл. 3: препарати за чишћење, полирање, рибање и нагризање; сапуни.
Кл. 5: санитарни производи за употребу у медицини; дезинфекциона средства.

(111) **80396** (181) **21.10.2030.**
(210) Ж- 2020-1826 (220) 21.10.2020.
(151) 25.05.2021.
(732) **RADIO KAROLINA DOO**, Милешевска 29, Београд, RS
(740) Адвокат Љиљана Јевтић, Београдска 34/4, 11000, Београд
(540)

(531) 26.11.08; 27.05.02; 27.05.03; 27.05.09; 27.05.13; 29.01.01; 29.01.06
(591) бела, кармин црвена, црна, сива.
(511) Кл. 38: услуге телекомуникација; емитовање радио програма (радиодифузија).

(111) **80397** (181) **21.10.2030.**
(210) Ж- 2020-1827 (220) 21.10.2020.
(151) 25.05.2021.
(732) **RADIO JAT d.o.o.** , Алексе Ненадовића 19-21, Београд, RS
(740) Адвокат Љиљана Јевтић, Београдска 34/4, 11000, Београд
(540)

(531) 26.01.02; 26.01.04; 26.01.18; 26.01.19; 27.05.02; 27.05.10; 27.05.24; 29.01.01; 29.01.06; 29.01.08
(591) бела, црвена, црна.
(511) Кл. 38: услуге телекомуникација; емитовање радио програма (радиодифузија).

(111) **80398** (181) **21.10.2030.**
(210) Ж- 2020-1828 (220) 21.10.2020.
(151) 25.05.2021.
(732) **TDI RADIO TELEVIZIJA d.o.o.**, Алексе Ненадовића 19-21, Београд, RS
(740) Адвокат Љиљана Јевтић, Београдска 34/4, 11000, Београд
(540)

(531) 26.04.01; 26.04.09; 27.05.03; 27.05.10; 27.05.17; 29.01.01; 29.01.08
(591) црвена, црна, бела.
(511) Кл. 38: услуге телекомуникација; емитовање радио програма (радиодифузија).

(111) **80399** (181) **05.10.2030.**
(210) Ж- 2020-1713 (220) 05.10.2020.
(151) 25.05.2021.
(732) **Yongqi Liang** , Unit 101, Block 2, Hexinyajing Garden, No.39, Annan Road, Taijiang District Fuzhou Fujian , CN
(740) Адв. Слободан Влаховић, Радоја Дакића 35/32, 11070 Нови Београд
(540)

careuokin

(531) 27.05.01
(511) Кл. 25: ципеле; чарапе и плетена трикотажа; шалови, мараме; рукавице [одећа]; појасеви и стезници; доњи веш; одећа; гаће; одећа за купање; шешири; капути; конфекцијска постава [делови одеће]; прслуци; шалови; кравате; џемпери; блузе, кошуље; сукње; панталоне; опрема за бебе [одећа].

(111) **80400** (181) **16.10.2030.**
(210) Ж- 2020-1793 (220) 16.10.2020.
(151) 25.05.2021.
(732) **PUBLIK DOO**, Владике Николаја 469, 14000, Ваљево, RS
(540)

(531) 24.13.14; 27.05.01; 27.05.09; 29.01.04; 29.01.08
(591) црна, бела и плава
(511) Кл. 3: препарати за чишћење, полирање, рибање; сапуни; парфимерија, козметика; санитарни препарати. Кл. 5: санитарни препарати за употребу у медицини и за личну хигијену; дезодоранси који нису за личну употребу.

(111) **80401** (181) **22.10.2030.**
(210) Ж- 2020-1844 (220) 22.10.2020.
(151) 25.05.2021.
(732) **Bosnalijek, farmaceutska i hemijska industrija, dioničko društvo** , Jukićeva 53 , 71000, Sarajevo , BA
(740) Богдановић Дејан и ост., Влајковићева 28, 11000, Београд
(540)

DOLORES

(511) Кл. 5: фармацеутски препарати.

(111) **80402** (181) **16.10.2030.**
(210) Ж- 2020-1848 (220) 16.10.2020.
(151) 25.05.2021.
(732) **Privredno društvo za proizvodnju čokolade, bombona i peciva Pionir d.o.o. Beograd**, Пожешка 65б, Београд, RS
(540)

(531) 01.03.12; 02.09.01; 05.03.06; 05.07.02; 08.01.09; 21.01.16; 26.01.02; 26.01.18; 26.11.12; 27.01.12; 27.03.02; 27.05.10; 27.05.13; 29.01.15

(591) беж, крем, бела, црвена, зелена, плава, жута, наранџаста, браон, љубичаста, розе.
(511) Кл. 30: кекс.

(111) **80403** (181) **22.10.2030.**
(210) Ж- 2020-1849 (220) 22.10.2020.
(151) 25.05.2021.
(732) **MISMA GMBH**, Ludwih-Erhard-Strabe 18, 20459 Hamburg, DE
(740) Милош Митић, адвокат, Владимира Поповића 6, Београд
(540)

LANDOR

(511) Кл. 31: кекс за псе; жвакаће гуме за животиње; храна за животиње; храна за јачање животиња; храна за птице; храна за кућне љубимце; напици за кућне љубимце; простирке за животиње.
Кл. 35: демонстрација производа; истраживање тржишта; маркетиншко истраживање; организација изложби у комерцијалне или рекламне сврхе; организовање сајмова у комерцијалне или рекламне сврхе; аранжирање излога; дизајн рекламних материјала; презентација робе за малопродају на свим врстама медија; продукција рекламних филмова; изнајмљивање рекламних материјала; изнајмљивање билборда; изнајмљивање трговачких штандова / изнајмљивање трговачких полица; објављивање рекламних текстова; оглашавање на радију; постављање плаката / реклама на отвореном; дистрибуција узорака; оглашавање.

(111) **80404** (181) **17.11.2030.**
(210) Ж- 2020-1993 (220) 17.11.2020.
(151) 25.05.2021.
(732) **Концерн за производњу и промет кондиторских производа "Бамби " а.д. Пожаревац**, Ђуре Ђаковића б.б., Пожаревац, RS
(740) Иван Тодоровић , Змај Јовина 8-10, 11000, Београд
(540)

(531) 05.07.11; 05.07.22; 08.01.19; 08.01.25; 19.03.05; 25.05.02; 26.04.18; 27.01.02; 27.05.12; 27.05.24; 29.01.01; 29.01.07; 29.01.08
(591) наранџаста, браон, црна.
(511) Кл. 30: вафел производи, наполитанке, обланде.

(111) **80405** (181) **17.11.2030.**
(210) Ж- 2020-1995 (220) 17.11.2020.
(151) 25.05.2021.
(732) **Концерн за производњу и промет кондиторских производа "Бамби " а.д. Пожаревац**, Ђуре Ђаковића б.б., Пожаревац, RS
(740) Иван Тодоровић , Змај Јовина 8-10, 11000, Београд
(540)

(531) 26.04.01; 26.04.18; 26.04.24; 27.01.02; 27.05.12; 27.05.24
(511) Кл. 30: вафел производи, наполитанке, обланде.

(111) **80406** (181) **17.11.2030.**
(210) Ж- 2020-1998 (220) 17.11.2020.
(151) 25.05.2021.
(732) **TEAMWHALE d.o.o. Beograd-Stari grad**, Браће Барух 26, Београд, RS
(740) Адвокат Јана Полак, Проте Матеје 30/6, Београд
(540)

(531) 01.15.21; 27.05.01; 29.01.04; 29.01.08
(591) плава, бела, црна.
(511) Кл. 35: пословно управљање; помоћ у пословном управљању; консултације у вези са избором особља; пословна истраживања; саветодавне услуге у пословном управљању; професионалне пословне консултације; пословне информације; обрачун пореза; обрада текста; прикупљање информација у компјутерске базе података; организовање сајмова у комерцијалне или рекламне сврхе; услуге под-уговарања, аутсорсинг (помоћ у пословању); фактурисање; тражење спонзорства; преговарање и закључивање пословних трансакција за трећа лица; услуге пријављивања пореза; рефундирања за друге; административна помоћ при одговарању на позиве за подношење понуда; услуге корпоративне комуникације; изнајмљивање канцеларијске опреме у заједничким радним просторима;
Кл. 36: пружање услуга по свим финансијским, облигационим, осигуравајућим и новчаним пословима; пружање посредничких и берзанских (сензалних) услуга; кредитне картице; бонови на место попуста.
Кл. 38: услуге телекомуникација; услуге које

омогућавају најмање једном лицу да комуницира са другим, као и услуге емитовања и преноса података; услуге омогућавања преноса порука једне особе другој; услуге омогућавања визуелне или говорне комуникације једне особе са другом; пружање услуга причаоница и форума на интернету; услуге телефонске и гласовне поште; услуге телеконференција и видеоконференција.
Кл. 41: настава и разонода, пружање услуга у области образовања, испити из области образовања, клупске услуге [забавне или образовне], организовање и вођење колоквијума, организовање и вођење конференција, организовање и вођење конгреса, пружање услуга у области забаве и разоноде, организовање изложби за културне или образовне потребе, организовање спортских такмичења, религијско образовање.

Кл. 42: ажурирање рачунарског софтвера; инжењерске услуге; изнајмљивање рачунара; рачунарско програмирање; дизајнирање рачунарског софтвера; саветовање у области дизајна и развоја рачунарског хардвера; графички дизајн; изнајмљивање рачунарског софтвера; истраживање и развој нових производа за друге; поновно успостављање рачунарских података; одржавање рачунарског софтвера; анализе рачунарских система; дизајнирање рачунарских система; умножавање рачунарских програма; конвертовање података или докумената са физичких на електронске носаче; израда и одржавање веб страница за друге; хостинг рачунарских сајтова [веб сајтова]; инсталирање рачунарског софтвера; засејавање облака; конвертовање рачунарских података и програма, осим физичког конвертовања; саветовање у области рачунарског софтвера; изнајмљивање веб сер вера; заштита од рачунарских вируса; обезбеђивање алата за претраживање [претраживача] на интернету; дигитализација докумената [скенирање]; праћење рачунарских система даљинским приступом; саветовање о изради веб сајтова; софтвер у виду сервиса [SaaS]; саветовање у вези информационих технологија; сервер хостинг; чување резервне копије података ван мреже; електронско похрањивање података; пружање информација у вези са рачунарским технологијама и програмирањем путем веб-сајта; рачунарство у облаку; услуге информационих технологија које се пружају на бази аутсорсинга; саветодавне услуге из области компјутерске технологије; саветовање о сигурности рачун ара; писање текстова о техници; надгледање рачунарских система ради откривања кварова; креирање и дизајнирање за друге индекса информација заснованих на интернету [услуге информационе технологије]; консултације о безбедности интернета; консултације о сигурности података; услуге кодирања податка; надгледање рачунарских система ради откривања неовлашћеног приступа или повреде података; развој софтвера у оквиру издавања софтвера; платформа као услуга [PaaS]; развој рачунарских платформи; администрација сервера; ажурирање софтвера за паметне телефоне; ажурирање софтвера за комуникационе системе; графички дизајн посредством рачунара; декодирање података; дигитализација звука и слике; дигитална ком пресија рачунарских података; дизајн анимација; дизајн графичке илустрације; дизајн и креирање веб сајтова; изнајмљивање апликативног софтвера; изнајмљивање рачунарског хардвера; изнајмљивање рачунарске опреме; имплементација рачунарских програма на мреже; инжењерски дизајн; испитивање рачунарских програма; испитивање рачунарског хардвера и софтвера; истраживања у области рачунарских програма и софтвера; компјутеризовано складиштење података; компилација рачунарских програма; консултантске и информативне услуге које се односе на архитектуру и инфраструктуру информационе технологије; пројектовање рачунарског софтвера по захтеву корисника; пројектовање рачунарског софтвера по захтеву корисника; пружање техничких информација о рачунарима, рачунарском софтверу и рачунарским мрежама; софтверски инжењеринг.

---

(111) **80407** (181) **17.11.2030.**
(210) Ж- 2020-1999 (220) 17.11.2020.
(151) 25.05.2021.
(732) **Слободан Вучићевић**, Палмира Тољатија 62/20, 11070, Нови Београд, RS
(740) Живорад Иконовић, адвокат, Драгослава Јовановића 7, Београд
(540)

(531) 26.11.07; 26.11.08; 27.05.01; 27.05.15; 29.01.04
(591) светло плава, тамно плава.
(511) Кл. 35: оглашавање; вођење послова; пословно управљање; канцеларијски послови.

---

(111) **80408** (181) **17.11.2030.**
(210) Ж- 2020-2000 (220) 17.11.2020.
(151) 25.05.2021.
(732) **Слободан Вучићевић**, Палмира Тољатија

62/20, 11070, Нови Београд, RS
(740) Живорад Иконовић, адвокат, Драгослава Јовановића 7, Београд
(540)

(531) 24.17.25; 27.01.25; 27.05.01; 27.05.04; 27.05.17; 29.01.15
(591) светло плава, тамно плава, наранџаста, светло зелена, црвена, ружичаста, светло браон,н тамно браон, љубичаста, жута.
(511) Кл. 35: оглашавање; вођење послова; пословно управљање; канцеларијски послови.

(111) **80409** (181) **26.11.2030.**
(210) Ж- 2020-2074 (220) 26.11.2020.
(151) 25.05.2021.
(732) **Jadran – Galenski Laboratorij d.d.**, Svilno 20, 51000 Rijeka, HR
(740) АОД МСА ИП-Милојевић Секулић Адвокати, Карађорђева 65, 11000, Београд
(540)

ФЕМИНАЛ

(511) Кл. 3: парфимерија, козметика,тоалетни производи.
Кл. 5: фармацеутски, ветеринарски и санитарни препарати; дететске супстанце прилагођене за употребу у медицини.

(111) **80410** (181) **15.10.2030.**
(210) Ж- 2020-1774 (220) 15.10.2020.
(151) 25.05.2021.
(732) **ПРЕДУЗЕЋЕ ОБРАЗОВНИ ИНФОРМАТОР ДОО БЕОГРАД**, Цара Лазара 5А, 11000, Београд, RS
(740) Душан Стојменовић, адвокат, Зрењанински пут 42ј/10, Београд
(540)

(531) 05.13.08; 17.03.02; 26.01.16; 27.01.12; 27.05.10; 28.05.00; 29.01.05
(591) љубичаста.
(511) Кл. 16: проспекти; приручници; формулари (штампани); штампане публикације.
Кл. 41: издавање текстова, осим рекламних текстова; настава, обука; образовне услуге; услуге пружања обуке; организовање и вођење конференција; организовање и вођење конгреса; припремање и вођење радионица (обука); електронско издаваштво; подучавање.
Кл. 42: рачунарско програмирање; софтвери у виду сервиса (SaaS).

(111) **80411** (181) **14.10.2030.**
(210) Ж- 2020-1767 (220) 14.10.2020.
(151) 25.05.2021.
(732) **Слободан Терзић**, Јурија Гагарина 158 стан 57, 11070, Нови Београд, RS

(540)

(531) 01.15.17; 17.05.25; 26.04.12; 26.04.13; 26.04.22; 26.04.24; 26.11.12; 27.05.01; 29.01.13
(591) светло плава, бела и црна.
(511) Кл. 9: дигитални термостати за контролу климатизације; мерни и регулаторни уређаји за климатизацију.
Кл. 11: инсталације и апарати за вентилацију [климатизацију]; системи за климатизацију за кућну употребу; уређаји за климатизацију за кућну употребу; уређаји и системи за климатизацију; инсталације за климатизацију; коморе за хлађење; просторије за хлађење; комбиновани клима уређаји за грејање и хлађење; апарати и инсталације за осветљавање, грејање, хлађење, производњу паре, кување, сушење, вентилацију, снабдевање водом и за санитарне сврхе; системи за климатизацију за индустријске потребе.

(111) **80412** (181) **03.07.2030.**
(210) Ж- 2020-1100 (220) 03.07.2020.
(151) 25.05.2021.
(732) **Ленка Тенжера**, Обилићев венац 10/8, 11000 Београд, RS
(540)

(531) 05.03.16; 26.04.15; 26.04.22; 27.05.03; 27.05.12; 27.05.21; 27.07.03; 29.01.03; 29.01.06
(591) зелена, бела
(511) Кл. 3: немедицинскв козметика и тоалетни препарати; немедицинска средства за чишћење зуба; парфимеријски производи, етарска уља; средства за бељење и друге супстанце за употребу у перионицама; препарати за чишћење, полирање, рибање и абразивни препарати.
Кл. 5: фармацеутски, медицински и ветеринарски препарати; санитарни препарати за употребу у медицини; дијететска храна и супстанце прилагођене за употребу у медицини или ветеринарску употребу, медицински препарат за раст косе.

(111) **80413** (181) **07.09.2030.**
(210) Ж- 2020-1491 (220) 07.09.2020.
(151) 25.05.2021.
(732) **Vesna Pflege doo**, Беодранска 27, 11060, Београд/Палилула, RS
(540)

(531) 26.04.02; 26.04.18; 26.13.01; 27.05.13; 27.05.24; 29.01.05; 29.01.06
(591) HEX:C458E1 RGB:198, 88, 225 CMYK: 0,13, 0, 61, 0.00, 0,12
(511) Кл. 39: 390051 превоз путника.

(111) **80414** (181) **30.09.2030.**
(210) Ж- 2020-1661 (220) 30.09.2020.
(151) 25.05.2021.
(732) **Biosilver doo**, Рудничка 40, 21000, Нови Сад, RS
(540)

(531) 26.04.18; 26.11.08; 27.05.01; 27.05.22; 27.07.01
(511) Кл. 3: хигијенски препарат.
Кл. 5: препарат за пречишћавање ваздуха.
Кл. 32: минералне и содне воде.
Кл. 44: хигијенска заштита и нега лепоте.

(111) **80415** (181) **13.11.2030.**
(210) Ж- 2020-1985 (220) 13.11.2020.
(151) 26.05.2021.
(732) **Теа Терзић**, нови дом 12, 36350, Рашка , RS
(740) Адвокат Анђелка Вучићевић, Дубровачка 6, Београд
(540)

(531) 24.17.02; 27.05.17
(511) Кл. 16: папир, постери, огласни панои од папира или картона, новине, периодичне публикације, свеске, картон, тубе од картона, књиге, коверте , папир за увијање, папир за паковање, печати, фотографије [штампане], штампани роковници, штампане ствари, штампане ствари, књижице, магазини [периодични] , папирне или картонске кутије, подметачи за чаше од папира, натписи од папира или картона, налепнице [канцеларијски прибор], беџеви са именом [канцеларијски прибор].
Кл. 25: обућа, радне блузе, одела, радни комбинезон, одело, капе, трегери, држачи панталона [трегери] , крагне [одећа] , шалови за врат, грејачи за врат, женске поткошуље, мушке боксерице , мале капе уз главу, боди [женско рубље], доњи веш, кабанице [одећа], каишеви [одећа], шалови, собни огртачи, џемпери, пуловери, блузе, кошуље, одећа, кошуље кратких рукава, комплети [одећа] , одела, готова, конфекцијска одећа, кравате, кратке панталоне бермуде, панталоне, спољна одећа, рукавице [одећа], конфекцијска постава [делови одеће], шалови, мараме, ешарпе као одећа, плетена одећа [одећа] , еспадриле, прслуци, бретеле и нараменице за панталоне , сукње, рукавице без прстију, папуче,

одећа за плажу, обућа за плажу, гаће, сандале, хаљине, пиџаме, грудњаци, мантили, огртачи, капути, униформе, пуњене јакне [одећа], јакне [одећа], папирна одећа, купаће гаће, одећа за купање, бадемантили, ципеле, потпетице, траке за главу [одећа] , подсукње, боди [доњи веш], бандана мараме, одећа од имитације коже, одећа од коже, мајице, маске за спавање, сукње-панталоне, пончо, одећа, хеланке [панталоне], хаљине на трегере, хаљине без рукава, трикои, кимона, везена одећа, покривала за главу.
Кл. 45: услуге онлајн друштвених мрежа.

(111) **80416** (181) **06.11.2030.**
(210) Ж- 2020-1946 (220) 06.11.2020.
(151) 26.05.2021.
(732) **Лука Ђорђевић ПР Снимање и издавање звучних записа и музике Чортановци**, Инђијски Брег - Мирис Ружа 513, 22326, Чортановци, RS
(540)

(531) 01.01.03; 01.15.03; 16.01.13; 26.04.16; 26.04.22; 27.01.12; 27.03.15; 27.05.03; 27.05.10; 27.05.22; 29.01.15
(591) црвена, црна, наранџаста, жута, бела, плава.
(511) Кл. 41: производња аудио и видео записа.

(111) **80417** (181) **05.11.2030.**
(210) Ж- 2020-1943 (220) 05.11.2020.
(151) 26.05.2021.
(732) **BEO-SPORT SYSTEM DOO**, Вилине воде 47, 11000, Београд, RS
(540)

KYOTO-3

(531) 27.01.06; 27.05.01; 27.05.17; 27.07.17; 29.01.01; 29.01.08
(591) црна-CMYK (0%,0%,0%,100%), црвена-PANTONE 485C, CMYK (0%,95%,100%,0%).
(511) Кл. 9: 3Д наочаре; бројачи; заштитне кациге за спорт; заштитне маске; заштитне наочаре; кациге за амерички фудбал; кациге за мотоциклисте; кациге за роњење; кациге за удараче у бејзболу; кациге за хватаче у бејзболу; кациге за хокеј на леду; ланчићи за наочаре; ланчићи за сунчане наочаре; ланчићи и узице за сунчане наочаре; наочаре за мотоциклисте; наочаре за ноћни вид; наочаре за пливање; наочаре за роњење; наочаре за скијање; наочаре за снег; наочаре за сунце; наочаре [оптика]; оквири за сунчане наочаре; паметне наочаре; паметне наруквице [мерни инструменти]; паметни сатови; ронилачке маске; ронилачка одела; селфи штапови [ручни моноподи]; сигурносне кациге; сигурносне наочаре; сигурносни прслуци за скијање на води; сигурносни рефлектујући прслуци; спортске наочаре; спортски штитници за уста; стакла за наочаре; узице за наочаре; узице за сунчане наочаре; футроле за сунчане наочаре и за заштитне наочаре; футроле за наочаре; футроле за сунчане наочаре; штитници главе за спорт.
Кл. 18: женске ташне; кофери и путне торбе; мали кофери; путне торбе за одећу; путне торбе; путни комплети [кожна роба]; ранци; ранчеви за камповање; ранчеви за планинарење; руксаци; ручне торбице; спортске торбе; торбе; торбе за куповину; торбе за плажу; џепни новчаници; школске торбе; штапови за ходање.
Кл. 25: бадемантили; балетанке [равне ципеле]; беби-дол пижаме; бермуде; бикини купаћи костими; бициклистичка одећа; бициклистичке патике; бициклистичке рукавице; бициклистички дресови; блузе; блузе, кошуље; боди [женски доњи веш]; боди [женско рубље]; бодији [одећа]; боксерице; болера; виндјакне; водоотпорна одећа; водоотпорни огртачи; вунена одећа; вунене капе; вунене хулахопке; вунене чарапе; гаће; гаће пумпарице; гаћице за бебе [доњи веш]; гимнастичке патике; глежњаче; голферске капе; горњи делови тренерке; готова, конфекцијска одећа; грејачи за колена [одећа]; грејачи за руке [одевни предмети]; грејачи ногу; грудњаци; гумирана одећа за скијање на води; дебели зимски капути; дечија покривала за главу; дечији бодији; дечји комбинезони за игру; додаци за обућу против клизања; доколенице: доњи веш; доњи веш за упијање зноја; дресови без рукава; дресови за одбојку; дресови [одећа]; дубоке патике за спортове у дворани; дугачке јакне; дугачке хаљине; дугачки доњи веш; дуге гаће; дуги капути са крзненим оковратником; дуже женске боксерице; дукс мајице; елегантне женске ципеле са високим потпетицама; елегантне мушке чарапе; елегантне панталоне; ешарпе за ношење; женска обућа; женске најлонске чарапе, трико; женске хаљине; женске ципеле; женске чарапе; женске чизме; женски доњи веш; женски доњи веш до колена; женски комбинезони; женски костими; женски купаћи костими; заштитне капе за скијање; заштитне кецеље; заштитне мајице за водене спортове; зимске јакне; зимске рукавице; зимске чизме; знојнице; зној нице за главу; заштитне

панталоне; јакне без рукава; јакне за јахање; јакне за мотоциклисте; јакне за скијање на дасци; јакне које рефлектују светлост; јакне [одећа]; јакне од јеленске коже; јакне од џинса; јакне отпорне на ветар; јакне са два лица; јапанке [обућа]; једноделна оделца за бебе; једноделни бодији за цело тело; једноделни женски комбинезони са шорцем; једноделни комбинезони; једноделни трикои; кабанице; кабанице [одећа]; каишеви за струк [одећа]; каишеви [одећа]; каишеви од имитације коже; каишеви од тканине [одећа]; каишчићи за ципеле; каки панталоне [одећа]; камашне, доколенице и назувци; капе за бебе које се везују у чвор на врху; капе за бејзбол; капе [за главу]; капе за купање; капе за спавање; капе за туширање; капе са гомбицом; капе са штитником; капуљаче [одећа]; капути; капути који рефлектују светлост; кафтан тунике; качкети; кишни мантили; кожна покривала за главу; кожне јакне; кожне панталоне; кожне папуче; кожне сандале у јапанском стилу; кожне хаљине; кожне ципеле; кожни каишеви [одећа]; кожни мантили; комбинезони за бебе; комбинезони за плажу за заштиту од сунца; комбинезони за скијање; комбинезони за спавање за бебе [одевни предмет]; комбинезони [одећа]; комплети блуза и џемперић; комплети кратких мајица и панталона [одећа]; комплети [одећа]; копачке за рагби; корсети; корсети, доње рубље; костими; костими за дечије игре маскирања; костими за игре са улогама; кошуље за голф; кошуље за риболов; кошуље кратких рукава; кравате; кратке јакне; кратке мајице; кратке панталоне; кратке панталоне бермуде; кратке панталоне са трегерима; кратке спортске панталоне са трегерима; кратке чарапе; кратки капути са капуљачом; крзнена одећа; крзнене јакне; крзнени капути; крзнени муфови; крзнени огртачи; крзнени шалови; крзнени шешири; крзно [одећа]; купаће гаће; кућни огртачи; лежерна одећа; лежерна обућа; лежерне кошуље; летње хаљине; мајице; мајице без рукава; мајице голих рамена; мајице за бебе; мајице за рагби; мајице које се вежу око врата; мајице кратких рукава за јогу; мајице кратких рукава са штампом; мајице [одећа]; мајице отпорне на ветар; мајице са дугим рукавима; мајице са кратким рукавима; мајице са рол-крагном; мајице, шорцеви и чарапе као имитације оригиналних дресова европског фудбала; мајице, шорцеви и чарапе као имитације оригиналних дресова америчког фудбала; мале капе уз главу; мали шешири; мантили од џинса; мараме за врат; мараме за главу; мараме за главу [одећа]; мараме [одевни предмети]; мараме, шалови; маске за спавање; маскирне јакне; маскирне панталоне; маскирне рукавице; маскирни прслуци; мини-сукње; мотоциклистичка одећа; мотоциклистичке чизме; мотоциклистичко одело за кишу; муфови за грејање ногу, неелектрични; муфови [одећа]; мушка и женска обућа; мушка обућа; мушка одела; мушке боксерице; мушке мајице без рукава; мушке мараме које се носе око врата; мушке ципеле; мушке чарапе; мушки бициклистички шорцеви; мушки доњи веш; мушки купаћи костими; мушки свечани сакои; навлаке против клизања за обућу за голф; непромочива одећа; непромочиве јакне; непромочиве јакне и панталоне; непромочиве панталоне; непромочиве чизме за пецање; не-струкиране хаљине [одећа]; неформална одећа; ноћни огртачи; обућа; обућа за бебе; обућа за новорођенчад; обућа за плажу; обућа за планинарење; обућа за скијање на дасци; обућа, не за спортове; обућа, осим ортопедске обуће; огртачи за рамена [одећа]; огртачи, капути; одевни предмети за обликовање тела; одевни предмети који се носе око врата; одевни предмети од крзна; одела; одела за водене спортове на површини воде; одела за воду за једрење на дасци; одела за воду за сурфинг; одела за скијање на дасци; одела са прслуком; одећа; одећа за активности на отвореном; одећа за бебе; одећа за бебе и малу децу; одећа за гимнастику; одећа за голф, осим рукавица; одећа за девојчице; одећа за децу; одећа за дечаке; одећа за жене; одећа за једрење на дасци; одећа за карате; одећа за клизање; одећа за купање; одећа за малу децу; одећа за мотоциклисте; одећа за мушкарце; одећа за мушкарце, жене и децу; одећа за рвање; одећа за спавање; одећа за тенис; одећа за тријатлон; одећа за труднице; одећа за уметничко клизање; одећа за џудо; одећа, не заштитна одећа, која садржи рефлективне или флуоросцентне елементе или материјале; одећа, обућа и капе за бебе и малу децу; одећа, обућа, покривала за главу; одећа од имитације коже; одећа од кашмира; одећа од коже; одећа од коже или имитације коже; одећа од плиша; одећа од џинса; одећа отпорна на ветар; опрема за бебе [одећа]; опрема за кишу; опрема за лоше време; памучни капути; панталоне; панталоне за голф; панталоне за јахање; панталоне за јогу; панталоне за новорођенчад; панталоне за скијање на дасци; панталоне за снег; панталоне са великим џеповима; панталонице за бебе; папуче; папуче за купатило; патике; патике за бејзбол; патике за бокс; патике за јогу; патике за кошарку; патике за одбојку; патике за рукомет; патике за тен ис; патике за трчање; патике за хокеј на трави; перјане јакне; перјани прслуци; пелерине; пертле за чизме; пиџаме; планинарске ципеле; планинарске чизме; платнене патике; плесна одећа; плесне папучице; плес не ципеле; плесни костими; плетена одећа [одећа]; плетене вунене капе; плетене јакне; плетене капе; плетене кошуље; плетене поло мајице; плетене рукавице; плетени џемпери на копчање; појасеви [одећа]; покривала за главу; поло мајице; прслуци; прслуци-ветровке; пуловери без рукава; пуловери од флиса; прслуци од флиса; прслуци, грудњаци; пуњене јакне [одећа];

пуњени прслуци; равне ципеле; радна одела; радна одећа; радне ципеле; радне чизме; радни комбинезон, одело; радни мантили; ролке; ролке-џемпери; ронилачка сува одела; ронилачке рукавице; рукавице без прстију; рукавице за јахање; рукавице за мотоциклисте; рукавице за скијање; рукавице за скијање на дасци; рукавице [одећа]; рукавице од коже, сирове коже или крзна; рукавице с једним прстом за скијање на дасци; сакои; сандале; сандале за купатило; сандале кломпе; скафандери за снег; скијашка одела; скијашка одела за такмичења; скијашка одећа; скијашке капе; скијашке панталоне; скијашке чизме; слипови [доњи веш]; собни огртачи; сокне које упијају зној; спаваћице; спољна одећа; спортска обућа; спортска одећа; спортске јакне; спортске јакне с капуљачом [парке]; спортске мајице; спортске мајице, дресови; спортске мајице са капуљачом; спортске мајице са кратким рукавима; спортске трегер мајице; спортске униформе; спортске ципеле; спортске чарапе; спортски грудњаци; спортски капути; спортски трикои са трегерима; спортски шортсеви; стезници за струк; сукње; сукње за голф; сукње-панталоне; термо доњи веш; термо одећа; термо покривала за главу; ткана одећа; термо чарапе; ткане кошуље; торбе специјално прилагођене за ловачку обућу; торбе специјално прилаго ене за скијашку обућу; траке за главу или за груди [одећа]; траке за главу [одећа]; траке за уши [одећа]; тренерке; трикои; три-четврт панталоне; троделна одела [одећа]; тунике; улошци за ципеле; умеци за доњи веш [делови одеће]; умеци за купаће костиме [делови одеће]; униформе; униформе за бејзбол; униформе за борилачке вештине; униформе за борилачке спортове; улошци за ципеле, нису за ортопедске намене; упијајуће спортске мајице; упијајуће спортске панталоне; упијајући спортски грудњаци; фантомке; фармерице; фомална одећа; фудбалске ципеле, копачке; хавајске кошуље; хавајске кошуље на копчање; хавајске широке хаљине; хаљине; хаљине за тен ис; хаљине на трегере; хеланке; хеланке [панталоне]; ципеле; ципеле за голф; ципеле за јахање; ципеле за бебе; ципеле за куглање; ципеле за риболов; ципеле за степовање; ципеле и чизмице за новорођенчад; чарапе без стопала; чарапе до глежњева; чарапе за воду; чарапе и плетена трикотажа; чарапе које упијају зној; чарапе папуче; чарапе против знојења; чизме; чизме за јахање; чизме за кишу; чизме за планинарење; чизме за скијање на дасци; чизме за снег; чизме за спортове; чизме и ципеле; џемпери; џемпери на V-изрез; џемпери са дугим рукавима; џемпери са округлим изрезом; џемпери са рол-крагном; шалови; шалови за рамена; шалови мараме; шалови [одећа]; шешири; шешири за заштиту од сунца; шешири за кишу; шешири са украсима; широке хаљине за трудице; школске униформе; шорцеви; шорцеви за рагби; шорцеви за бокс; шорцеви за голф; шорцеви за купање; шорцеви од флиса; штитници за зној испод пазуха; штитници за ноге за јахање; штитници за уши [одећа]; штрикане капе уз главу; шушкаве панталоне; шушкаве тренерке.

---

(111) **80418** (181) **05.11.2030.**
(210) Ж- 2020-1944 (220) 05.11.2020.
(151) 26.05.2021.
(732) **BEO-SPORT SYSTEM DOO**, Вилине воде 47, 11000, Београд, RS
(540)

(531) 27.05.17; 27.07.17
(511) Кл. 9: 3Д наочаре; бројачи; заштитне кациге за спорт; заштитне маске; заштитне наочаре; кациге за амерички фудбал; кациге за мотоциклисте; кациге за роњење; кациге за удараче у бејзболу; кациге за хватаче у бејзболу; кациге за хокеј на леду; ланчићи за наочаре; ланчићи за сунчане наочаре; ланчићи и узице за сунчане наочаре; наочаре за мотоциклисте; наочаре за ноћни вид; наочаре за пливање; наочаре за роњење; наочаре за скијање; наочаре за снег; наочаре за сунце; наочаре [оптика]; оквири за сунчане наочаре; паметне наочаре; паметне наруквице [мерни инструменти]; паметни сатови; ронилачке маске; ронилачка одела; селфи штапови [ручни моноподи]; сигурносне кациге; сигурносне наочаре; сигурносни прслуци за скијање на води; сигурносни рефлектујући прслуци; спортске наочаре; спортски штитници за уста; стакла за наочаре; узице за наочаре; узице за сунчане наочаре; футроле за сунчане наочаре и за заштитне наочаре; футроле за наочаре; футроле за сунчане наочаре; штитници главе за спорт.
Кл. 18: женске ташне; кофери и путне торбе; мали кофери; путне торбе за одећу; путне торбе; путни комплети [кожна роба]; ранци; ранчеви за камповање; ранчеви за планинарење; руксаци; ручне торбице; спортске торбе; торбе; торбе за куповину; торбе за плажу; џепни новчаници; школске торбе; штапови за ходање.
Кл. 25: бадемантили; балетанке [равне ципеле]; беби-дол пижаме; бермуде; бикини купаћи костими; бициклистичка одећа; бициклистичке патике; бициклистичке рукавице; бициклистички дресови;

блузе; блузе, кошуље; боди [женски доњи веш]; боди [женско рубље]; бодији [одећа]; боксерице; болера; виндјакне; водоотпорна одећа; водоотпорни огртачи; вунена одећа; вунене капе; вунене хулахопке; вунене чарапе; гаће; гаће пумпарице; гаћице за бебе [доњи веш]; гимнастичке патике; глежњаче; голферске капе; горњи делови тренерке; готова, конфекцијска одећа; грејачи за колена [одећа]; грејачи за руке [одевни предмети]; грејачи ногу; грудњаци; гумирана одећа за скијање на води; дебели зимски капути; дечија покривала за главу; дечији бодији; дечји комбинезони за игру; додаци за обућу против клизања; доколенице: доњи веш; доњи веш за упијање зноја; дресови без рукава; дресови за одбојку; дресови [одећа]; дубоке патике за спортове у дворани; дугачке јакне; дугачке хаљине; дугачки доњи веш; дуге гаће; дуги капути са крзненим оковратником; дуже женске боксерице; дукс мајице; елегантне женске ципеле са високим потпетицама; елегантне мушке чарапе; елегантне панталоне; ешарпе за ношење; женска обућа; женске најлонске чарапе, трико; женске хаљине; женске ципеле; женске чарапе; женске чизме; женски доњи веш; женски доњи веш до колена; женски комбинезони; женски костими; женски купаћи костими; заштитне капе за скијање; заштитне кецеље; заштитне мајице за водене спортове; зимске јакне; зимске рукавице; зимске чизме; знојнице; зној нице за главу; заштитне панталоне; јакне без рукава; јакне за јахање; јакне за мотоциклисте; јакне за скијање на дасци; јакне које рефлектују светлост; јакне [одећа]; јакне од јеленске коже; јакне од џинса; јакне отпорне на ветар; јакне са два лица; јапанке [обућа]; једноделна оделца за бебе; једноделни бодији за цело тело; једноделни женски комбинезони са шорцем; једноделни комбинезони; једноделни трикои; кабанице; кабанице [одећа]; каишеви за струк [одећа]; каишеви [одећа]; каишеви од имитације коже; каишеви од тканине [одећа]; каишчићи за ципеле; каки панталоне [одећа]; камашне, доколенице и назувци; капе за бебе које се везују у чвор на врху; капе за бејзбол; капе [за главу]; капе за купање; капе за спавање; капе за туширање; капе са гомбицом; капе са штитником; капуљаче [одећа]; капути; капути који рефлектују светлост; кафтан тунике; качкети; кишни мантили; кожна покривала за главу; кожне јакне; кожне панталоне; кожне папуче; кожне сандале у јапанском стилу; кожне хаљине; кожне ципеле; кожни каишеви [одећа]; кожни мантили; комбинезони за бебе; комбинезони за плажу за заштиту од сунца; комбинезони за скијање; комбинезони за спавање за бебе [одевни предмет]; комбинезони [одећа]; комплети блуза и џемперић; комплети кратких мајица и панталона [одећа]; комплети [одећа]; копачке за рагби; корсети; корсети, доње рубље; костими; костими за дечије игре маскирања; костими за игре са улогама; кошуље за голф; кошуље за риболов; кошуље кратких рукава; кравате; кратке јакне; кратке мајице; кратке панталоне; кратке панталоне бермуде; кратке панталоне са трегерима; кратке спортске панталоне са трегерима; кратке чарапе; кратки капути са капуљачом; крзнена одећа; крзнене јакне; крзнени капути; крзнени муфови; крзнени огртачи; крзнени шалови; крзнени шешири; крзно [одећа]; купаће гаће; кућни огртачи; лежерна одећа; лежерна обућа; лежерне кошуље; летње хаљине; мајице; мајице без рукава; мајице голих рамена; мајице за бебе; мајице за рагби; мајице које се вежу око врата; мајице кратких рукава за јогу; мајице кратких рукава са штампом; мајице [одећа]; мајице отпорне на ветар; мајице са дугим рукавима; мајице са кратким рукавима; мајице са рол-крагном; мајице, шорцеви и чарапе као имитације оригиналних дресова европског фудбала; мајице, шорцеви и чарапе као имитације оригиналних дресова америчког фудбала; мале капе уз главу; мали шешири; мантили од џинса; мараме за врат; мараме за главу; мараме за главу [одећа]; мараме [одевни предмети]; мараме, шалови; маске за спавање; маскирне јакне; маскирне панталоне; маскирне рукавице; маскирни прслуци; мини-сукње; мотоциклистичка одећа; мотоциклистичке чизме; мотоциклистичко одело за кишу; муфови за грејање ногу, неелектрични; муфови [одећа]; мушка и женска обућа; мушка обућа; мушка одела; мушке боксерице; мушке мајице без рукава; мушке мараме које се носе око врата; мушке ципеле; мушке чарапе; мушки бициклистички шорцеви; мушки доњи веш; мушки купаћи костими; мушки свечани сакои; навлаке против клизања за обућу за голф; непромочива одећа; непромочиве јакне; непромочиве јакне и панталоне; непромочиве панталоне; непромочиве чизме за пецање; не-струкиране хаљине [одећа]; неформална одећа; ноћни огртачи; обућа; обућа за бебе; обућа за новорођенчад; обућа за плажу; обућа за планинарење; обућа за скијање на дасци; обућа, не за спортове; обућа, осим ортопедске обуће; огртачи за рамена [одећа]; огртачи, капути; одевни предмети за обликовање тела; одевни предмети који се носе око врата; одевни предмети од крзна; одела; одела за водене спортове на површини воде; одела за воду за једрење на дасци; одела за воду за сурфинг; одела за скијање на дасци; одела са прслуком; одећа; одећа за активности на отвореном; одећа за бебе; одећа за бебе и малу децу; одећа за гимнастику; одећа за голф, осим рукавица; одећа за девојчице; одећа за децу; одећа за дечаке; одећа за жене; одећа за једрење на дасци; одећа за карате; одећа за клизање; одећа за купање; одећа за малу децу; одећа за мотоциклисте; одећа за мушкарце; одећа за мушкарце, жене и децу; одећа за рвање; одећа за спавање; одећа за тенис; одећа за тријатлон; одећа за

труднице; одећа за уметничко клизање; одећа за џудо; одећа, не заштитна одећа, која садржи рефлективне или флуоросцентне елементе или материјале; одећа, обућа и капе за бебе и малу децу; одећа, обућа, покривала за главу; одећа од имитације коже; одећа од кашмира; одећа од коже; одећа од коже или имитације коже; одећа од плиша; одећа од џинса; одећа отпорна на ветар; опрема за бебе [одећа]; опрема за кишу; опрема за лоше време; памучни капути; панталоне; панталоне за голф; панталоне за јахање; панталоне за јогу; панталоне за новорођенчад; панталоне за скијање на дасци; панталоне за снег; панталоне са великим џеповима; панталонице за бебе; папуче; папуче за купатило; патике; патике за бејзбол; патике за бокс; патике за јогу; патике за кошарку; патике за одбојку; патике за рукомет; патике за тен ис; патике за трчање; патике за хокеј на трави; перјане јакне; перјани прслуци; пелерине; пертле за чизме; пиџаме; планинарске ципеле; планинарске чизме; платнене патике; плесна одећа; плесне папучице; плес не ципеле; плесни костими; плетена одећа [одећа]; плетене вунене капе; плетене јакне; плетене капе; плетене кошуље; плетене поло мајице; плетене рукавице; плетени џемпери на копчање; појасеви [одећа]; покривала за главу; поло мајице; прслуци; прслуци-ветровке; пуловери без рукава; пуловери од флиса; прслуци од флиса; прслуци, грудњаци; пуњене јакне [одећа]; пуњени прслуци; равне ципеле; радна одела; радна одећа; радне ципеле; радне чизме; радни комбинезон, одело; радни мантили; ролке; ролке-џемпери; ронилачка сува одела; ронилачке рукавице; рукавице без прстију; рукавице за јахање; рукавице за мотоциклисте; рукавице за скијање; рукавице за скијање на дасци; рукавице [одећа]; рукавице од коже, сирове коже или крзна; рукавице с једним прстом за скијање на дасци; сакои; сандале; сандале за купатило; сандале кломпе; скафандери за снег; скијашка одела; скијашка одела за такмичења; скијашка одећа; скијашке капе; скијашке панталоне; скијашке чизме; слипови [доњи веш]; собни огртачи; сокне које упијају зној; спаваћице; спољна одећа; спортска обућа; спортска одећа; спортске јакне; спортске јакне с капуљачом [парке]; спортске мајице; спортске мајице, дресови; спортске мајице са капуљачом; спортске мајице са кратким рукавима; спортске трегер мајице; спортске униформе; спортске ципеле; спортске чарапе; спортски грудњаци; спортски капути; спортски трикои са трегерима; спортски шортсеви; стезници за струк; сукње; сукње за голф; сукње-панталоне; термо доњи веш; термо одећа; термо покривала за главу; ткана одећа; термо чарапе; ткане кошуље; торбе специјално прилагођене за ловачку обућу; торбе специјално прилаго ене за скијашку обућу; траке за главу или за груди [одећа]; траке за главу [одећа]; траке за уши [одећа]; тренерке; трикои; три-четврт панталоне; троделна одела [одећа]; тунике; улошци за ципеле; умеци за доњи веш [делови одеће]; умеци за купаће костиме [делови одеће]; униформе; униформе за бејзбол; униформе за борилачке вештине; униформе за борилачке спортове; улошци за ципеле, нису за ортопедске намене; упијајуће спортске мајице; упијајуће спортске панталоне; упијајући спортски грудњаци; фантомке; фармерице; фомална одећа; фудбалске ципеле, копачке; хавајске кошуље; хавајске кошуље на копчање; хавајске широке хаљине; хаљине; хаљине за тен ис; хаљине на трегере; хеланке; хеланке [панталоне]; ципеле; ципеле за голф; ципеле за јахање; ципеле за бебе; ципеле за куглање; ципеле за риболов; ципеле за степовање; ципеле и чизмице за новорођенчад; чарапе без стопала; чарапе до глежњева; чарапе за воду; чарапе и плетена трикотажа; чарапе које упијају зној; чарапе папуче; чарапе против знојења; чизме; чизме за јахање; чизме за кишу; чизме за планинарење; чизме за скијање на дасци; чизме за снег; чизме за спортове; чизме и ципеле; џемпери; џемпери на V-изрез; џемпери са дугим рукавима; џемпери са округлим изрезом; џемпери са рол-крагном; шалови; шалови за рамена; шалови мараме; шалови [одећа]; шешири; шешири за заштиту од сунца; шешири за кишу; шешири са украсима; широке хаљине за труднице; школске униформе; шорцеви; шорцеви за рагби; шорцеви за бокс; шорцеви за голф; шорцеви за купање; шорцеви од флиса; штитници за зној испод пазуха; штитници за ноге за јахање; штитници за уши [одећа]; штрикане капе уз главу; шушкаве панталоне; шушкаве тренерке.

---

(111) **80419** (181) **13.11.2030.**
(210) Ж- 2020-1983 (220) 13.11.2020.
(151) 26.05.2021.
(732) **BRO3 collection d.o.o. Topola**, Булевар вожда Карађорђа бр. 12б, Топола, RS
(740) Адвокат Кристина Анђелковић, Браће Југовић 3/8, 11000, Београд
(540)

(531) 27.05.11; 27.05.17; 27.07.17
(511) Кл. 18: женске ташне; имитација коже; џепни новчаници; кожни каишеви; ранчеви; крзна; актен ташне; ручне торбице; торбе; футроле од коже или

вештачке коже.
Кл. 25: џемпери; прслуци; блузе; кошуље; кошуље кратких рукава; одећа; панталоне; кратке панталоне бермуде; сукње; јакне; мајице; пончо; хаљине; хаљине без рукава; везена одећа.
Кл. 40: завршна обрада текстила; кројачке услуге; обрада тканина; обрада текстила; бојење тканина; порубљивање одеће; шивење женске одеће по мери; обрада крзна; сечење тканина; ткачке услуге; обрађивање коже; пружање информација које се односе на обраду материјала.

(111) **80420** (181) **18.12.2030.**
(210) Ж- 2020-2243 (220) 18.12.2020.
(151) 26.05.2021.
(732) **AEVUM d.o.o.**, Булевар Михајла Пупина 165е, 11070, Београд, RS
(740) Митровић Предраг, Аласка 36, 11080, Београд-Земун
(540)

BLAGER

(511) Кл. 5: биоциди.

(111) **80421** (181) **18.12.2030.**
(210) Ж- 2020-2245 (220) 18.12.2020.
(151) 26.05.2021.
(732) **AEVUM d.o.o.**, Булевар Михајла Пупина 165е, 11070, Београд, RS
(740) Митровић Предраг, Аласка 36, 11080, Београд-Земун
(540)

HIMERA

(511) Кл. 5: биоциди.

(111) **80422** (181) **18.12.2030.**
(210) Ж- 2020-2246 (220) 18.12.2020.
(151) 26.05.2021.
(732) **AEVUM d.o.o.**, Булевар Михајла Пупина 165е, 11070, Београд, RS
(740) Митровић Предраг, Аласка 36, 11080, Београд-Земун
(540)

DOMINUS

(511) Кл. 5: биоциди.

(111) **80423** (181) **18.12.2030.**
(210) Ж- 2020-2247 (220) 18.12.2020.
(151) 26.05.2021.
(732) **AEVUM doo**, Булевар Михајла Пупина 165е, 11070, Београд, RS
(740) Митровић Предраг, Аласка 36, 11080, Београд-Земун
(540)

CIMEX

(511) Кл. 5: биоциди.

(111) **80424** (181) **18.12.2030.**
(210) Ж- 2020-2248 (220) 18.12.2020.
(151) 26.05.2021.
(732) **The Procter & Gamble Company**, One Procter & Gamble Plaza,, Cincinnati, Ohio 45202, US
(740) Богдановић Дејан и ост., Влајковићева 28, 11000, Београд
(540)

AMBI-PUR

(511) Кл. 5: антибактеријски сапун; сапун за дезинфекцију; средства за дезинфекцију хемијских тоалета; средства за дезинфекцију за хигијенске сврхе; антибактеријска средства за прање руку; биоциди, фунгициди; хербициди; хермициди; вируциди; хигијенски сапуни и детерџенти; средства за хигијену за употребу у домаћинству.

(111) **80425** (181) **17.11.2030.**
(210) Ж- 2020-1996 (220) 17.11.2020.
(151) 26.05.2021.
(732) **DOO Fair Play 019 Negotin**, Пикијева б.б., 19300, Неготин, RS
(740) Адвокат Милош Ристић, Краљевића Марка 9, 11000, Београд
(540)

(531) 02.01.01; 26.01.14; 26.01.18; 26.11.14; 27.05.09; 28.05.00; 29.01.02; 29.01.06; 29.01.08
(591) црна, сива, жута
(511) Кл. 33: алкохолна пића која садрже воће.

(111) **80426** (181) **16.11.2030.**
(210) Ж- 2020-1991 (220) 16.11.2020.
(151) 27.05.2021.
(732) **ГРАДСКА ПРЖИОНИЦА д.о.о.**, Гучевска 10, 11000, Београд, RS
(540)

(531) 05.05.20; 15.01.01; 26.01.15; 26.01.16; 26.01.19; 26.01.21; 27.05.01; 29.01.01; 29.01.03
(591) црвена-пантон 179ц, зелена-пантон 5793ц.
(511) Кл. 30: кафа; чај; какао и замена кафе.
Кл. 35: оглашавање; вођење послова; пословно управљање и канцеларијски послови.
Кл. 43: услуге обезбеђивања хране и пића; привремени смештај.

---

(111) **80427** (181) **11.12.2030.**
(210) Ж- 2020-2200 (220) 11.12.2020.
(151) 27.05.2021.
(732) **AEVUM doo**, Булевар Михајла Пупина 165е, 11070, Београд, RS
(740) Митровић Предраг, Аласка 36, 11080, Београд-Земун
(540)

ASTON

(511) Кл. 5: биоциди.

(111) **80428** (181) **22.12.2030.**
(210) Ж- 2020-2271 (220) 22.12.2020.
(151) 27.05.2021.
(732) **YIWU RASHEL TRADING CO., LTD**, Room 3110, 3111 & 3112, 31st Floor, Global Building, No.168 Finance 6th Street, Financial Commerce District, Futian Street, Yiwu City, Zhejiang Province, CN
(740) Живко Мијатовић & Партнерс доо Београд, Студентски трг 4, 11000, Београд
(540)

ESTELIN

(531) 27.05.01
(511) Кл. 3: козметика; козметички препарати за негу коже; козметичке маске; пудер за шминкање; козметика за обрве; козметичке оловке; ружеви за усне; маскаре; парфеми; лак за нокте; лакови за косу; креме за избељивање коже; депилатори; комади тоалетног сапуна; шампони; ароматична уља [етарска уља]; средства за чишћење зуба; козметика за животиње; препарати за чишћење.

---

(111) **80429** (181) **06.11.2030.**
(210) Ж- 2020-1955 (220) 06.11.2020.
(151) 27.05.2021.
(732) **Merck KGaA**, Frankfurter Strasse 250, 64293 Darmstadt, DE
(740) Владан Малешевић, Цара Лазара 7, 11000, Београд
(540)

growlink

(531) 26.02.08; 26.11.12; 27.05.11; 27.05.17
(511) Кл. 9: софтвер за аплиокацију за мобилни уређај у области терапије хормонима раста .
Кл. 44: пружање медицинских информација и програма придржавања медицинских инструкција у области терапије хормонима раста.

---

(111) **80430** (181) **27.10.2030.**
(210) Ж- 2020-1886 (220) 27.10.2020.
(151) 27.05.2021.
(732) **АГРОАРМ ДОО**, Моше Пијаде 19б, 11224, Врчин, RS
(540)

СЕЛЕКТОР

(511) Кл. 1: ђубрива.
Кл. 5: пестициди.

---

(111) **80431** (181) **27.10.2030.**
(210) Ж- 2020-1887 (220) 27.10.2020.
(151) 27.05.2021.
(732) **АГРОАРМ ДОО**, Моше Пијаде 19б, 11224, Врчин, RS
(540)

BROKER

(511) Кл. 1: ђубрива.
Кл. 5: пестициди.

---

(111) **80432** (181) **27.10.2030.**
(210) Ж- 2020-1885 (220) 27.10.2020.
(151) 27.05.2021.
(732) **АГРОАРМ ДОО**, Моше Пијаде 19б, 11224, Врчин, RS
(540)

YUCATAN

(511) Кл. 1: ђубрива.
Кл. 5: пестициди.

(111) **80433** (181) **09.11.2030.**
(210) Ж- 2020-1963 (220) 09.11.2020.
(151) 27.05.2021.
(732) **KRUNATEKS DRUŠTVO SA OGRANIČENOM ODGOVORNOŠĆU ZA PROIZVODNJU, PROMET ROBE I USLUGE, KRALJEVO**, Адрани 234 B, 36000, Краљево, RS
(740) Адвокат Божидар Стакић, Херцеговачка 14б/13.01, 11000, Београд
(540)

(531) 24.09.03; 24.09.07; 26.01.16; 26.11.13; 27.05.01; 27.05.03; 27.05.24; 29.01.01; 29.01.03; 29.01.06
(591) Кармин: РГБ: 153/20/38, ЦМYК: 8/100/81/38, зелена:
РГБ: 220/227/133, ЦМYК: 20/0/60/0, розе РГБ: 246/179/182, ЦМYК: 0/40/20/0, бела, црна.
(511) Кл. 23: прађа и конац, за текстилну употребу. Кл. 24: текстил и замена за текстил; тканине за домаћинство; завесе од текстила или пластике. Кл. 26: чипка, узице и вез, и позамантеријске траке и врпце; дугмад, копче и петље, шпенадле и игле; вештачко цвеће; украси за косу; вештачка коса.

(111) **80434** (181) **09.11.2030.**
(210) Ж- 2020-1958 (220) 09.11.2020.
(151) 27.05.2021.
(732) **KRUNATEKS DRUŠTVO SA OGRANIČENOM ODGOVORNOŠĆU ZA PROIZVODNJU, PROMET ROBE I USLUGE, KRALJEVO**, Адрани 234 B, 36000, Краљево, RS
(740) Адвокат Божидар Стакић, Херцеговачка 14б/13.01, 11000, Београд
(540)

(531) 24.09.03; 24.09.07; 26.01.16; 27.05.01; 29.01.01
(591) кармин: Пантоне 7427, солид цоатед РГБ: 153/20/38,
ЦМYК: 8/100/81/38, бела.
(511) Кл. 23: прађа и конац, за текстилну употребу. Кл. 24: текстил и замена за текстил; тканине за домаћинство; завесе од текстила или пластике. Кл. 26: чипка, узице и вез, и позамантеријске траке и врпце; дугмад, копче и петље, шпенадле и игле; вештачко цвеће; украси за косу; вештачка коса.

(111) **80435** (181) **09.11.2030.**
(210) Ж- 2020-1959 (220) 09.11.2020.
(151) 27.05.2021.
(732) **KRUNATEKS DRUŠTVO SA OGRANIČENOM ODGOVORNOŠĆU ZA PROIZVODNJU, PROMET ROBE I USLUGE, KRALJEVO**, Адрани 234 B, 36000, Краљево, RS
(740) Адвокат Божидар Стакић, Херцеговачка 14б/13.01, 11000, Београд

(540)

(531) 24.09.03; 24.09.07; 26.01.16; 26.11.13; 27.05.01; 27.05.03; 27.05.24; 29.01.01; 29.01.03; 29.01.06
(591) кармин: РГБ: 153/20/38, ЦМYК: 8/100/81/38, зелена:

РГБ: 220/227/133, ЦМYК: 20/0/60/0, розе РГБ: 246/179/182, ЦМYК: 0/40/20/0, бела, црна.
(511) Кл. 23: прађа и конац, за текстилну употребу. Кл. 24: текстил и замена за текстил; тканине за домаћинство; завесе од текстила или пластике. Кл. 26: чипка, узице и вез, и позамантеријске траке и врпце; дугмад, копче и петље, шпенадле и игле; вештачко цвеће; украси за косу; вештачка коса.

(111) **80436** (181) **09.11.2030.**
(210) Ж- 2020-1962 (220) 09.11.2020.
(151) 27.05.2021.
(732) **KRUNATEKS DRUŠTVO SA OGRANIČENOM ODGOVORNOŠĆU ZA PROIZVODNJU, PROMET ROBE I USLUGE, KRALJEVO**, Адрани 234 В, 36000, Краљево, RS
(740) Адвокат Божидар Стакић, Херцеговачка 14б/13.01, 11000, Београд
(540)

(531) 24.09.03; 24.09.07; 26.01.16; 26.11.13; 27.05.01; 27.05.03; 27.05.24; 29.01.01; 29.01.03; 29.01.06
(591) Кармин: РГБ: 153/20/38, ЦМYК: 8/100/81/38, зелена: РГБ: 220/227/133, ЦМYК: 20/0/60/0, розе РГБ: 246/179/182, ЦМYК: 0/40/20/0, бела, црна.
(511) Кл. 23: прађа и конац, за текстилну употребу. Кл. 24: текстил и замена за текстил; тканине за домаћинство; завесе од текстила или пластике. Кл. 26: чипка, узице и вез, и позамантеријске траке и врпце; дугмад, копче и петље, шпенадле и игле; вештачко цвеће; украси за косу; вештачка коса.

(111) **80437** (181) **09.11.2030.**
(210) Ж- 2020-1960 (220) 09.11.2020.
(151) 27.05.2021.
(732) **KRUNATEKS DRUŠTVO SA OGRANIČENOM ODGOVORNOŠĆU ZA PROIZVODNJU, PROMET ROBE I USLUGE, KRALJEVO**, Адрани 234 В, 36000, Краљево, RS
(740) Адвокат Божидар Стакић, Херцеговачка 14б/13.01, 11000, Београд
(540)

(531) 24.09.03; 24.09.07; 26.01.16; 26.11.13; 27.05.01; 27.05.03; 27.05.24; 29.01.01; 29.01.03; 29.01.06
(591) кармин: РГБ: 153/20/38, ЦМYК: 8/100/81/38, зелена: РГБ: 220/227/133, ЦМYК: 20/0/60/0, розе РГБ: 246/179/182, ЦМYК: 0/40/20/0, бела, црна.
(511) Кл. 23: прађа и конац, за текстилну употребу. Кл. 24: текстил и замена за текстил; тканине за домаћинство; завесе од текстила или пластике. Кл. 26: чипка, узице и вез, и позамантеријске траке и врпце; дугмад, копче и петље, шпенадле и игле; вештачко цвеће; украси за косу; вештачка коса.

(111) **80438** (181) **09.11.2030.**
(210) Ж- 2020-1961 (220) 09.11.2020.
(151) 27.05.2021.
(732) **KRUNATEKS DRUŠTVO SA OGRANIČENOM ODGOVORNOŠĆU ZA PROIZVODNJU, PROMET ROBE I USLUGE, KRALJEVO**, Адрани 234 В, 36000, Краљево, RS
(740) Адвокат Божидар Стакић, Херцеговачка 14б/13.01, 11000, Београд
(540)

(531) 24.09.03; 26.11.08; 27.05.01; 27.05.07; 29.01.01
(591) Пантоне 7427 солид цоатед, РГБ: 153/20/38 ЦМYК: 8/100/81/38.
(511) Кл. 23: прађа и конац, за текстилну употребу. Кл. 24: текстил и замена за текстил; тканине за домаћинство; завесе од текстила или пластике. Кл. 25: одећа, обућа, покривала за главу. Кл. 26: чипка, узице и вез, и позамантеријске траке и

врпце; дугмад, копче и петље, шпенадле и игле; вештачко цвеће; украси за косу; вештачка коса. Кл. 27: теписи, асуре, простирке и отирачи, линолеум и други материјали за покривање подова; прекривачи за зидове, нетекстилни.

(111) **80439** (181) **16.10.2030.**
(210) Ж- 2020-1814 (220) 16.10.2020.
(151) 27.05.2021.
(732) **CARNOMED DOO NOVI SAD**, Радничка 14, 21000, Нови Сад, RS
(740) Владимир Пудар, Кеј жртава рације 8/5, 21000, Нови Сад
(540)

CreGAAtine

(511) Кл. 5: додаци исхрани.

(111) **80440** (181) **19.11.2030.**
(210) Ж- 2020-2020 (220) 19.11.2020.
(151) 27.05.2021.
(732) **Невена Љубић Лојовић**, Булевар краља Александра 68, 11000, Београд, RS
(540)

(531) 13.01.09; 18.01.03; 18.01.23; 24.09.05; 24.09.07; 27.05.01; 27.05.21; 29.01.01; 29.01.02; 29.01.06
(591) циклама, златна, бела.
(511) Кл. 14: накит; брезлетне [накит]; брошеви [накит]; дијамантски накит; златни накит; игле [накит]; камеје [накит]; ковчежићи за накит; копче за накит; крстови [накит]; кутије за накит; кутијице за накит; ланчићи [накит]; медаљони [накит]; накит за главу; наруквице [накит]; огрлице [накит]; перле [накит]; привесци [накит]; прстење [накит]; торбице за накит; драго камење за накит; кожне кутије за накит; накит, драго камење; накит од бисера; накит од жада; накит од жутог ћилибара; накит од злата; накит од платине; накит од слоноваче; накит од сребра; путне футроле за накит; сатови као накит; украси за уши као накит; украсне игле за ревере [накит]; украсне игле-накит за шешире; амајлије од племенитих метала или обложене њима [накит]; кутије за накит, које нису од метала; накит за децу; сребрни накит.
Кл. 16: врећице [коверте, кесе] од папира или пластике, за паковање; дневници; илустрације; картонске или папирне кутије за поклоне за забаве; картонски плакати; кесе од папира или пластике за паковање; корице за пасоше; кутије за паковање од картона или папира; леци, флајери; марамице од папира; папир; папир за умотавање поклона; папирне етикете за поклоне; папирне или пластичне кесице за поклоне; папирне кутије за поклоне; плакати од папира или картона; подметачи од папира или картона; постери; прекривачи столова од папира; рођенданске честитке; стоне салвете од папира; украсне подлоге од папира; украсни папир за поклоне са божићним мотивима; фасцикле за писма; футроле за пасоше; футроле за чековне књижице; честитке, разгледнице; честитке за специјалне прилике; штампане позивнице; штампани флајери. Кл. 24: памучни пешкири; пешкири за децу; пешкири за купање; пешкири за плажу; велики пешкири за купање; памучни пешкири за лице; памучни пешкири за руке; пешкири са капуљачом; пешкири са капуљачом за бебе; пешкири са капуљачом за децу.
Кл. 25: одећа за бебе; одећа за девојчице; одећа за децу; одећа за спавање; одећа за тенис; горњи делови одеће за децу; горњи делови одеће за жене; одећа за активности на отвореном; одећа за спавање за бебе; одећа за спавање за децу; одећа за спавање за жене; одећа од џинса; спортски горњи и доњи делови одеће за трчање; доњи веш; боди [доњи веш]; гаћице за бебе [доњи веш]; дечји доњи веш; доњи веш за бебе; женски доњи веш; килоте [доњи веш]; кућни огртачи; ноћни огртачи; собни огртачи; огртачи за рамена [одећа]; бадемантили; блузе; горњи делови тренерке; мајице; мајице за бебе; мајице [одећа]; мајице са штампом; мараме, шалови; одећа за малу децу; панталоне; панталоне за бебе; панталоне за бебе [одећа]; папуче; пиџаме за бебе; пиџаме за децу; пиџаме за жене; покривала за главу; прслуци [одећа]; спаваћице; траке за главу [одећа]; тренерке за бебе; тренерке за децу; тренерке за жене; хаљине; хаљине за девојчице; хаљине за децу; џемпери; шорцеви за децу; шорцеви за жене; шорцеви за тенис.
Кл. 35: рекламирање преко електронских рекламних паноа; изнајмљивање дигиталних билборда [рекламних паноа]; онлајн рекламирање на рачунарској мрежи; рекламирање преко интернета; рекламирање преко плаката; рекламирање преко телевизије; рекламирање преко мобилних телефонских мрежа.

(111) **80441** (181) **23.11.2030.**
(210) Ж- 2020-2038 (220) 23.11.2020.
(151) 27.05.2021.
(732) **HERTZ SYSTEM, INC. a corporation organized and existing under the laws of the State of Delaware**, 8501 Williams Road, Estero, FL 33928, US

(740) АОД МСА ИП – Милојевић Секулић адвокати, Карађорђева 65, 11000, Београд
(540)

HERTZ MY BUSINESS

(511) Кл. 35: услуге чланства у клубу наиме, пружање попуста на изнајмљивање возила.
Кл. 37: услуге чишћења аутомобила.
Кл. 39: услуге изнајмљивања возила.

(111) **80442** (181) **06.11.2030.**
(210) Ж- 2020-1951 (220) 06.11.2020.
(151) 27.05.2021.
(732) **Hangzhou Hikmicro Sensing Technology Co., Ltd., A limited company of the People's Republic of China**, Building A1, No. 299,Qiushi Road,Tonglu Economic Development Zone, Tonglu County, 311501 Hangzhou , CN
(740) АОД МСА ИП – Милојевић Секулић адвокати, Карађорђева 65, 11000, Београд
(540)

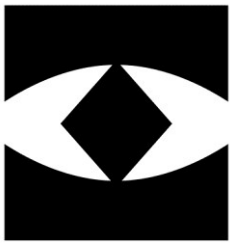

(531) 02.09.04; 26.01.02; 26.01.11; 26.04.01; 26.04.03; 26.04.07; 26.04.10; 26.04.14; 26.04.24
(511) Кл. 9: рачунарска меморија, уређаји; рачунарски програми, снимљени; оперативни рачунраски програми, снимљени; рачунарски софтвер, снимљени; апликације за рачунарске софтвере које се могу преузимати; паркинг метри; апарати за проверу поштанских марака; детектори фалсификованог новца; механизми за апарате који се покрећу кованицама; холограми; уређаји за препознавање лица; уређаји за праћење присуства и евиденцију радног времена; фототелеграфски апарат; апарати за вагање; електронске табле за обавештења; апарати за интрену комуникацију; видео телефони; уређаји за глобално позиционирајући систем [ГПС]; компакт дискови [аудио-видео]; апарати за снимање звука; видео рекордери; камере за надзор; апарати за праћење, који нису за употребу у медицини; видео монитори за бебе; фотоапарати; филтери за употребу у фотографији; троношци за камере; поклопци за фотографска сочива; селфи штапови [ручни моноподи]; мерни инструменти; оптичка сочива; каблови са оптичким влакнима; електрична жица; каблови; полупроводничке плочице за израду интегрисаних кола; чипови [интегрисана кола]; кондензатори; видео екрани; апарати за даљинско управљање; оптичка влакна; електрична опрема за даљинско управљање индустријским процесима; громобрани; апарати за гашење ватре; радиолошки екрани за индустријску употребу; заштитни уређаји за личну употребу у случају несреће; електричне инсталације за спречавање провала; против провални упозоравајући апарати; батерије, електричне; слајдови [фотографски]; сензори; детектори; опрема за инфрацрвено термичко снимање; опрема за термичко снимање и мерење температуре.
Кл. 42: научна истраживања; истраживање и развој нових производа за друге; дизајнирање рачунарског софтвера; развој софтвера у оквиру издавања софтвера; дизајнирање рачунарских система; изнајмљивање рачунара; изнајмљивање рачунарског софтвера; рачунарско програмирање; инсталација рачунарског софтвера; одржавање рачунарског софтвера; конвертовање података или докумената са физичких на електронске носаче; конвертовање рачунарских података и програма, осим физичког конвертовања; поновно успостављање рачунарских података; анализе рачунарских сисетма; израда и одржавање веб страница за друге; хостинг рачунарских сајтова [веб сајтова]; сервер хостинг; заштита од рачунарских вируса; праћење рачунарских система даљинским приступом; техничко пројектне студије; инжењерске услуге; мерење земљишта; урбанистичко планирање; истраживања из области механике; индустријски дизајн; саветовање у области дизајна и развоја рачунарског хардвера; услуге техничких консултација из области рачунара; софтвер као услуга [СааС]; платформа као услуга [ПааС].

(111) **80443** (181) **06.11.2030.**
(210) Ж- 2020-1948 (220) 06.11.2020.
(151) 27.05.2021.
(732) **Yunnan Tobacco International Co.,Ltd**, 345 Panjing Street, Panlong District, Kunming 650225, Yunnan, CN
(740) Гордана Поповић и ост., Таковска 19, 11000, Београд
(540)

(531) 01.11.12; 03.13.01; 03.13.24; 17.02.02; 26.04.18;

27.05.03; 27.05.10; 27.05.12; 27.05.15; 29.01.04; 29.01.05; 29.01.06
(591) светло плава, нијансе плаве, тамно плава, сиво плава, љубичаста, бела и црна.
(511) Кл. 34: дуван, било прерађен или непрерађен; дувански производи; замена за дуван, не у медицинске или лековите сврхе; цигарете; цигарилоси; цигаре; ручне машинице за прављење цигарета; тубе за цигарете; филтери за цигарете; папир за цигарете; електронске цигарете; течност за електронске цигарете; шибице и артикли за пушаче.

(111) **80444** (181) **18.11.2030.**
(210) Ж- 2020-2015 (220) 18.11.2020.
(151) 27.05.2021.
(732) **C&A AG** , c/o COFRA Holding AG, Grafenauweg 10 , CH-6300 Zug, CH
(740) Живко Мијатовић & Партнерс доо Београд, Студентски трг 4, 11000, Београд
(540)

(531) 06.01.04; 26.04.01; 26.04.16; 26.04.18; 27.05.01; 29.01.06
(591) сива, бела.
(511) Кл. 18: кожа и имитације коже и роба направљена од поменутих материјала која није обухваћена другим класама, наиме пртљаг, актен ташне, ранчеви, школске торбе, торбе за куповину, неформалне торбе, торбе, спортске торбе, торбе за плажу, ручне торбице, женске ташне, мрежасте ташне од метала, актовке, џепни новчаници, футроле (етуи) за визит карте, футроле за кључеве, козметичке торбице (празне); животињска кожа, крзна; сандуци, торбе за ношење и путничке торбе; кишобрани и сунцобрани; штапови за ходање; бичеви, сарачка опрема и седларска роба.
Кл. 25: одећа; обућа; покривала за главу.

(111) **80445** (181) **18.11.2030.**
(210) Ж- 2020-2016 (220) 18.11.2020.
(151) 27.05.2021.
(732) **C&A AG** , c/o COFRA Holding AG, Grafenauweg 10 , CH-6300 Zug, CH
(740) Живко Мијатовић & Партнерс доо Београд, Студентски трг 4, 11000, Београд
(540)

(531) 27.05.01; 27.05.10
(511) Кл. 18: кожа и имитације коже и роба направљена од поменутих материјала која није обухваћена другим класама, наиме пртљаг, актен ташне, ранчеви, школске торбе, торбе за куповину, неформалне торбе, торбе, спортске торбе, торбе за плажу, ручне торбице, женске ташне, мрежасте ташне од метала, актовке, џепни новчаници, футроле (етуи) за визит карте, футроле за кључеве, козметичке торбице (празне); животињска кожа, крзна; сандуци, торбе за ношење и путничке торбе; кишобрани и сунцобрани; штапови за ходање; бичеви, сарачка опрема и седларска роба.
Кл. 25: одећа; обућа; покривала за главу.

(111) **80446** (181) **17.07.2030.**
(210) Ж- 2020-1198 (220) 17.07.2020.
(151) 27.05.2021.
(732) **Bel Qistas doo**, Дунавска 25, 11000, Београд, RS
(540)

(531) 03.04.11; 05.03.15; 05.07.11; 05.07.22; 26.01.18; 27.03.03; 27.05.03; 27.05.09; 27.05.12; 27.05.21; 29.01.15
(591) жута, плава, црвена, наранџаста и зелена.
(511) Кл. 32: воћни сокови.

(111) **80447** (181) **04.11.2030.**
(210) Ж- 2020-1934 (220) 04.11.2020.
(151) 27.05.2021.
(732) **Centili d.o.o. Beograd**, Булевар Зорана Ђинђића 48в, 11070, Београд, Нови Београд, RS
(540)

(531) 27.05.01; 27.05.12; 27.05.17; 27.07.11; 29.01.01
(591) #ФФ6600; односно 75% магента, 100% жута
(511) Кл. 35: оглашавање; услуге рекламних агенција; изнајмљивање огласног простора; промоција продаје за друге; онлајн рекламирање на рачунарској мрежи; изнајмљивање времена за рекламирање у средствима комуникације; договарање претплате за услуге телекомуникација за трећа лица; комерцијална администрација за лиценце роба и услуга трећих лица; маркетинг; оптимизација саобраћаја са Интернет странице; оглашавање плаћањем по клику [пау пер цлицк оглашавање]; обезбеђивање онлајн тржишта за купце и продавце роба и услуга; консултације о стратегији комуникације у рекламирању; услуге онлајн малопродаје дигиталне музике која се преузима са интернета; услуге онлајн малопродаје мелодије звона које се преузимају са интернета; услуге онлајн малопродаје претходно снимљене музике и филмова који се преузимају са интернета; циљни маркетинг; маркетинг у оквиру издавања софтвера;
Кл. 36: финансијско управљање исплатама надокнада за друге; електронски пренос виртуалних валута; електронски пренос средстава; издавање вредносних бонова; обрада плаћања извршених кредитним картицама; обрада плаћања извршених платним картицама; пружање информација о финансијама путем интернет странице.
Кл. 42: консултације о безбедности интернета; саветовање у области рачунарског софтвера; ажурирање рачунарског софтвера; дизајнирање рачунарских система; дизајнирање рачунарског софтвера; електронско надгледање коришћења кредитних картица ради откривања интернет преваре; електронско надгледање података о заштити личности ради откривања крађе идентитета путем интернета; изнајмљивање рачунарског софтвера; инжењерске услуге; инсталирање рачунарског софтвера; истраживања у области технологије телекомуникација; истраживање и развој нових производа за друге; конвертовање рачунарских података и програма, осим физичког конвертовања; консултације о сигурности података; надгледање раунарских система ради откривања неовлашћеног приступа или повреде података; одржавање рачунарског софтвера; платформа као услуга [ПааС]; развој рачунарских платформи; развој софтвера у оквиру издавања софтвера; рачунарско програмирање; рачунарство у облаку; саветовање о сигурности рачунара; саветовање у вези информационих технологија; саветодавне услуге из области комјутерске технологије; саветодавне услуге из области телекомуникационе технологије; саветодавне услуге из области технологије; софтвер у виду сервиса [СааС]; услуге информационих технологија које се пружају на бази аутсорсинга.

---

(111) **80448** (181) **20.11.2030.**
(210) Ж- 2020-2033 (220) 20.11.2020.
(151) 27.05.2021.
(732) **Sichuan Sanlian New Material Co., Ltd.**, No.280, Yizhou Avenue North Section, Hi-tech Zone,, Chengdu, Sichuan, , CN
(740) Зоран Д. Граовац, Миријевски венац 4, 11160, Београд
(540)

功 夫

(531) 28.03.00
(511) Кл. 34: дуван; цигарете; кутије за цигарете (табакере); орални вапоризатори за пушаче; електронске наргиле; електронски уређаји за инхалирање аеросола који садржи никотин; упаљачи за пушаче; филтери за цигарете; ароме за дуван, осим етеричних уља; електронске цигарете.

---

(111) **80449** (181) **16.12.2030.**
(210) Ж- 2020-2230 (220) 16.12.2020.
(151) 27.05.2021.
(732) **OFF-WHITE LLC**, 360 Hamilton Ave., # 100, NY 10601, White Plains, US

(740) Никола Клиска, адвокат,"Карановић & Партнерс" ОАД, Ресавска 23, 11000, Београд
(540)

(531) 02.01.01; 02.09.14; 02.09.15; 27.05.12
(511) Кл. 3: немедицинска козметика и тоалетни препарати; козметика; козметички препарати; козметички лосиони; козметичка млека; козметички гелови; козметичка уља; козметичке креме; козметичке маске; козметичке оловке; козметичке марамице; козметички јастучићи; парфимеријски производи, етарска уља; колоњске воде; парфеми; мириси за личну употребу; тоалетна вода; сапуни, наиме, сапуни за купање, козметички сапуни, сапуни за бријање, мирисни сапуни, немедицински козметички сапуни, дезодорантни

сапуни, сапун против знојења; шампон за тело; пилинзи за тело; пилинзи за лице; пилинзи за руке; немедицински препарати за купање; препарати против знојења и дезодоранси за личну употребу; лосиони и балзами за после бријања; лосиони за негу коже; немедицински препарати за негу коже, креме и лосиони; немедицинске хидратантне креме за кожу, тоници, креме и серуми; уља за масажу; креме за масажу; освеживачи простора; тамјан; потпури [мириси]; препарати за парфимисање ваздуха; перле за купање; препарати за негу ноктију; лак за нокте и средство за одстрањивање лака за нокте; шминка; немедицински тоалетни препарати; препарати за негу косе; препарати за обликовање косе; лосиони за косу; лак за косу; шампон; балзам за косу; гел за косу; пена за косу; балзам за усне; козметички лосион за сунчање; уља и лосиони за сунчање; футроле за ружеве за усне; средства за бељење и друге супстанце за употребу у перионицама; препарати за чишћење, полирање, рибање и абразивни препарати.
Кл. 5: фармацеутски, медицински и ветеринарски препарати; медицински препарати за негу коже; медицински сапуни; санитарни препарати за употребу у медицини; препарати за дезинфекцију руку; средство за дезинфекцију у спреју за личну употребу; комплети који се састоје углавном од гела за дезинфекцију и марамица за дезинфекцију укључујући такође и хигијенске маске, пластичне рукавице и крему за руке за заштиту од микроба; пластичне рукавице и крема за руке који се користе за заштиту од микроба; дијететска храна и супстанце прилагођене за употребу у медицини или ветеринарску употребу, храна за бебе; дијететски додаци (додаци исхрани) за људе и животиње; фластери, материјали за завијање; материјали за пломбирање зуба, зубарска смола; дезинфекциона средства.

Кл. 10: хируршки, медицински, зубарски и ветеринарски апарати и инструменти; хигијенске маске за медицинску употребу; терапеутске маске за лице; модне маске које се користе као хигијенске маске за заштиту од вирусних инфекција; ултразвучни козметички апарати за извођење естетских третмана коже; штитници за лице за медицинску употребу; заштитне рукавице за медицинску употребу; ортопедски артикли; хируршки материјали за зашивање; терапеутски и помоћни уређаји за особе са инвалидитетом; апарати за масажу; апарати за масажу лица; апарати за масажу очију; апарати за масажу за личну употребу; апарати, уређаји и производи за сексуалне активности.

(111) **80450** (181) **03.11.2030.**
(210) Ж- 2020-1913 (220) 03.11.2020.
(151) 27.05.2021.
(732) **Бранко Милета**, Шатор планине 22, 11210, Београд, RS
(540)

(531) 01.15.15; 24.17.25; 25.01.10; 26.04.02; 26.04.15; 26.04.22; 27.05.10; 27.05.24; 29.01.13
(591) хекс #373435 црна,хекс#D2AE6D златна; хекс #FFFFFF бела.
(511) Кл. 30: инстант чај.

(111) **80451** (181) **06.11.2030.**
(210) Ж- 2020-1954 (220) 06.11.2020.
(151) 27.05.2021.
(732) **Korpus Media Group d.o.o. Beograd**, Кнез Михаилова 33, Београд, RS
(740) Мирков Реља, Патријарха Јоаникија 14, 11090, Београд
(540)

(531) 23.03.11; 24.01.12; 24.01.25; 26.04.07; 26.04.16; 26.04.18; 26.04.24; 28.05.00
(511) Кл. 35: оглашавање; вођење послова; пословно управљање; канцеларијски послови; укључујући и ажурирање огласних материјала; изнајмљивање огласних материјала; рекламирање; рекламирање преко телевизије; компјутерско управљање подацима; изнајмљивање огласног простора; промоција продаје за друге; онлајн рекламирање на рачунарској мрежи; изнајмљивање времена за рекламирање у средствима комуникације; телекомуникација за трећа лица; услуге подуговарања, аутсорсинг [помоћ у пословању]; писање рекламних текстова; услуге графичке обраде материјала за рекламне сврхе; услуге рекламних филмова; оглашавање плаћањем по клику [пау пер цлицк оглашавање]; обезбеђивање онлајн тржишта за купце и продавце роба и услуга; развој концепта оглашавања; писање текстова за рекламне намене; састављање пописа информација за комерцијалне и рекламне сврхе; продукција програма телевизијске продаје; продукција емисија телевизијске продаје;

комуникације у рекламирању; циљни маркетинг; оглашавање на отвореном; маркетинг у оквиру издавања софтвера; услуге корпоративне комуникације.
Кл. 38: услуге телеккомуникација; укључујући и емитовање телевизијских програма; емитовање кабловске телевизије; комуникације мобилним телефонима; комуникација преко рачунарских терминала; пренос порука и слика посредством рачунара; пружање информација у области телекомуникација; обезбеђивање телекомуникационих веза са глобалном рачунарском мрежом; услуге телекомуникационог усмеравања и повезивања; пружање услуга телекомуникационих канала за услуге телешопинга; бежично емитовање; стриминг [проток] података; пренос видео садржаја на захтев.
Кл. 41: образовне услуге; припремање обуке; разонода; спортске и културне активности; укључујући и услуге разоноде; организовање такмичења [образовних или забавних]; изнајмљивање сценског декора; забава путем телевизије; изнајмљивање филмова; производња филмова, који нису рекламни филмови; изнајмљивање телевизијских апарата; продукција телевизијских програма; телевизијска забава; услуге студија за снимање; писање сценарија, изузев за рекламне сврхе; услуге стављања на располагање филмова, који се не могу преузимати, путем видео записа на захтев; услуге стављања на располагање телевизијских програма, који се не могу преузимати, путем видео записа на захтев; дистрибуција филмова; услуге монтаже видео записа за манифестације.

(111) **80452** (181) **18.11.2030.**
(210) Ж- 2020-2010 (220) 18.11.2020.
(151) 27.05.2021.
(732) **Abela Pharm d.o.o.**, Вилине воде б.б., 11000, Београд, RS

(540)

Probiotic Excellence Center

(511) Кл. 5: пробиотици за употребу као додаци исхрани; пробиотске бактеријске формулације за ветеринарску употребу; пробиотске бактеријске формулације за медицинску употребу; пробиотски препарати за медицинску употребу који помажу у одржавању природне равнотеже флоре у систему органа за варење; фармацеутски препарати; ветеринарски препарати; санитарни препарати за употребу у медицини; дијететски додаци (додаци исхрани) за људе и животиње; лекови за ветеринарску употребу; лекови за људску употребу; додаци исхрани са козметичким дејством.
Кл. 35: оглашавање; вођење послова; пословно управљање; канцеларијски послови.
Кл. 42: бактериолошка истраживања и анализе; биолошка истраживања и анализе; консултантске услуге које се односе на техничке и научне анализе; лабораторијске анализе у области бактериологије; лабораторијске анализе у области козметике; лабораторијске анализе у области хемије; услуге научног истраживања, испитивања и анализе; хемијско, биохемијско, биолошко и бактериолошко истраживање и анализа; медицинска истраживања; вођење клиничких испитивања фармацеутске препарате; истраживање у области фармацеутских производа; лабораторијско истраживање у области фармације; процена фармацеутских производа; развој фармацеутских препарата и лекова; услуге испитивања, надзора и истраживања у области фармације, козметике и прехрамбених намирница.

(111) **80453** (181) **04.09.2030.**
(210) Ж- 2020-1482 (220) 04.09.2020.
(151) 27.05.2021.
(732) **AMREAL DOO BEOGRAD-SURČIN**, Војвођанска 361 А, 11271, Београд, RS
(740) Душан Матијашевић, Хомољска 2/5, 11060, Београд
(540)

(531) 25.03.25; 26.11.12; 26.11.13; 27.05.13; 27.05.24; 29.01.01; 29.01.02; 29.01.03; 29.01.06
(591) жута , црвена , зелена и бела.
(511) Кл. 29: свеже месо; конзервирано месо, риба, поврће и воће; месо, риба, живина и дивљач; месне прерађевине; месни екстракти; јестива уља и масти; јаја, млеко и млечни производи.
Кл. 35: директно оглашавање; непосредно оглашавање; вођење послова; организовање догађаја, изложби, сајмова и приредби за комерцијалне, промотивне и рекламне потребе.
Кл. 37: конструисање; грађевинске услуге.

(111) **80454** (181) **20.11.2030.**
(210) Ж- 2020-2024 (220) 20.11.2020.
(151) 27.05.2021.
(732) **Koloid d.o.o.**, Прва пруга 7, Београд-Земун, RS
(740) Адвокат Вук Стевановић, Нушићева 7а, Београд
(540)

(531) 03.11.12; 03.11.24; 27.05.01; 27.05.08; 27.05.17; 29.01.06
(591) сребрна, сива.
(511) Кл. 3: сапун; козметички препарати за купање; препарати за испирање уста, који нису медицински; козметика за животиње; козметички сетови; козметика; козметичке креме; препарати за уклањање шминке; средства за чишћење зуба (пасте, гелови, течности); масти за козметичку употребу; млеко за чишћење за тоалетну употребу; препарати за прање; тоалетни производи (средства за личну хигијену9; шампони; козметички препарати за негу коже; сапун против знојења ногу; комади тоалетног сапуна; талк пудер, за тоалетну употребу; препарати против знојења; сапуни против знојења; препарати за сунчање (козметички); шампони за кућне љубимце (немедицински препарати за негу9; лосиони после бријања; спрејеви за освеживање даха; препарати за туширање за личну хигијену и дезодорисање (тоалетни производи); средства за чишћење за интимну личну хигијену, немедицинска; шампони за животиње (немедицински препарати за негу); средства за вагинално испирање за личну хигијену или дезодорисање; препарати за освеживање даха за личну хигијену.
Кл. 5: фармацеутски препарати; тинктуре за употребу у медицини; серуми; фармацеутски препарати за негу коже; фармацеутски препарати за лечење перути; капсуле за фармацеутску употребу; медицински тоници; дијететска храна прилагођена за медицинске намене; дијететски напици прилагођени за медицинску употребу; хемијски препарати за фармацеутску употребу; средства за испирање уста за медицинске намене; додаци исхрани; таблете антиоксиданти; антибактеријска средства за прање руку, дезинфекциони сапуни.
Кл. 11: инсталације за филтрирање ваздуха; филтери за климатизацију; инсталације за климатизацију; инсталације за филтрирање ваздуха; уређаји за сушење; апарати за дезинфекцију; јонизујући апарати за обраду ваздуха или воде; апарати и машине за пречишћавање ваздуха.

(111) **80455** (181) **02.11.2030.**
(210) Ж- 2020-1912 (220) 02.11.2020.
(151) 27.05.2021.
(732) **PMI Nutrition International, LLC**, 4001 Lexington Avenue North , Arden Hills, Minnesota 55126, US
(740) Живко Мијатовић & Партнерс доо Београд, Студентски трг 4, 11000, Београд
(540)

SUPPLANT

(511) Кл. 5: медицинска храна за животиње; адитиви за храну за животиње; додаци за храну за животиње; витамини за животиње.

(111) **80456** (181) **02.11.2030.**
(210) Ж- 2020-1911 (220) 02.11.2020.
(151) 27.05.2021.
(732) **PMI Nutrition International, LLC**, 4001 Lexington Avenue North , Arden Hills, Minnesota 55126, US
(740) Живко Мијатовић & Партнерс доо Београд, Студентски трг 4, 11000, Београд
(540)

BASTION

(511) Кл. 5: медицинска храна за животиње; адитиви за храну за животиње; додаци за храну за животиње; витамини за животиње.

(111) **80457** (181) **25.05.2030.**
(210) Ж- 2020-735 (220) 25.05.2020.
(151) 27.05.2021.
(732) **Марко Перишић**, панонска 7, 25230, Кула, RS
(540)

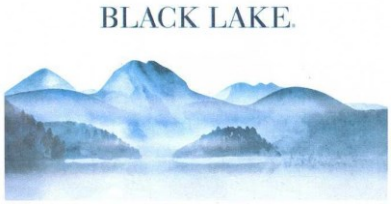

(531) 06.03.01; 06.03.05; 25.01.01; 27.05.01; 27.05.10; 29.01.03; 29.01.04; 29.01.06
(591) зелена, плава, бела.
(511) Кл. 32: воде (пића); вода са глечера; вода обогаћена минералима (напици); вода обогаћена витаминима (напици); газирана вода; газирана безалкохолна пића; воћни сокови; воћни нектар (безалкохолни); газирана вода обогаћена витаминима (напици); газирана минерална вода; дестилована вода за пиће; гуарана напици; газирани воћни сокови; газирана пића са воћним укусима; екстракти за производњу минералне воде с укусом, нису есенцијална уља; екстракти неферментисане шире; екстракти слада за производњу жестоких пића; екстракти хмеља за производњу пива; енергетска пића; залеђена газирана пића; занатско пиво; изворска вода; коле (безалкохолна пића); лимунаде;

мешани воћни сокови; минерална вода (пиће); минералне и содне воде; минералне и содне воде и друга безалкохолна пића; напици за спортисте обогаћени протеинима; напици који садрже мешавине сокова воћа и поврћа; напици на бази воћа; напици на бази кокоса; напици на бази коле; напици на бази поврћа; напици обогаћени нутријентима; напици од грожђа, безалкохолни; напици од димњених (сувих) шљива; напици од лимуновог сока; напици од морске траве; напици од смрзнутог воћа; напици од сока алое вере; напици од сока од ананаса; напици од сока од јабуке; напици од сока од парадајза; напици од сока од поморанџе; напици са укусом воћа; негазирана безалкохолна пића; негазирана вода; освежавајућа безалкохолна пића; основе за безалкохолне коктеле; основе за воћне сокове; слатко газирано пиће; сода вода; сокови од алое вере; сокови од морске траве; сокови од поврћа (пића); сок од ананаса.

(111) **80458** (181) **27.10.2030.**
(210) Ж- 2020-1874 (220) 27.10.2020.
(151) 27.05.2021.
(732) **Александар Илић**, Радована Маринковића бр. 54, 11460, Шиљаковац, Барајево, RS
(740) Тодор Милошевић, Војводе Миленка 42/7, 11000, Београд
(540)

(531) 26.01.19; 27.01.05; 27.01.25; 27.05.11; 27.05.17
(511) Кл. 7: млинови за кафу, електрични; аутоматске машине за продају; аутомати, електрични, за издавање пића или хране.
Кл. 11: аутоматске инсталације за прављење кафе; бежични електрични кафе апарати; бежични кафе апарати, електрични; електричне посуде за припрему кафе; електрични апарати за еспресо кафу; електрични апарати за кафу за кућну употребу; електрични апарати за кување кафе; електрични апарати за прављење кафе; електрични апарати за чај и кафу; капсуле за кафу, празне, за електричне апарате за кафу; машине за кафу, електричне; пекачи кафе, електрични; посуде за припрему кафе, електричне; справе за пржење кафе; филтери за кафу, електрични; филтери за кафу, који нису од папира, који се користе као делови електричних машина за кафу.
Кл. 30: еспресо кафа; инстант кафа; кафа; кафа без кофеина; кафа, чај, какао и вештачка кафа; кафа, чај, какао и замена кафе; кувана кафа; ледена кафа; млевена кафа; непржена кафа; ароме за кафу; готови напици на бази кафе; готови напици од кафе; екстракти кафе; замене за кафу; замене за кафу на бази цикорије; инстант мешавине за кафу; капсуле кафе, напуњене; капсуле с кафом, пуне; кесице за посуде за филтрирање кафе, пуне; напици на бази кафе који садрже млеко; напици од кафе; пића на бази кафе; пића од кафе са млеком; посуде за филтрирање млевене кафе, пуне; пржена зрна кафе; хладни напици на бази кафе; афогато [напици на бази кафе која садрже сладолед].
Кл. 35: услуге малопродаје и велепродаје за електричне машине и апарате; услуге велепродаје прехрамбених производа; услуге велепродаје у вези са прехрамбеним производима; услуге малопродаје прехрамбених производа; услуге малопродаје у вези са прехрамбеним производима; услуге онлајн велепродаје прехрамбених производа; услуге онлајн малопродаје прехрамбених производа; услуге велепродаје везане за прехрамбене производе; услуге малопродаје везане за прехрамбене производе; изнајмљивање аутомата за продају; услуге продајних аутомата; услуге велепродаје везане за кафу; услуге велепродаје кафе; услуге велепродаје у вези са кафом; услуге малопродаје везане за кафу; услуге малопродаје и велепродаје за кафу; услуге малопродаје и велепродаје за чај, кафу и какао; услуге малопродаје кафе; услуге малопродаје у вези са кафом; услуге онлајн велепродаје кафе; услуге онлајн малопродаје кафе.
Кл. 43: достављања кафе у канцеларије као кетеринг услуга; кафићи; пружање хране и пића у интернет кафеима; сервирање хране и пића у интернет кафеима; сервирање чаја, кафе, какаа, газираних пића и воћних сокова; услуге барова који служе првенствено кафу и чајеве; услуге кафеа; услуге кафе-ресторана и кафетерија; услуге кафетерија; услуге кафића; услуге кафића и кафетерија; услуге кафића и снек-барова; услуге кафића, кафетерија и ресторана; изнајмљивање барске опреме; пружање услуга барова; услуге барова; услуге барова и бистроа; услуге барова и коктел барова; услуге барова који служе првенствено кафу и сокове; изнајмљивање уређаја за дељење топлих и хладних напитака, осим продајних аутомата.

(111) **80459** (181) **20.11.2030.**
(210) Ж- 2020-2036 (220) 20.11.2020.
(151) 27.05.2021.
(732) **Sichuan Sanlian New Material Co., Ltd.**, No.280, Yizhou Avenue North Section, Hi-tech Zone,, Chengdu, Sichuan, , CN
(740) Зоран Д. Граовац, Миријевски венац 4,

11160, Београд
(540)

iKUNGFU

(531) 27.05.01
(511) Кл. 34: дуван; цигарете; кутије за цигарете (табакере); орални вапоризатори за пушаче; електронске наргиле; електронски уређаји за инхалирање аеросола са садржајем никотина; упаљачи за пушаче; филтери за цигарете; ароме за дуван, осим етеричних уља; електронске цигарете.

(111) **80460** (181) **27.10.2030.**
(210) Ж- 2020-1877 (220) 27.10.2020.
(151) 27.05.2021.
(732) **CRYPTONITE DOO BEOGRAD**, Мештровићева 9/5, Београд, RS
(540)

Crypto Lift

(531) 18.01.07; 25.07.05; 26.01.16; 27.05.01; 29.01.03; 29.01.04
(591) тиркизно зелена, плава.
(511) Кл. 39: транспортне услуге; паковање и скалдиштење робе; организовање путовања; превоз аутомобилом; превоз путника; такси превоз; услуге заједничког коришћења аутомобила (као шеринг); услуге заједничког путовања аутомобилом (карпулинг).
Кл. 41: образовне услуге; припремање обуке; разонода; спортске и културне активности; настава; обука; организовање и вођење конференција; организовање и вођење радионица (обука); обука (тренирање); практична настава (обука путем демонстрације); пренос знања и искуства (обучавање); професионално усмеравање (саветовање у вези са образовањем или обуком); пружање услуга у области образовања.

(111) **80461** (181) **21.10.2030.**
(210) Ж- 2020-1850 (220) 21.10.2020.
(151) 27.05.2021.
(732) **Небојша Петровић**, Омладинска 15б, Београд, RS
(740) Александар Ковачевић, адвокат, Булевар Михајла Пупина 16в, Београд
(540)

Qualified

(531) 27.05.01; 29.01.01
(591) бела, црвена (магента).
(511) Кл. 10: хирушки, медицински, зубарски и ветеринарски апарати и инструменти; вештачки удови, очи и зуби; ортопедски артикли; хирушки материјали за зашивање; терапеутски и помоћни уређаји за хендикепиране особе; апарати за масажу, аапарати, уређаји и производи за одојчад; апарати за ДНК и РНК тестове за употребу у медицини.
Кл. 42: научне и технолошке услуге, као и услуге истраживања и пројектовања у вези са њима; услуге индустријских анализа и истраживања; пројектовање и развој рачунарског хардвера и софтвера.
Кл. 44: медицинске услуге; услуге медицинских клиника; болничке услуге; здравствена нега; медицинска помоћ; услуге кућне неге; услуге банке крви; фармацеутски савети; услуге психолога; услуге вештачке оплодње; услуге вештачке оплодње ин витро; услуге телемедицине; фармацеутске услуге припремања лекова према рецепту; терапеутске услуге; изнајмљивање медицинске опреме; услуге здравствених центара; услуге алтернативне медицине; услуге саветовања о здрављу; услуге центара за опоравак.

(111) **80462** (181) **28.10.2030.**
(210) Ж- 2020-1892 (220) 28.10.2020.
(151) 27.05.2021.
(732) **Blue Box Toy Factory Limited**, Room 1203, 12/F, East Ocean Centre, 98 Granville Road, Tsim Sha Tsui East, Kowloon, HK
(740) Благоје Кондић, Кнеза Милоша 6/7, 11000, Београд
(540)

INFANTINO

(511) Кл. 10: глодалице (без играчака); прстенови за правилно ницање зуба; цуцле за бебе; флашице за храњење; масажери за десни беба; столице са отвором за уметање ноћне посуде.
Кл. 20: љуљалица за бебе (намештај); кревеци;

седиште за децу за кола; високе столице; корпа за бебе (намештај); неметалне сигурносна капија за бебе, децу и љубимце (намештај); неметална степеник-столица; преносива седишта за купатило; преносива седишта за бебе за употребу у кадицама на надувавање; јастуци за позиционирање бебине главе док спава за немедицинску или нетерапеутску употребу; јастуци за позиционирање бебине главе док спава за немедицинску или нетерапеутску употребу, нарочито подупирачи док беба спава; играоница (намештај); подметачи за пресвлачење беба; кревети са оградом за бебе; штитници за дечије кревеце, осим постељине; потпорни ја ступци за главу бебе; шеталице за бебе; простирке за оградице за децу; оградице за бебе.

(111) **80463** (181) **29.10.2030.**
(210) Ж- 2020-1898 (220) 29.10.2020.
(151) 27.05.2021.
(732) **GOLDFOOD 2020 DOO BEOGRAD**, Ослобођења 39б, 11090, Београд-Раковица, RS
(740) Ивана Кекић, адвокат, Чингријина 11/5а, 11000, Београд
(540)

(531) 01.03.01; 01.03.15; 26.04.13; 26.04.18; 26.04.24; 26.11.12; 27.05.17; 29.01.13
(591) црна, бела, златна (три тона жуте) по CMYK: C 24% M39% Y95% K3% C0% M19% Y 44% K0%, C 7% M4% Y66% K0%.
(511) Кл. 5: фармацеутски, медицински и ветеринарски препарати; санитарни препарати за употребу у медицини; дијететска храна и супстанце прилагођене за употребу у медицини или ветеринарску употребу, храна за бебе; дијететски додаци (додаци исхрани) за људе и животиње; дезинфекциона средства.
Кл. 44: медицинске услуге; ветеринарске услуге; хигијенска заштита и нега лепоте за људе или животиње.

(111) **80464** (181) **04.03.2030.**
(210) Ж- 2020-347 (220) 04.03.2020.
(151) 27.05.2021.
(732) **Xiaomi Inc.**, Floor 13, Rainbow City Shopping Mall II of China Resources, No. 68, Qinghe Middle Street, Haidian District, Beijing, CN
(740) ПЕТОШЕВИЋ д.о.о., Булевар ослобођења 87, 11040, Београд
(540)

Redmi

(511) Кл. 9: ноутбук рачунари; рачунарски програми, снимљени; рачунарски програми који се могу даунлоудовати; рачунарски софтвер, снимљен; електронске публикације које се могу даунлоудовати; снимљени програми рачунарских игара; празни кертрџи за мастило за штампаче и фотокопир уређаје; датотеке слика које се могу даунлоудовати; хуманоидни роботи са вештачком интелигенцијом; носиви рачунари; платформе рачунарског софтвера, снимљене или доступне за преузимање; графика за мобилне телефоне која се може даунлоудовати; рачунарски периферни уређаји; интерактивни терминали са екранима осетљивим на додир; софтвер за чување рачунарског екрана, снимљен или доступан за преузимање; кодиране наруквице за електронску идентификацију; паметне наруквице; таблет рачунари; кодиране идентификационе наруквице, магнетне; подлоге за мишеве; фото штампачи; торбе за рачунаре; електронски читачи картица; апликацијски софтвер за мобилне телефоне, који се може даунлоудовати; инкџет штампачи; паметни сатови (обрада података); мелодије звона за мобилне телефоне које се могу даунлоудовати; паметне наочаре (обрада података); електронски џепни преводиоци; педометри; апарати за проверу франкирања; регистар касе; механизми за апарате који се покрећу кованим новцем; диктафони; холограми; маркери за обележавање ивица; гласачке машине; машине за игре на срећу; уређаји за препознавање лица; уређаји за фотокопирање (фотографски, електростатички, термички); ваге за мерење телесне масноће за кућну употребу; инструменти за мерење; електронске огласне табле; штапови за мобилне телефоне за прављење селфи фотографија; држачи за мобилне телефоне; паметни телефони у облику сата; интерфони; електронски уређаји и инструменти за навигацију и позиционирање; мобилни телефони; држачи мобилних телефона за употребу у возилима; телекомуникацијски апарати у облику накита; футроле за мобилне телефоне; маске за мобилне телефоне; каишеви за мобилне телефоне; заштитне фолије прилагођене за мобилне телефоне; рутери за умрежавање; СИМ картице; видео монитори; слушалице за виртуелну стварност; преносиви мултимедијални плејери; носиви монитори за приказивање видео садржаја; слушалице; камкордери; камере за возила за вожњу уназад; уређаји за снимање вожње; оловке за екране осетљиве на додир; машине за учење; апарати за

снимање звука; сет-топ боксови; дигитални рамови за слике; селфи штапови (ручни моноподи); паметне наруквице (мерни инструменти); аудио визуелни апарати за наставу; роботи за наставу; апарати за анализу ваздуха; термометри, који нису за медицинску употребу; хигрометри; оптички апарати и инструменти; УСБ каблови; материјали за електричне водове (каблови); полупроводници; проводници, електрични; сензори; температурни сензори; прекидачи, електрични; адаптери за напајање; електрични адаптери; променљиви прекидачи за телекомуникационе апарате; апарати са даљинским управљањем; оптичка влакна; апарати за регулисање топлоте; громобрани; електролизатори; апарати за гашење пожара; радиолошки апарати за индустријску употребу; заштитни уређаји за личну употребу у случају несреће; заштитне маске; заштитне кациге; заштитне наочаре; аларми; браве за врата са биометријским откључавањем помоћу отиска прста; електрична звона за врата; наочаре за сунце; екстерне батерије (пуњиве батерије); бежични пуњачи; цртани филмови; овоскопи; звиждаљке за псе; декоративни магнети; електричне ограде; електронске огрлице за дресуру животиња; преносиви даљински управљачи за блокове за покретање; електронске наруквице за праћење здравља које комуницирају подацима са другим електронским уређајима у реалном времену; носиви апарати за комуникацију; носиви дигитални електронски уређаји који могу да пруже приступ интернету; носиви паметни уређаји; лични дигитални асистенти у облику ручног сата; носиви уређаји за мерење активности; магнети за фрижидер; инструменти за мерење; уређаји за мерење, електрични; електронски чипови; мултимедијални пројектори; апарати и инструменти за мерење тежине; бројачи; компјутерски хардвер; музичке датотеке које се могу преузети; шпијунке за врата; видео екрани; симулатори за управљање и контролу возила; аутоматски индикатори ниског притиска у гумама возила; сталци за фотографске апарате; кациге за бицикла; банкомати (АТМ); спољне надзорне камере; разводне табле за ниску и високу волтажу; инструменти за испитивање гасова; прекидачи за светла; апарати за мерење раздаљине; комуникациони панел; утичница; уређаји за пуњење батерија за моторна возила; УСБ каблови за мобилне телефоне; дисплеј од течних кристала; телевизијски дисплеј; слушалице за пригушивање буке; микрофони; заштитне кациге за спортове; сензори нивоа течности.

(111) **80465** (181) **05.03.2030.**
(210) Ж- 2020-352 (220) 05.03.2020.
(151) 27.05.2021.
(732) **FIRESTOP INTERNATCIONAL DOO NOVA PAZOVA**, Гаврила Принципа 20, Нова Пазова, RS
(740) Адвокат Игор Исаиловић, Балканска 16, 11000, Београд
(540)

(531) 25.01.01; 26.04.16; 26.04.24; 27.05.01; 27.05.10; 27.05.24; 29.01.02; 29.01.06; 29.01.08
(591) бела, црна, тамно жута.
(511) Кл. 2: основни премаз за дрво; основни премаз за метал; завршни премаз за дрво; завршни премаз за метал.

(111) **80466** (181) **07.08.2030.**
(210) Ж- 2020-1326 (220) 07.08.2020.
(151) 27.05.2021.
(732) **PHI ACADEMY D.O.O. BEOGRAD**, Булевар ослобођења 137, 11000, Београд, RS
(740) Плавша & Плавша доо Београд, Струмичка 51, 11000, Београд
(540)

(531) 02.09.04; 02.09.25; 24.17.25; 27.03.02; 27.05.01; 28.07.00
(511) Кл. 3: ароматична етарска уља; астрингентна средства; бадемово уље; бадемов сапун; балзами за косу; балзами за усне; балзами, осим за медицинске сврхе; биљни екстракти за козметичке намене; боје за косу; боје за обрве у облику оловака и праха; боје за тоалетну употребу; бронзери за кожу у облику креме; брусни папир; ватирани штапићи за козметичке сврхе; вештачке трепавице; вештачки нокти; влажни или импрегнирани јастучићи, убруси или марамице; восак за депилацију; восак за косу; врхови за нокте; гел алое вере за козметичку примену; гел јастучићи за очи за козметичке намене; гел лакови за нокте; гелови за козметичку употребу; гелови за косу и пене за косу; гелови за купање; гелови за обликовање косе; гелови за обликовање обрва; гелови за очи за козметичке потребе; гелови

за скидање шминке; козметики гелови за сунчање; гелови за успоравање старења за козметичке потребе; гелови за фарбање обрва; дезодоранси за личну употребу; дезодоранси за тело; дезодорантни сапун; декоративна козметика; декоративне налепнице за козметичку употребу; депилатори; емулзије, гелови и лосиони за негу коже; етарска уља за козметичке потребе; етарске есенције; завршни козметички премази за обликовање ноктију; избељивачи ноктију; јастучићи за чишћење натопљени козметичким средствима; кана, козметичка боја; козметика за обрве; козметичка средства за сушење лака за нокте; козметичка уља за кожу; козметичке боје; козметичке креме за негу коже; козметичке маске за лице; козметичке оловке; козметички лосиони за кожу; козметички пилинзи за тело; козметички препарати за негу коже; козметички препарати за сузбијање поновног раста длака; козметички препарати за трепавице; козметички препарати који садрже колеген; козметички серуми; козметички сетови; козметички тоници за лице; компактни пудери за лице; компресе за очи за козметичке потребе; коректори за лице; кремаста подлога за шминку; кремаста руменила; кремасти пудери за лице; креме за депилацију; креме за заноктице; креме за заштиту од сунца за козметичке потребе; креме за регенерацију коже за козметичке потребе; креме за скидање шминке; креме за смањење целулита за козметичке потребе; креме за сунчање за козметичке потребе; креме за тело за козметичку примену; креме за усне за козметичке потребе; креме против бора за козметичке потребе; лакови за косу; лакови за нокте и скидачи лака за нокте; лепак за везивање уметака за косу; лепак за вештачке трепавице, косу и нокте; лепак од гуме за козметичку употребу; лоптице од вате за козметичке потребе; лосиони за косу за козметичке потребе; лосиони за негу косе за козметичке потребе; козметички лосиони за хидратацију коже; марамице натопљене средством за чишћење коже; маскаре; маске за кожу за козметичке потребе; масти за козметичку употребу; налепнице за нокте; налепнице за тело; немедицински пилинзи за лице и тело; оловке за извлачење обрва; оловке за очи; оловке за усне; парфеми и тоалетне воде; парфимерија; подлоге за лак за нокте; подлоге за шминку; препарати за бељење и скидање боје за козметичку употребу; препарати за депилацију и пилинг; препарати за негу тела и за козметичку негу; препарати за уклањање боја; препарати за шминкање; препарати колагена за козметичке сврхе; привремене тетоваже за козметичке потребе; пудер за шминкање; пудери за лице за козметичке потребе; пудери за тело за козметичке потребе; ружеви за усне; руменила за образе; сапуни за лице; сапуни за негу тела; сенке за очи; спрејеви за тело као дезодоранси и мириси за личну употребу; талк пудери за козметичке потребе; течне подлоге за шминку; течни парфеми; траке са воском за депилацију; тупфери за чишћење импрегнирани тоалетним препаратима; уља за козметичку употребу; хидратантне креме, лосиони и гелови; хидроген пероксид за козметичку употребу; шминка за лице и тело; шмиргл папир.

Кл. 5: фармацеутски производи и препарати за лечење обољења коже; медицински препарати за негу коже за потребе естетске медицине; алкохоли за топикалну употребу; аналгетске креме за локалну примену; антибактеријска средства за чишћење; антибактеријска средства за прање руку; антибактеријски гелови; антибактеријски гелови на бази алкохола за дезинфекцију коже; антибактеријски лосиони за руке; антибактеријски препарати; антибактеријски спрејеви; антиинфламаторни спрејеви; антимикробна средства за дерматолошку употребу; антисептички памук, вата; антисептички препарати; бадемово млеко за фармацеутску употребу; бактеријски препарати за медицинску примену; балзами за медицинску примену; балзами против болова; биљни екстракти за медицинске намене; биљни екстракти за фармацеутске намене; биљни препарати; биљни суплементи; биолошки препарати за употребу у медицини; вата за медицинску употребу; ватени штапићи за медицинску примену; витамини; витамински препарати и супстанце; витаминско минерални препарати; вишенаменски медицински балзами против болова; вишенаменски медицински мелеми који садрже ментол; влажне медицинске марамице; вода обогаћена витаминима за медицинске потребе; газа за медицинску употребу; гелови за дерматолошку употребу; гелови, креме и раствори за дерматолошку употребу; гелови од алое вере за терапеутску примену; гинсенг за медицинске потребе; глицерин за медицинску употребу; дезинфекцијске марамице за једнократну употребу; дезинфекциона средства; дезинфекциони сапуни; дермални филери за убризгавање; дијагностичке супстанце за медицинске потребе; дијагностички агенси, препарати и супстанце за медицинске потребе; дијететске супстанце које садрже витамине, минерале, амино-киселине и елементе у траговима; дијететске супстанце које садрже витамине, минерале и елементе у траговима, појединачно или у комбинацији; додаци исхрани са козметичким дејством; екстракти биљака и лековитог биља за медицинске потребе; ензими за медицинску употребу; завоји, медицински; јастучићи за очи за медицинске потребе; колаген за употребу у медицини; компресе и завоји; компресе за очи; креме за дерматолошку употребу; културе микроорганизама за медицинску примену; лепљиве

врпце за медицинску употребу; лепљиви фластери за медицинске потребе; локални гелови за медицинску и терапеутску употребу; марамице и убруси натопљени фармацеутским лосионима и кремама; медицинска антибактеријска средства за прање лица; медицинска уља; медицинске креме за кожу; медицинске креме за лечење дерматолошких проблема; медицинске креме за усне; медицинске масти за лечење дерматолошких проблема; медицински балзами за усне; медицински ватени штапићи; медицински и хируршки фластери; медицински лепак за затварање; медицински лосиони за кожу; медицински лосиони за косу; медицински лосиони за лице; медицински лосиони за лечење дерматолошких проблема; медицински лосиони за опекотине од сунца; медицински мелеми за усне; медицински препарати за негу коже у сврхе естетске медицине; медицински препарати за негу косе; медицински препарати за раст косе; медицински пудер за тело; медицински тоници за кожу; медицински фластери; минералне воде за медицинску употребу; минерални препарати за медицинску примену; мултивитамински препарати; памук за медицинску употребу; препарати аминокиселина за медицинску употребу; препарати за третман акни; препарати који садрже витамин А; препарати који садрже витамин Б; препарати који садрже витамин Д; препарати који садрже витамин Ц; препарати против болова; раствори за дерматолошку употребу; раствори за одстрањивање фластера; раствори за чишћење за медицинске потребе; средства за дезинфекцију за медицинске апарате и инструменте; стимуланси за раст косе за медицинске потребе; тампони за медицинске потребе; термална вода; упијајућа вата; фармацеутски лосиони за кожу; фармацеутски препарати за лечење перути; фармацеутски препарати за лечење поремећаја коже; фармацеутски препарати за негу коже; фармацеутски препарати који се продају у претходно напуњеним шприцевима; хируршки и медицински завоји.дијететска храна прилагођена за медицинске потребе; додаци исхрани за људску употребу; материјали за превијање, наиме, фластери; дезинфекциона средства.

Кл. 8: ручни алат за стругање; ручни алат за утискивање; ручни алати за бушење рупа; апарат за бушење ушију; апарати за бријање; апарати за ласерско уклањање длачица, осим за медицинску употребу; апарати за полирање ноктију, електрични или неелектрични; апарати за тетовирање; апарати за шишање за личну употребу, електрични и неелектрични; бодежи; бријачи, електрични или не-електрични; бритве; брусилице, ручно управљане; брусне подлоге за ручне брусилице; брусни сунђери; брусни точкови за ножеве и сечива; бургије за ручну употребу; виљушке за једнократну употребу; ручна длета; држачи за алат; дршке за ручне алате који се покрећу ручно; дршке ножева; електричне пегле за косу; електрични и неелектрични уређаји за маникир; електрични и неелектрични уређаји за педикир; електрични ручни уређаји за тетовирање; игле за тетовирање; игличасте турпије; инструменти за оштрење сечива; ручни инструменти за стругање; једнократни бријачи; кецеље за алат; клешта; кутије прилагођене за жилете; кућне маказе; ручне лопатице; маказе; маказе за нокте; маказице за заноктице; машине за козметичко тетовирање; мултифункционални ручни алати; наставци за ручне бушилице; наставци за ручна сврдла; неелектрични ручни уређаји за тетовирање; неелектрични сетови за маникир; ручни ножеви; ножеви с дуплом оштрицом; ножићи за електричне бријаче; опасач за алат; оштрачи ножева; оштрице маказа; педикирски прибор; пинцете; пинцете, мала клешта; пинцете за уклањање длака; пиштољи за бушење ушију; ручни пиштољи; појасеви за држање алата; прибор за бријање; прибор за маникирање; прибор за оштрење; продужни наставци за ручне алате; ручне бушилице; ручне справе за увијање косе; ручни алат за обележавање центара; секачи; сечива за ножеве; скалпери; стерилни инструменти за пирсинг тела; турпије; турпијице од шмиргле; увијачи трепавица; ручни угломери; уређаји за депилацију, електрични и неелектрични; уређаји за козметичко тетовирање; уређаји за микроблејдинг; уређаји за полирање ноктију; уређаји за тетовирање за козметичку негу обрва; ручни утискивачи; шила; шиљасти ручни алат.

Кл. 10: хируршки и медицински апарати и инструменти за примену у општој хирургији; материјал за ушивање; апарати за естетску масажу за употребу у салонима лепоте; апарати за фототерапију за медицинске потребе; апарати за третмане коже у медицинске сврхе; апликатори за фармацеутске производе; бандажери и потпорни завоји; електрични инструменти за акупунктуру; еластични завоји; заштитне рукавице за медицинске потребе; заштите за мадраце за једнократну употребу; заштитни подметачи за кревете; игле за медицинску употребу; игле за убризгавање за медицинске потребе; инструменти за убризгавање без игала; инфрацрвене лампе за медицинске потребе; јастуци за врат за медицинске потребе; јастучићи за хлађење за прву помоћ; једнократни хиподермални шприцеви за медицинске сврхе; капаљке за употребу у медицини; кревети направљени посебно за медицинску употребу; кутије прилагођене за медицинске инструменте; лампе за медицинске намене; лампе са ултраљубичастим зрацима за медицинску употребу; ланцете, ножићи; ласери за козметички третман лица и коже; ласери за козметичку негу; ласери за козметичку употребу; ласери за третман коже; маске за лице за санитарну

употребу; маказе за медицинске потребе; ножеви за медицинске потребе; намештај посебно направљен у медицинске сврхе; пинцете анатомске; протезе за косу; рукавице за једнократну употребу за медицинске потребе; санитарне маске за изолацију од бактерија; санитарне маске за изолацију од вируса; санитарне маске за медицинске потребе; столови за преглед пацијената; скалпели; стерилни чаршави, хирушки; распршивачи зе медицинску употребу; рукавице од латекса за медицинске потребе; терапеутске маске за лице; уређаји за убризгавање фармацеутских препарата; уређаји за масажу за медицинске потребе; уређаји за микродермоабразију; уређаји за третирање акни; уређаји за третмане против целулита; хватаљке хирушке; хемијски активиране компресе за медицинске потребе; хируршка огледала; хируршка основна одела; хируршке игле; хирушке капе; хирушке чеоне лампе; хирушки импланти од вештачки материјала; хирушки прибор; хирушки сунђери; хируршке лампе; хируршке маске; шрицеви за једнократну употребу.

Кл. 35: административна обрада захтева за куповину поднетих путем телефона или компјутера; административна обрада наруџбеница за куповину; ажурирање и одржавање информација у регистрима; ажурирање и одржавање податка у рачунарским базама података; ажурирање огласних материјала; анализа података добијених истраживањем тржишта; анализа пословног профита; анализе цена и трошкова; анализирање и истраживање тржишта; анкетирање, анализирање и истраживање тржиша; вођење медицинске документације и историје болести пацијента; дељење материјала за оглашавање путем електронске поште; дељење реклама за друге преко интернета; дељење реклама за друге путем мреже за електронску комуникацију; дељење рекламних материјала и материјала за оглашавање; дизајнирање маркетиншких логоа; дизајнирање маркетиншких флајера; дизајнирање маркетиншких брошура; дизајнирање рекламног материјала; директан маркетинг; дистрибуција летака у рекламне сврхе; дистрибуција проспеката; дистрибуција узорака; дистрибуција узорака за рекламне потребе; економске прогнозе; електронска издања штампаног материјала у рекламне сврхе; изнајмљивање огласног простора; изнајмљивање огласног простора на интернет страницама; изнајмљивање продајних штандова; изнајмљивање промотивних и рекламних материјала за презентације; индексирање интернет сајтова за комерцијалне намене или намене оглашавања; индексирање интернет страница у рекламне сврхе; интернет маркетинг; информативне, саветодавне и консултантске услуге које се односе на пословно управљање и пословну администрацију која се пружа електронским путем или преко интернета; информативне услуге у вези са запошљавањем и приликама у каријери; испитивање брендова; испитивање јавног мњења; истраживање тржишта за рекламне потребе; истраживање тржишта из области козметике, парфимерије и производа за улепшавање; истраживање тржишта помоћу рачунарске базе података; истраживања у вези са потрошаким навикама; комерцијална администрација за лиценце роба и услуга трећих лица; консултантске и саветодавне услуге које се односе на пословно управљање; консултантске и саветодавне услуге које се односе на распоређивање особља; консултантске и саветодавне услуге које се односе на регрутовање особља; консултантске и саветодавне услуге које се односе на систематизацију особља, запошљавање и управљање; консултантске и саветодавне услуге на пољу пословне стратегије; консултантске услуге из области интернет маркетинга; манекенске услуге у циљу рекламирања или продајних промоција; маркетинг у оквиру издавања софтвера; маркетиншке услуге које се односе на козметичке производе; маркетиншке услуге које се односе на фармацеутске производе; обезбеђивање и изнајмљивање огласног простора на интернету; обезбеђивање огласног простора у периодичним часописима, новинама и магазинима; обрада електронских поруџбина; обрада текста; обрађивање података; оглашавање и промотивна продаја у вези са робом и услугама; оглашавање плаћањем по клику; оглашавање путем банера; онлајн рекламирање на рачунарској мрежи; оптимизација интернет странице; оптимизација претраживача за промоцију продаје; организација рекламних догађаја; организовање догађаја, изложби, сајмова и приредби за комерцијалне, промотивне и рекламне потребе; организовање и вођење сајамских изложби; организовање модних ревија у промотивне сврхе; организовање шеми за лојалност и награђивање; организовање шема за награду лојалности потрошача; оријентација бренда; писање радних биографија за друге; писање текстова за рекламне намене; позиционирање бренда; планирање пословних састанака; пословна истраживања; пословне процене; пословни савети и информације; постављање реклама за друге; праћење обима продаје за друге; преговарање везано за уговоре о куповини и продаји робе; преговарање и закључивање пословних трансакција за трећа лица; представљање производа у рекламне сврхе; представљање роба и услуга путем електронских средстава; презентација предузећа и њихових производа и услуга на интернету; презентација производа путем средстава комуникације, у сврху продаје на мало; презентација робе; претраживање података у рачунарским датотекама за друге; прикупљање информација у компјутерске базе

података; производња рекламних филмова; промоција продаје за друге; промоција посебних догађаја; пружање комерцијалних савета и информација потрошачима при избору роба и услуга; пружање помоћи из области комерцијализације производа у оквиру уговора о франшизи; саветодавне услуге у пословном управљању које се односе на франшизе; пружање пословних информација путем интернет странице; рекламирање преко плаката; рекламирање слањем наруџбеница; рекламне услуге које се пружају преко интернета; студије економске изводљивости; тражење спонзорства; управљање брендом; управљање односима с купцима; управљање програмима лојалности који укључују попусте или подстицаје; управљање програмом награђивања лојалности; услуге агенција за увоз и извоз; услуге агенције за регрутовање манекена; услуге велепродаје везане за апарате из области медицине; услуге велепродаје везане за дијететске препарате; услуге велепродаје везане за додатке исхрани; услуге велепродаје везане за медицинске инструменте; услуге велепродаје везане за прибором за улепшавање људи; услуге велепродаје везане за производе који се користе у образовне сврхе; услуге велепродаје везане за софтвер; услуге велепродаје везане за средства за личну хигијену; услуге велепродаје везане за уређаје за сунчање; услуге велепродаје дијететских препарата; услуге велепродаје одеће; услуге велепродаје обуће; услуге давања пословних савета који се односе на оснивање и рад франшиза; услуге заказивања састанака и канцеларијске услуге; услуге малопродаје везане за дијететске препарате; услуге малопродаје везане за додатке исхрани; услуге малопродаје везане за електронска издања која се могу преузимати са интернета; услуге малопродаје везане за медицинске инструменте; услуге малопродаје везане за медицинске уређаје; услуге малопродаје везане за прибор за улепшавање за људе; услуге малопродаје везане за уређаје за тамњење коже; услуге малопродаје и велепродаје за козметику; услуге малопродаје и велепродаје за козметику, тоалетне потрепштине, сапуне и детерџенте; услуге малопродаје и велепродаје за обућу; услуге малопродаје и велепродаје за одећу; услуге малопродаје или велепродаје фармацеутских, ветеринарских и санитарних препарата и медицинског материјала; услуге малопродаје и велепродаје за козметичке производе; услуге малопродаје које се односе на наручивање козметике путем поште; услуге малопродаје и велепродаје за ручне алате; услуге малопродаје и велепродаје за медицинске апарате; услуге малопродаје и велепродаје за лекове; услуге малопродаје које се пружају онлајн; услуге малопродаје медицинских инструмената; услуге малопродаје медицинских уређаја; услуге наручивања преко интернета; услуге онлајн малопродаје и велепродаје козметичких препарата; услуге онлајн малопродаје и велепродаје дијететских препарата; услуге онлајн малопродаје и велепродаје додатака исхрани; услуге онлајн малопродаје и велепродаје медицинских уређаја; услуге онлајн малопродаје и велепродаје медицинских инструмената; услуге продаје гардеробе преко интернет продавница; услуге продаје козметике и шминке, гардеробе и акцесоара преко интернет продавница; услуге продаје козметике и шминке преко интернет продавница; фактурисање.

Кл. 41: образовне академије у области козметике, трајне шминке, микронедлинг и микробладинг третмана, мезотерапије и тетоважа; анализирање резултата образовних тестова и података за друге; бојење лица; вођење забавних активности и догађаја у области козметике, трајне шминке, микронедлинг и микробладинг третмана, мезотерапије и тетоважа; вођење забавних догађаја, културних догађаја, спортских догађаја уживо, образовних догађаја, и забавних и културних активности; вођење забавних догађаја уживо и филмских фестивала; вођење колоквијума, конвенција, конгреса, конференција у области козметике, трајне шминке, микронедлинг и микробладинг третмана, мезотерапије и тетоважа; вођење курсева за оспособљавање, образовање и обуку за младе и одрасле; вођење курсева учења на даљину; вођење образовних догађаја; вођење образовних конференција, образовних курсева, образовних семинара, образовних форума уживо, обука, обука у склопу кампа за обуке, радионица за обуку, радионица и семинара, вођење семинара за обуку у области козметике, трајне шминке, микронедлинг и микробладинг третмана, мезотерапије и тетоважа; вођење такмичења на интернету; вођење часова; вођење часова телесних вежби; додатно образовање; електронске издавачке услуге; електронске публикације са информацијама о широком распону тема на мрежи; електронске публикације текстова и штампаног материјала, осим рекламних текстова, на интернету; забава у виду модних приредби; издавање билтена; издавање брошура; издавање електронских књига и он-лајн часописа; издавање електронских новина којима је могуће приступити путем глобалне рачунарске мреже; издавање електронских онлајн периодичних издања; издавање електронских публикација; издавање електронских часописа; издавање журнала; издавање журнала, књига и приручника из области, козметике, медицине, трајне шминке, микронедлинг и микробладинг третмана, мезотерапије и тетоважа; издавање интернет часописа; издавање и уређивање књига; издавање и уређивање периодичних издања; издавање и уређивање штампаног материјала; издавање књига и магазина; издавање књига, часописа и новина на интернету; издавање мултимедијалног материјала он-лајн; издавање новина; издавање образовних материјала; издавање приручника; издавање приручника за

образовање и оспособљавање; издавање приручника за обуку; издавање рекламног материјала за потребе забаве и подучавања; издавање уџбеника; издавање часописа за потрошаче; изнајмљивање књига; изнајмљивање књига и других публикација; изнајмљивање материјала за обуку; изнајмљивање наставног материјала и опреме; индивидуални тренинг; информативне услуге у виду извештавања о актуелним догађајима; информације које се односе на забаву у вези са рачунарским играма које се пружају на интернету са рачунарске базе података или глобалне комуникацијске мреже; информације које се односе на образовање и забаву које се пружају на интернету са рачунарске базе података или интернета; информације о активностима у слободно време; информисање о образовању; консултантске услуге које се односе на образовање и обуку руководства и особља; консултовање које се односи на организовање и вођење колоквијума; консултовање које се односи на организовање и вођење конференција; консултовање које се односи на организовање и вођење радионица за обуку; консултовање које се односи на организовање и вођење семинара; консултовање у вези са стручним оспособљавањем; курсеви учења на даљину; мултимедијално издавање књига, магазина, дневника и електронских издања; напредна обука; настава, обука; објављивање летака; објављивање памфлета; објављивање рецензија; образовање и обука у области обраде електронских података; образовање одраслих; образовно тестирање; обука из области руковођења предузећем; обука и тренирање; омогућавање коришћења простора и опреме за наставну обуку; омогућавање коришћења простора и опреме за наступе; омогућавање он-лајн семинара обуке; омогућавање привремене употребе онлајн образовних материјала који се не могу преузети са интернета; омогућавање приступа он-лајн видео садржајима из области козметичких третмана, који се не могу преузети; омогућавање приступа онлајн магазинима који се не могу преузети; омогућавање програма обуке; онлајн електронско издавање књига и периодичне штампе; организовање балова; организовање гала вечери у забавне сврхе; организовање и вођење колоквијума; организовање и вођење конгреса; организовање и вођење конференција, семинара и симпозијума; организовање и вођење образовних догађаја; организовање и вођење образовних курсева; организовање и вођење образовних семинара; организовање и вођење образовних форума уживо; организовање и вођење такмичења у лепоти; организовање изложби за образовне потребе; организовање и реализација туторијала; организовање обука; организовање професионалних радионица и курсева за обуку; организовање семинара и конференција; организовање такмичења за образовање или забаву; организовање такмичења путем интернета; организовање форума уживо; организовање часова; подучавање; пословно образовање; припрема и вођење семинара; производња образовних материјала; производња образовних и материјала за обуку; професионално усмеравање и саветовање у вези са образовањем или обуком; пружање електронских издања, која се не могу преузети, са глобалне рачунарске мреже; пружање информација из области образовања; пружање информација о онлајн образовању; пружање курсева обуке; пружање курсева сталног усавршавања у области здравствене неге; пружање образовних курсева; пружање показних образовних вежби; пружање услуга образовних испита и тестова; пружање услуге оспособљавања путем глобалне рачунарске мреже; пружање услуге оспособљавања и усавршавања; стручна обука; стручно саветовање и информационе услуге које се односе на уређивање, вођење и организовање семинара; уређивање књига и електронских публикација; уређивање магазина; услуге професионалне преквалификације; услуге учења на даљину које се пружају на интернету; часови козметике и улепшавања.

Кл. 44: медицинске услуге; здравствено, медицинско и фармацеутско консултовање; издавање лекова; услуге неге лепоте; изнајмљивање машина и уређаја за коришћење у козметичким салонима; изнајмљивање медицинске опреме; изнајмљивање медицинских апарата; изнајмљивање медицинских апарата и система; изнајмљивање медицинских машина и апарата; изнајмљивање опреме за негу коже; израда извештаја који се односе на здравље; израда извештаја који се односе на медицинска питања; имплантација косе; информисање пацијената о употреби лекова; киропрактика, физиотерапија, акупунктура, остеопатија, спортска медицина, масажа и парамедицинске услуге; клиничке услуге естетске и пластичне хирургије; козметичка електролиза; козметичке услуге за негу тела; козметичке услуге које пружају бање; козметичке услуге потамњивања коже за људе; козметичке услуге тетовирања; козметички ласерски третмани коже лица; козметички ласерски третман за раст косе; козметички ласерски третман коже; козметички ласерски третман нежељених длачица; козметички ласерски третман тетоважа; козметички третмани за тело; козметички третмани за тело, лице и косу; козметичко саветовање; консултантске и информативне услуге које се пружају путем интернета у вези са фармацеутским производима; консултантске и информативне услуге у вези са медицинским производима; консултантске и информативне услуге у вези са фармацеутским производима; консултантске услуге које се пружају путем интернета у подручју неге тела и лица; консултантске услуге у вези са здравственом негом; консултантске услуге у вези са козметичким третманима; консултантске услуге у вези са негом

коже; консултантске услуге у подручју исхране; консултантске услуге у подручју козметике; консултантске услуге у подручју шминкања; консултантске услуге у сектору лепоте; ласерско уклањање тетоважа; лекарски прегледи; маникирање; масажа; медицинска нега; медицинска помоћ; медицинска, хигијенска и нега лепоте; медицинске консултације; медицинско саветовање у вези са стресом; медицинско тестирање; нега косе; нутриционистичко и прехрамбено саветовање; обављање медицинских прегледа; обављање психолошких процена и прегледа; обезбеђивање јавних купатила за хигијенске сврхе; обликовање косе; обнова косе; он лајн услуге саветовања о шминкању; пирсинг тела; планирање и надзор над дијетом за смањење килаже; естетска и пластична хирургија; пресађивање косе; прехрамбени и нутриционистички савети; припрема и употреба лекова; припрема рецепата у апотекама; процена опасности по здравље; пружање информација о здрављу; пружање информација о здрављу путем вебсајта; пружање информација о здравственој заштити путем глобалне рачунарске мреже; пружање информација о измајмљивању медицинских машина и апарата; пружање информација о исхрани и додацима исхрани; пружање информација о масажи; пружање информација о медицинским услугама; пружање информација о прехрамбеним и нутритивним додацима; пружање информација о турским купатилима; пружање информација о услугама салона лепоте; пружање информација о услугама фризерских салона и салона лепоте; пружање информација у вези са лепотом; пружање информација у области здравља и велнеса; пружање информација у области фризерских услуга; пружање ласерских терапија за лечење медицинских стања; дерматолошке услуге; пружање медицинских савета у области дерматологије; пружање нутриционичких информација о храни за мршављење за медицинске потребе; пружање услуга ђакузија; пружање услуга јавних купалишта; пружање услуга купалишта; пружање услуга програма за мршављење; пружање услуга сауне, салона лепоте, фризерских салона и масажа; саветовање о начину живота; саветодавне услуге о шминкању које се пружају уживо и преко интернета; саветодавне услуге у вези са исхраном; саветодавне услуге у вези са медицинским уређајима и инструментима; саветодавне услуге у вези са негом косе; саветодавне услуге у вези са фармацеутским производима; терапеутске услуге; тетовирање - услуге тетоваже; третмани за негу лица; третмани убризгавања филера у козметичке сврхе; уградња екстензија за косу; уклањање длака електролизом; услуге алтернативне медицине; услуге ароматерапије; услуге берберница; услуге бојења обрва; услуге бојења трепавица; услуге депилације; услуге депилације воском за људско тело; услуге дијететичара; услуге здравствене и козметичке неге; услуге исправљања косе; услуге козметичара; услуге козметичке анализе за одређивање најадекватније козметике у складу са обликом и теном лица; услуге ласерског затезања коже; услуге ласерског подмлађивања коже; услуге ласерског уклањања длачица; услуге липосукције; услуге маникира и педикира; услуге медицинских клиника; услуге надоградње трепавица; услуге намештања костију; услуге неге за лепоту стопала; услуге неге коже у салонима; услуге неге лепоте; услуге неге лепоте и фризерске услуге; услуге неге ноктију; услуге обликовања обрва; услуге педикира; услуге салона за негу ноктију; услуге салона за сунчање и соларијума; услуге сауна; услуге светлосне терапије; услуге спортске медицине; услуге тетовирања обрва; услуге трајног минивала; услуге третмана лепоте; услуге третмана против целулита; услуге третмана улепшавања, посебно за обрве и трепавице; услуге у вези са негом косе; услуге увијања трепавица; услуге улепшавања; услуге уклањања телесних длачица; услуге уклањања и обликовања обрва концем; услуге шминкања; фармацеутске услуге састављања рецепата; физикална терапија; хигијенска и козметичка нега; шминкање и саветодавне услуге о шминкању.

---

(111) **80467** (181) **16.06.2030.**
(210) Ж- 2020-921 (220) 16.06.2020.
(151) 28.05.2021.
(732) **Вељко Зековић**, Кумодрашка бр. 370, Београд, RS
(740) Зоран Милојковић, Београдска бр. 54, Београд
(540)

(531) 01.15.11; 03.01.06; 03.01.24; 03.01.28; 10.01.03; 27.05.01; 27.05.17
(511) Кл. 41: услуге којима је циљ разонода, забављање других лица или привлачење пажње.

---

(111) **80468** (181) **05.11.2030.**
(210) Ж- 2020-1940 (220) 05.11.2020.
(151) 28.05.2021.
(732) **FINSPOT DOO BEOGRAD- Novi Beograd**, Булевар Михајла Пупина 10з, 11070, Београд, RS
(740) Адвокат Милан Самарџић, Кондина 13, 11000, Београд
(540)

(531) 26.04.01; 26.04.19; 27.05.01; 29.01.04
(591) тамно плава, светло плава.
(511) Кл. 36: осигурање; финансијски послови; новчани (монетарни) послови; послови везани за непокретности.

(111) **80469** (181) **05.11.2030.**
(210) Ж- 2020-1937 (220) 05.11.2020.
(151) 28.05.2021.
(732) **Нина Миловић**, Венчачка 10, 11000, Београд, RS
(740) Адвокат Страхиња Мавренски, Краљице Марије 12, 11000, Београд
(540)

(531) 27.05.01; 27.05.09; 27.05.13
(511) Кл. 18: ручне торбице; торбе*; вишенаменске торбе; вишенаменске торбе [ручне торбе]; женске ручне торбе; женске торбе [ручне торбе], нису од племенитих метала; женске торбе [ручне торбе], од племенитих метала; каишеви за женске торбе [ручне торбе]; ковчези и путне торбе; кожне женске торбе [ручне торбе]; кожне торбе; кожне торбе и новчаници; мале женске торбе [ручне торбе]; модне ручне торбе; писмо торбе; пословне торбе; вечерње торбице [ручне торбе]; женске торбице без ручке; кожне торбице; путне торбице [ручне торбе]; торбице за новац које се носе на ручном зглобу; торбице за ношење на боковима; торбице за ношење око струка; торбице за шминку; торбице које се носе на ручном зглобу [торбице за новац]; торбице од имитације коже [ручне торбе].
Кл. 25: женске поткошуље; поткошуље; боди [доњи веш]; боди [женско рубље]; бодији за жене; бодији за одрасле; бодији [одећа]; каишеви за струк [одећа]; каишеви [одећа]; каишеви од имитације коже; каишеви од тканине [одећа]; кожни каишеви [одећа]; текстилни каишеви [одећа]; шалови; џемпери; блузе; блузе, кошуље; комплети [одећа]; одела; панталоне; конфекцијска постава [делови одеће]; мараме за главу [одећа]; мараме [одевни предмети]; мараме, шалови; ешарпе као одећа; корсети; корсети [доњи веш]; капути; јакне [одећа]; одећа од коже или имитације коже; мајице; сукње; сукње-панталоне; хеланке; хеланке [панталоне]; женске хаљине; кожне хаљине; коктел хаљине; кратке хаљине без рукава; летње хаљине; матурске хаљине; неструкиране хаљине [одећа]; подхаљине; свечане женске хаљине; хаљине; хаљине без рукава; хаљине на трегере; ципеле; обућа; чизме.
Кл. 35: манекенске услуге у циљу рекламирања или продајних промоција; презентација производа путем средстава комуникације, у сврху продаје на мало; организовање догађаја, изложби, сајмова и приредби за комерцијалне, промотивне и рекламне потребе; организовање модних ревија у промотивне сврхе; онлајн рекламирање на рачунарској мрежи; пружање комерцијалних информација путем глобалне рачунарске мреже; пружање пословних информација преко глобалне рачунарске мреже; пружање пословних информација путем интернета; пружање пословних информација путем Интернет странице; обезбеђивање онлајн тржишта за купце и продавце роба и услуга; пружање комерцијалних информација купцима; пружање комерцијалних и пословних контакт информација.

(111) **80470** (181) **27.11.2030.**
(210) Ж- 2020-2086 (220) 27.11.2020.
(151) 28.05.2021.
(732) **AEOLUS TYRE CO.,LTD**, Jiaodong South Road 48, Jiaozuo, Henan, CN
(740) Иван Тодоровић , Змај Јовина 8-10, 11000, Београд
(540)

(531) 18.01.21; 27.05.08; 27.05.17
(511) Кл. 12: аутомобилске гуме; спољни омотачи пнеуматских гума; гуме за точкове возила; газишта за протектирање гума; пнеуматске гуме; унутрашње гуме за пнеуматике; тврде гуме за точкове возила; лепљиве гумене закрпе за поправку унутрашњих гума; пена за пнеуматике; ексери за гуме.

(111) **80471** (181) **26.01.2031.**
(210) Ж- 2021-119 (220) 26.01.2021.
(151) 28.05.2021.
(732) **INNVENTA PHARM Društvo sa ograničenom odgovornošću** , Шуматовачка 36, 11000, Београд, RS

(540)

OLMEDIPINN

(511) Кл. 5: фармацеутски препарати.

(111) **80472** (181) **24.12.2030.**
(210) Ж- 2020-2294 (220) 24.12.2020.
(151) 28.05.2021.
(732) **Abdi İbrahim İlaç Sanayi ve Ticaret Anonim Şirketi**, Reşitpaşa Mahallesi Eski Büyükdere Caddesi No: 4, 34467, Maslak, Sariyer, Istanbul, TR
(740) Живко Мијатовић & Партнерс доо Београд, Студентски трг 4, 11000, Београд
(540)

RIVOKSAR

(511) Кл. 5: фармацеутски препарати.

(111) **80473** (181) **23.12.2030.**
(210) Ж- 2020-2278 (220) 23.12.2020.
(151) 28.05.2021.
(732) **The Coca-Cola Company**, One Coca-Cola Plaza , Atlanta, Georgia 30313, US
(740) Живко Мијатовић & Партнерс доо Београд, Студентски трг 4, 11000, Београд
(540)

COCA-COLA

(511) Кл. 32: пива; минералне и газиране воде и друга безалкохолна пића; воћни напици и воћни сокови; сирупи и други препарати за прављење напитака.

(111) **80474** (181) **27.11.2030.**
(210) Ж- 2020-2084 (220) 27.11.2020.
(151) 28.05.2021.
(732) **AEOLUS TYRE CO.,LTD**, Jiaodong South Road 48, Jiaozuo, Henan, CN

(740) Иван Тодоровић , Змај Јовина 8-10, 11000, Београд
(540)

AEOLUS

(531) 01.15.23; 18.01.21; 26.11.21; 27.01.05; 27.03.15; 27.05.17
(511) Кл. 12: аутомобилске гуме; спољни омотачи пнеуматских гума; гуме за точкове возила; газишта за протектирање гума; пнеуматске гуме; унутрашње гуме за пнеуматике; тврде гуме за точкове возила; лепљиве гумене закрпе за поправку унутрашњих гума; пена за пнеуматике; ексери за гуме.

(111) **80475** (181) **03.06.2030.**
(210) Ж- 2020-827 (220) 03.06.2020.
(151) 28.05.2021.
(732) **INTERVENTURE d.o.o. Beograd**, Војводе Влаховића 31Т, 11000, Београд-Вождовац, RS
(740) Адвокат Јован М. Рајковић , Марка Орешковића 6, Београд
(540)

OWN TEAM MODEL

(511) Кл. 35: изнајмљивање канцеларијских машина и опреме; компјутерско управљање подацима; прикупљање информација у компјутерске базе података; систематизација информација у компјутерским базама података; оптимизација претраживача за промоцију продаје; оптимизација саобраћаја са Интернет странице; претраживање података у рачунарским датотекама за друге; услуге подуговарања, аутсорсинг [помоћ у пословању]; ажурирање и одржавање податка у рачунарским базама података; индексирање интернет сајтова за комерцијалне намене или намене оглашавања; преговарање о пословним уговорима за друге; административне услуге; анализирање и истраживање тржишта; анализирање одзива на оглашавање и истраживање тржишта; анализе цена и трошкова; анализирање пословног управљања; електронско обрађивање података; информативне, саветодавне и консултантске услуге које се односе на пословно управљање и пословну администрацију која се пружа електронским путем или преко интернета; информативне услуге у вези са запошљавањем и приликама у каријери; комерцијално управљање; консултантске и саветодавне услуге које се односе на распоређивање

особља; консултантске и саветодавне услуге које се односе на регрутовање особља; консултантске и саветодавне услуге које се односе на систематизацију особља, запошљавање и управљање; рекламне услуге у вези са запошљавањем; консултације у вези са људским ресурсима; помоћ у управљању запосленима; проналажење особља; процењивање потреба у вези са запосленима; радно анализирање ради утврђивања групе вештина радника и других потреба радника; пружање услуга управљања људским ресурсима и регрутовање радне снаге за друге; систематизација и запошљавање особља; спољне услуге [услуге "outsourcing"-а] у смислу организовања уговора о пружању услуга за друге; тестирање личности за потребе запошљавања; тестирање личности за потребе одабира радне снаге; тестирање ради утврђивања вештина при запошљавању; тестирање ради утврђивања стручне способности; унајмљивање радника; управљање пословним пројектима и администрација; услуге помоћи, саветовања и консултација у вези са организовањем пословања; услуге привременог ангажовања радне снаге; услуге пружања пословних информација и пословног истраживања; услуге тражења квалификованих кадрова [услуге "headhunting"-а].

Кл. 38: бежично емитовање, изнајмљивање времена приступа глобалним рачунарским мрежама, изнајмљивање модема, изнајмљивање телекомуникационе опреме, изнајмљивање уређај а за слање порука, комуникација преко мреже оптичких влакана, комуникација преко рачунарских терминала, комуникације мобилним телефонима, обезбеђење корисничког приступа глобалној рачунарској мрежи, обезбеђивање телекомуникационих веза са глобалном рачунарском мрежом ,омогућавање приступа рачунарским базама података, пренос видео садржаја на захтев, пренос дигиталних датотека, пренос електронске поште, пренос подкаст садржаја, пренос порука и слика посредством рачунара, пружање информација у области телекомуникација, пружање услуга онлајн форума, стриминг [проток] података, услуге видео-конференција, услуге електронског билтена [телекомуникационе услуге], услуге новинских агенција, услуге телекомуникационог усмеравања и повезивања, услуге телеконференција, форуми [причаонице] на друштвеним мрежама.

Кл. 42: ажурирање рачунарског софтвера; инжењерске услуге; изнајмљивање рачунара; рачунарско програмирање; дизајнирање рачунарског софтвера; саветовање у области дизајна и развоја рачунарског хардвера; графички дизајн; изнајмљивање рачунарског софтвера; истраживање и развој нових производа за друге; поновно успостављање рачунарских података; одржавање рачунарског софтвера; анализе рачунарских система; дизајнирање рачунарских система; умножавање рачунарских програма; конвертовање података или докумената са физичких на електронске носаче; израда и одржавање веб страница за друге; хостинг рачунарских сајтова [веб сајтова]; инсталирање рачунарског софтвера; засејавање облака; конвертовање рачунарских података и програма, осим физичког конвертовања; саветовање у области рачунарског софтвера; изнајмљивање веб сер вера; заштита од рачунарских вируса; обезбеђивање алата за претраживање [претраживача] на интернету; дигитализација докумената [скенирање]; праћење рачунарских система даљинским приступом; саветовање о изради веб сајтова; софтвер у виду сервиса [SaaS]; саветовање у вези информационих технологија; сервер хостинг; чување резервне копије података ван мреже; електронско похрањивање података; пружање информација у вези са рачунарским технологијама и програмирањем путем веб-сајта; рачунарство у облаку; услуге информационих технологија које се пружају на бази аутсорсинга; саветодавне услуге из области компјутерске технологије; саветовање о сигурности рачунара; писање текстова о техници; надгледање рачунарских система ради откривања кварова; креирање и дизајнирање за друге индекса информација заснованих на интернету [услуге информационе технологије]; консултације о безбедности интернета; консултације о сигурности података; услуге кодирања податка; надгледање рачунарских система ради откривања неовлашћеног приступа или повреде података; развој софтвера у оквиру издавања софтвера; платформа као услуга [PaaS]; развој рачунарских платформи; администрација сервера; ажурирање софтвера за паметне телефоне; ажурирање софтвера за комуникационе системе; графички дизајн посредством рачунара; декодирање података; дигитализација звука и слике; дигитална компресија рачунарских података; дизајн анимација; дизајн графичке илустрације; дизајн и креирање веб сајтова; изнајмљивање апликативног софтвера; изнајмљивање рачунарског хардвера; изнајмљивање рачунарске опреме; имплементација рачунарских програма на мреже; инжењерски дизајн; испитивање рачунарских програма; испитивање рачунарског хардвера и софтвера; истраживања у области рачунарских програма и софтвера; компјутеризовано складиштење података; компилација рачунарских програма; консултантске и информативне услуге које се односе на архитектуру и инфраструктуру информационе технологије; пројектовање рачунарског софтвера по захтеву корисника; пројектовање рачунарског софтвера по захтеву корисника; пружање техничких информација о

рачунарима, рачунарском софтверу и рачунарским мрежама; софтверски инжењеринг.

(111) **80476** (181) **20.11.2030.**
(210) Ж- 2020-2027 (220) 20.11.2020.
(151) 28.05.2021.
(732) **KT & G CORPORATION**, 71, Beotkkot-gil, Daedeok-gu, Daejeon 306-712, KR
(740) Гордана Поповић и ост., Таковска 19, 11000, Београд
(540)

FIIT REGULAR

(511) Кл. 34: цигарете; дуван; дуван и артикли за пушаче; хумидори, кутија за чување цигара; замена за дуван; секачи за цигаре; цигаре; пепељаре за пушаче; електронске цигарете; кертриџи за електронске цигарете; штапићи за чишћење и дезинфекцију електронских цигарета; средства за чишћење за електронске цигарете; четкице за чишћење електронских цигарета; јастучићи за чишћење електронских цигарета; четке за чишћење електронских цигарета; штапићи за чишћење електронских цигарета; распршивачи за електронске цигарете; заштитне кутије за електронске цигарете; течни раствори за употребу код електронских цигарета; никотински раствори за употребу код електронских цигарета; течни никотински раствори за употребу код електронских цигарета; заштитне кутије за уређаје електронских цигарета; ланац за врат за електронске цигарете; чиштачи за електронске цигарете; декоративне маске за електронске цигарете; електрични чиштачи за електронске цигарете; уређаји за чишћење електронских цигарета; ароме, изузев есенцијалних уља, за употребу код електронских цигарета; артикли за пушаче (укључујући упаљаче за пушаче).

(111) **80477** (181) **15.07.2030.**
(210) Ж- 2020-1184 (220) 15.07.2020.
(151) 28.05.2021.
(732) **Amazonka d.o.o.**, Голубачка 1, 11050, Београд-Звездара, RS
(540)

AMAZONKA

(511) Кл. 9: 3Д скенери; 3Д наочаре; БИОС [основни улазно/излазни системи] софтвер; ХДМИ каблови; ХД [висока резолуција] телевизори; ХД телевизори; ИП телефони; ЛЕД монитори; [ПОС] терминали; СИМ картице; УСБ адаптери; УСБ каблови; УСБ каблови за мобилне телефоне; УСБ картице; УСБ кључеви за аутоматско покретање претходно програмираних УРЛ адреса; УСБ кључеви за интернет странице; УСБ модеми; УСБ оперативни софтвер; УСБ флеш меморије у облику кредитних картица; УСБ хардвер; WAH рутери; адаптери за УСБ; адаптери за каблове; адаптери за коаксијалне каблове; адаптери за рачунарске картице; адаптери меморијских флеш картица; адаптери утикача; аларми; аларм системи; аналогно-дигитални претварачи; антене за бежичне уређаје за комуникацију; антене за телекомуникационе мреже; антенски појачивачи; антенски филтери; апарати за балансирање; апарати за даљинско управљање*; апарати за дигиталне телефонске централе; апарати за евидентирање времена и датума; апарати за емитовање, снимање, пренос или репродукцију звука, података или слике; апарати за обраду електронског плаћања; апарати за обраду података; апарати за обраду, пренос и чување информација у бази података; апарати за пренос видео записа; апарати за пренос звука; апарати за пренос и репродукцију звука или слике; апарати за пренос радио програма и радио-релејних порука; апарати за пренос сигнала; апарати за складиштење података; апарати за слање и примање факсимила; апарати за снимање звука или слике; апарати за снимање звука и слике; апарати за снимање, пренос или репродукцију звука, слике и података; апарати за снимање, пренос или репродукцију информација; апарати за снимање, пренос, обраду и репродукцију звука, слике или података; апарати за снимање, пренос, пријем, обраду или репродукцију звука, слике или података; апарати и рачунари за обраду података; електронски уређаји за обраду података; електронски уређаји за обраду слике; картице корисничког окружења за апарате за обраду података; меморијски уређаји који се користе уз апарате за обраду података; опрема за обраду података; периферна опрема за рачунаре и опрему за обраду података; програми за обраду података; програми за обраду података снимљени на машински читљиве носаче података; рачунарски програми за обраду података; рачунарски програми и софтвер за обраду слика који се користе за мобилне телефоне; рачунарски софтвер за обраду података; регистар касе, калкулатори, опрема за обраду података, рачунари; регистар касе, рачунске машине, опрема за обраду података, рачунари; системи за обраду података; терминали за електронску обраду плаћања кредитним картицама; централна јединица за обраду података [процесор]; апликације за мобилне уређаје које се могу преузети; апликације за рачунарске софтвере које се могу преузимати; апликацијски софтвер; апликацијски софтвери за паметне телефоне; рачунарски софтвер за интеграцију апликација и база података; рачунарски софтвер за контролисање и управљање апликацијама сервера за приступ мрежи; рачунарски софтвери за блокчејн мобилне апликације и новчанике; рачунарски

софтвери за развој, прављење и управање корисничким блокчејн апликацијама; рачунарски софтвери који помажу развијање блокчејн апликација; рачунарски софтвер који помаже рачунарима при ангажовању паралелних апликација и извођењу паралелних прорачуна; софтвери и апликације за мобилне уређаје; софтверске апликације за мобилне уређаје; вештачки сателити за телекомуникацију; дигитални апарати за телекомуникацију; електрични апарати за телекомуникацију; електрични кондензатори за телекомуникацијске уређаје; електрични отпорници за телекомуникацијске уређаје; електрични трансформатори за телекомуникацијске уређаје; електронски апарати за испитивање за употребу на пољу телекомуникација; електронски уређаји за телекомуникацију; конектори за телекомуникационе уређаје; микрофони за апарате за телекомуникацију; мобилни телекомуникациони уређаји; мобилни телефони [телекомуникациони уређаји]; монтажна постоља прилагођена за телекомуникацијски харвер; осигурачи за телекомуникацијске уређаје; предајни уређаји [телекомуникациони]; преспојници за телекомуникацијске уређаје; пријемници звука за телекомуникацијске уређаје; рачунарски програми за употребу у телекомуникацијама; рачунарски софтвер за употребу у области телекомуникација за омогућавање електронског преноса докумената и преноса података факсом; рачунарски софтвер и телекомуникациони апарати да би се омогућило повезивања са базама података и интернетом; рачунарски софтвер и телекомуникациони апарати, укључујући модеме, да би се омогућило повезивања са базама података и интернетом; рачунарски софтвер и телекомуникациони апарати, укључујући модеме, да би се омогућило повезивања са базама података, рачунарским мрежама, глобалним рачунарским мрежама и интернетом; рачунарски софтвер и телекомуникациони апарати, укључујући модеме, да би се омогућило повезивања са базама података, рачунарским мрежама и интернетом; рачунарски хардвер за телекомуникацију; софтвер за телекомуникације; телекомуникацијска опрема; телекомуникацијске машине и апарати; телекомуникацијске централе; телекомуникацијски апарати; телекомуникацијски апарати за дигиталне и аналогне сигнале; телекомуникацијски апарати за мобилне мреже; телекомуникацијски апарати и инструменти; телекомуникацијски каблови; телекомуникацијски мултиплексери; телекомуникацијски уређаји и апарати; телекомуникациони апарати у облику накита; телекомуникациони прекидачи; телекомуникациони преносници; торбе за мобилне телекомуникационе уређаје; уређаји за аутоматске централе за телекомуникације; хардвер за телекомуникације; апарати и инструменти за пријем и декодирање сателитског сигнала; апарати и инструменти за пријем и пренос сателитског сигнала; сателитске антене; сателитски навигациони системи; сателитски пријемници; сателитски примопредајници; сателитски процесори; сателитски тањири; сателитски телефони; сателитски уређаји за навигацију; софтвер за системе сателитске навигације; уређаји за сателитско навођење; футроле за уређаје за сателитско навођење; ауто-пуњачи за мобилне телефоне; батерије за мобилне телефоне; бежичне слушалице са микрофоном за употребу уз мобилне телефоне; врпце [пантљике] за мобилне телефоне; графички елементи за мобилне телефоне који се могу преузети са интернета; дигитални мобилни телефони; држачи за коришћење мобилног телефона без ангажовања руку; држачи за мобилне телефоне; емотикони за мобилне телефоне који се могу преузети; заштитне кутије за мобилне телефоне; звуци звона и графике за мобилне телефоне који се могу преузети; кодиране електронске картице са чипом за идентификацију одређених корисника рачунара и мобилних телефона; кожне футроле за мобилне телефоне; микрофони за коришћење мобилног телефона без ангажовања руку; мобилни пријемници података; мобилни телефони; мобилни телефони - апарати; мобилни телефони са великим типкама и бројевима за кориснике са смањеним видом или способностима; мобилни телефони са уграђеним телефаксом; мушко-женски адаптери [адаптери за каблове] за мобилне; мушко-женски адаптери [адаптери за каблове] за мобилне телефоне; навлаке за мобилне телефоне; прикључне станице за мобилне телефоне; прозирне заштитне навлаке прилагођене за мобилне телефоне; пуњачи за батерије за мобилне телефоне; рачунарски апликативни софтвер за мобилне телефоне; рачунарски софтвер за омогућавање преноса фотографија на мобилне телефоне; слушалице за коришћење мобилног телефона без ангажовања руку; слушалице за мобилне телефоне; софтвер за електронске игре за мобилне телефоне; софтвер проширене стварности за употребу у мобилним уређајима; софтвер проширене стварности за употребу у мобилним уређајима за интеграцију електронских података са окружењима из стварног света; тастатуре за мобилне; тастатуре за мобилне телефоне; торбе и навлаке за мобилне; торбе и навлаке за мобилне телефоне; торбице за мобилне; торбице за мобилне телефоне; торбице за мобилне телефоне од тканине или текстилног материјала; траке за мобилне телефоне; уређаји за коришћење мобилних телефона без употребе руку; футроле за мобилне телефоне од коже или од имитације коже; футроле прилагођене за мобилне телефоне; хендсфри држачи за мобилне телефоне;

хендсфри микрофони за мобилне телефоне; хендсфри слушалице за мобилне телефоне; чепови против прашине за утичнице мобилних; чепови против прашине за утичнице мобилних телефона; локалне рачунарске мреже [ЛАН]; оперативни софтвер за локалне мреже [ЛАН]; приступне тачке локалне мреже [ЛАН]; приступне тачке локалне мреже [ЛАН] за повезивање корисника рачунарске мреже; рачунарске картице локалне мреже [ЛАН]; рачунарске картице локалне мреже [ЛАН] за повезивање преносивих рачунарских уређаја на рачунарске мреже; држачи за телефоне у аутомобилима; електричне браве за аутомобиле; електронски кључеви за аутомобиле; навигацијски рачунари за аутомобиле; ултразвучни детектори предмета за употребу на аутомобилима; уређаји за даљинско управљање аутомобилским алармима; Етернет картице; меморијске флеш картице; опрема за читање картица; празне УСБ картице; празне картице са електронским чипом [празне паметне картице]; празне картице са интегрисаним колом [празне паметне картице]; празне меморијске картице; празне паметне картице; преносиве флеш меморијске картице; претходно снимљене меморијске картице; рачунарске плуг-ин картице; рачунарске картице за проширење; софтвери за обезбеђивање безбедних трансакција кредитним картицама; терминали за кредитне картице; уређаји за читање кредитних картица; уређаји за читање магнетно кодираних картица; факс модем картице за рачунаре; читачи УСБ картица; читачи картица; читачи картица са чипом; читачи меморијских картица; читачи меморијских флеш картица; читачи паметних картица; бесплатни софтвер; биоинформатички софтвер; интерактивни забавни софтвер за рачунаре; интерактивни рачунарски софтвер; јавно доступни софтвер за рачунаре; комјутерски софтвери за процену потребних ресурса; метрономске софтверске апликације које се могу преузети; оперативни софтвер за виртуелну приватну мрежу [ВПН]; оперативни софтвер за мрежу широког подручја [WAH]; оперативни софтвер сервера за приступ мрежи; платформе рачунарског софтвера; подаци који су снимљени и који се могу преузети, рачунарски софтвер, празни носачи података за дигитално или аналогно снимање и складиштење; помоћни рачунарски софтвери, који се могу преузети; производи из категорије рачунарског софтвера; рачунарске софтверске платформе, снимљене или даунлодоване; рачунарски алати за развој софтвера; рачунарски графички софтвер; рачунарски оперативни софтвер; рачунарски програми и рачунарски софтвер за електронску трговину хартијама од вредности; рачунарски програми и софтвер; рачунарски програми и софтвер за обраду слика; рачунарски програми [софтвер]; рачунарски софтвер; рачунарски софтвер за аутоматизацију складиштења података; рачунарски софтвер за бежично достављање садржаја; рачунарски софтвер за бежичну мрежну комуникацију; рачунарски софтвер за Глобалне позиционе системе [ГПС]; рачунарски софтвер за даљински надзор који се може преузети; рачунарски софтвер за декодирање; рачунарски софтвер за електронску трговину који омогућава корисницима да врше електронске пословне трансакције преко глобалне рачунарске мреже; рачунарски софтвер за комуникацију са корисницима ручних рачунара; рачунарски софтвер за контролисање рада аудио и видео уређаја; рачунарски софтвер за контролисање самоуслужних терминала; рачунарски софтвер за креирање заштитних зидова; рачунарски софтвер за обрађивање информација; рачунарски софтвер за омогућавање претраге података; рачунарски софтвер за организовање и прегледање дигиталних слика и фотографија; рачунарски софтвер за пословне потребе; рачунарски софтвер за прављење претраживих база података; рачунарски софтвер за пренос звучних и видео порука; рачунарски софтвер за претварање слика докумената у електронске формате; рачунарски софтвер за претраживање; рачунарски софтвер за приступ информационим каталозима који се могу преузети са глобалне рачунарске мреже; рачунарски софтвер за симулацију у две или три димензије за употребу у пројектовању и развоју индустријских производа; рачунарски софтвер за снимање, пренос, складиштење и индексирање података и докумената; рачунарски софтвер за употребу у аутоматизацији и управљању пословним процесима; рачунарски софтвер за употребу у креирању и дизајнирању веб локација; рачунарски софтвер за употребу у омогућавању приступа више корисника глобалној рачунарској информационој мрежи; рачунарски софтвер за употребу у програмирању факс машина; рачунарски софтвер за управљање базом података; рачунарски софтвер за управљање локалним мрежама; рачунарски софтвер за усклађивање података између ручних или преносивих рачунара и рачунара домаћина; рачунарски софтвер за факс, електронску пошту, говорну пошту или размењивање порука путем интернета; рачунарски софтвер за шифровање; рачунарски софтвер - заштитни зид; рачунарски софтвери за блокчејн анализу података (класа 9); рачунарски софтвери за блокчејн међутрансфере; рачунарски софтвери за блокчејн технологију; рачунарски софтвери за блокчејн технологију и криптовалуте; рачунарски софтвери за израду финансијских модела; рачунарски софтвери за интеракцију са блокчејн платформама; рачунарски софтвери за одржавање и рад рачунарских система; рачунарски софтвери за

процену трошкова; рачунарски софтвери за употребу у обради полупроводничких плочица; рачунарски софтвери за управљање активом криптовалута; рачунарски софтвери за управљање пројектима; рачунарски софтвер који се може преузети; рачунарски софтвер преузет са интернета; рачунарски софтвер, снимљени; рачунарски софтвер, фирмвер и хардвер; рачунарски хардвери и софтвери за блокчејн технологију; рачунарски хардвери и софтвери за виртуалне валуте; рачунарски хардвери и софтвери за дигиталне валуте; рачунарски хардвери и софтвери за криптовалуте; рачунарски хардвер и софтвер; рачунарски хардвер и софтвер за безбедан даљински приступ рачунару и комуникацијским мрежама; рачунарски хардвер и софтвер за постављање и конфигурацију локалних рачунарских мрежа; рачунарски хардвер и софтвер за постављање и конфигурацију мрежа широког досега; рачунарски хардвер и софтвер за управљање базом података; системи за препознавање шаблона који садрже рачунарске чипове, рачунарски харвер и софтвер; софтвер; софтвер за виртуелну реалност; софтвер за заштиту електронске поште; софтвер за заштиту приватности; софтвер за игре виртуелне реалности; софтвер за компримовање података; софтвер за комуникацију; софтвер за комуникацију за повезивање глобалних рачунарских мрежа; софтвер за комуникацију за повезивање корисника рачунарске мреже; софтвер за креирање и претварање ПДФ докумената; софтвер за креирање, омогућавање и управљање даљинским приступом и комуникацијом са локалним мрежама и глобалним мрежама; софтвер за надзор индустријског процеса; софтвер за обраду слика, графика и текстова; софтвер за оптичко препознавање знакова; софтвер за прављење интернет страница; софтвер за претрагу и сакупљање информација преко рачунарске мреже; софтвер за приступ интернету; софтвер за рачунарске игре и упутства у електронском формату који се продају заједно; софтвер за рачунарске оперативне системе; софтвер за рачунарску телефонију; софтвер за ГПС навигационе системе; софтвер за тренинг симулаторе виртуалне стварности у области контроле ваздушног саобраћаја; софтвер за услуге слање порука и електронске поште који се може преузети; софтвери за анализирање говора; софтвери за анализирање лица; софтвери за електронску пошту; софтвери за електронску пошту који се могу преузети; софтвери за израду пореских пријава; софтвери за интерфејс рачунара; софтвери за паметне телефоне; софтвери за препознавање гласа; софтвери за препознавање лица; софтвери за препознавање покрета; софтвери за препознавање слике; софтвери за размену инстант порука; софтвери за размену инстант порука који се могу преузети; софтвери за размену порука на интернету; софтвери за рачунарство у облаку који се могу преузети; софтвери за управљање документима; софтвер проширене стварности; софтвер проширене стварности за прављење мапа; уграђени оперативни софтвер; упуства за рад и употребу за рачунарски софтвер у дигиталном формату на ЦД-РОМ-овима; аутоматске телефонске централе; аутоматски бирачи телефонских бројева; бежичне слушалице за паметне телефоне; бежичне слушалице за употребу са паметним телефонима; бежични телефони; бежични телефонски апарати; видео телефони; дигитални телефони; екрани осетљиви на додир за паметне телефоне; електронске телефонске централе; електронски телефонски бирачи бројева; заштитне кутије за паметне телефоне; заштитне навлаке за паметне телефоне; заштитни филмови прилагођени за екране паметних телефона; Интернет телефони; јединице које се постављају на сто или у ауто а које у себи садрже звучнике који омогућавају да руке буду слободне при телефонском разговору; комплети за телефоне за телефонирање без ангажовања руку; комплети за хендсфри телефонирање; конференцијски телефони; навлаке за паметне телефоне; навлаке за телефонске слушалице; опрема за телефонирање слободних руку [хендс фри]; опрема за телефонске терминале; паметне наруквице које преносе податке на паметне телефоне; паметни телефон у облику ручних сатова; прикључне станице за паметне телефоне; пуњачи за телефонске батерије; радио телефони; радио-телефонски склопови; сатови који преносе податке на паметне телефоне; слушалице за телефоне; смартфони [паметни телефони]; тастатуре за паметне телефоне; телефони; телефони са микрофоном и звучником одвојеним од апарата; телефонске жице; телефонске секретарице; телефонске слушалице; телефонске централе; телефонски адаптери; телефонски апарати; телефонски преносници; телефонски пријемници; телефонски уређаји и пријемници; терминали за радио телефоне; футроле за паметне телефоне; футроле за телефоне; футроле на преклоп за паметне телефоне; штапови за сликање селфија за употребу са паметним телефонима; штапови за сликање селфија као додатна опрема за паметне телефоне; образовни рачунарски софтвер; образовни софтвер за децу; софтвер за графичко корисничко окружење (интерфејс); софтвер за електронске игре за бежичне уређаје; софтвер за компоновање музике; софтвер за скенирање; упуства за рад и употребу за рачунарски софтвер у дигиталном формату; симулатори летења; симулатори летења за летелице; апарати за интерну комуникацију; електричне машине и инструменти за комуникацију; микрофони за комуникацијске уређаје; радио-комуникацијски уређаји са једним каналом; радио-комуникацијски уређаји са једним каналом за фиксне станице; рачунари за

комуникацију; рачунарски програми за комуникацију који омогућавају корисницима да приступе подацима на банковном рачуну и да изврше банкарску трансакцију; сервери за комуникацију [рачунарски хардвер]; слушалице за комуникацију на даљину; процесори података; апарати за улаз, излаз, пренос и чување података; апарати и инструменти за пренос података; апарати и инструменти за пренос, примање и чување звука, слике и података у дигиталном и аналогном формату; апарати и инструменти за снимање, пренос или репродукцију звука, података или слике; апарати и инструменти за снимање, преношење, репродуковање или обрађивање звука, слике или података; електронске базе података снимљене на рачунарским медијима; електронске публикације [које се могу преузети] из база података или са интернета; електронске публикације [које се могу преузети] које су доступне на мрежи из базе података или са интернета; каблови за пренос података; каблови за синхронизацију података; помоћни рачунарски програми за компресију података; процесори [централна јединица за обраду података]; рачунарски чипсетови за пренос података ка и из централне процесорске јединице; уређаји за бележење података; уређаји за пренос података путем електроенергетске мреже; уређаји за складиштење података; хардвер за мрежу за чување података [НАС]; црне кутије [за снимање података]; читачи [опрема за обраду података]; електронске компоненте за картице са интегрисаним колима; идентификационе картице, кодиране; интегрисане меморијске картице; картице за УСБ прикључке; картице за персоналне рачунаре (ПЦ картице); картице за проширење за рачунаре; картице за проширење меморије; картице корисничког окружења за рачунаре; картице лојалности; картице радне меморије [РАМ]; картице са електронским колом; картице са интегрисаним колима [паметне картице]; картице са интегрисаним колима [смарт картице]; картице са микрочипом; картице са чипом; кодиране банкарске картице; кодиране дебитне картице; кодиране електронске картице са чипом; кодиране идентификационе картице; кодиране картице; кодиране картице за откључавање; кодиране картице лојалности; кодиране картице са интегрисаним електронским колима; кодиране кредитне картице; кодиране паметне картице; кодиране платне картице; кодиране поклон картице; кодиране припејд банкарске картице; кодиране припејд магнетне картице; кодиране припејд платне картице; кодиране чланске картице; магнетне идентификационе картице; магнетне кодиране поклон картице; магнетно кодиране банкарске картице; магнетно кодиране дебитне картице; магнетно кодиране картице за откључавање; магнетно кодиране картице за пренос података; магнетно кодиране кредитне картице; магнетно кодиране платне картице; меморијске картице за фотоапарате; меморијске картице [рачунарски хардвер]; контролери сувишног низа независних дискова [РАИД]; кофери за фотоапарате и фотографску опрему; криптографски кључеви који се могу даунлаудовати за примање и трошење криптовалуте; лутке за испитивање сигурности при судару возила; материјали за образовне курсеве који се могу преузети; матичне плоче; машине за кодирање кредитних картица [периферни рачунарски уређаји]; машине за фактурисање; машине и апарати за дистрибуцију или контролу електричне енергије; медији за дигитално снимање; микроталасне антене; мини рачунари; миш [рачунарска периферна опрема]; модеми; монитори за рачунаре; монитори [компјутерска опрема]; монитори [компјутерски програми]; монитори са екраном од течних кристала [ЛЦД]; монитори са светлећим [ЛЕД] диодама; мреже широког подручја; мрежни адаптери; мрежни адаптери за рачунаре; мрежни пуњачи; мрежни рутери; мрежни сервери; мушко-женски адаптери [адаптери за каблове]; мушко-женски адаптери у облику електричних адаптера; опрема за аеродромску контролу летења; оптичка влакна; оптичка влакна за пренос звука и слике; оптичка влакна у којима је могућа поларизација; паметни сатови; паметно прстење; панели са екраном од течних кристала [ЛЦД]; панели са електролуминисцентним екранима; панели са светлећим органским диодама; панели са светлећим органским диодама [ОЛЕД]; појачала аудио фреквенција; појачала видео фреквенција; поклон бонови, кодирани; празне УСБ флеш меморије; преносници електронских сигнала; преносници за кабловску телевизију; пригушивачи сигнала; прилагођени системи за видео камере; примопредајници; програми оперативног система; пуњачи за џојстик; равни екрани; радио и телевизијске антене; радио и телевизијски апарати; радио примопредајници; радио-телеграфски склопови; радиофреквенцијске антене; радиофреквенцијски адаптери; радиофреквенцијски контролисане браве; радиофреквенцијски појачивачи; радиофреквенцијски предајници; радиофреквенцијски пријемници; радиофреквенцијски репетитори; разводна кутија [струјна]; разводна кућишта [узидне дозне][струја]; разводне кутије за струју; рачунари; рачунари за управљање подацима; рачунарска кућишта; рачунарске графике које се могу преузети; рачунарске јединице и програми за погон диска; рачунарске матичне и додатне плоче; рачунарске матичне плоче; рачунарске међумеморије; рачунарске периферије и опрема; рачунарске плоче

за убрзавање; рачунарске радне станице [хардвер]; рачунарске тастатуре; рачунарски екрани; рачунарски екрани осетљиви на додир; рачунарски каблови; рачунарски кориснички приручници у електронском облику који се могу преузети; рачунарски мишеви; рачунарски монитори; рачунарски оперативни програми; рачунарски оперативни системи; рачунарски паралелни портови; рачунарски помоћни програми за одржавање рачунара; рачунарски програм за електронско издаваштво; рачунарски програм за испитивање кредитне способности; рачунарски програми за даљинско повезивање са рачунарима и рачунарским мрежама; рачунарски програми за даљинску претрагу садржаја на рачунарима и рачунарским мрежама; рачунарски програми за компилацију; рачунарски програми за коришћење интернета и Светске мреже; рачунарски програми за креирање корисничког интерфејса; рачунарски програми за обраду дигиталних музичких датотека; рачунарски програми за омогућавање контроле приступа или улаза; рачунарски програми за повезивање са удаљеним рачунарима и рачунарским мрежама; рачунарски програми за управљање документима; рачунарски програми за управљање пројектима; рачунарски програми за уређивање слика, звука и видео снимака; рачунарски програми који се користе за системе електронских каса; рачунарски програми, који се могу преузимати; рачунарски програми, снимљени; рачунарски програми чувани у дигиталном формату; рачунарски програмски пакети; рачунарски сервери; рачунарски серијски портови; рачунарски системи; рачунарски софтвер за пројектовање потпомогнуто рачунаром/производњу потпомогнуту рачунаром [ЦАД/ЦАМ]; рачунарски софтвер за рачунарске интерактивне табле; рачунарски софтвер за стварање и уређивање музике и звукова; рачунарски сталци посебно пројектовани за држање рачунара, штампача и додатне опреме; рачунарски стилуси; рачунарски терминали; рачунарски терминали за банкарске сврхе; рачунарски фирмвер; рачунарски хардвер за приступни мрежни сервер; рачунарски хардвер и фирмвер; рачунарски чипови; рачунарски чипсетови; рачунске машине; регистар касе; роботи за наставу; роботи за сигурносни надзор; роботи за телепрезентацију; рутери за рачунарске мреже; рутери регионалне рачунарске мреже [WAH]; ручни персонални рачунари; ручни рачунари; ручни телеграф; светлеће диоде са квантним тачкама [QЛЕД]; селфи штапови [ручни моноподи]; спојнице [опрема за обраду података]; спољашњи модеми; таблет лични рачунари; таблет рачунари; телевизијски апарати; телевизијски апарати који се покрећу кованицама; телевизијски декодери; телевизијски предајници; телевизијски пријемници [телевизори]; телевизори високе дефиниције; телевизори високе резолуције; телевизори за аутомобиле; телевизори са екраном од течних кристала [ЛЦД]; телевизори са органским светлећим диодама [ОЛЕД]; телевизори са светлећим диодама [ЛЕД]; телевизори ултра високе дефиниције; телевизори ултра високе дефиниције [УХД]; телеграфске жице; телеграфски апарати; унутрашњи модеми; уређаји за видео надзор; уређаји за глобално позиционирајући систем [ГПС]; уређаји за кодирање; уређаји за праћење и лоцирање за Глобалне позиционе системе [ГПС]; уређаји за пренос и пријем даљинског преноса; футроле намењене за нетбук рачунаре; футроле намењене за преносне рачунаре; хардвер за виртуелну приватну мрежу [ВПН]; хардвер за мрежу широког подручја [WAH]; читачи бар-кодова; читачи електронских књига; читачи за идентификацију путем радио фреквенције [РФИД]; широкопојасни радио пријемници; соундбар звучници; антене; апарати за пренос звука или слике; апарати за снимање, пренос или репродукцију звука; апарати за снимање, пренос или репродукцију звука или слике; апарати за снимање, пренос или репродукцију слике; апарати за снимање, пренос и репродуковање звука или слике; апарати за снимање, пренос, појачавање и репродукцију звука; апарати за снимање, чување, пренос и репродукцију звука и слике; апарати и инструменти за даљинско управљање; апарати и инструменти за електричну и електронску контролу; апарати и инструменти за контролу [надзор]; банкомати [АТМ]; бежични звучници; бежични контролери за праћење и контролисање функционисања електронских уређаја, не укључујући контролере за конзоле за игру; бежични мишеви за рачунаре; бежични периферни делови рачунара; бежични предајници; бежични пријемници; бежични рутери; бежични управљачи за даљинско надгледање и управљање функцијом и стањем безбедносних система; бежични управљачи за даљинско надгледање и управљање функцијом и стањем других електричних, електронских и механичких уређаја или система; биометријски системи за препознавање гласа; биометријски системи идентификације; биометријски системи контроле приступа; биометријски скенери; биометријски скенери за мрежњачу ока; биометријски скенери за отисак прста; биометријски скенери за шаке; браве, електричне; браве електронске; браве за врата са механизмом отиска прста; видеорекордери за аутомобиле; видео снимци; високофреквентни делови уклопне мреже; вишефункционалне рачунарске тастатуре; водоотпорна кућишта за камере; воки-токи; графичке процесорске јединице [ГПУс]; даљински управљачи; даљински управљачи за клима уређаје; даљински управљачи за отварање и затварање врата; даљински

управљачи за пројекторе; даљински управљачи за радио уређаје; даљински управљачи за стерео уређаје; даљински управљачи за телевизоре; дигитални предајници; дигитални телевизијски снимачи који се могу програмирати; ДНА чипови; екрани; екрани на додир; екрани од течних кристала [ЛЦД]; екрани од течних кристала [ЛЦД] за кућне биоскопе; екрани осетљиви на додир; екрани осетљиви на додир за личне дигиталне помоћнике [ПДА]; екрани са светлећим диодама [ЛЕД]; електорнске јединице за шифровање; електрична звона на вратима; електричне и електронске инсталације за видео надзор; електричне инсталације за даљинско управљање индустријским процесима; електричне инсталације за спречавање провала; електрични апарати глобалног позиционог система [ГПС]; Етернет адаптери; Етернет каблови; Етернет прекидачи; Етернет примопредајници; Етернет репетитори; Етернет управљачки склопови; Интернет сервери; интерфејси за рачунаре; јонизациони апарати, не за пречишћавање ваздуха или воде; купони за муштерије у електронској форми; респиратори за пречишћавање ваздуха. Кл. 35: вођење истраживачких интернет анкета о пословном управљању; давање смерница за рекламирање на интернету које се може претражити; дељење реклама за друге преко интернета; дељење реклама преко интернета; дистрибуција рекламног садржаја путем интернета; изнајмљивање огласног простора на интернет страницама; изнајмљивање огласног простора на интернету; изнајмљивање огласног простора преко интернета; изнајмљивање простора за оглашавање на интернету путем оглашавања упражњених места; индексирање интернет сајтова за комерцијалне намене или намене оглашавања; индексирање интернет страница у комерцијалне сврхе; индексирање интернет страница у рекламне сврхе; интернет маркетинг; информативне, саветодавне и консултантске услуге које се односе на пословно управљање и пословну администрацију која се пружа електронским путем или преко интернета; истраживање тржишта у вези са навикама приликом претраживања интернета и лојалности потрошача; комерцијалне информационе услуге доступне путем интернета; консултантске услуге из области интернет маркетинга; консултантске услуге у вези са пословним управљањем које се пружају преко интернета; консултације које се односе на оптимизацију софтвера за преглед интернета за промотивне продаје; обезбеђивање и изнајмљивање огласног простора на интернету; обезбеђивање простора на интернет страницама за рекламирање роба и услуга; објављивање комерцијалног именика са информацијама на интернету; оглашавање и промотивна продаја у вези са робом и услугама доступним на интернету; онлајн маркетиншке услуге повезивања оглашивача са интернет страницама; оптимизација интернет странице; оптимизација програма за преглед интернета; оптимизација саобраћаја са Интернет странице; организовање интернет аукција; организовање и спровођење аукција на интернету; организовање пословних трансакција, за друге, преко интернет продавница; организовање претплате на интернет публикације за друге; организовање претплате на интернет услуге за друге; презентација предузећа и њихових производа и услуга на интернету; презентација предузећа на интернету и другим медијима; промовисање роба и услуга за друге на интернету; промоција добара и услуга других путем оглашавања на интернет страницама; пружање информација из пословног именика путем интернета; пружање информација о производима широке потрошње преко интернета; пружање информација путем интернета везане за продају аутомобила; пружање пословних информација путем интернета; пружање пословних информација путем Интернет странице; пружање пословних и трговачких контакт информација путем интернета; пружање услуга аукције преко интернета; пружање услуга о пословном информисању преко интернета; реакламирање уметничких дела других пружањем онлајн портфолиа путем интернет странице; рекламирање аутомобила за потребе продаје путем интернета; рекламирање за друге на интернету; рекламирање и маркетиншке услуге преко интернета; рекламирање музичког садржаја других пружањем онлајн портфолиа путем интернет странице; рекламирање на интернету за потребе других лица; рекламирање пословних интернет страница; рекламирање преко интернета; рекламирање пројеката других пружањем онлајн портфолиа путем интернет странице; рекламне услуге које се пружају преко интернета; саветовање које се односи на оптимизацију софтвера за претрагу интернета; састављање именика за обајвљивање на интернету; састављање пословних именика за потребе објављивања на интернету; састављање реклама за употребу као интернет странице; спровођење виртуалних трговачких сајмова на интернету; спровођење истраживања на интернету; услуге аукцијске продаја путем интернета; услуге аукцијске продаје преко интернета; услуге велепродаје везане за електронска издања која се могу преузимати са интернета; услуге велепродаје везане за музичке садржаје који се могу преузимати са интернета; услуге велепродаје електронских издања који се могу преузети са интернета; услуге велепродаје музичких садржаја који се могу преузимати са интернета; услуге интернет продаје звука звона који се могу преузети; услуге интернет промоције рачунарских мрежа и интернет страница;

услуге истраживања тржишта у вези са навикама коришћења интернета и лојалности купаца; услуге компјутеризоване продаје на мало преко интернета; услуге компјутеризованог наручивања поклона преко интернета; услуге компјутеризованог наручивања преко интернета; услуге малопродаје везане за електронска издања која се могу преузимати са интернета; услуге малопродаје везане за музичке садржаје који се могу преузимати са интернета; услуге малопродаје електронских издања који се могу преузимати са интернета; услуге малопродаје музичких садржаја који се могу преузимати са интернета; услуге малопродаје у вези са електронским издањима која се могу преузимати са интернета; услуге малопродаје у вези са музичким садржајима који се могу преузимати са интернета; услуге наручивања преко интернета; услуге наручивања преко интернета и доставе из ресторана; услуге обраде података на интернету; услуге оглашавања и рекламних информација пружених преко интернета; услуге оглашавања на интернету; услуге онлајн малопродаје дигиталне музике која се преузима са интернета; услуге онлајн малопродаје мелодије звона које се преузимају са интернета; услуге онлајн малопродаје претходно снимљене музике и филмова који се преузимају са интернета; услуге пословне администрације за обраду продаје преко интернета; услуге продаје гардеробе преко интернет продавница; услуге продаје козметике и шминке, гардеробе и акцесоара преко интернет продавница; услуге продаје козметике и шминке преко интернет продавница; услуге продаје унапред снимљених музичких и видео садржаја који се могу преузети преко интернет продавнице; услуге рекламирања преко интернета; услуге тржишног истраживања које се односе на навике у коришћењу интернета; ажурирање и одржавање податка у рачунарским базама података; истраживање тржишта помоћу рачунарске базе података; онлајн рекламирање на рачунарској мрежи; претраживање података у рачунарским датотекама за друге; промовисање роба и услуга за друге преко глобалне рачунарске мреже; пружање информација о запошљавању путем глобалне рачунарске мреже; пружање информација о регрутовању запослених путем глобалне рачунарске мреже; пружање комерцијалних информација путем глобалне рачунарске мреже; пружање огласног простора на глобалној рачунарској мрежи; пружање пословних информација преко глобалне рачунарске мреже; пружање услуга именика пословних информација путем глобалне рачунарске мреже; пружање услуга о пословним информацијама путем глобалне рачунарске мреже; рачунарска обрада података; систематизација података у рачунарској бази података; унос и прикупљање информација у рачунарску базу података; упоређивање података у рачунарској бази података; услуге пословне администрације које се односе на обрађивање података о продаји сачињених на глобалној рачунарској мрежи; административна обрада захтева за куповину поднетих путем телефона или компјутера; административна обрада компјутеризованих захтева за куповину; компјутеризована контрола инвентара; компјутеризована обрада текста; компјутеризована припрема инвентара; компјутеризовани регистри; компјутеризовано канцеларијско управљање; компјутеризовано рачуноводство; компјутеризовано управљање пописом; компјутеризовано управљање пословним подацима; компјутеризовано управљање централним и пословним датотекама; компјутеризовано централно управљање подацима; компјутерски помогнуте услуге пружања пословних информација и пословног истраживања; компјутерско управљање подацима; организовање претплате на телематике, телефонске или компјутерске услуге за друге; прикупљање информација у компјутеризоване регистре; прикупљање информација у компјутерске базе података; прикупљање научних информација у компјутерску базу података; прикупљање орнитолошких података у компјутерску базу података; прикупљање података које се односе на услове животне средине у компјутерску базу података; прикупљање података о животној средини у компјутерску базу података; прикупљање података о пословању у компјутерску базу података; прикупљање података о токсикологији у компјутерску базу података; прикупљање правних инфомација у компјутерску базу података; сакупљање, систематизација, састављање и анализа пословних података и информација које су ускладиштене у компјутерској бази података; систематизација информација у компјутерским базама података; уношење информација о компанији у компјутерску базу података; уношење информација у компјутер; управљање и прикупљање компјутеризованих база података; управљање компјутеризованим досијеима; управљање компјутеризованом базом података; услуге велепродаје везане за преносиве компјутере; услуге велепродаје компјутерског софтвера; услуге велепродаје компјутерског хардвера; услуге компјутеризованог вођења пословних евиденција; услуге компјутеризованог истраживања тржишта; услуге компјутеризованог пословног информисања; услуге малопродаје везане за компјутерски софтвер; услуге малопродаје које се пружају путем мрежа компјутерске комуникације; услуге малопродаје компјутерског софтвера; услуге малопродаје компјутерског хардвера; услуге онлајн велепродаје

компјутерског софтвера; услуге онлајн велепродаје компјутерског хардвера; услуге онлајн велепродаје преносивих компјутера; услуге онлајн малопродаје компјутерског софтвера; услуге онлајн малопродаје компјутерског хардвера; услуге онлајн малопродаје преносивих компјутера; дељење реклама за друге путем мреже за електронску комуникацију; дељење реклама преко интенет мрежа за комуникацију; организовање и спровођење аукција и обрнутих аукција путем рачунара и телекомуникационих мрежа; пословно умрежавање; пружање информација о производима путем телекомуникационе мреже у рекламне и продајне сврхе; рекламирање преко моблиних телефонских мрежа; услуге ангажовања, запошљавања, распоређивања, систематизације и умрежавања каријера; услуге аукције омогућене путем телекомуникационе мреже; услуге каријерног умрежавања; услуге онлајн маркетинга намењене корисницима друштвених мрежа; административна обрада наруџбеница за куповину; административна обрада поруџбина за куповину у оквиру услуга које пружају фирме за наручивање путем поште; набавка уговора за куповину и продају робе и услуга; прибављање уговора за куповину и продају робе; уређење уговора, за друге, за куповину и продају робе; уређење уговора, за друге, за куповину и продају робе и услуга; услуге агенција за куповину; аутоматска обрада података; обрада електронских поруџбина; пословно саветовање у вези са обрадом података; саветовање у вези са електронском обрадом података; саветовање у вези са обрадом података; услуге електронске обраде података које се односе на информације о здраственом систему; услуге обраде података из области транспорта; консултантске услуге у вези са пословним управљањем на пољу услуга транспорта и доставе; обезбеђивање транспортне документације за друге [административни послови]; пословно управљање на пољу услуга транспорта и и доставе; услуге пословне администрације из области транспорта; услуге пословног саветовања из области транспорта и испоруке; изнајмљивање дигиталних билборда [рекламних паноа]; услуге дигиталног оглашавања; промовисање, рекламирање и маркетинг интеренет страница; спровођење интерактивних виртуалних аукција; услуга интерактивног чувања података за употребу при ризичном управљању и регулаторном усклађивању од стране осигураника и професионалаца на пољу медицине; услуге малопродаје пружене путем интерактивне телевизије; договарање претплате за услуге телекомуникација за трећа лица; преговарање и закључивање комерцијалних трансакција за трећа лица преко телекомуникацијских система; организовање и спровођење аукција и обрнутих аукција путем мобилних телефона; промоција финансијских услуга и услуга осигурања у име других лица; оглашавање и промотивна продаја у вези са робом и услугама; оглашавање и промотивна продаја услуга; консултантске услуге које се односе на управљање телефонским центрима; обављање телефонских разговора за друге; обрађивање телефонских питања у вези са рекламираном робом и услугама; обрачун телефонских трошкова; организовање и спровођење телефонских аукција; организовање и спровођење телефонских и телевизијских аукција; организовање претплате на телефонске услуге за друге; управљање центрима за телефонске позиве за друге; услуге велепродаје везане за паметне телефоне; услуге велепродаје паметних телефона; услуге велепродаје у вези са паметним телефонима; услуге јављања на телефон; услуге јављања на телефон и коришћења порука; услуге малопродаје везане за паметне телефоне; услуге малопродаје паметних телефона; услуге малопродаје у вези са паметним телефонима; услуге наручивања телефоном за друге; услуге онлајн велепродаје паметних телефона; услуге онлајн малопродаје паметних телефона; услуге података из телефонског именика; услуге придобијања потрошача, телефоном или лично; услуге телефонске добродошлице за трећа лица; услуге телефонских централа; услуге телефонског именика; услуге телефонског одговарања за одсутне претплатнике; услуге телефонског оператера; организовање претплате на телевизијске канале за друге; прикупљање статистичких података за потребе одређивања реакције публике на телевизијске и радио програме; продукција емисија телевизијске продаје; продукција програма телевизијске продаје; производња и дистрибуција радио и телевизијских реклама; производња радио и телевизијских реклама; производња телевизијских реклама; рекламирање преко телевизије; рекламне услуге и оглашавање преко телевизије, радија или поште; услуге агенције која се бави телевизијским оглашавањем; услуге малопродаје пружене од стране продавница телевизијских уређаја; услуге оглашавања које пружају радио и телевизијске рекламне службе; консултације везане за вођење послова који се односе на стратегију, рекламирање, производњу, особље и малопродају; пословно управљање велепродајним и малопродајним аутлет центрима; пословно управљање малопродајним аутлет центрима; представљање финансијских производа из области комуникационих медија, за услуге малопродаје; управљање програмом награђивања лојалности у циљу промоције услуга ресторана и услуга малопродаје других; услуге малопродаје аудиовизуелне опреме; услуге малопродаје везане за аудио-визуелну опрему; услуге малопродаје везане

за инструменте за мерење времена; услуге малопродаје везане за музичке инструменте; услуге малопродаје везане за опрему за информационе технологије; услуге малопродаје везане за паметне сатове; услуге малопродаје везане за програм стимулативног бонуса за потрошаче; услуге малопродаје везане за хардвер; услуге малопродаје и велепродаје за електричне машине и апарате; услуге малопродаје опреме за информацијске технологије; услуге малопродаје у вези са опремом за информацијске технологије; маркетиншко саветовање из области блокчејн технологије и криптовалута; пословно саветовање из области блокчејн технологије и криптовалута; прикупљање и анализа пословних података из области блокчејн технологије и криптовалуте; прикупљање података које се односе на информационе технологије; пружање пословних ифомација из области блокчејн технологије и виртуалних валута; пружање пословних иформација из области блокчејн технологије и криптовалута; пружање пословних савета из области блокчејн технологије и криптовалуте; пружање пословних савета и информација из области управљања имовином блокчејн технологије и криптовалуте; пружање саветовања из области маркетиншких активности у вези са блокчејн технологијом и криптовалутом; услуге велепродаје везане за опрему из области информационих технологија; услуге велепродаје опреме за информационе технологије; услуге велепродаје у вези са опремом за информационе технологије; услуге онлајн велепродаје опреме из области информационих технологија; услуге онлајн малопродаје опреме за информационе технологије; организовање претплате на информационе пакете за друге; пословно саветодавне и информационе услуге; организовање претплате на књиге за друге; организовање претплате на књиге, рецензије, новине или стрипове за друге; организовање претплате на медијске пакете за друге; дељење материјала за оглашавање путем електронске поште; електронска издања штампаног материјала у рекламне сврхе; електронско обрађивање података; издавање штампаног материјала који се односи на услуге оглашивања у електронском облику; организовање претплате на електронске новине за друге; организовање претплате на електронске стрипове за друге; представљање роба и услуга путем електронских средстава; прикупљање и систематизација података коришћених у електронском преносу; промоција роба и услуге других састављањем и пласирањем реклама у електронским часописима; пружање информација и саветодавних услуга које се односе на електронску трговину; пружање огласног простора у електронским медијима; рачуноводство код електронског преноса средстава; рекламирање преко електронских рекламних паноа; рекламне услуге путем електронских медија; услуге електронског управљања инвентаром; услуге онлајн велепродаје издања која се могу електронски преузимати; услуге онлајн велепродаје музичких садржаја који се могу електронски преузимати; услуге онлајн малопродаје електронских издања која се могу преузимати; услуге онлајн малопродаје музичког садржаја који се могу електронски преузимати; издавање рекламног материјала онлајн; обезбеђивање онлајн тржишта за купце и продавце роба и услуга; онлајн маркетинг; онлајн расподела маркетиншког материјала; онлајн услуге велепродаје производа са снимљеним садржајем; онлајн услуге велепродаје ручног алата за грађевинарство; пружање пословних информација из онлајн базе података; пружање услуга управљања академским курсевима који се односе на онлајн регистрацију курса; рекламирање робе и услуга онлајн продаваца путем претраживог онлајн водича; састављање онлајн пословних именика; услуге малопродаје пружене од стране онлајн продавница поклона; услуге онлајн велепродаје аудиовизуелне опреме; учествовање у онлајн аукцијама за потребе других; пружање клијентима информација које се односе на преносне рачунаре; пружање савета потрошачима у вези са производима који се односе на преносне рачунаре; услуге велепродаје преносивих рачунара; услуге велепродаје у вези са преносивим рачунарима; услуге малопродаје везане за преносиве рачунаре; услуге малопродаје преносивих рачунара; услуге малопродаје у вези са преносивим рачунарима; прикуљање података у базу података у рачунару; прикупљање и систематизација информација у бази података у рачунару; администрација продаје и планови промотивних подстицаја; оптимизација претраживача за промоцију продаје; организовање, управљање и надзор продаје и промотивних подстицајних програма; праћење обима продаје за друге; презентација производа путем средстава комуникације, у сврху продаје на мало; промовисање продаје путем програма лојалности потрошача; промовисање продаје роба и услуга за друге додељивањем поена при куповини за употребу кредитне картице; промотивне продаје за друге путем шеме која укључује трговачке купоне са налепницама; промоција продаје за друге; пружање савете које се односи на методе и технике продаје; рекламирање продаје за друге путем корисничких картица са погодностима; организовање и спровођење аукција на телевизији; услуге телемаркетинга.

Кл. 38: омогућавање приступа електронској онлајн мрежи за проналажење информација; аеронаутичке телекомуникацијске услуге; аудио, видео и

мултимедијско емитовање садржаја путем интернета и других комуникацијских мрежа; аудио емитовање путем интернета; аутоматске услуге пружања података о телефонским позивима; аутоматски пренос дигиталних података путем телекомуникацијских канала; бежичне услуге приватних телефонских централа [ПБХ]; бежични електронски пренос гласовних сигнала; бежични електронски пренос гласовних сигнала, података, факсимила, слика и информација; бежични електронски пренос информација; бежични електронски пренос података; бежични електронски пренос слика; бежични електронски пренос факсова; бежични пренос података путем бежичних апликацијских протокола [WAП]; бежични пренос података путем дигиталне мобилне телефоније; бежични пренос података путем интернета; бежично емитовање; видео емитовање; видео емитовање путем интернета; видео пренос путем дигиталних мрежа; дигитални пренос података; дигитални пренос података путем интернета; дигитални пренос порука; дигитални пренос слика; дигитални трансфер података; електронска комуникација путем причаоница, линија за ћаскање интернет форума; електронска размена података смештених у базе података којима је могуће приступити путем телекомуникацијских мрежа; електронска размена порука путем линија за ћаскање, причаоница и интернет форума; електронски и дигитални пренос гласа, података, слика, сигнала и порука; електронски пренос аудио, видео и осталих података и докумената између П2П мреже; електронски пренос аудио, видео и осталих података и докумената између рачунара; електронски пренос дигиталних фотографских докумената између корисника Интернета; електронски пренос дигиталних фотографских докумената путем П2П мреже; електронски пренос докумената; електронски пренос звука, слика и других података и информација свих врста путем интернета; електронски пренос инстант порука; електронски пренос инстант порука и података; електронски пренос информација; електронски пренос и поновни пренос звука, слике, докумената, порука и података; електронски пренос и стриминг дигиталних медијских садржаја за друге путем глобалне и локалне рачунарске мреже; електронски пренос комуникације путем факса; електронски пренос наруџби; електронски пренос података; електронски пренос података и докумената; електронски пренос података и докумената међу рачунарским корисницима; електронски пренос података и докумената путем електронских уређаја; електронски пренос података и докумената путем рачунарских теминала и електронских уређаја; електронски пренос података и докумената путем рачунарских терминала; електронски пренос порука; електронски пренос порука и података; електронски пренос поште и порука; електронски пренос рачунарских програма путем интернета; електронски пренос слика; електронски пренос слика и фотографија путем глобалне рачунарске мреже; електронски пренос слика, фотографија, графичких слика и илустрација путем глобалне рачунарске мреже; електронски пренос телефакса и података за кодирање и декодирање; електронски пренос фотографија; електронски пренос шифрованих података; електронски трансфер података; електронско чување и прослеђивање порука; емитовање аудио-визуелних и мултимедијалних садржаја путем интернета; емитовање аудио-визуелних садржаја путем интернета; емитовање видео записа путем интернета и других комуникацијских мрежа; емитовање видео и аудио програма путем интернета; емитовање видео и аудио садржаја путем интернета; емитовање и пренос програма кабловске телевизије; емитовање и пренос радијских програма; емитовање и пренос телевизијских програма; емитовање и пренос телевизијских програма који се плаћају по гледању; емитовање кабловске телевизије; емитовање путем интернет протокола; изнајмљивање апарата и инструмената за телеобраду и рачунарску комуникацију; изнајмљивање мобилних телефона; изнајмљивање модема; изнајмљивање објеката за радијско и телевизијско емитовање; изнајмљивање опреме за видео конференције; изнајмљивање опреме за емитовање; изнајмљивање опреме за емитовање радио и телевизијских садржаја; изнајмљивање опреме за радијско емитовање; изнајмљивање опреме за телевизијско емитовање; изнајмљивање паметних телефона; изнајмљивање средстава за видео конференције; изнајмљивање телекомуникацијске опреме, укључујући телефонске и факс уређаје; изнајмљивање телекомуникацијских линија; изнајмљивање телекомуникацијских објеката; изнајмљивање телекомуникацијских уређаја и инсталација; изнајмљивање телекомуникацијских уређаја и опреме која омогућава повезивање на мреже; изнајмљивање телекомуникационе опреме; изнајмљивање телефона; изнајмљивање телефонских апарата; изнајмљивање телефонских сетова, факса и остале опреме за комуникацију; изнајмљивање уређаја за пренос слика; изнајмљивање уређаја за слање порука; изнајмљивање уређаја и инструмената за комуникацију; изнајмљивање уређаја и инструмената за рачунарску комуникацију; инстант размена порука; интегрисане услуге дигиталне мреже [ИСДН]; интерактивна испорука видео записа путем дигиталних мрежа; интерактивни пренос видео записа путем дигиталних мрежа; интерактивно

емитовање; интернет комуникација; интернетска испорука докумената путем глобалне рачунарске мреже; испорука персонализованих честитки другима путем електронске поште; кабловски пренос; кабловски пренос звукова, слика, сигнала и података; кабловски пренос информација; кабловски пренос података; кабловски радио пренос; кабловско емитовање радио и телевизијских програма; компјутерски потпомогнут пренос података; компјутерски потпомогнут пренос порука, података и слика; комуникација преко мреже оптичких влакана; комуникација преко рачунарских терминала; комуникација путем виртуелне приватне мреже [ВПН]; комуникација путем интерактивних говорних аутомата [ИВР]; комуникација путем рачунарских терминала, дигиталним преносом или путем сателита; комуникација путем система електронске поште; комуникације мобилним телефонима; комуникације путем електронских средстава; комуникације путем или између рачунара и рачунарских терминала; комуникације путем мултинационалних телекомуникацијских мрежа; комуникације путем рачунара; комуникацијске услуге које се пружају путем интернета; комуникацијске услуге путем рачунарских мрежа; консултантске услуге за телекомуникације; консултантске услуге које се односе на пренос података; консултантске услуге на пољу електронских комуникација; консултантске услуге на пољу телекомуникација; консултантске услуге у вези са телевизијским емитовањем; коришћење опреме за емитовање телевизијског садржаја; локалне и међународне телефонске услуге; локалне телефонске услуге; међународне телефонске комуникацијске услуге; међународне телефонске услуге; мобилне медијске услуге у виду електронског преноса забавних медијских садржаја; мобилне радијске комуникације; мрежни пренос звукова, слика, сигнала и података; мултимедијално емитовање путем интернета; мултимедијско емитовање путем интернета и других комуникацијских мрежа; нумеричко слање порука; обезбеђење корисничког приступа глобалној рачунарској мрежи; обезбеђивање телекомуникационих веза са глобалном рачунарском мрежом; омогућавање бежичног приступа интернету за више корисника; омогућавање брзог приступа подручним мрежама и глобалној рачунарској информационој мрежи; омогућавање брзог приступа рачунарским и комуникацијским мрежама; омогућавање веза електронске комуникације; омогућавање даљинског приступа интернету; омогућавање електронског преноса података о трансакцијама на кредитним картицама и о електронском плаћању путем глобалне рачунарске мреже; омогућавање интернет приступа базама података; омогућавање корисничког приступа глобалним рачунарским мрежама и интернет страницама које садрже информације о широком распону тема; омогућавање корисничког приступа интернету [пружаоци услуга]; омогућавање корисничког приступа информацијама и информационим услугама које су доступне на интернету и на другим рачунарским мрежама; омогућавање корисничког приступа информацијама на интернету; омогућавање корисничког приступа платформама на интернету; омогућавање корисничког приступа порталима на интернету; омогућавање корисничког приступа претраживачима; омогућавање корисничког приступа рачунарским програмима на мрежама података; омогућавање приватних и безбедних електронских комуникација у реалном времену путем рачунарске мреже; омогућавање приступа базама података и информација путем глобалних рачунарских мрежа; омогућавање приступа базама података на интернету; омогућавање приступа базама података на рачунарским мрежама; омогућавање приступа већег броја корисника глобалним рачунарским информационим мрежама за пренос и ширење широке палете информација; омогућавање приступа глобалној рачунарској информационој мрежи за више корисника; омогућавање приступа глобалној рачунарској мрежи; омогућавање приступа глобалној рачунарској мрежи за више корисника; омогућавање приступа електронским информацијам, комуникацијама и платформама за трансакције на интернету; омогућавање приступа електронским комуникацијским мрежама; омогућавање приступа електронским комуникацијским мрежама, интернету и екстранетима; омогућавање приступа електронским продавницама [телекомуникације]; омогућавање приступа електронским публикацијама; омогућавање приступа електронским страницама; омогућавање приступа електронском тржишту [порталу] на рачунарским мрежама; омогућавање приступа и изнајмљивање времена за приступ рачунарској бази података; омогућавање приступа интернет порталима који нуде програме видео програма на захтев; омогућавање приступа интернет страницама за расправе на интернету; омогућавање приступа интернет страницама на интернету или било којој другој комуникацијској мрежи; омогућавање приступа интернет страницама, пошти и информативним порталима; омогућавање приступа интернет страницама са дигиталном музиком; омогућавање приступа интернету; омогућавање приступа интернету и другим комуникацијским мрежама; омогућавање приступа интернету путем бежичних широкопојасних мрежа; омогућавање приступа интернету путем фибер оптичких

широкопојасних мрежа; омогућавање приступа информацијама на интернету; омогућавање приступа информацијама на рачунарским мрежама; омогућавање приступа информацијама путем интернета; омогућавање приступа информацијама путем мрежа за размену података; омогућавање приступа линијама за ћаскање на интернету; омогућавање приступа линијама за ћаскање, причаоницама и форумима на интернету, укључујући мобилни интернет; омогућавање приступа линијама за ћаскање, причаоницама и форумима преко интернета; омогућавање приступа мултимедијалним садржајима на интернету; омогућавање приступа на захтев рачунарским програмима на мрежама података; омогућавање приступа платформама за електронску трговину на интернету; омогућавање приступа платформама и порталима на интернету; омогућавање приступа платформама на интернету; омогућавање приступа платформама на интернету за потребе размене дигиталних фотографија; омогућавање приступа платформама на интернету, као и на мобилном интернету; омогућавање приступа подацима или документима који се чувају електронски у централним датотекама за консултације на даљину; омогућавање приступа подацима на комуникацијским мрежама; омогућавање приступа подацима на рачунарским мрежама; омогућавање приступа подацима путем интернета; омогућавање приступа порталима за дељење видео садржаја; омогућавање приступа порталима на интернету; омогућавање приступа причаоницама на интернету; омогућавање приступа рачунарским базама података; омогућавање приступа рачунарским мрежама; омогућавање приступа рачунарским програмима на мрежама за размену података; омогућавање приступа телекомуникацијским каналима за услуге телешопинга; омогућавање приступа телекомуникацијским мрежама; омогућавање приступа телекомуникацијској инфраструктури за друге кориснике; омогућавање приступа форумима на интернету; омогућавање телекомуникацијских повезивања на базе података; омогућавање телекомуникацијских повезивања на интернет; омогућавање телекомуникацијских повезивања на интернет или базе података; омогућавање телекомуникацијских повезивања на интернет у кафићима; омогућавање телекомуникацијског повезивања на гобалне комуникацијске мреже или базе података; омогућавање телекомуникацијског приступа аудио садржајима који се пружају путем интернета; омогућавање телекомуникацијског приступа видео и аудио садржајима који се пружају путем онлајн услуга видеа на захтев; омогућавање телекомуникацијског приступа видео садржајима који се пружају путем интернета; омогућавање телекомуникацијског приступа телевизијским програмима који се пружају путем услуге видеа на захтев; омогућавање телекомуникацијског приступа филмским и телевизијским програмима који се пружају путем услуге видеа на захтев; онлајн пренос података; пренос аудио, видео садржаја и података путем кабловске мреже, сателита, рачунарских мрежа, телефонских линија и ИСДН линија; пренос аудио и видео садржаја путем интернета; пренос аудио и видео садржаја путем рачунарских мрежа; пренос аудио података путем интернета; пренос аудио садржаја путем интернета; пренос берзанских информација путем телекомуникацијских медија; пренос вести; пренос видео података путем интернета; пренос видео садржаја путем интернета; пренос видео садржаја, филмова, слика, текста, фотографија, игара, садржаја који су створили корисници, аудио садржаја, и информација путем интернета; пренос графике на мобилне телефоне; пренос дигиталних аудио и видео садржаја преко глобалне рачунарске мреже; пренос електронске поште; пренос електронских података; пренос електронских порука; пренос, емитовање и пријем аудио садржаја, видео садржаја, непокретнх и покретних слика, текста и података у реалном времену; пренос звука, видео записа и информација; пренос звука и визуелних записа путем мрежа; пренос звука и слика између мобилних телекомуникационих уређаја; пренос звука и слика путем интерактивних мултимедијалних мрежа; пренос звука, слике и података путем интернета; пренос звука, слике и података у виду сигнала; пренос и дистрибуција података или аудио-визуелних слика путем глбалне рачунарске мреже или интернета; пренос и дистрибуција података путем глобалне рачунарске мреже; пренос инстант порука; пренос информација; пренос информација базе података путем телекомуникацијских мрежа; пренос информација и података путем интернета; пренос информација и података путем компјутерских мрежа; пренос информација и података путем онлајн услуга; пренос информација и података путем онлајн услуга и интернета; пренос информација и података путем рачунарских мрежа и интернета; пренос информација и слика које се односе на фармацеутске, медицинске и хигијенске производе; пренос информација на аудио-визуелном пољу; пренос информација о широком опсегу тема; пренос информација о широком опсегу тема, укључујући онлајн и преко глобалне рачунарске мреже; пренос информација путем бежичних кабловских мрежа; пренос информација путем бежичних мрежа; пренос информација путем дигиталних мрежа; пренос информација путем електронских комуникацијских мрежа; пренос информација путем интернета; пренос информација путем кабловске мреже; пренос информација путем компјутерских мрежа; пренос информација путем националних и међународних мрежа; пренос информација путем онлајн услуга; пренос информација

путем оптичких телекомуникацијских мрежа; пренос информација путем рачунара који су повезани на исту телематску мрежу; пренос информација путем рачунарских мрежа; пренос информација путем саопштавања података ради подршке у доношењу одлука; пренос информација путем телефона; пренос информација, укључујући интернет странице, рачунарске програме и било које друге податке; пренос и пријем информација базе података путем телекомуникацијских мрежа; пренос и ширење информација и података путем рачунарских мрежа и интернета; пренос кабловске телевизије; пренос компјутеризованих података; пренос кратких порука; пренос кратких порука [СМС] између мобилних телекомуникационих уређаја; пренос мултимедијалног садржаја путем интернета; пренос података; пренос података, аудио, видео и мултимедијалних датотека; пренос података, аудио, видео и мултимедијалних датотека, укључујући датотеке које се могу преузимати и датотеке које се преносе стримингом преко глобалне рачунарске мреже; пренос података електронским путем; пренос података електронском поштом; пренос података, звука и слике; пренос података и гласовних датотека путем електронске поште; пренос података између умрежених компјутерских система; пренос података и информација помоћу рачунара и средстава електронске комуникације; пренос података и информација путем компјутера; пренос података кроз системе за видео комуникацију; пренос података помоћу телепринтера; пренос података, порука и информација; пренос података путем ИСДН линија; пренос података путем интернета; пренос података путем компјутера; пренос података путем компјутерских мрежа; пренос података путем онлајн услуга; пренос података путем рачунарских мрежа; пренос података путем телекомуникација; пренос података путем телекомуникационих мрежа; пренос података путем телематских мрежа; пренос података путем телефонских линија; пренос подкаст садржаја; пренос порука и слика; пренос порука и слика између мобилних телекомуникационих уређаја; пренос порука и слика помоћу рачунара; пренос порука и слика посредством рачунара; пренос порука и слика путем компјутерских мрежа; пренос порука и слика путем мобилног телефона; пренос порука, података и садржаја путем интернета и других комуникацијских мрежа; пренос порука, података и садржаја путем интернета и других рачунарских и комуникацијских мрежа; пренос порука помоћу рачунара; пренос порука путем електронских медија; пренос порука путем интернета; пренос порука путем компјутерских мрежа; пренос порука путем телефона; пренос програма кабловске телевизије; пренос програма рекламног садржаја и медијског вида комуникације рекламног саджаја путем дигиталних комуникационих мрежа; пренос рачунарских података; пренос садржаја који су створили корисцници путем интернета; пренос сигнала у виду података; пренос слика између мобилних телекомуникационих уређаја; пренос слика путем рачунара; пренос сликовног и говорног садржаја путем интернета; пренос сликовног садржаја путем интернета; пренос стримованог звука и аудиовизуелних снимака путем интернета; пренос текста; пренос текста путем интернета; пренос честитки путем интернета; пренос шифрираних комуникација; преношење текстуалног садржаја дигиталним путем; прикупљање и пренос електронских порука; припејд локалне и међуградске телефонске услуге; припејд локалне телефонске услуге; приступ и комуникацијске услуге на интернету и путем интранета; приступ комуникацијским интернет везама помоћу којих се корисник пребацује са једне интернет странице на друге локалне и глобалне интернет странице; прослеђивање порука свих врста на интернет адресе [web мессагинг]; пружање "фраме релау" услуга повезивања ради преноса података; пружање брзог приступа глобалној рачунарској информацијској мрежи; пружање брзог приступа интернету; пружање брзог приступа рачунарским мрежама; пружање вишекорисничког приступа власничкој збирци информација путем глобалних рачунарских информацијских мрежа; електронски пренос наруџби за цвећаре; пружање интернет лист сервера за пренос порука међу рачунарским корисницима; пружање информација о бежичним комуникацијама; пружање информација о емитовању кабловске телевизије; пружање информација о телевизијском емитовању; пружање информација о телевизијском емитовању путем интернет странице; пружање информација у области телекомуникација; пружање корисничког приступа онлајн страницама које садрже информације о широком спектру тема; пружање међународних телекомуникацијских услуга; пружање обавештења путем електронске поруке везано за измене процена које могу утицати на финансијски портфолио; пружање онлајн платформи за интеракцију са осталим рачунарским корисницима у реалном времену; пружање онлајн приступа подацима; пружање онлајн услуга причаоница за пренос порука међу корисницима рачунара; пружање онлајн услуга причаоница и дискусија; пружање онлајн услуга причаоница и електронских огласних табли за пренос порука међу корисницима у области од општег интереса; пружање приступа базама података на интернету; пружање приступа глобалној компјутерској мрежи; пружање приступа електронскими базама података; пружање приступа интернет порталима; пружање приступа компјутерским, електронским и онлајн базама података; пружање приступа линијама за ћаскање, причаоницама и форумима путем мобилног интернета; пружање приступа мобилним интернет платформама; пружање приступа мобилним

интернет порталима; пружање приступа огласним таблама; пружање приступа онлајн причаоницама; пружање приступа онлајн форумима; пружање приступа подацима и информацијама на интернету; пружање приступа порталима на интернету, као и на интернету на мобилном телефону; пружање приступа причаоницама; пружање приступа путем мреже података софтверу за приступ интернету; пружање приступа собама за ћаскање; пружање приступа услугама блогова, причаоница, огласних табли и дискусија; пружање средстава и опреме за одржавање видео конференција; пружање средстава и опреме за одржавање телеконференција; пружање телекомуникацијских веза за телефонске линије за помоћ и позивне центре; пружање телекомуникацијских веза за телефонске линије за ћаскање; пружање телекомуникацијских услуга за платформе електронске трговине на интернету и другим електронским медијима; пружање телекомуникационог приступа видео и аудио садржају; пружање услуга бирања везе и наменског прикључка интернету за више корисника; пружање услуга гласовне комуникације путем интернета; пружање услуга гласовних причаоница; пружање услуга електронске поште; пружање услуга електронске поште и слања инстант порука; пружање услуга електронских интернет огласнх табли за пренос порука међу рачунарским корисницима; пружање услуга за одржавање видео конференција; пружање услуга интернет форума; пружање услуга интернет форума за пренос порука, коментара и мултимедијалних садржаја међу корисницима; пружање услуга интернет форума за пренос порука међу рачунарским корисницима; пружање услуга комуникације путем радиа и мобилних телефона; пружање услуга комуникације путем радиа и мобилних телефона у добротворне сврхе; пружање услуга кратких гласовних порука [ВСМС]; пружање услуга линија за ћаскање на интернету; пружање услуга онлајн дискусије; пружање услуга онлајн причаоница; пружање услуга онлајн соба за ћаскање; пружање услуга онлајн форума; пружање услуга преноса текстуалног садржаја у реалном времену; пружање услуга приватних телефонских централа [ПБХ]; пружање услуга причаоница за пренос порука, коментара и мултимедијалних садржаја међу корисницима; пружање услуга причаоница и форума на интернету; пружање услуга причаоница на интернету за повезивање на друштвеним мрежама; пружање услуга причаоница на интернету и електронских огласних табли за пренос порука међу рачунарским корисницима; пружање услуга слања факса путем електронске поште; пружање услуга телекомуникационих канала за услуге телешопинга; пружање услуга телефонских конференција; рачунарска међукомуникација; рачунарске комуникацијске услуге; рачунарски подржан података и слика; рачунарски подржан пренос података; рачунарски подржан пренос порука; рачунарски подржан пренос слика; рачунарски пренос информација; саветовање у вези са радијским емитовањем; саветодавне и консултантске услуге које се односе на бежичне комуникације; саветодавне и консултантске услуге које се односе на бежичне комуникације и опрему за бежичне комуникације; саопштавање информација путем рачунара; саопштавање података путем електронске поште; сателитске комуникације; сателитски, кабловски и мрежни пренос звука, слике, сигнала и података; сателитски пренос; сателитски пренос звукова и слика; сателитски пренос звукова, слика, сигнала и података; сателитски пренос информација; сателитски пренос података; сателитски пренос података, звука и слике; сателитски пренос порука; сателитски пренос порука и података; сателитски пренос порука и података за навигацију у ваздуху; сателитски пренос сигнала; сателитско телевизијско емитовање; слање електронских порука; слање електронских порука путем интернет страница; слање и примање електронских порука; слање порука; слање порука путем вебсајта; слање, примање и прослеђивање електронских порука; стриминг аудио, визуелног и аудио-визуелног материјала путем глобалне рачунарске мреже; стриминг аудио садржаја; стриминг видео садржаја; стриминг [проток] аудио и видео материјала на интернету; стриминг [проток] аудио материјала на интернету; стриминг [проток] видео материјала на интернету; стриминг [проток] података; телевизијско емитовање уз претплату; телекомуникације; телекомуникацијске и комуникацијске услуге; телекомуникацијске услуге које се пружају путем интернета, интранета и екстранета; телекомуникацијске услуге које се пружају путем интернет платформи и портала; телекомуникацијске услуге које се пружају путем оптичких, бежичних и кабловских мрежа; телекомуникацијске услуге које се пружају путем платформи и портала на интернету и других медија; телекомуникацијске услуге омогућавања приступа глобалној рачунарској мрежи за већи број корисника; телефонске комуникације; телефонске телекомуникацијске услуге које се пружају преко припејд телефонских позивних картица; телефонске услуге; телефонске услуге пружања титлова за особе оштећеног слуха; трансфер електронских података; унапред плаћене међународне телефонске услуге; управљање опремом за радио емитовање; управљање телекомуникацијском опремом; услуге аудио и видео емитовања садржаја путем интернета; услуге аудио-телеконференција; услуге аутоматске телефонске гласовне поруке; услуге бежичне гласовне поште; услуге бежичне мобилне телефоније; услуге бежичне широкопојасне комуникације; услуге бежичног

дигиталног преноса порука; услуге брзог преноса података за оператере телекомуникацијских мрежа; услуге веб конференција; услуге видео, аудио и телевизијског стриминга; услуге видеоконференција; услуге видео стриминга независних филмова и кинематографских филмова путем интернета; услуге гласовног бирања; услуге говорне поште; услуге дигиталне мрежне телекомуникације; услуге дигиталног преноса; услуге дигиталног преноса аудио и видео података; услуге електронске комуникације; услуге електронске поште; услуге електронске поште и преноса путем факсимила; услуге електронске поште и сандучета; услуге електронске поште и слања порука; услуге електронске размене података [ЕДИ]; услуге електронског билтена [телекомуникационе услуге]; услуге електронског преноса порука; услуге емитовања; услуге емитовања и омогућавање телекомуникацијског приступа видео и аудио садржаја пружањем услуга видео садржаја на захтев путем интернета; услуге емитовања и омогућавање телекомуникацијског приступа фимовима и телевизијским прогамима пружањем услуга видео садржаја на захтев; услуге забране позива; услуге завршетка телефонских позива за клијенте сервисних информација; услуге интерактивне комуникације; услуге интернета и дигиталног преноса за аудио, видео или графичке податке; услуге интернетског емитовања; услуге интернетског слања порука; услуге интернет телефоније; услуге кабловске телевизије; услуге комутационих система; услуге консултација, информисања и саветовања на пољу телекомуникација; услуге међународне телефоније; услуге мобилне комуникације; услуге мобилне радио телефоније; услуге мобилне телефоније; услуге мобилних телефона; услуге мултимедијских порука [ММС]; услуге обавештавања о долазним позивима; услуге обавештавања о пропуштеним позивима; услуге одржавања мрежних конференција; услуге подкастинга; услуге преноса видео садржаја на захтев које се пружају путем нтернета; услуге преноса гласа; услуге преноса гласа путем интернет протокола [ВоИП]; услуге преноса и комуникације видео и аудио записа; услуге преноса и пријема података путем средстава за телекомуникацију; услуге преноса података и телекомуникације; услуге преноса података путем електронске мреже; услуге преноса телевизије путем интернета [ИПТВ]; услуге преноса телевизијских програма по наруџби; услуге приватних телефонских централа [ПБХ]; услуге приступања рачунарској мрежи коришћењем метро етернет технологије; услуге причаоница за друштвене мреже; услуге прослеђивања електронске поште; услуге прослеђивања преноса; услуге пружања интернетских услуга [ИСП]; услуге пружања података о позивима; услуге пружаоца интернет услуга; услуге размене веб порука; услуге рачунарске комуникације за пренос информација; услуге рачунарске телефоније; услуге сигурне електронске поште; услуге слања кратких порука [СМС]; услуге снимања позива; услуге стриминга телевизијских садржаја; услуге текстуалних порука; услуге телевизијског емитовања за мобилне телефоне; услуге телекомуникација; услуге телекомуникацијског портала; услуге телекомуникацијског приступа; услуге телекомуникационог усмеравања и повезивања; услуге телеконференција; услуге телеконференција и видеоконференција; услуге телеприсутности на конференцијама; услуге телетекста и интерактивног емитовања; услуге телефонирања преко приватних телефонских централа; услуге телефонске комуникације које се пружају за линије за помоћ и позивне центре; услуге телефонских гласовних порука; услуге телефонских централа; услуге фиксне и мобилне телефоније; услуге фокусираног емитовања видео садржаја; форуми [причаонице] на друштвеним мрежама; хостоване услуге приватних телефонских централа [ПБХ]; аудио емитовање путем интернета и других комуникацијских мрежа; видео емитовање и пренос кинематографских филмова и филмова путем интернета; видео стриминг филмова независне филмске продукције; достава дигиталне музике путем телекомуникација; електронска достава слика и фотографија путем глобалне рачунарске мреже; електронска испорука докумената; електронска испорука кредитне документације; електронски пренос вести; електронски пренос звука, слика и других података и информација свих врста; емитовање мултимедијалних садржаја путем интернета; емитовање података; емитовање програма кабловске телевизије; емитовање програма путем глобалне рачунарске мреже; емитовање програма путем интернета; емитовање путем глобалне рачунарске мреже; емитовање радио и телевизијских програма путем кабловских или бежичних мрежа; емитовање радио и телевизијских програма путем сателита; емитовање телевизијских програма који се плаћају по гледању; емитовање телевизијских програма коришћењем телевизијских услуга видеа на захтев и плаћања по гледању; емитовање телевизијских програма путем интернета; емитовање телевизијских програма, филмова, и осталих аудио-визуелних и мултимедијалних садржаја; емитовање телевизијских програма, филмова, и осталих аудио-визуелних и мултимедијалних садржаја путем интернет протокола и комуникацијских мрежа; емитовање филмова и телевизијских програма путем услуге видео садржаја на захтев; емитовање филмова и телевизијских садржаја; емитовање филмова и телевизијских садржаја путем интернета; емитовање филмова и телевизијских садржаја путем мреже мобилне комуникације; емитовање филмова путем интернета; емитовање

филмских и телевизијских садржаја или програма, укључујући на интернету, на мобилним комуникацијским мрежама и другим медијима; изнајмљивање времена приступа глобалним рачунарским мрежама; изнајмљивање времена приступа информацијама на рачунарским мрежама; изнајмљивање времена приступа рачунарским базама података; изнајмљивање времена приступа серверима база података; изнајмљивање капацитета за сателитски пренос; информације о емитовању кабловске телевизије; информације о телевизијском емитовању; информације у вези са радијским емитовањем; испорука дигиталне музике електронским преносом; истовремено телевизијско емитовање путем глобалних комуникацијских мрежа, интернета и бежичних мрежа; комуникација путем радио, телеграфског, телефонског и телевизијског преноса; комуникације путем аналогних и дигиталних рачунарских терминала; омогућавање интерактивног онлајн форума за људе оболеле од рака; пренос аудио и видео садржаја кабловским путем; пренос аудио и видео садржаја путем ИСДН линија; пренос аудио и видео садржаја путем сателита; пренос аудио података; пренос аудио садржаја; пренос вести и информација о тренутним догађајима; пренос видео података; пренос видео порука; пренос видео садржаја; пренос видео садржаја на захтев; пренос дигиталне музике; пренос дигиталних датотека; пренос дигиталних информација; пренос, емитовање и пријем аудио садржаја, видео садржаја, непокретнх и покретних слика, текста и података; пренос звука и слике путем сателита; пренос звука и слике путем сателита или интерактивних мултимедијских мрежа; пренос звучних сигнала; пренос информација путем радија; пренос информација путем телематских мрежа; пренос кодираних порука; пренос радијских и телевизијских програма путем сателита; пренос телевизијских програма који се плаћају по гледању; пренос телевизијског садржаја; пренос филмова; пренос филмова путем интернета; преношење вести агенцијама за објављивање вести; пружање интерактивног онлјан форума за потребе пружања емоционалне подршке пацијентима оболелим од рака и њиховим породицама; пружање информација о радијском емитовању; пружање услуга онлајн преноса путем факса; радијско емитовање путем интернета; телевизијски пренос; услуге радијске, телефонске и телеграфске комуникације; услуге радијског, телевизијског и кабловског емитовања; широкопојасна радијска комуникација; шифровани електронски пренос и испорука сачуваних података; емитовање телевизијских програма; пренос телевизијских програма.

(111) **80478** (181) **22.09.2030.**
(210) Ж- 2020-1603 (220) 22.09.2020.
(151) 28.05.2021.

(732) **Бојана Несторовић**, Станка Враза 25, 11000 Београд, RS
(540)

(531) 03.07.05; 03.07.24; 03.07.25; 24.17.12; 27.05.02; 28.05.00; 29.01.15
(591) наранџаста, жута, плава, зелена, розе
(511) Кл. 16: хартија и картон; штампане ствари; књиговезачки материјал; фотографије; канцеларијски материјал и канцеларијски прибор, осим намештаја; лепкови за канцеларијске и кућне потребе; материјали за цртање и материјали за уметнике; кичице; материјали за обуку и наставу; пластични омотачи, фолије и кесе за умотавање и паковање; штампарска слова, клишеи.
Кл. 35: оглашавање; вођење послова; пословно управљање; канцеларијски послови.
Кл. 41: образовне услуге; припремање обуке; разонода; спортске и културне активности.

(111) **80479** (181) **21.10.2030.**
(210) Ж- 2020-1843 (220) 21.10.2020.
(151) 28.05.2021.
(732) **Рајко Убипарип**, Суседградска 6а, Београд, RS
(740) Александар Ковачевић адвокат, Булевар Михаила Пупина 16в, Београд
(540)

(531) 03.04.04; 03.04.24; 27.05.01; 27.05.09; 27.05.13; 29.01.01; 29.01.08
(591) бела, црвена, (магента), окер, црна.
(511) Кл. 10: хируршки, медицински, зубарски и ветеринарски апарати и инструменти вештачки удови очи и зуби; ортопедски артикли; хируршки материјали за зашивање; терапеутски и помоћни уређаји за хендикепиране особе; апарати за масажу; апарати, уређаји и производи за одојчад; апарати за ДНК и РНК тестове за употребу у медицини.
Кл. 42: научне и технолошке услуге, као и услуге истраживања и пројектовања у вези са њима; услуге

индустријских анализа и истраживања; пројектовање и развој рачунарског хардвера и софтвера.
Кл. 44: медицинске услуге; услуге медицинских клиника; болничке услуге; здравствена нега; медицинска помоћ: услуге куцне неге; услуге банке крви; фармацеутски савети; услуге психолога; услуге вештачке оплодње; услуге вештачке оплодње ин витро; услуге телемедицине; фармацеутске услуге припремања лекова према рецепту; терапеутске услуге; изнајмљивање медицинске опреме; услуге здравствених центара; услуге алтернативне медицине; услуге саветовања о здрављу; услуге центара за опоравак.

(111) **80480** (181) **12.08.2030.**
(210) Ж- 2020-1371 (220) 12.08.2020.
(151) 28.05.2021.
(732) **Апотекарска установа "Др Ристић"**, ул. Народних хероја 23, 11070 Нови Београд, RS
(540)

(531) 24.13.01; 24.13.23; 26.04.16; 26.04.18; 26.04.22; 27.03.02; 27.05.01; 27.05.21; 29.01.03
(591) тиркизна, сива, бела.
(511) Кл. 3: немедицинска козметика и тоалетни препарати; немедицинска средства за чишћење зуба; парфимеријски производи, етарска уља; средства за бељење и друге супстанце за употребу у перионицама; препарати за чишћење, полирање, рибање и абразивни препарати.
Кл. 5: фармацеутски, медицински и ветеринарски препарати; санитарни препарати за употребу у медицини; дијететска храна и супстанце прилагођене за употребу у медицини или ветеринарску употребу, храна за бебе; дијететски додаци [додаци исхрани] за људе и животиње; фластери, материјали за завијање; материјали за пломбирање зуба, зубарска смола; дезинфекциона средства; препарати за уништавање животињских штеточина; фунгициди, хербициди.
Кл. 10: хируршки, медицински, зубарски и ветеринарски апарати и инструменти; вештачки удови, очи и зуби; ортопедски артикли; хируршки материјали за зашивање; терапеутски и помоћни уређаји за особе са инвалидитетом; апарати за масажу; апарати, уређаји и производи за одојчад; апарати, уређаји и производи за сексуалне активности.
Кл. 28: игре, играчке и предмети за игру; апарати за видео игре; гимнастички и спортски артикли; украси за јелке.
Кл. 34: дуван и замена за дуван; цигарете и цигаре; електронске цигарете и орални вапоризатори за пушаче; артикли за пушаче; шибице.
Кл. 44: хигијенска заштита и нега лепоте пољопривреде, аквакултуре, хортикултуре и ветеринарске услуге.

(111) **80481** (181) **09.11.2030.**
(210) Ж- 2020-1970 (220) 09.11.2020.
(151) 28.05.2021.
(732) **MATE MATE LIMITED**, Vistra Corporate Services Centre, Ground Floor NPF Building, Beach Road, Apia, WS
(740) Влаховић Слободан, Радоја Дакића 35/32 , 11070, Нови Београд
(540)

(531) 01.01.03; 25.03.25; 26.03.23; 27.05.03
(511) Кл. 32: минералне и содне воде; газирана вода; енергетска пића; лимунаде; безалкохолна пића; освежавајућа безалкохолна и газирана пића.

(111) **80482** (181) **01.12.2030.**
(210) Ж- 2020-2096 (220) 01.12.2020.
(151) 28.05.2021.
(732) **Zhuhai National Resources & Jingjie Printing Technology Co., Ltd**, 3rd Floor, Precision Workshop, No. 2 ShengLi Road, Sanzao town, Zhuhai, Guangdong province 519040, CN
(740) Плавша & Плавша доо Београд, Струмичка 51, 11000, Београд
(540)

(531) 26.13.01; 27.05.01; 27.05.04; 27.05.17

(511) Кл. 2: фарбе; пигменти; штампарско мастило; мастило за фотокопир апарате [тонер]; тонери за копир машине; кертрџи за тонере, напуњени, за

штампаче и фотокопир апарате; јестиво мастило; кертрџи за штампаче напуњени јестивим мастилом; кутије за мастило за калкулаторе, штампаче и писаће машине; тонери за копир апарате.
Кл. 9: компјутерски периферни уређаји; штампачи за компјутере; скенери; електронске етикете за производе; тонер кертрџи, празни, за штампаче и фотокопире; машине за фактурисање; апарати за цртање шема; фотокопир апарати; телепринтери.
Кл. 16: папир; траке од папира;несензибилан фото папир; папир за копирање; индиго папир за умножаваче; папирне траке и картице за бележење компјутерских програма; мастило; мастиљаве траке; штампарски комплети, покретни [канцеларијски реквизит]; мастиљаве траке за компјутерске штампаче.

(111) **80483** (181) **02.12.2030.**
(210) Ж- 2020-2101 (220) 02.12.2020.
(151) 28.05.2021.
(732) **Милош Белчевић**, Рујанска 54, 31315, Златибор, RS
(540)

(531) 24.15.21; 27.05.01; 27.05.24; 29.01.04; 29.01.06
(591) светло плава, бела.
(511) Кл. 35: пословна испитивања; пословна истраживања; пословне процене; консултације у пословном управљању; помоћ у пословном или индустријском управљању; помоћ у пословном управљању; пословно управљање за спортисте; пословно управљање за сценске уметнике; пословно управљање и организационо саветовање; пословно управљање хотелима; пружање комерцијалних и пословних контакт информација; услуге агенција за пружање пословних информација; пружа ње пословних информација путем Интернет странице; услуге управљања пословним пројектима за грађевинске пројекте; компјутерско управљање подацима; саветодавне услуге у пословном управљању; истраживање тржишта; услуге праћења тржишта; професионалне пословне консултације; консултације у вези са избором особља; консултације у вези са пословним организовањем.
Кл. 41: електронско издаваштво; издавање књига; издавање текстова, осим рекламних текстова; настава, обука; обука [тренирање]; онлајн издавање електронских књига и часописа; организовање и вођење конгреса; организовање и вођење конференција; организовање и вођење образовних форума уживо; организовање и вођење радионица [обука]; писање текстова; подучавање; практична настава [обука путем демонстрације]; превођење; пренос знања и искуства [обучавање]; припрема и вођење семинара; припрема и вођење симпозијума; професионално усмеравање [саветовање у вези са образовањем или обуком]; пружа ње услуга у области образовања; услуге омогућавања коришћења електронских публикација, које се не могу преузимати; услуге преводиоца; услуге професионалне преквалификације; учење на даљину.
Кл. 42: развој рачунарских платформи; истраживање и развој нових производа за друге; научна истраживања; платформа као услуга [ПааС]; софтвер у виду сервиса [СааС].

(111) **80484** (181) **28.10.2030.**
(210) Ж- 2020-1896 (220) 28.10.2020.
(151) 28.05.2021.
(732) **THE FUN & FIT COMPANY d.o.o. Beograd**, Батајнички пут 12, 11080, Земун, RS
(540)

(531) 26.04.02; 26.04.18; 27.05.17; 27.05.24; 29.01.01; 29.01.06
(591) бела, црвена.
(511) Кл. 29: конзервисано, замрзнуто, сушено и кувано воће и поврће; кикирики припремљен.

(111) **80485** (181) **23.10.2030.**
(210) Ж- 2020-1853 (220) 23.10.2020.
(151) 28.05.2021.
(732) **Аида Јокановић ПР Производња одеће и трговина на мало посредством поште или преко интернета WHOLLY**, 19. октобра 40, Крагујевац, RS
(740) Адвокат Владан Стојиљковић, Македонска 19/7, 11000, Београд
(540)

(531) 21.01.16; 27.05.01; 27.05.12
(511) Кл. 18: торбе.
Кл. 25: обућа; хаљине; комбинезони; кошуље;

мајице; џемпери; прслуци; јакне; дуксерице; капути; сукње; купаћи костими; чарапе; капе; качкети. Кл. 35: велепродаја и малопродаја робе са списка наведене у класама 18 и 25; продаја преко интернета.

(111) **80486** (181) **17.12.2030.**
(210) Ж- 2020-2237 (220) 17.12.2020.
(151) 28.05.2021.
(732) **Angels Finest d.o.o. Beograd-Novi Beograd**, Владимира Поповића 38-40, Београд, RS
(740) Иван Тодоровић , Змај Јовина 8-10, 11000, Београд
(540)

(531) 02.09.01; 04.01.02; 04.01.03; 05.07.13; 27.05.01; 27.05.07
(511) Кл. 29: воће, конзервисано; смрзнуто воће; кристализовано воће; воће конзервисано у алкохолу; воће, кувано; сушено воће и поврће; укисељено воће; воћни желе; воћна пулпа; дехидрисано поврће; исецкано поврће; конзервисано поврће; смрзнуто поврће; укисељено поврће; усољено поврће; ајвар [конзервисана паприка]; грицкалице на бази воћа; грицкалице од кандираног воћа; грицкалице у облику плочица базиране на орашастим плодовима и сувом воћу; грицкалице у облику плочица базиране на семенкама; грицкалице у облику плочице на бази орашастих плодова и семенки; месо, риба, живина и дивљач; компоти; џемови; воћни пектин за кување; мармелада; зачињено коштуњаво воће; јаја, млеко и млечни производи; уља и масти за исхрану.
Кл. 30: кафа, чај, какао и замена кафе; брашно и производи од житарица; хлеб, колачи и посластице; сирће, сосови и други додаци јелу; зачини; зачински додаци.
Кл. 32: пиво; минералне и содне воде; квас; воћни напици и воћни сокови; воћни сирупи на разблаживање; сирупи и други препарати за производњу пића; безалкохолни концентрисани воћни сирупи; концентрати, сирупи и прашкови који се користе за припрему безалкохолних пића; сокови од поврћа; безалкохолна пића, освежавајућа безалкохолна пића.

(111) **80487** (181) **20.11.2030.**
(210) Ж- 2020-2028 (220) 20.11.2020.
(151) 28.05.2021.
(732) **KT & G CORPORATION**, 71, Beotkkot-gil, Daedeok-gu, Daejeon 306-712, KR
(740) Гордана Поповић и ост., Таковска 19, 11000, Београд
(540)

FIIT CRISP

(511) Кл. 34: цигарете; дуван; дуван и артикли за пушаче; хумидори, кутија за чување цигара; замена за дуван; секачи за цигаре; цигаре; пепељаре за пушаче; електронске цигарете; кертрици за електронске цигарете; штапићи за чишћење и дезинфекцију електронских цигарета; средства за чишћење за електронске цигарете; четкице за чишћење електронских цигарета; јастучићи за чишћење електронских цигарета; четке за чишћење електронских цигарета; штапићи за чишћење електронских цигарета; распршивачи за електронске цигарете; заштитне кутије за електронске цигарете; течни раствори за употребу код електронских цигарета; никотински раствори за употребу код електронских цигарета; течни никотински раствори за употребу код електронских цигарета; заштитне кутије за уређаје електронских цигарета; ланац за врат за електронске цигарете; чиштачи за електронске цигарете; декоративне маске за електронске цигарете; електрични чиштачи за електронске цигарете; уређаји за чишћење електронских цигарета; ароме, изузев есенцијалних уља, за употребу код електронских цигарета; артикли за пушаче (укључујући упаљаче за пушаче).

(111) **80488** (181) **30.11.2030.**
(210) Ж- 2020-2092 (220) 30.11.2020.
(151) 28.05.2021.
(732) **DELTA AGRAR DOO BEOGRAD** , Аутопут за Загреб 35, Београд-Нови Београд, RS
(540)

MEGATHRIN 2.5 EC

(531) 27.05.17; 27.07.17
(511) Кл. 5: инсектициди; фунгициди; хербициди.

(111) **80489** (181) **30.11.2030.**
(210) Ж- 2020-2090 (220) 30.11.2020.
(151) 28.05.2021.
(732) **DELTA AGRAR DOO BEOGRAD** , Аутопут за Загреб 35, Београд-Нови Београд, RS

(540)

GALICAP

(531) 27.05.17
(511) Кл. 5: инсектициди; фунгициди; хербициди.

(111) **80490** (181) **28.10.2030.**
(210) Ж- 2020-1897 (220) 28.10.2020.
(151) 28.05.2021.
(732) **THE FUN & FIT COMPANY d.o.o. Beograd**, Батајнички пут 12, 11080, Земун, RS
(540)

BIBIRIKI

(531) 27.05.01; 27.05.17
(511) Кл. 29: конзервисано, замрзнуто, сушено и кувано воће и поврће; кикирики припремљен.

(111) **80491** (181) **23.12.2030.**
(210) Ж- 2020-2277 (220) 23.12.2020.
(151) 28.05.2021.
(732) **HACINT INTELLIGENCE TECHNOLOGY CO., LTD**, NO. 003 Songjiang Road, Economic and Technological Development Zone, , Hebi City, Henan Prov., CN
(740) Влаховић Слободан, Радоја Дакића 35/32 , 11070, Нови Београд
(540)

Hacint

(531) 27.05.01; 27.05.17
(511) Кл. 7: машински алати; индустријски роботи; машине за обраду метала; машине за завршну обраду; машине за печаћење за индустријску употребу; машине за извлачење метала; машине за утискивање; машине за сечење; секачи [машине]; машине за наношење лепљивих трака [машине]; машине за везивање снопова.
Кл. 9: апарати за обраду података; радио апарати за возила; камере за вожњу уназад; апарати за мерење и проверу брзине возила[фотографски]; инструменти и уређаји за геодетско мерење; стереоскопски апарати; снопови електричних жица за аутомобиле; конектори [струјни]; електричне инсталације за спречавање провала; батерије, електричне.
Кл. 35: оглашавање и рекламирање; пружање пословних информација; услуге агенција за увоз и извоз; промоција продаје за друге; маркетинг; консултације у вези са избором особља; систематизација информација у компјутерским базама података; вођење књига [књиговодство]; изнајмљивање аутомата за продају; услуге малопродаје фармацеутских, ветеринарских и хигијенских препарата и медицинског материјала.

(111) **80492** (181) **20.11.2030.**
(210) Ж- 2020-2029 (220) 20.11.2020.
(151) 28.05.2021.
(732) **KT & G CORPORATION**, 71, Beotkkot-gil, Daedeok-gu, Daejeon 306-712, KR
(740) Гордана Поповић и ост., Таковска 19, 11000, Београд
(540)

FIIT VIOLA

(511) Кл. 34: цигарете; дуван; дуван и артикли за пушаче; хумидори, кутија за чување цигара; замена за дуван; секачи за цигаре; цигаре; пепељаре за пушаче; електронске цигарете; кертрици за електронске цигарете; штапићи за чишћење и дезинфекцију електронских цигарета; средства за чишћење за електронске цигарете; четкице за чишћење електронских цигарета; јастучићи за чишћење електронских цигарета; четке за чишћење електронских цигарета; штапићи за чишћење електронских цигарета; распршивачи за електронске цигарете; заштитне кутије за електронске цигарете; течни раствори за употребу код електронских цигарета; никотински раствори за употребу код електронских цигарета; течни никотински раствори за употребу код електронских цигарета; заштитне кутије за уређаје електронских цигарета; ланац за врат за електронске цигарете; чиштачи за електронске цигарете; декоративне маске за електронске цигарете; електрични чиштачи за електронске цигарете; уређаји за чишћење електронских цигарета; ароме, изузев есенцијалних уља, за употребу код електронских цигарета; артикли за пушаче (укључујући упаљаче за пушаче).

(111) **80493** (181) **06.11.2030.**
(210) Ж- 2020-1956 (220) 06.11.2020.
(151) 28.05.2021.
(732) **Dow AgroSciences LLC (Delaware limited liability company)**, 9330 Zionsville Road, Indianapolis, Indiana 46268, US
(740) Владан Малешевић, Цара Лазара 7, 11000, Београд
(540)

PEACOQ

(511) Кл. 5: пестициди; препарати за уништавање

штеточина; фунгициди; хербициди; инсектициди.

(111) **80494** (181) **20.11.2030.**
(210) Ж- 2020-2032 (220) 20.11.2020.
(151) 28.05.2021.
(732) **Милица Вукадиновић**, Жарковачка 11, 11030, Београд, RS
(540)

HAIDUK

(531) 27.05.01; 27.05.17
(591) црна
(511) Кл. 14: везице за кључеве; карике за кључеве од неплеменитих метала; накит; накит за ципеле; накит за шешире; неметални привесци за кључеве; привесци за кључеве од вештачке коже; привесци за кључеве од коже; привесци за кључеве од метала; привесци за кључеве [прстенови за кључеве са ситним украсима или украсним привесцима]; привесци за кључеве у облику плочица; привесци [накит].
Кл. 18: актен ташне; вишенаменске торбе; женске ташне; кишобрани; кожни каишеви; кожни новчаници; несесери; новчаници за кредитне картице; новчаници који се могу причврстити о појас; новчаници који се носе на ножном зглобу; новчаници који се носе на ручном зглобу; новчаници који се носе на ручном или ножном зглобу; новчаници [предмети од коже]; новчаници, нису од племенитих метала; огрлице, поводци и одећа за животиње; одећа за кућне љубимце; путне торбе; путне торбе за одећу; ранци; руксаци; спортске торбе; торбе; џепни новчаници.
Кл. 25: бандана мараме; беретке; визири, штитници од сунца као покривала за главу; визир качкети; дечји доњи веш; доњи веш; женска обућа; женска уникатна модна одећа; женски доњи веш; женски купаћи костими; знојнице; знојнице за главу; каишеви [одећа]; капе; кравате; купаћи костими за децу; мараме, шалови; мушки доњи веш; мушки купаћи костими; обућа; обућа за децу; обућа за одрасле; одећа; одећа за децу; одећа за жене; одећа за мушкарце; рукавице [одећа]; трегери; униформе; чарапе и плетена трикотажа; шешири.

(111) **80495** (181) **23.11.2030.**
(210) Ж- 2020-2037 (220) 23.11.2020.
(151) 28.05.2021.
(732) **Ана Ћурчић Костић**, Каплара Момчила Гаврића 7, 11000 , Београд, RS
(740) Адвокат Бранислава Стајић Тањга, Булевар ослобођења 78, 210000, Нови Сад
(540)

Gralo

(511) Кл. 16: бележнице; бележнице за писање; бележнице за скицирање; бележнице, нотеси; бели картон; билтени са вестима [штампани материјал]; билтени [штампани материјал]; блокови за белешке; блокови за записивање; блокови [канцеларијски материјал]; брошуре; визит карте; визит картице; држачи прибора за писање; едукативне карте [материјал за учење]; етикете за обележавање; етикете од папира или картона; зидни календари; илустрације; канцеларијска папирна галантерија; канцеларијске фасцикле; канцеларијски материјал и канцеларијски прибор, осим намештаја; картице за белешке; картице за писање кратких порука; картице за уписивање података; коверте; кутије за паковање од картона или папира; материјали за обуку и наставу; материјали за писање; налепнице; налепнице [канцеларијски прибор]; наставни материјали од папира; натписи од папира; образовне публикације; огласне табле [канцеларијски реквизити]; огласне табле штампане на папиру или картону; огласни панои од папира или картона; ознаке од папира или картона; папир за коверте; папир за копирање; папир за паковање; папир за публикације; папир за фотокопирање; папирне висеће етикете; папирне етикете; папирне заставице; папирне кесе; папирне кутије за паковање; папирне посуде; празне картице; празне картице за белешке; празни дневници; празни обрасци; приручници; приручници за обуку; приручници са упутствима;
Кл. 21: варјаче [кухињски прибор]; крпе за прашину; крпе за чишћење; кухињске крпе; крпе за прање посуђа; сунђерасте крпе за чишћење; подлоге за кашике; дрвене кашике [кухињски прибор]; посуђе и прибор за јело, осим виљушака, ножева и кашика; шерпе; подметач за шерпе; металне шерпе; преносиви лонци и шерпе за камповање; лонци; поклопци за лонце; лонци, шерпе и тигањи за кување, неелектрични; дршке за метле; дршке за метле, неметалне; дршке за метле од дрвета; чаше за пиће; гумени подметачи за чаше; чаше, папирне или пластичне; подметачи за чаше од пластике која није замена за текстил; посуде за воће; чиније за воће.
Кл. 29: јаја; јаја препелице; кокошја јаја; обрађена јаја; пачја јаја; јаја, млеко и млечни производи; месо; димљено месо; замрзнуто месо; конзервисано месо; млевено месо; обрађено месо; пакована меса; свеже месо; суво месо; сушено месо; замрзнуто-сушено месо; млеко; животињско млеко; кисело млеко; козје млеко; кравље млеко; овчије млеко; органско млеко;

пастеризовано млеко; пуномасно млеко; полуобрано млеко; напици од млека, у којима млеко преовлађује; млеко и млечни производи; намази на бази млека; напици на бази млека; производи од млека; сир од козјег млека; умаци на бази млека; кремасти млечни производи; десерти направљени од млечних производа; сухомеснати производи; сланина; сланина у комадићима; дехидрисано поврће; исецкано поврће; конзервисано поврће; поврће, прерађено; поврће у конзерви; поврће у теглама; смрзнуто поврће; сушено поврће; усољено поврће; замрзнуто воће и поврће; замрзнуто-сушено поврће; конзервирано воће и поврће; концентрати на бази поврћа за кување; намази на бази поврћа; некувано поврће, припремљено; препарати за супу од поврћа; прерађено воће и поврће; сушено воће и поврће
Кл. 31: јаја за узгој, оплођена; воће, свеже; органско свеже воће; органско свеже воће и поврће; свеже воће и поврће; свеже воће, непрерађено; семе за узгој воћа и поврћа; свеже воће и поврће, свеже зачинско биље; свеже поврће; органско свеже поврће; семенке за узгајање поврћа Семе траве; трава, природна; храна за стоку; минералне соли за стоку; узгајана стока. храна за животиње, храна за јачање животиња, храна за преживање за животиње храна и пића за животиње, храна за животиње која садржи ботаничке екстракте
Кл. 41: организовање и вођење догађаја из области спорта; услуге подучавања у области спорта; организовање догађаја из области спорта у добротворне сврхе; пружање информација које се односе на спорт; стављање на располагање објеката за физичко васпитање, игре и спорт; услуге образовања и обуке које се односе на спорт; услуге образовања и оспособљавања које се односе на спорт; услуге рекреације; услуге за рекреацију и разоноду; услуге клуба за здравље и рекреацију; стављање на располагање објеката и услуга за рекреацију; пружање објеката и опреме за рекреацију и слободне активности; изнајмљивање преносивих седишта за смештај на спортском објекту; услуге клубова здравља [здравствено и фитнес вежбање]; издавање штампаног материјала и текстова, осим рекламних текстова; издавање штампаног материјала, и у електронском формату, осим у рекламне сврхе.
Кл. 43: изнајмљивање привременог смештаја; организовање и пружање привременог смештаја; пружање привременог смештаја; пружање привременог смештаја за госте; организовање хотелског смештаја; пружање привременог смештаја за становање; пружање привременог смештаја у апартманима; пружање привременог смештаја у викендицама; пружање привременог смештаја у пансионима; пружање смештаја за одмор; пружање смештаја у хотелима и мотелима; резервација и ангажовање привременог смештаја; резервација привременог смештаја у викендицама; резервисање привременог смештаја; резервисање смештаја у кампу; услуге агенција за пружање смештаја; услуге смештаја за кућне љубимце; изнајмљивање привременог смештаја у викендицама и апартманима; изнајмљивање привременог смештаја у вилама и бунгаловима; пружање информација о смештају преко интернета; пружање информација о услугама привременог смештаја; пружање привременог смештаја за одојчад и основце; резервација привременог смештаја путем интернета; услуге агенције за резервисање привременог смештаја; изнајмљивање соба као привременог смештаја за становање; обезбеђивање хране, пића и повременог смештаја за госте; пружање информација о услугама привременог смештаја преко интернета; пружање привременог смештаја и услуга кетеринга гостима; пружање привременог смештаја као део угоститељских пакета; услуге пружања хране и пића, као и привременог смештаја; пружање информација преко интернета у вези са резервацијом смештаја; пружање привременог смештаја у сеоским домаћинствима која се баве туризмом; консултантске услуге које пружају телефонски кол-центри и линије за помоћ у области привременог смештаја; изнајмљивање кућа за одмор; услуге изнајмљивања кућа за одмор; услуге кетеринга; кетеринг хране и пића; услуге кетеринга за пријеме; услуге кетеринга на отвореном; услуге кетеринга у пословне сврхе; услуге ресторана, барова и кетеринга; услуге ресторана и кетеринга; пружање услуга кетеринга за изложбени простор; услуге кетеринга за снабдевање храном и пићем; пружање услуга кетеринга хране и пића за спортске догађаје, концерте, конвенције и изложбе; пружање хране и смештаја у здравственим центрима специјализованим за промовисање општег здравља и добробити покровитеља.
Кл. 44: пружање информација у области медицине; услуге алтернатнивне медицине; услуге спортске медицине; киропрактика, физиотерапија, акупунктура, остеопатија, спортска медицина, масажа и парамедицинске услуге; спа услуге; здравствене спа услуге за здравље и добробит тела и духа; здравствене спа услуге за здравље и добробит тела и духа, које укључују масажу, третмане за негу лица и тела и козметичке услуге неге тела; пружање информација у области здравља и велнеса; саветовање у области менталног здравља и велнеса; козметичке услуге за негу тела; услуге здравствене и козметичке неге; услуге козметичких третмана лица и тела; консултантске услуге у вези са козметичким третманима; услуге здравствене и козметичке неге које се пружају у саунама, салонима лепоте, санаторијумима, фризерским салонима и салонима за масажу; услуге фризерских салона; услуге

фризерских салона за жене; услуге неге лепоте и фризерске услуге; пружање услуга сауне, салона лепоте, фризерских салона и масажа; услуге маникира и педикира; услуге педикира; процена опасности по здравље; услуге бриге о менталном здрављу; услуге саветовања о здрављу; саветодавне услуге у вези са здрављем; здравствене спа услуге за здравље и добробит тела и духа које се нуде у здравственим одмаралиштима, гајење биљака, узгој биљака, услуге гајења биљака, консултантске услуге у вези са узгојем биљака.

(111) **80496** (181) **17.12.2030.**
(210) Ж- 2020-2238 (220) 17.12.2020.
(151) 28.05.2021.
(732) **Borsodi Sörgyár Kft.**, Bőcs, Rákóczi u. 81., H-3574, HU
(740) Адвокат Мила Михаиловић, Хиландарска 5/1, 11000, Београд
(540)

(531) 01.15.15; 24.17.02; 27.01.01; 27.03.12; 27.05.10; 27.05.17; 29.01.04
(591) тамно плава, бела.
(511) Кл. 33: алкохолна пића; цидер (ферментисана алкохолна пића на бази јабуке или крушке); вина, жестока пића и ликери; газирана алкохолна пића; газирана алкохолна пића са укусом воћа.

(111) **80497** (181) **17.12.2030.**
(210) Ж- 2020-2239 (220) 17.12.2020.
(151) 28.05.2021.
(732) **Књаз Милош а.д.**, Јужна индустријска зона б.б., 34300, Аранђеловац, RS
(540)

(531) 01.15.19; 01.15.21; 05.03.14; 05.03.20; 05.07.12; 05.07.22; 25.01.06; 26.11.08; 27.01.12; 27.05.24; 28.05.00; 29.01.15
(591) жута, црвена, бела, зелена.
(511) Кл. 5: медицински и фармацеутски препарати, витамински препарати, витамини; витамински додаци у таблетама за справљање газираних напитака када се помешају са водом; витамински препарати; витамински препарати и супстанце; витаминско минерални дијететски додаци исхрани; витаминско минерални додаци исхрани, минералне воде за медицинску употребу, соли минералне воде. Кл. 25: одећа, обућа, покривала за главу. Кл. 32: селтзер вода; ароматизована вода; ароматизована минерална вода; безалкохолна пића; вода за пиће; воде (пића); воћни коктели, безалкохолни; воћни концентрати и пиреи који се користе за припрему напитака; воћни напици; воћни напици и воћни сокови; воћни нектар (безалкохолни); газирана безалкохолна пића; газирана вода; газирана минерална вода; газирани воћни сокови; изворска вода; изотоници; коктели, безалкохолни; коле (безалкохолна пића); концентровани воћни сокови; лимунаде; литијум вода; минерална вода (пиће); минералне и газиране воде и остали безалкохолни напици; минералне и содне воде; напици за спортисте обогаћени протеинима; напици са укусом воћа; негазирана безалкохолна пића; освежавајућа безалкохолна пића; сода вода; стоне воде; тоник; флаширана вода за пиће.

(111) **80498** (181) **06.11.2030.**
(210) Ж- 2020-1950 (220) 06.11.2020.
(151) 28.05.2021.
(732) **Дина Дивљан**, Ђуре Даничића 9, 11000, Београд, RS
(740) Гордана Поповић и ост., Таковска 19, 11000, Београд
(540)

VLADA DIVLJAN

(511) Кл. 9: аудио-касете; аудио књиге; аудио-траке са музичким садржајем; видео записи музичког садржаја; видео и звучне датотеке које се могу преузети; грамофонске плоче са музичким садржајем; дигитална музика која се може преузети; дигиталне аудио-траке; дискови за снимање звука; држачи и кутије за компакт-дискове и ДВД-дискове; заштитне кутије за МП3 плејере; звуци звона за телефоне који се могу преузети; звучни записи музичког садржаја; звучни и видео снимци; интерактивни ДВД-дискови; јастучићи за слушалице; компакт дискови [аудио-видео]; кутије за дискете и компакт дискове; музички звучни записи који се могу преузети; навлаке за микрофоне; навлаке за уређаје за складиштење музике; навлаке за телефонске слушалице; слушалице за музику; слушалице за мобилне телефоне; софтвер за

компоновање музике; тонски носачи звука; торбе за портабл уређаје за репродукцију музике; унапред снимљене видео касете са музичким садржајем; унапред снимљене аудио траке са музичким садржајем; футроле за уређаје за складиштење музике; футроле прилагођене за мобилне телефоне.
Кл. 15: гитаре; ремени за гитаре; трзалице за гитаре; жице за гитаре; каишеви за музичке инструменте; музичке кутије; торбе које су посебно прилагођене за преношење музичких инструмената; футроле за музичке инструменте.
Кл. 16: књиге; књиге са песмама или нотама; образовне књиге; небелетристичке књиге; рукописи у књигама; књижице; музичке партитуре у штампаном облику; обележивачи за књиге; штампане књиге; штампане књиге са нотама; штампане књиге у области музичког образовања; штампане лекције; штампане музичке партитуре; штампане награде; штампане периодичне публикације о музици; штампане позивнице; штампане публикације; штампани календари; штампани леци; штампани материјали за подучавање; штампани материјал са аутограмима; штампани промотивни материјали; штампани флајери; штампа у виду фотографија; монографије; новине; приручници; часописи [публикације]; честитке, разгледнице; музичке честитке, разгледнице; музички магазини; програми дешавања као сувенири; проспекти; портрети; постери; слике, урамљени постери; разгледнице; фотографије са аутограмима; фотографије штампане; кутије за чување фотографија; налепнице; налепнице које се наносе пеглом; зидни календари; графичке репродукције; летци, флајери; бележнице; блокови за цртање; свеске; радне свеске са вежбама; дечије радне свеске; футроле за свеске; вежбанке; омотачи за вежбанке; нотеси; лични планери; дневници; роковници; илустровани нотеси; карте; картонске или папирне кутије за поклоне; инструменти за писање; оловке; материјали за писање; материјали за цртање; фломастери; хемијске оловке; кутије за оловке; натписи од папира или картона.
Кл. 25: одећа, обућа, покривала за главу; мајице; дукс мајице; мајице са штампом; знојнице; знојнице за главу; капе; капе са штитником; јакне [одећа]; кожне јакне; кошуље-јакне; кравате; мараме за главу; поткошуље; прслуци; рукавице [одећа].
Кл. 41: продукција и објављивање музике; услуге снимања музике; услуге снимања видео садржаја; стављање на располагање објеката за студијско снимање; продукција плоча; организовање догађаја из области културе; организовање наступа из области културе; организовање догађаја из области културе у добротворне и непрофитне сврхе; организовање културних такмичења и свечаности доделе награда; организација и представљање приредби, такмичења, наградних игара, концерата и забавних догађаја; организовање церемоније доделе награда у забавне сврхе; организовање и реализација културних активности; омогућавање коришћења простора и опреме за извођење музике; издавање календара; издавање књига; издавање партитура; издавање приручника; издавање аудио књига; издавање електронских публикација; издавање интернет часописа; издавање мултимедијалног материјала он-лајн; издавање текста песама у облику књиге; издавање текста песама у форми партитуре; издавање штампаног материјала у електронском формату; изнајмљивање плоча или магнетних трака са снимљеним звуком; приказивање и изнајмљивање снимака звука и слике; подучавање у области музике; обука из области музике; пружање информација, коментара и чланака у области музике путем рачунарских мрежа; уређивање фотографија.
Кл. 43: услуге кафића, кафетерија и ресторана.

---

(111) **80499** (181) **24.12.2030.**
(210) Ж- 2020-2284 (220) 24.12.2020.
(151) 28.05.2021.
(732) **Бранислав Личина**, Ивана Болдижара 3, 21000, Нови Сад, RS
(740) Плавша & Плавша доо Београд, Струмичка 51, 11000, Београд
(540)

LAVART LATTE

(511) Кл. 29: млеко и млечни производи.

---

(111) **80500** (181) **12.10.2030.**
(210) Ж- 2020-1752 (220) 12.10.2020.
(151) 28.05.2021.
(732) **Viterra Canada Inc.,**, 2625 Victoria Avenue,, Regina, SK S4T 7T9,,, CA
(740) ПЕТОШЕВИЋ д.о.о., Булевар ослобођења 87, 11040, Београд
(540)

VITERRA

(531) 27.01.05; 27.05.01; 27.05.17
(511) Кл. 1: ђубрива од сувих, зрнастих, течних, биолошких састојака која су инокуланти и не садрже воду; хемијски препарати за употребу у пољопривреди, хортикултури и шумарству, наиме, хемијски препарати за третирање семења.
Кл. 5: пољопривредне хемикалије, наиме хербициди, инсектициди и хемикалије за уништавање глодара које се користе за третман семења.
Кл. 22: сирови памук.
Кл. 29: прерађено семење махунарки; јестива уља, наиме уље каноле и уље соје; сушене махунарке, наиме, сочиво, грашак, леблебије.
Кл. 30: шећер; прерађене житарице и зрневље, наиме, кукуруз, овас, лан и пшеница.
Кл. 31: намирнице за исхрану стоке, наиме, храна за

исхрану животиња, протеински суплементи, храна за животиње у виду гранула од остатака житарица и млевене хране; храна за животиње која претежно садржи семење и зрневље, наиме, регистроване, комерцијалне и сертификоване житарице, ратарске културе, трава за прехрану, травњаке и дворишта, махунарке, сточна храна, уљарице, грашак, пасуљ, сочиво, слачица, семе канарске траве, семе сунцокрета, просо, мешавине семења за птице.
Кл. 35: дистрибуција у малопродаји и велепродаји која се тиче пољопривредне робе и средстава; дистрибуција у велепродаји и услуге малопродаје у вези са пољопривредним производима, наиме, зрневљем, уљарицама, махунаркама и сточном храном, као и семењем пољопривредних производа и примарним нуспроизводима пољопривредних производа, храном за животиње, наиме комплетном храном, концентрованим витаминским готовим мешавинама за исхрану, минералним готовим мешавинама за исхрану, концентрованим витаминским и минералним готовим мешавинама за исхрану, суплементима и концентратима за исхрану, нутријентима и адитивима за животињску храну, лековима и инекцијама за животиње који се уносе као храна а служе за лечење и спречавање болести код животиња, пољопривредним хемикалијама, хербицидима, пестицидима и фунгицидима, пољопривредним ђубривима и компостима и земљом; услуге унапређења продаје, наиме стратешки развој, рекламирање и маркетинг у вези са производњом, куповином и продајом пољопривредних производа, наиме, зрневља, уљарица, махунарки и сточне хране, и семења пољопривредних производа и примарних нуспроизвода пољопривредних производа; саветодавне услуге, наиме, пословно планирање, управљање и евиденција за купце и добављаче у пољопривреди; пословно управљање за друге лифтовима и терминалима за жито и центрима за узгајање усева; услуге управљања ризиком; услуге пословних информација, наиме пружање информација у вези са пољопривредним тржиштем.
Кл. 36: уговорне активности у виду трговине робом за друге и финансирања пољопривредних роба и средстава; услуге осигурања, наиме, закључивање уговора о осигурању у случају настанка штета услед гра̀да; услуге прибављања информација о посредовању у вези са основним производима; финансијско планирање за купце и добављаче у пољопривреди; услуге управљања финансијским ризиком
Кл. 39: услуге транспортне логистике, наиме координисање превоза терете камионима; услуге транспорта, наиме, транспорт зрневља, пољопривредних производа и средстава и општег товара камионима; услуге складиштења зрневља; паковање у складу са поруџбинама и спецификацијама других.
Кл. 40: процесирање по поруџбини пољопривредних производа и прерађене хране; пружање услуга третирања и премазивања семења; производња и обрада по поруџбини пољопривредних производа, наиме зрневља, уљарица, махунарки и сточне хране, семења пољопривредних производа и примарних нуспроизвода пољопривредних производа, хране за животиње, наиме комплетне хране, концентрованих витаминских готових мешавина за исхрану, минералних готових мешавина за исхрану, концентрованих витаминских и минералних готових мешавина за исхрану, суплемената за исхрану и концентрата хране, нутријената и адитива за животињску храну, лекова и инекција за животиње који се уносе као храна а служе за лечење и спречавање болести код животиња, пољопривредних хемикалија, хербицида, пестицида и фунгицида, пољопривредних ђубрива, компоста и земље; услуге сушења зрневља.
Кл. 42: онлајн информационе услуге, наиме, пружање информација о пољопривредним истраживањима путем интернета или других електронских уређаја; услуге истраживања и развоја из области врста усева, пољопривредних хемикалија, хербицида, пестицида и фунгицида, пољопривредних ђубрива, рада експерименталних фарми, компоста и земљишта, сточарства; услуге теренске инспекције у пољопривреди; услуге тестирања земљишта и семења.
Кл. 44: саветодавне услуге у пољопривреди; онлајн информационе услуге, наиме, пружање пољопривредних информација у вези са ђубрењем путем интернета или другим електронским средством; услуге примене, наиме, услуге прилагодјене пољопривредне примене хемикалија и дјубрива и услуге сетве.

(111) **80501** (181) **02.11.2030.**
(210) Ж- 2020-1923 (220) 02.11.2020.
(151) 28.05.2021.
(732) **DAIBAU SISTEM DOO NOVI SAD**, Словачка 20, 21000, Нови Сад, RS
(740) Адвокат Ненад Зечевић, Војвођанских бригада 15, 21000, Нови Сад
(540)

Emajstor

(511) Кл. 35: пословно управљање и организационо саветовање; услуге посредовања у трговини; истраживање тржишта; маркетиншка истраживања; пословна истраживања; услуге управљања пословним пројектима за грађевинске пројекте; анкетирање, анализирање и истраживање тржишта;

услуге пословног посредовања које се односе на повезивање потенцијалних приватних улагача са предузетницима којима су потребна финансијска средства; рекламирање, консултације о стратегији комуникације у рекламирању; он-лајн рекламирање на рачунарској мрежи; манекенске услуге у циљу рекламирања или продајних промоција; циљни маркетинг; услуге упоређивања приликом куповине; услуге стратегије брендирања; услуге статистичке анализе и извештавања за пословне сврхе; услуге саветовања у вези са рекламирањем и пословним управљањем; услуге саветовања у вези са набавком робе и услуга; услуге саветовања у вези са маркетингом; услуге саветовања из области привреде у вези са маркетиншким активностима и покретањем нових производа; услуге руковођења продајом; услуге рекламирања преко Интернета; услуге рекламе и маркетинга; услуге процене бренда; услуге промотивног маркетинга; услуге промотивне продаје ради подстицања потенцијалних купаца да купују производе других; услуге промотивне продаје производа; услуге праћења тржишта; услуге праћења конкуренције; услуге пословног управљања и консултација; услуге пословног управљања, администрације и информисања; услуге пословног саветовања које се односи на рекламирање; услуге пословног саветовања које се односи на маркетинг; услуге пословног саветовања и информисање; услуге пословног посредовања и саветовања у области продаје производа; услуге пословног посредовања и саветовања; услуге пословног информисања и упити; услуге пословног информисања за предузећа; услуге планирања за оглашавање; услуге он-лајн малопродаје ручног прибора који се користи у грађевинарству; услуге он-лајн малопродаје ручног алата који се користи у грађевинарству; услуге оглашавања на интернету; услуге малопродаје у вези са расхладним уређајима; услуге малопродаје у вези са расветним уређајима; услуге малопродаје у вези са ручним алатом за грађевинарство; услуге малопродаје у вези са ручним прибором за грађевинарство; услуге малопродаје у вези са санитарним инсталацијама; услуге малопродаје у вези са санитарном опремом; саветовање из области пословних истраживања; руковођење пословним пројектима за друге; пословни маркетинг; пословни развој; пословни савети и информације; пословни савети и саветовање; пословни упити и истраживања; пословно и маркетиншко истраживање; пословно планирање; пословно саветовање; маркетиншке и промотивне услуге; интернет маркетинг.

Кл. 37: изолација грађевина; рушење грађевина; заштита грађевина од влаге; грађевински надзор; изнајмљивање грађевинске опреме; консултације о грађењу; изнајмљивање машина за ископавање [багера]; зидарство; изградња и одржавање цевовода; инсталирање и одржавање пећи; одржавање базена за пливање; уградња прозора и врата; асфалтирање; асфалтирање/поплочавање; асфалтирање путева; багерски радови; водоинсталатерске услуге; грађевинске услуге, наиме, асфалтирање; грађевинске услуге, наиме, бетонирање; грађевинске услуге, наиме, ископавање; грађевинске услуге, наиме, поравнања; грађевинске услуге, наиме, припремање подлоге; грађевинске услуге, наиме, чишћење локације; грађевинске услуге у области земљаних радова; електроинсталацијске услуге; замена опека и поновна изградња пећи; заптивање и свлачење слојева путева; заптивање плочника; заптивање путева; заштита од корозије; зидарске услуге; изградња зграда; изградња ентеријера зграде; изградња енергетски ефикасних зграда и конструкција; изградња зграда и других конструкција; изградња зграда по наруџбини; изградња зграда, путева, мостова и брана; изградња зимских вртова и стакленика; изградња и одржавање зграда; изградња и одржавање комплекса зграда, стамбених зграда, стамбених објеката, комерцијалних зграда, трговачких центара, пословних зграда и паркинга; изградња и одржавање кућа за одмор, кампова за одмор, привременог смештај а, хотела и хотелских смештај а; изградња и подизање изложбених штандова, позорница и кабина; изградња и поправка зграда; изградња и поправка зграда и других конструкција; изградња и поправка кућа; изградња и поправка стамбених зграда и кућа; изградња и реновирање зграда; изградња и реновирање зграда и других конструкција; изградња и реновирање мостова; изградња канализационих система; изградња комерцијалних зграда; изградња комерцијалних центара, стамбених зона и производних погона; изградња конструкција за производњу природног гаса; изградња конструкција за производњу сирове нафте; изградња конструкција за складиштење природног гаса; изградња кућа по наруџбини; изградња, одржавање и поправка преносивих и монтажних зграда; изградња, одржавање и поправка система за топлотну изолацију; изградња, одржавање и реновирање зграда; изградња, одржавање и реновирање некретнина; изградња по наруџбини и реновирање зграда; изградња, поправка и одржавање зграда; изградња, поправка и одржавање зграда, и пружање информација о томе; изградња пословних зграда; изградња тераса; изградња цевовода; изградња челичних констукција; изнајмљивање грађевинске опреме, мешалица за бетон, пумпи за бетон и кранова; изнајмљивање грађевинских машина и алата; изнајмљивање грађевинских машина и уређаја; изнајмљивање грађевинских машина и уређаја и пружање информација о томе; изнајмљивање грађевинских скела, радних и грађевинских платформи; изнајмљивање дизалица [грађевинске опреме]; изолација спољних зидова; изолација унутрашњих и

спољних зидова, плафона и кровова; инсталација, одржавање и поправка апарата за контролу температуре; инсталација, одржавање и поправка уређај а за електронску регулацију; инсталирање и поправљање расхладне опреме; конструисање; консултантске и информативне услуге у вези са изградњом; консултантске услуге у вези са изградњом зграда; консултовање у вези са изградњом стамбених и грађевинских конструкција; консултовање у вези са надзором грађевинских радова; кречење зграда; кречење и малтерисање унутрашњих и спољашњих зидова; кречење кућа; крпљење котлова; лакирање; малтерисање; малтерисање и кречење ентеријера зграда; молерске услуге, спољне и унутрашње; монтажа и поправка цевовода; монтажа машина; монтирање скела; надзор над рушењем зграда; надзор реконструкције зграда; надзор реновирања зграда; одржавање зграде; одржавање и поправка инсталација за грејање; одржавање санитарних инсталација; поправка електричних апарата; поправка грађевинске опреме; поправка зграда; постављање изолације зграде; постављање изолационих материјала; постављање изолационих материјала у 'зградама, на крововима и конструкцијама; постављање изолационог стакла у зимским вртовима, на прозорима, вратима и сгакленицима; уградња и одржавање санитарних уређаја; уградња и одржавање система за грејање; уградња и одржавање соларних термалних инсталација. Кл. 42: саветовање из области архитектуре; истраживања у области грађевинских конструкција; истраживања у области заваривања; грађевинско пројектовање; архитектонске услуге; вођење студија техничког пројектовања; дизајн ентеријера (уређење унутрашњег простора); стилизација (индустријски дизајн); унутрашњи дизајн; архитектонска истраживања; архитектонске и инжењерске услуге; архитектонске услуге пројектовања зграда; архитектонске услуге пројектовања зграда са канцеларијским просторима; архитектонске услуге пројектовања индустријских зграда; архитектонске услуге пројектовања малопродајних простора; архитектонске услуге пројектовања пословних зграда; архитектонске услуге пројектовања трговачких центара; архитектонске услуге у вези с уређењем земљишта; архитектонски дизајн; архитектонски дизајн луксузних кондоминијума; архитектонски дизајн породичних кућа; архитектонско планирање; дизајн ентеријера и екстеријера зграда; консултантске и информативне услуге које се односе на архитектуру и инфраструктуру информационе технологије, саветовање у вези са дизајном; саветовање у области архитектонског дизајна; управљање архитектонским пројектима; услуге израде грађевинских центара.

(111) **80502** (181) **20.11.2030.**
(210) Ж- 2020-2035 (220) 20.11.2020.
(151) 28.05.2021.
(732) **Sichuan Sanlian New Material Co., Ltd.**, No.280, Yizhou Avenue North Section, Hi-tech Zone,, Chengdu, Sichuan, , CN
(740) Зоран Д. Граовац, Миријевски венац 4, 11160, Београд
(540)

爱功夫

(531) 28.03.00
(511) Кл. 34: дуван; цигарете; кутије за цигарете (табакере); орални вапоризатори за пушаче; електронске наргиле; електронски уређаји за инхалирање аеросола који садржи никотин; упаљачи за пушаче; филтери за цигарете; ароме за дуван, осим етеричних уља; електронске цигарете.

(111) **80503** (181) **20.11.2030.**
(210) Ж- 2020-2034 (220) 20.11.2020.
(151) 28.05.2021.
(732) **Sichuan Sanlian New Material Co., Ltd.**, No.280, Yizhou Avenue North Section, Hi-tech Zone,, Chengdu, Sichuan, , CN
(740) Зоран Д. Граовац, Миријевски венац 4, 11160, Београд
(540)

(531) 26.03.23; 26.07.25; 26.11.06; 26.11.08; 26.11.11
(511) Кл. 34: дуван; цигарете; кутије за цигарете (табакере); орални вапоризатори за пушаче; електронске наргиле; електронски уређаји за инхалирање аеросола који садржи никотин; упаљачи за пушаче; филтери за цигарете; ароме за дуван, осим етеричних уља; електронске цигарете.

(111) **80504** (181) **02.09.2030.**

(210) Ж- 2020-1465 (220) 02.09.2020.
(151) 28.05.2021.
(732) **SWISS NATURE DOO BEOGRAD**, Ресавска 28, 11000, Београд, RS
(740) Адвокат Бојан Б. Шундерић, Теразије 29, Београд
(540)

(531) 01.15.09; 05.03.14; 24.13.01; 24.13.17; 26.11.06; 26.11.08; 26.11.12; 27.05.09; 29.01.01; 29.01.03
(591) црвена, зелена, бела, жута, црна.
(511) Кл. 5: дијететски додаци [додаци исхрани] за људе.

---

(111) **80505** (181) **04.11.2030.**
(210) Ж- 2020-1936 (220) 04.11.2020.
(151) 28.05.2021.
(732) **VERITAS GROUP DOO**, Јасички пут 35Е, 37000, Крушевац, RS
(540)

(531) 25.05.01; 26.04.09; 26.04.18; 27.05.17; 27.05.21; 29.01.04
(591) плаво-бела боја.
(511) Кл. 25: женске чарапе; чарапе које упијају зној; чарапе и плетена трикотажа; кратке чарапе; женске најлонске чарапе, трико.

---

(111) **80506** (181) **02.09.2030.**
(210) Ж- 2020-1476 (220) 02.09.2020.
(151) 28.05.2021.
(732) **SWISS NATURE DOO BEOGRAD**, Ресавска 28, 11000, Београд, RS
(740) Адвокат Бојан Б. Шундерић, Теразије 29, Београд
(540)

(531) 01.15.09; 05.03.14; 24.13.01; 24.13.17; 26.11.06; 26.11.08; 26.11.12; 27.05.09; 29.01.01; 29.01.03
(591) црвена, зелена, бела, жута, црна.
(511) Кл. 3: козметичке креме.
Кл. 5: Медицинске креме за стопала; медицинске креме.

---

(111) **80507** (181) **02.09.2030.**
(210) Ж- 2020-1466 (220) 02.09.2020.
(151) 28.05.2021.
(732) **SWISS NATURE DOO BEOGRAD**, Ресавска 28, 11000, Београд, RS
(740) Адвокат Бојан Б. Шундерић, Теразије 29, Београд
(540)

(531) 01.15.09; 05.03.14; 24.13.01; 24.13.17; 26.11.06; 26.11.08; 26.11.12; 27.05.09; 29.01.01; 29.01.03
(591) црвена, зелена, бела, жута, црна.
(511) Кл. 5: дијететски додаци [додаци исхрани] за људе.

---

(111) **80508** (181) **20.11.2030.**
(210) Ж- 2020-2031 (220) 20.11.2020.
(151) 28.05.2021.
(732) **Sichuan Sanlian New Material Co., Ltd.**, No.280, Yizhou Avenue North Section, Hi-tech Zone,, Chengdu, Sichuan, , CN
(740) Зоран Д. Граовац, Миријевски венац 4, 11160, Београд
(540)

KUNGFU

(531) 27.05.01
(511) Кл. 34: дуван; цигарете; кутије за цигарете (табакере); орални вапоризатори за пушаче; електронске наргиле; електронски уређаји за инхалирање аеросола са садржајем никотина; упаљачи за пушаче; филтери за цигарете; ароме за

дуван, осим етеричних уља; електронске цигарете.

(111) **80509** (181) **30.09.2030.**
(210) Ж- 2020-1706 (220) 30.09.2020.
(151) 28.05.2021.
(732) **PRIVREDNO DRUŠTVO AVATAR DOO ŠABAC**, Обилазни пут бб, 15000 Шабац, RS
(540)

(531) 26.02.08; 27.01.01; 27.01.05; 27.05.01; 29.01.04
(591) тамно плава CMYK: 100-80-0-40, светло плава CMYK: 85-50-0-0
(511) Кл. 35: оглашавање; услуге малопродаје и велепродаје електричних и кућних апарата; услуге малопродаје и велепродаје у вези са посуђем за кување; услуге малопродаје и велепродаје намештаја; услуге малопродаје и велепродаје алата; рекламирање и маркетиншке услуге преко интернета; услуге продаје кућних и електричних апарата, посуђа за кување, намештаја и алата.

(111) **80510** (181) **02.11.2030.**
(210) Ж- 2020-1907 (220) 02.11.2020.
(151) 28.05.2021.
(732) **KRUNATEKS DRUŠTVO SA OGRANIČENOM ODGOVORNOŠĆU ZA PROIZVODNJU, PROMET ROBE I USLUGE, KRALJEVO**, Адрани 234 В, 36000, Краљево, RS
(740) Адвокат Божидар Стакић, Херцеговачка 14б/13.01, 11000, Београд
(540)

(531) 24.09.03; 24.09.07; 26.01.16; 26.11.13; 27.05.01; 27.05.03; 27.05.24; 29.01.01; 29.01.03; 29.01.06
(591) кармин РГБ: 153/20/38, ЦМYК: 8/100/81/38, зелена: РГБ: 220/227/133, ЦМYК: 20/0/60/0, розе РГБ: 246/179/182, ЦМYК: 0/40/20/0, бела, црна.
(511) Кл. 23: прађа и конац, за текстилну употребу. Кл. 24: текстил и замена за текстил; тканине за домаћинство; завесе од текстила или пластике. Кл. 26: чипка, узице и вез, и позамантеријске траке и врпце; дугмад, копче и петље, шпенадле и игле; вештачко цвеће; украси за косу; вештачка коса.

(111) **80511** (181) **23.10.2030.**
(210) Ж- 2020-1858 (220) 23.10.2020.
(151) 28.05.2021.
(732) **SERVERBYTES DOO Niš-Crveni Krst**, Александра Медведева б.б., Ниш, RS
(740) Никола Клиска, адвокат,"Карановић & Партнерс" ОАД, Ресавска 23, 11000, Београд
(540)

(531) 26.11.11; 27.01.25; 27.05.01; 27.05.22; 29.01.04
(591) плава, тамно плава
(511) Кл. 9: софтвер (снимљени програми); апликациони софтвер; апликације које се могу преузети; рачунарски програми; рачунарске софтверске платформе, снимљене или даунлодоване. Кл. 42: услуге истраживања, дизајна и развоја рачунара и софтвера; програмирање за рачунаре; израда и одржавање веб страница за друге; конверзија рачунарских програма и података; развој рачунарских система; дизајн рачунарског система; анализа рачунарског система; надгледање рачунарских система даљинским приступом; софтвер као услуга (СааС); рачунарство у облаку; консултантске услуге у вези са информационом технологијом (ИТ); хостинг сервера, платформа као услуга [ПааС].

(111) **80512** (181) **27.10.2030.**
(210) Ж- 2020-1878 (220) 27.10.2020.
(151) 28.05.2021.
(732) **Марко Кусовац**, Палмира Тољатија 19, 11000, Београд, RS
(740) Адвокат Владан Стоиљковић, Македонска 19/7, Београд

(540)

(531) 05.03.15; 19.13.21; 27.03.11; 27.03.15; 27.05.01; 27.05.10; 29.01.14
(591) зелена, црна, љубичаста, бела.
(511) Кл. 3: ароматична есенцијална уља; етерична уља; етеричне есенције.
Кл. 5: биљни чајеви.
Кл. 29: хладно цеђена уља.

---

(111) **80513** (181) **23.12.2030.**
(210) Ж- 2020-2282 (220) 23.12.2020.
(151) 28.05.2021.
(732) **Amazon Technologies, Inc.**, 410 Terry Avenue North, Seattle, Washington 98109, US
(740) Петошевић доо Београд, Булевар ослобођења 87, 11040, Београд
(540)

(531) 24.15.01; 24.15.08; 24.15.13; 27.05.01
(511) Кл. 9: рачунарски хардвер; рачунарски софтвер; рачунарски софтвер за рачунарство у облаку; рачунарски софтвер за виртуелизацију; рачунарски софтвер за управљање и постављање виртуелних машина на платформу за рачунарство у облаку; рачунарски софтвер за употребу у управљању и аутоматизацији инфраструктуре облака; рачунарски софтвер за рад апликација које су засноване на рачунарству у облаку; платформе рачунарског софтвера за мреже и апликације за рачунарство у облаку; рачунарски софтвер који обезбеђује приступ рачунарским ресурсима који се могу скалирати и складиштеним подацима који су засновани на облаку; рачунарски софтвер за праћење перформанси облака и апликација, рачунарски софтвер за бележење, извештавање, анализу и генерисање обавештења о догађајима; рачунарски софтвер за прикупљање, уређивање, модификовање, организовање, синхронизовање, интегрисање, праћење, пренос, складиштење и дељење података и информација; рачунарски софтвер за стримовање података, десктопа и апликација; рачунарски софтвер за прављење копија података, њихово враћање и архивирање; рачунарски софтвер за пренос и миграцију података; рачунарски софтвер за заштиту података и безбедност података; рачунарски софтвер за складиштење података; софтвер за управљање базама података; рачунарски софтвер за стварање, подешавање, обезбеђивање и скалирање база података; рачунарски софтвер за чување, враћање, кеширање, вађење, форматирање, структурирање, систематизацију, организацију, индексирање, обрађивање, испитивање, анализу, копирање и контролисање приступа подацима; рачунарски софтвер за евидентирање промена унутар базе података; рачунарски софтвер за унапређивање рада базе података; рачунарски софтвер за подешавање, обезбеђивање и скалирање складиштења кеш података за базе података; рачунарски софтвер за управљање и аутоматизацију рачунарских мрежа; рачунарски софтвер за праћење приступа и активности рачунарских мрежа; софтвер за идентификацију корисника рачунара; софтвер за криптографију; рачунарски софтвер за праћење, надгледање, евидентирање промена, анализу, ревизију и извештавање у области усклађености са прописима и безбедношћу информација; рачунарски софтвер за праћење, надгледање, евидентирање промена и анализу догађаја на рачунарској мрежи, активности корисника, промене активности ресурса и статистике безбедности; софтвер за безбедност рачунарске мреже; софтвер за откривање претњи на мрежи; софтвер за управљање и надгледање приступа мрежи; софтвер за претраживаче; рачунарски софтвер за претрагу база података; рачунарски софтвер за стварање база података са информацијама и подацима које се могу претраживати; софтвер за пословну интелигенцију; рачунарски софтвер који пружа интегрисано управљање у реалном времену пословном интелигенцијом тако што комбинује информације из различитих база података; софтвер за пословну аналитику за прикупљање и анализу података који олакшавају доношење пословних одлука; рачунарски софтвер за употребу у анализи великих података; рачунарски софтвер који аутоматизује обраду неструктурисаних, полу-структурисаних и структурисаних информација и података који се чувају на рачунарским мрежама и интернету; софтвер за рачунарску електронску трговину који омогућава корисницима да обављају електронске пословне трансакције путем глобалне рачунарске мреже; рачунарски софтвер за рад и управљање кол центрима и центрима за контакт; платформе рачунарског софтвера које обезбеђују корисничке сервисе и подршку корисницима; рачунарски софтвер за препознавање говора, лица и оптичко препознавање знакова; рачунарски софтвер за конверзију текста у говор; рачунарски софтвер за анализу, идентификацију, обраду, конверзију, обрезивање, промену величине и побољшање слика;

рачунарски софтвер за стримовање и форматирање и обраду аудио и видео стримова на великој брзини; рачунарски софтвер за пуштање видео садржаја уживо и на захтев; рачунарски софтвер за услуге обезбеђивања и динамичког скалирања видео обрађивања, достављања, и чувања; рачунарски софтвер који се користи за обраду, конверзију, транскодирање, кодирање, декодирање, енкрипцију, декрипцију, дистрибуцију и руковање дигиталним видео садржајем, сликама и звучним датотекама; рачунарски софтвер за убацивање и уклањање рекламног и другог садржаја у видео стримове; рачунарски софтвер за управљање дигиталним правима; рачунарски софтвер за временски померено гледања телевизије; софтвер за игре; софтвер за покретање игара; рачунарски софтвер за управљање, повезивање и рад електронских уређаја Интернета ствари (ИОТ); рачунарски софтвер за омогућавање електронским уређајима да раде и комуницирају локално а да при том задржавају корисне стране аналитике и услуга високог нивоа у облаку; алати за развој рачунарског софтвера; комплети за развој софтвера (СДК); рачунарски софтвер за развој, тестирање, покретање и управљање апликацијама; рачунарски софтвер за управљање пројектима и тимовима за развој софтвера.

Кл. 38: услуге телекомуникација; електронски пренос података; стримовање података; стримовање софтверских апликација; обезбеђивање капацитета за стримовање података за друге; стримовање аудио и видео материјала на интернету; пренос видеа-на-захтев; услуге емитовања; обезбеђивање приступа мрежама за телекомуникацију; обезбеђивање вишеструког корисничког приступа глобалним рачунарским информационим мрежама за пренос и ширење широког спектра информација; обезбеђивање корисничког приступа рачунарском софтверу у мрежама података; обезбеђивање приступа удаљеним хостованим оперативним системима и рачунарским апликацијама преко интернета; обезбеђивање приступа рачунарским ресурсима и скалдиштима заснованим на облаку; обезбеђивање приступа базама података; обезбеђивање услуга виртуелне приватне мреже (ВПН); телефонске комуникације; услуге телефонске комуникације на даљину; услуге протокола за глас преко интернета (ВОИП); услуге веб конференција; услуге усмеравања позива; обезбеђивање услуга гласовног ћаскања; обезбеђивање интернет соба за ћаскање; пренос порука; обезбеђивање онлајн форума за пренос порука између корисника рачунара; услуге снимања позива; консултације о телекомуникацијама.

Кл. 42: услуге информационих технологија (ИТ); рачунарске услуге; услуге рачунарства у облаку; рачунарске услуге, наиме услуге пружања хостинга у облаку; хостинг дигиталног садржаја на интернету; хостинг у облаку електронских база података и виртуелних рачунарских окружења; хостинг сервера; рачунарске услуге поделе времена; обезбеђивање виртуелних рачунарских система и виртуелних рачунарских окружења преко рачунарства у облаку; рачунарске услуге, наиме обезбеђивање сервера за виртуелне апликације, мреже, датотеке, базе података и чување промењљивог капацитета за друге; услуге скалирања, наиме, обезбеђивање промењљивог рачунарског и електронског складишног капацитета другима; администрација и одржавање база података и виртуелних рачунарских окружења за друге; електронско складиштење података; изнајмљивање простора за друге на дељеној рачунарској локацији за центре података у контејнерима; пружање апликационих услуга (АСП), наиме, хостовање рачунарских софтверих апликација и база података за друге; рачунарске услуге, наиме, хостинг, управљање, обезбеђивање, скалирање, администрација, одржавање, праћење, заштита, енкрипција, декрипција, копирање и прављење резервних копија база података и окружења за рачунарство у облаку за друге; изнајмљивање рачунарског софтвера; консултације и пружање информација у области информационих технологија, рачунарства у облаку, мрежних услуга, софтвера, софтвера као сервиса (СааС), вештачке интелигенције, развоја софтвера, развоја игара, база података, обраде података и аналитике, складиштења података, чувања података, архивирања података, безбедности података и информација, умрежавања, мобилног рачунарства, и Интернета ствари (ИоТ); планирање, дизајн и имплементација рачунарских технологија за друге; дизајн и развој софтвера, база података, мрежних услуга и инфраструктуре за рачунарство у облаку; услуге управљања подешавањем софтвера; услуге миграције података и апликација; услуге рударења података; услуге прављења резервних копија података и враћања података; даљинско онлајн прављење резервних копија рачунарских података; услуге енкрипције и декрипције података; складиштење података; услуге техничке подршке, наиме, решавање проблема рачунарског софтвера; рачунарске услуге, наиме, праћење вебсајтова других како би се побољшао њихов рад и скалабилност; рачунарске услуге, наиме, примена, ограничавање и контрола привилегија приступа корисницима рачунарских и мрежних ресурса на основу додељених акредитива; обезбеђивање претраживача за добијање података преко комуникационих мрежа; стварање индекса рачунарских података заснованих на мрежи, страница, и других ресурса који су доступни на глобалној рачунарској мрежи за друге; хостинг наменских ИП адреса за друге; ДНС услуге за друге;

рачунарске услуге, наиме детекција и заштита против упада; рачунарске услуге, наиме филтрирање веб промета; рачунарске услуге, наиме, обезбеђивање виртуелног складиштења података и кеширања за друге; рачунарске услуге, наиме, обезбеђивање стримовања преко десктопа и апликација; конверзија дигиталног садржаја између платформи у други вид дигиталног садржаја; дигитална компресија рачунарских података; хостинг онлајн сајтова за заједнице који укључују дељење комуникација између чланова заједнице који су заинтересовани за технологију, рачунарство у облаку, мрежне услуге, софтвер, софтвер као услугу (СааС), вештачку интелигенцију, развој софтвера, развој игара, база података, обрађивање и анализу података, чување података, складиштење података, архивирање података, безбедност података и информација, умрежавање, мобилно рачунарство, и Интернет ствари (ИоТ); софтвер у виду сервиса (СааС); софтвер у виду сервиса (СааС) који укључује софтвер за рачунарство у облаку; софтвер у виду сервиса (СааС) који укључује софтвер за виртуелизацију; софтвер у виду сервиса (СааС) који укључује софтвер за управљање и постављање виртуелних машина на платформу за рачунарство у облаку; софтвер у виду сервиса (СааС) који укључује софтвер за употребу у управљању и аутоматизацији инфраструктуре облака; софтвер у виду сервиса (СааС) који укључује софтвер за рад апликација које су засноване на рачунарству у облаку; софтвер у виду сервиса (СааС) који укључује софтверске платформе за мреже и апликације за рачунарство у облаку; софтвер у виду сервиса (СааС) који укључује софтвер који обезбеђује приступ рачунарским ресурсима који се могу скалирати и складиштеним подацима који су засновани на облаку; софтвер у виду сервиса (СааС) који укључује софтвер за праћење перформанси облака и апликација; софтвер у виду сервиса (СааС) који укључује софтвер за бележење, извештаје, анализу и генерисање обавештења о догађајима; софтвер у виду сервиса (СааС) који укључује софтвер за прикупљање, уређивање, модификовање, организовање, синхронизовање, интегрисање, праћење, пренос, складиштење и дељење података и информација; софтвер у виду сервиса (СааС) који укључује софтвер за стримовање података, десктопа и апликација; софтвер у виду сервиса (СааС) који укључује софтвер за прављење копија података, њихово враћање и архивирање; софтвер у виду сервиса (СааС) који укључује софтвер за пренос и миграцију података; софтвер у виду сервиса (СааС) који укључује софтвер за заштиту података и безбедност података; софтвер у виду сервиса (СааС) који укључује софтвер за складиштење података; софтвер у виду сервиса (СааС) који укључује софтвер за управљање базама података; софтвер у виду сервиса (СааС) који укључује софтвер за стварање, подешавање, обезбеђивање и скалирање база података; софтвер у виду сервиса (СааС) који укључује софтвер за чување, враћање, кеширање, вађење, форматирање, структурирање, систематизацију, организацију, индексирање, обрађивање, испитивање, анализу, копирање и контролисање приступа подацима; софтвер у виду сервиса (СааС) који укључује софтвер за евидентирање промена унутар базе података; софтвер у виду сервиса (СааС) који укључује софтвер за унапређивање рада базе података; софтвер у виду сервиса (СааС) који укључује софтвер за подешавање, обезбеђивање и скалирање складиштења кеш података за базе података; софтвер у виду сервиса (СааС) који укључује софтвер за управљање и аутоматизацију рачунарских мрежа; софтвер у виду сервиса (СааС) који укључује софтвер за праћење приступа и активности рачунарских мрежа; софтвер у виду сервиса (СааС) који укључује софтвер за идентификацију корисника; софтвер у виду сервиса (СааС) који укључује софтвер за криптографију; софтвер у виду сервиса (СааС) који укључује софтвер за праћење, надгледање, евидентирање промена, анализу, ревизију и извештавање у области усклађености са прописима и безбедношћу информација; софтвер у виду сервиса (СааС) који укључује софтвер за праћење, надгледање, евидентирање промена, и анализу догађаја на рачунарској мрежи, активности корисника, промене активности ресурса и статистике безбедности; софтвер у виду сервиса (СааС) који укључује софтвер за безбедност мреже; софтвер у виду сервиса (СааС) који укључује софтвер за откривање претњи на мрежи; софтвер у виду сервиса (СааС) који укључује софтвер за управљање и надгледање приступа мрежи; софтвер у виду сервиса (СааС) који укључује софтвер за претраживаче; софтвер у виду сервиса (СааС) који укључује софтвер за претрагу база података; софтвер у виду сервиса (СааС) који укључује софтвер за стварање база података са информацијама и подацима које се могу претраживати; софтвер у виду сервиса (СааС) који укључује софтвер за пословну интелигенцију; софтвер у виду сервиса (СааС) који укључује софтвер који пружа интегрисано управљање у реалном времену пословном интелигенцијом тако што комбинује информације из различитих база података; софтвер у виду сервиса (СааС) који укључује софтвер за пословну аналитику за прикупљање и анализу података који олакшавају доношење пословних одлука; софтвер у виду сервиса (СааС) који укључује софвер за употребу у анализи великих података; софтвер у виду сервиса (СааС) који укључује софтвер који аутоматизује обрађивање неструктурисаних, полу-структурисаних и

структурисаних информација и података који се чувају на рачунарским мрежама и интернету; софтвер у виду сервиса (СааС) који укључује софтвер за електронску трговину који омогућава корисницима да обављају електронске пословне трансакције преко глобалне рачунарске мреже; софтвер у виду сервиса (СааС) који укључује софтвер за рад и управљање кол центрима и центрима за контакт; софтвер у виду сервиса (СааС) који укључује софтверске платформе које обезбеђују корисничке сервисе и подршку корисницима; софтвер у виду сервиса (СааС) који укључује софтвер за препознавање говора, лица и оптичко препознавање знакова; софтвер у виду сервиса (СааС) који укључује софтвер за конверзију текста у говор; софтвер у виду сервиса (СааС) који укључује софтвер за анализу, идентификацију, обраду, конверзију, обрезивање, промену величине и побољшање слика; софтвер у виду сервиса (СааС) који укључује софтвер за видео стримовање и форматирање и обраду аудио и видео стримова на великој брзини; софтвер у виду сервиса (СааС) који укључује софтвер за пуштање видео садржаја уживо и на захтев; софтвер у виду сервиса (СааС) који укључује софтвер за услуге обезбеђивања и динамичког скалирања видео обрађивања, достављања, и чувања; софтвер у виду сервиса (СааС) који укључује софтвер који се користи за обраду, конверзију, транскодирање, кодирање, декодирање, енкрипцију, декрипцију, дистрибуцију и руковање дигиталним видео садржајем, сликама и звучним датотекама; софтвер у виду сервиса (СааС) који укључује софтвер за убацивање и уклањање рекламног и другог садржаја у видео стримове; софтвер у виду сервиса (СааС) који укључује софтвер за управљање дигиталним правима; софтвер у виду сервиса (СааС) који укључује софтвер за временски померено гледање телевизије; софтвер у виду сервиса (СааС) који укључује софтвер за игре; софтвер у виду сервиса (СааС) који укључује софтвер за покретање игара; софтвер у виду сервиса (СааС) који укључује софтвер за управљање, повезивање и рад електронских уређаја у оквиру интернета ствари (ИОТ); софтвер у виду сервиса (СааС) који укључује софтвер за омогућавање електронским уређајима да раде и комуницирају локално а да при том задржавају корисне стране аналитике и услуга високог нивоа у облаку; софтвер у виду сервиса (СааС) који укључује алате за развој софтвера; софтвер у виду сервиса (СааС) који укључује комплете за развој софтвера (СДК); софтвер у виду сервиса (СааС) који укључује софтвер за развој, тестирање, покретање и управљање апликацијама; софтвер у виду сервиса (СааС) који укључује софтвер за управљање пројектима и тимовима за развој софтвера.

(111) **80514** (181) **23.12.2030.**

(210) Ж- 2020-2281 (220) 23.12.2020.
(151) 28.05.2021.
(732) **Amazon Technologies, Inc.**, 410 Terry Avenue North, Seattle, Washington 98109, US
(740) Петошевић доо Београд, Булевар ослобођења 87, 11040, Београд
(540)

AMAZON WEB SERVICES

(511) Кл. 9: рачунарски хардвер; рачунарски софтвер; рачунарски софтвер за рачунарство у облаку; рачунарски софтвер за виртуелизацију; рачунарски софтвер за управљање и постављање виртуелних машина на платформу за рачунарство у облаку; рачунарски софтвер за употребу у управљању и аутоматизацији инфраструктуре облака; рачунарски софтвер за рад апликација које су засноване на рачунарству у облаку; платформе рачунарског софтвера за мреже и апликације за рачунарство у облаку; рачунарски софтвер који обезбеђује приступ рачунарским ресурсима који се могу скалирати и складиштеним подацима који су засновани на облаку; рачунарски софтвер за праћење перформанси облака и апликација, рачунарски софтвер за бележење, извештавање, анализу и генерисање обавештења о догађајима; рачунарски софтвер за прикупљање, уређивање, модификовање, организовање, синхронизовање, интегрисање, праћење, пренос, складиштење и дељење података и информација; рачунарски софтвер за стримовање података, десктопа и апликација; рачунарски софтвер за прављење копија података, њихово враћање и архивирање; рачунарски софтвер за пренос и миграцију података; рачунарски софтвер за заштиту података и безбедност података; рачунарски софтвер за складиштење података; софтвер за управљање базама података; рачунарски софтвер за стварање, подешавање, обезбеђивање и скалирање база података; рачунарски софтвер за чување, враћање, кеширање, вађење, форматирање, структурирање, систематизацију, организацију, индексирање, обрађивање, испитивање, анализу, копирање и контролисање приступа подацима; рачунарски софтвер за евидентирање промена унутар базе података; рачунарски софтвер за унапређивање рада базе података; рачунарски софтвер за подешавање, обезбеђивање и скалирање складиштења кеш података за базе података; рачунарски софтвер за управљање и аутоматизацију рачунарских мрежа; рачунарски софтвер за праћење приступа и активности рачунарских мрежа; софтвер за идентификацију корисника рачунара; софтвер за криптографију; рачунарски софтвер за праћење, надгледање, евидентирање промена, анализу, ревизију и извештавање у области усклађености са

прописима и безбедношћу информација; рачунарски софтвер за праћење, надгледање, евидентирање промена и анализу догађаја на рачунарској мрежи, активности корисника, промене активности ресурса и статистике безбедности; софтвер за безбедност рачунарске мреже; софтвер за откривање претњи на мрежи; софтвер за управљање и надгледање приступа мрежи; софтвер за претраживаче; рачунарски софтвер за претрагу база података; рачунарски софтвер за стварање база података са информацијама и подацима које се могу претраживати; софтвер за пословну интелигенцију; рачунарски софтвер који пружа интегрисано управљање у реалном времену пословном интелигенцијом тако што комбинује информације из различитих база података; софтвер за пословну аналитику за прикупљање и анализу података који олакшавају доношење пословних одлука; рачунарски софтвер за употребу у анализи великих података; рачунарски софтвер који аутоматизује обраду неструктурисаних, полу-структурисаних и структурисаних информација и података који се чувају на рачунарским мрежама и интернету; софтвер за рачунарску електронску трговину који омогућава корисницима да обављају електронске пословне трансакције путем глобалне рачунарске мреже; рачунарски софтвер за рад и управљање кол центрима и центрима за контакт; платформе рачунарског софтвера које обезбеђују корисничке сервисе и подршку корисницима; рачунарски софтвер за препознавање говора, лица и оптичко препознавање знакова; рачунарски софтвер за конверзију текста у говор; рачунарски софтвер за анализу, идентификацију, обраду, конверзију, обрезивање, промену величине и побољшање слика; рачунарски софтвер за стримовање и форматирање и обраду аудио и видео стримова на великој брзини; рачунарски софтвер за пуштање видео садржаја уживо и на захтев; рачунарски софтвер за услуге обезбеђивања и динамичког скалирања видео обрађивања, достављања, и чувања; рачунарски софтвер који се користи за обраду, конверзију, транскодирање, кодирање, декодирање, енкрипцију, декрипцију, дистрибуцију и руковање дигиталним видео садржајем, сликама и звучним датотекама; рачунарски софтвер за убацивање и уклањање рекламног и другог садржаја у видео стримове; рачунарски софтвер за управљање дигиталним правима; рачунарски софтвер за временски померено гледања телевизије; софтвер за игре; софтвер за покретање игара; рачунарски софтвер за управљање, повезивање и рад електронских уређаја Интернета ствари (ИОТ); рачунарски софтвер за омогућавање електронским уређајима да раде и комуницирају локално а да при том задржавају корисне стране аналитике и услуга високог нивоа у облаку; алати за развој рачунарског софтвера; комплети за развој софтвера (СДК); рачунарски софтвер за развој, тестирање, покретање и управљање апликацијама; рачунарски софтвер за управљање пројектима и тимовима за развој софтвера.

Кл. 38: услуге телекомуникација; електронски пренос података; стримовање података; стримовање софтверских апликација; обезбеђивање капацитета за стримовање података за друге; стримовање аудио и видео материјала на интернету; пренос видеа-на-захтев; услуге емитовања; обезбеђивање приступа мрежама за телекомуникацију; обезбеђивање вишеструког корисничког приступа глобалним рачунарским информационим мрежама за пренос и ширење широког спектра информација; обезбеђивање корисничког приступа рачунарском софтверу у мрежама података; обезбеђивање приступа удаљеним хостованим оперативним системима и рачунарским апликацијама преко интернета; обезбеђивање приступа рачунарским ресурсима и скалдиштима заснованим на облаку; обезбеђивање приступа базама података; обезбеђивање услуга виртуелне приватне мреже (ВПН); телефонске комуникације; услуге телефонске комуникације на даљину; услуге протокола за глас преко интернета (ВОИП); услуге веб конференција; услуге усмеравања позива; обезбеђивање услуга гласовног ћаскања; обезбеђивање интернет соба за ћаскање; пренос порука; обезбеђивање онлајн форума за пренос порука између корисника рачунара; услуге снимања позива; консултације о телекомуникацијама.

Кл. 42: услуге информационих технологија (ИТ); рачунарске услуге; услуге рачунарства у облаку; рачунарске услуге, наиме услуге пружања хостинга у облаку; хостинг дигиталног садржаја на интернету; хостинг у облаку електронских база података и виртуелних рачунарских окружења; хостинг сервера; рачунарске услуге поделе времена; обезбеђивање виртуелних рачунарских система и виртуелних рачунарских окружења преко рачунарства у облаку; рачунарске услуге, наиме обезбеђивање сервера за виртуелне апликације, мреже, датотеке, базе података и чување променљивог капацитета за друге; услуге скалирања, наиме, обезбеђивање променљивог рачунарског и електронског складишног капацитета другима; администрација и одржавање база података и виртуелних рачунарских окружења за друге; електронско складиштење података; изнајмљивање простора за друге на дељеној рачунарској локацији за центре података у контејнерима; пружање апликационих услуга (АСП), наиме, хостовање рачунарских софтверих апликација и база података за друге; рачунарске услуге, наиме, хостинг, управљање, обезбеђивање, скалирање, администрација, одржавање, праћење, заштита,

енкрипција, декрипција, копирање и прављење резервних копија база података и окружења за рачунарство у облаку за друге; изнајмљивање рачунарског софтвера; консултације и пружање информација у области информационих технологија, рачунарства у облаку, мрежних услуга, софтвера, софтвера као сервиса (СааС), вештачке интелигенције, развоја софтвера, развоја игара, база података, обраде података и аналитике, складиштења података, чувања података, архивирања података, безбедности података и информација, умрежавања, мобилног рачунарства, и Интернета ствари (ИоТ); планирање, дизајн и имплементација рачунарских технологија за друге; дизајн и развој софтвера, база података, мрежних услуга и инфраструктуре за рачунарство у облаку; услуге управљања подешавањем софтвера; услуге миграције података и апликација; услуге рударења података; услуге прављења резервних копија података и враћања података; даљинско онлајн прављење резервних копија рачунарских података; услуге енкрипције и декрипције података; складиштење података; услуге техничке подршке, наиме, решавање проблема рачунарског софтвера; рачунарске услуге, наиме, праћење вебсајтова других како би се побољшао њихов рад и скалабилност; рачунарске услуге, наиме, примена, ограничавање и контрола привилегија приступа корисницима рачунарских и мрежних ресурса на основу додељених акредитива; обезбеђивање претраживача за добијање података преко комуникационих мрежа; стварање индекса рачунарских података заснованих на мрежи, страница, и других ресурса који су доступни на глобалној рачунарској мрежи за друге; хостинг наменских ИП адреса за друге; ДНС услуге за друге; рачунарске услуге, наиме детекција и заштита против упада; рачунарске услуге, наиме филтрирање веб промета; рачунарске услуге, наиме, обезбеђивање виртуелног складиштења података и кеширања за друге; рачунарске услуге, наиме, обезбеђивање стримовања преко десктопа и апликација; конверзија дигиталног садржаја између платформи у други вид дигиталног садржаја; дигитална компресија рачунарских података; хостинг онлајн сајтова за заједнице који укључују дељење комуникација између чланова заједнице који су заинтересовани за технологију, рачунарство у облаку, мрежне услуге, софтвер, софтвер као услугу (СааС), вештачку интелигенцију, развој софтвера, развој игара, база података, обрађивање и анализу података, чување података, складиштење података, архивирање података, безбедност података и информација, умрежавање, мобилно рачунарство, и Интернет ствари (ИоТ); софтвер у виду сервиса (СааС); софтвер у виду сервиса (СааС) који укључује софтвер за рачунарство у облаку; софтвер у виду сервиса (СааС) који укључује софтвер за виртуелизацију; софтвер у виду сервиса (СааС) који укључује софтвер за управљање и постављање виртуелних машина на платформу за рачунарство у облаку; софтвер у виду сервиса (СааС) који укључује софтвер за употребу у управљању и аутоматизацији инфраструктуре облака; софтвер у виду сервиса (СааС) који укључује софтвер за рад апликација које су засноване на рачунарству у облаку; софтвер у виду сервиса (СааС) који укључује софтверске платформе за мреже и апликације за рачунарство у облаку; софтвер у виду сервиса (СааС) који укључује софтвер који обезбеђује приступ рачунарским ресурсима који се могу скалирати и складиштеним подацима који су засновани на облаку; софтвер у виду сервиса (СааС) који укључује софтвер за праћење перформанси облака и апликација; софтвер у виду сервиса (СааС) који укључује софтвер за бележење, извештаје, анализу и генерисање обавештења о догађајима; софтвер у виду сервиса (СааС) који укључује софтвер за прикупљање, уређивање, модификовање, организовање, синхронизовање, интегрисање, праћење, пренос, складиштење и дељење података и информација; софтвер у виду сервиса (СааС) који укључује софтвер за стримовање података, десктопа и апликација; софтвер у виду сервиса (СааС) који укључује софтвер за прављење копија података, њихово враћање и архивирање; софтвер у виду сервиса (СааС) који укључује софтвер за пренос и миграцију података; софтвер у виду сервиса (СааС) који укључује софтвер за заштиту података и безбедност података; софтвер у виду сервиса (СааС) који укључује софтвер за складиштење података; софтвер у виду сервиса (СааС) који укључује софтвер за управљање базама података; софтвер у виду сервиса (СааС) који укључује софтвер за стварање, подешавање, обезбеђивање и скалирање база података; софтвер у виду сервиса (СааС) који укључује софтвер за чување, враћање, кеширање, вађење, форматирање, структурирање, систематизацију, организацију, индексирање, обрађивање, испитивање, анализу, копирање и контролисање приступа подацима; софтвер у виду сервиса (СааС) који укључује софтвер за евидентирање промена унутар базе података; софтвер у виду сервиса (СааС) који укључује софтвер за унапређивање рада базе података; софтвер у виду сервиса (СааС) који укључује софтвер за подешавање, обезбеђивање и скалирање складиштења кеш података за базе података; софтвер у виду сервиса (СааС) који укључује софтвер за управљање и аутоматизацију рачунарских мрежа; софтвер у виду сервиса (СааС) који укључује софтвер за праћење приступа и активности рачунарских мрежа; софтвер у виду сервиса (СааС)

који укључује софтвер за идентификацију корисника; софтвер у виду сервиса (СааС) који укључује софтвер за криптографију; софтвер у виду сервиса (СааС) који укључује софтвер за праћење, надгледање, евидентирање промена, анализу, ревизију и извештавање у области усклађености са прописима и безбедношћу информација; софтвер у виду сервиса (СааС) који укључује софтвер за праћење, надгледање, евидентирање промена, и анализу догађаја на рачунарској мрежи, активности корисника, промене активности ресурса и статистике безбедности; софтвер у виду сервиса (СааС) који укључује софтвер за безбедност мреже; софтвер у виду сервиса (СааС) који укључује софтвер за откривање претњи на мрежи; софтвер у виду сервиса (СааС) који укључује софтвер за управљање и надгледање приступа мрежи; софтвер у виду сервиса (СааС) који укључује софтвер за претраживаче; софтвер у виду сервиса (СааС) који укључује софтвер за претрагу база података; софтвер у виду сервиса (СааС) који укључује софтвер за стварање база података са информацијама и подацима које се могу претраживати; софтвер у виду сервиса (СааС) који укључује софтвер за пословну интелигенцију; софтвер у виду сервиса (СааС) који укључује софтвер који пружа интегрисано управљање у реалном времену пословном интелигенцијом тако што комбинује информације из различитих база података; софтвер у виду сервиса (СааС) који укључује софтвер за пословну аналитику за прикупљање и анализу података који олакшавају доношење пословних одлука; софтвер у виду сервиса (СааС) који укључује софвер за употребу у анализи великих података; софтвер у виду сервиса (СааС) који укључује софтвер који аутоматизује обрађивање неструктурисаних, полу-структурисаних и структурисаних информација и података који се чувају на рачунарским мрежама и интернету; софтвер у виду сервиса (СааС) који укључује софтвер за електронску трговину који омогућава корисницима да обављају електронске пословне трансакције преко глобалне рачунарске мреже; софтвер у виду сервиса (СааС) који укључује софтвер за рад и управљање кол центрима и центрима за контакт; софтвер у виду сервиса (СааС) који укључује софтверске платформе које обезбеђују корисничке сервисе и подршку корисницима; софтвер у виду сервиса (СааС) који укључује софтвер за препознавање говора, лица и оптичко препознавање знакова; софтвер у виду сервиса (СааС) који укључује софтвер за конверзију текста у говор; софтвер у виду сервиса (СааС) који укључује софтвер за анализу, идентификацију, обраду, конверзију, обрезивање, промену величине и побољшање слика; софтвер у виду сервиса (СааС) који укључује софтвер за видео стримовање и форматирање и обраду аудио и видео стримова на великој брзини; софтвер у виду сервиса (СааС) који укључује софтвер за пуштање видео садржаја уживо и на захтев; софтвер у виду сервиса (СааС) који укључује софтвер за услуге обезбеђивања и динамичког скалирања видео обрађивања, достављања, и чувања; софтвер у виду сервиса (СааС) који укључује софтвер који се користи за обраду, конверзију, транскодирање, кодирање, декодирање, енкрипцију, декрипцију, дистрибуцију и руковање дигиталним видео садржајем, сликама и звучним датотекама; софтвер у виду сервиса (СааС) који укључује софтвер за убацивање и уклањање рекламног и другог садржаја у видео стримове; софтвер у виду сервиса (СааС) који укључује софтвер за управљање дигиталним правима; софтвер у виду сервиса (СааС) који укључује софтвер за временски померено гледање телевизије; софтвер у виду сервиса (СааС) који укључује софтвер за игре; софтвер у виду сервиса (СааС) који укључује софтвер за покретање игара; софтвер у виду сервиса (СааС) који укључује софтвер за управљање, повезивање и рад електронских уређаја у оквиру интернета ствари (ИОТ); софтвер у виду сервиса (СааС) који укључује софтвер за омогућавање електронским уређајима да раде и комуницирају локално а да при том задржавају корисне стране аналитике и услуга високог нивоа у облаку; софтвер у виду сервиса (СааС) који укључује алате за развој софтвера; софтвер у виду сервиса (СааС) који укључује комплете за развој софтвера (СДК); софтвер у виду сервиса (СааС) који укључује софтвер за развој, тестирање, покретање и управљање апликацијама; софтвер у виду сервиса (СааС) који укључује софтвер за управљање пројектима и тимовима за развој софтвера.

---

(111) **80515** (181) **29.09.2030.**
(210) Ж- 2020-1648 (220) 29.09.2020.
(151) 28.05.2021.
(732) **Amazon Technologies, Inc.**, 410 Terry Avenue North, Seattle, Washington 98109, US
(740) ПЕТОШЕВИЋ д.о.о., Булевар ослобођења 87, 11040, Београд
(540)

(531) 24.15.01; 24.15.08; 27.05.09; 29.01.02; 29.01.08
(591) наранџаста и црна
(511) Кл. 9: рачунарски софтвер који се може преузимати са интернета за креирање и испоруку дигиталног садржаја и оглашавање путем мрежа за глобалну комуникацију; рачунарски софтвер који се може преузимати са интернета, наиме, софтвер који

прикупља преференце корисника у циљу прилагођавања теме и изгледа дигиталног садржаја и оглашавања; рачунарски софтвер који се може преузимати са интернета за праћење, надгледање и извештавање о трендовима за потребе оглашавања, маркетинга и промовисања; рачунарски софтвер који се може преузимати са интернета за оцењивање и анализу понашања потрошача у областима оглашавања и маркетинга; рачунарски софтвер који се може преузимати са интернета за куповину простора у медијима; рачунарски софтвер који се може преузимати са интернета у циљу развоја технологије, податка и аналитичких алата који су фокусирани на оглашавање; рачунарски софтвер који се може преузимати са интернета за потребе оцењивања понашања потрошача; рачунарски софтвер који се може преузимати са интернета за прилагођавања теме и изгледа дигиталног садржаја и оглашавање.

Кл. 16: штампане ствари за оглашавање и промовисање, наиме, штампани визуелни материјали у облику информативне графике и промотивних материјала који се продају другима за оглашавање и промовисање роба и услуга других.

Кл. 35: услуге оглашавања и маркетинга које пружају средства друштвених медија и маркетинг на интернет претраживачима; објављивање рекламних текстова; анализа истраживања тржишта и података о оглашавању у циљу пружање стратегија и увида за оглашавање и маркетинг; стратешко планирање пословања у областима односа са медијима, истраживања тржишта, анализе тржишта, истраживања потрошача и спровођење испитивања о пословању и истраживању тржишта; креирање, писање, уређивање, објављивање и дистрибуција рекламног материјала, укључујући текстове, визуелне материјала и садржаје; куповина простора у медијима и услуге планирања, наиме, саветовање клијената о изнајмљивању и куповини времена за оглашавање и простора за оглашавање за испоруку рекламних порука путем времена емитовања, штампаног простора, унутрашњег простора, спољног простора или дигиталног простора; оглашавање на отвореном; услуге оглашавања са плаћањем по клику; припремање аудиовизуелних презентација за употребу у оглашавању; продукција, постпродукција, уређивање, објављивање и дистрибуција рекламних материјала у форми кинематографских, видео и аудио дела; пружање аналитике података у форми прикуплања и анализе трендова и карактеристика куповина потрошача за оптимизацију дигиталних понуда и промоција; услуге агенција за односе са јавношћу; изнајмљивање и куповина времена за оглашавање и простора за оглашавање на свим средствима и медијима за комуникацију за друге; оглашавање и маркетинг; услуге агенција за оглашавање; услуге дигиталног оглашавања; услуге онлајн оглашавања за друге; управљање онлајн продајним местима за продавце роба и/или услуга; развој концепата за интернет оглашавање; производња рекламних материјала и реклама; саветовање у пословном управљању у вези са стратегијом, маркетингом, продајом, управљањем, дизајном производа нарочито специјализовано за употребу аналитичких и статистичких модела за разумевање и предвиђање трендова и акција потрошача, предузећа и тржишта.

Кл. 41: образовне услуге, наиме, развијање курикулума за друге у областима оглашавања и маркетинга.

Кл. 42: пружање апликацијских услуга (АСП) које садрже софтвер за употребу у креирању реклама за друге; софтвер као услуга (СААС) за креирање и испоруку дигиталног садржаја и оглашавање путем мрежа за глобалну комуникацију; софтвер као услуга (СААС), наиме, софтвер који прикупља преференце корисника у циљу прилагођавања теме и изгледа дигиталног садржаја и оглашавања; софтвер као услуга (СААС) за праћење, надгледање и извештавање о трендовима за потребе оглашавања, маркетинга и промовисања; софтвер као услуга (СААС) за оцењивање и анализу понашања потрошача у областима оглашавања и маркетинга; софтвер као услуга (СААС) у циљу развоја технологије, податка и аналитичких алата који су фокусирани на оглашавање; софтвер као услуга (СААС) за потребе оцењивања понашања потрошача; онлајн софтвер који се не може преузимати са интернета за куповину простора у медијима; онлајн софтвер који се не може преузимати са интернета за креирање и испоруку дигиталног садржаја и оглашавање путем мрежа за глобалну комуникацију; онлајн софтвер који се не може преузимати са интернета за прилагођавања теме и изгледа дигиталног садржаја и оглашавање.

---

(111) **80516** (181) **29.09.2030.**
(210) Ж- 2020-1647 (220) 29.09.2020.
(151) 28.05.2021.
(732) **Amazon Technologies, Inc.**, 410 Terry Avenue North, Seattle, Washington 98109, US
(740) ПЕТОШЕВИЋ д.о.о., Булевар ослобођења 87, 11040, Београд
(540)

amazonadvertising

(531) 24.15.01; 24.15.08; 27.05.09
(591) црна и сива.

(511) Кл. 9: рачунарски софтвер који се може

преузимати са интернета за креирање и испоруку дигиталног садржаја и оглашавање путем мрежа за глобалну комуникацију; рачунарски софтвер који се може преузимати са интернета, наиме, софтвер који прикупља преференце корисника у циљу прилагођавања теме и изгледа дигиталног садржаја и оглашавања; рачунарски софтвер који се може преузимати са интернета за праћење, надгледање и извештавање о трендовима за потребе оглашавања, маркетинга и промовисања; рачунарски софтвер који се може преузимати са интернета за оцењивање и анализу понашања потрошача у областима оглашавања и маркетинга; рачунарски софтвер који се може преузимати са интернета за куповину простора у медијима; рачунарски софтвер који се може преузимати са интернета у циљу развоја технологије, податка и аналитичких алата који су фокусирани на оглашавање; рачунарски софтвер који се може преузимати са интернета за потребе оцењивања понашања потрошача; рачунарски софтвер који се може преузимати са интернета за прилагођавања теме и изгледа дигиталног садржаја и оглашавање.

Кл. 16: штампане ствари за оглашавање и промовисање, наиме, штампани визуелни материјали у облику информативне графике и промотивних материјала који се продају другима за оглашавање и промовисање роба и услуга других.

Кл. 35: услуге оглашавања и маркетинга које пружају средства друштвених медија и маркетинг на интернет претраживачима; објављивање рекламних текстова; анализа истраживања тржишта и података о оглашавању у циљу пружање стратегија и увида за оглашавање и маркетинг; стратешко планирање пословања у областима односа са медијима, истраживања тржишта, анализе тржишта, истраживања потрошача и спровођење испитивања о пословању и истраживању тржишта; креирање, писање, уређивање, објављивање и дистрибуција рекламног материјала, укључујући текстове, визуелне материјала и садржаје; куповина простора у медијима и услуге планирања, наиме, саветовање клијената о изнајмљивању и куповини времена за оглашавање и простора за оглашавање за испоруку рекламних порука путем времена емитовања, штампаног простора, унутрашњег простора, спољног простора или дигиталног простора; оглашавање на отвореном; услуге оглашавања са плаћањем по клику; припремање аудиовизуелних презентација за употребу у оглашавању; продукција, постпродукција, уређивање, објављивање и дистрибуција рекламних материјала у форми кинематографских, видео и аудио дела; пружање аналитике података у форми прикуплања и анализе трендова и карактеристика куповина потрошача за оптимизацију дигиталних понуда и промоција; услуге агенција за односе са јавношћу; изнајмљивање и куповина времена за оглашавање и простора за оглашавање на свим средствима и медијима за комуникацију за друге; оглашавање и маркетинг; услуге агенција за оглашавање; услуге дигиталног оглашавања; услуге онлајн оглашавања за друге; управљање онлајн продајним местима за продавце роба и/или услуга; развој концепата за интернет оглашавање; производња рекламних материјала и реклама; саветовање у пословном управљању у вези са стратегијом, маркетингом, продајом, управљањем, дизајном производа нарочито специјализовано за употребу аналитичких и статистичких модела за разумевање и предвиђање трендова и акција потрошача, предузећа и тржишта.

Кл. 41: образовне услуге, наиме, развијање курикулума за друге у областима оглашавања и маркетинга.

Кл. 42: пружање апликацијских услуга (АСП) које садрже софтвер за употребу у креирању реклама за друге; софтвер као услуга (СААС) за креирање и испоруку дигиталног садржаја и оглашавање путем мрежа за глобалну комуникацију; софтвер као услуга (СААС), наиме, софтвер који прикупља преференце корисника у циљу прилагођавања теме и изгледа дигиталног садржаја и оглашавања; софтвер као услуга (СААС) за праћење, надгледање и извештавање о трендовима за потребе оглашавања, маркетинга и промовисања; софтвер као услуга (СААС) за оцењивање и анализу понашања потрошача у областима оглашавања и маркетинга; софтвер као услуга (СААС) у циљу развоја технологије, податка и аналитичких алата који су фокусирани на оглашавање; софтвер као услуга (СААС) за потребе оцењивања понашања потрошача; онлајн софтвер који се не може преузимати са интернета за куповину простора у медијима; онлајн софтвер који се не може преузимати са интернета за креирање и испоруку дигиталног садржаја и оглашавање путем мрежа за глобалну комуникацију; онлајн софтвер који се не може преузимати са интернета за прилагођавања теме и изгледа дигиталног садржаја и оглашавање.

---

(111) **80517** (181) **15.12.2030.**
(210) Ж- 2020-2216 (220) 15.12.2020.
(151) 28.05.2021.
(732) **Borsodi Sörgyàr Kft.**, Bőcs, Ràkóczi u. 81., H-3574, HU
(740) Мила Михаиловић, адвокат, Хиландарска 5/1, 11000, Београд
(540)

WAI MOMENT

(511) Кл. 33: алкохолна пића; цидер (ферментисана

алкохолна пића на бази јабуке или крушке); вина, жестока пића и ликери; газирана алкохолна пића; газирана алкохолна пића са укусом воћа.

(111) **80518** (181) **22.09.2030.**
(210) Ж- 2020-1601 (220) 22.09.2020.
(151) 28.05.2021.
(300) 88847192 25.03.2020. US.
(732) **Amazon Technologies, Inc.**, 410 Terry Avenue North, Seattle, Washington 98109, US
(740) ПЕТОШЕВИЋ д.о.о., Булевар ослобођења 87, 11040, Београд
(540)

AMAZON ADVERTISING

(511) Кл. 9: рачунарски софтвер који се може преузимати са интернета за креирање и испоруку дигиталног садржаја и оглашавање путем мрежа за глобалну комуникацију; рачунарски софтвер који се може преузимати са интернета, наиме, софтвер који прикупља преференце корисника у циљу прилагођавања теме и изгледа дигиталног садржаја и оглашавања; рачунарски софтвер који се може преузимати са интернета за праћење, надгледање и извештавање о трендовима за потребе оглашавања, маркетинга и промовисања; рачунарски софтвер који се може преузимати са интернета за оцењивање и анализу понашања потрошача у областима оглашавања и маркетинга; рачунарски софтвер који се може преузимати са интернета за куповину простора у медијима; рачунарски софтвер који се може преузимати са интернета у циљу праћења, надгледања и извештавања о трендовима за потребе оглашавања, маркетинга и промовисања; рачунарски софтвер који се може преузимати са интернета у циљу развоја технологије, податка и аналитичких алата који су фокусирани на оглашавање; рачунарски софтвер који се може преузимати са интернета за потребе оцењивања понашања потрошача; рачунарски софтвер који се може преузимати са интернета за креирање и испоруку дигиталног садржаја и оглашавање путем мрежа за глобалну комуникацију; рачунарски софтвер који се може преузимати са интернета за прилагођавања теме и изгледа дигиталног садржаја и оглашавање.
Кл. 16: штампане ствари за оглашавање и промовисање, наиме, штампани визуелни материјали у облику информативне графике и промотивних материјала који се продају другима за оглашавање и промовисање роба и услуга других.
Кл. 35: услуге оглашавања и маркетинга које пружају средства друштвених медија и маркетинг на интернет претраживачима; објављивање рекламних текстова; анализа истраживања тржишта и података о оглашавању у циљу пружање стратегија и увида за оглашавање и маркетинг; пословно надгледање и услуге саветовања, наиме, употреба аналитичких и статистичких модела за разумевање потрошача и пословања предузећа и предвиђање тржишних трендова и акција; стратешко планирање пословања у областима односа са медијима, истраживања тржишта, анализе тржишта, истраживања потрошача и спровођење испитивања о пословању и истраживању тржишта; креирање, писање, уређивање, објављивање и дистрибуција рекламног материјала, укључујући текстове, визуелне материјала и садржаје; куповина простора у медијима и услуге планирања, наиме, саветовање клијената о изнајмљивању и куповини времена за оглашавање и простора за оглашавање за испоруку рекламних порука путем времена емитовања, штампаног простора, унутрашњег простора, спољног простора или дигиталног простора; оглашавање на отвореном; услуге оглашавања са плаћањем по клику; припремање аудиовизуелних презентација за употребу у оглашавању; продукција, постпродукција, уређивање, објављивање и дистрибуција рекламних материјала у форми кинематографских, видео и аудио дела; пружање аналитике података у форми прикуплања и анализе трендова и карактеристика куповина потрошача за оптимизацију дигиталних понуда и промоција; услуге агенција за односе са јавношћу; изнајмљивање и куповина времена за оглашавање и простора за оглашавање на свим средствима и медијима за комуникацију за друге.
Кл. 41: образовне услуге, наиме, развијање курикулума за друге у областима оглашавања и маркетинга.
Кл. 42: пружање апликацијских услуга (АСП) које садрже софтвер за употребу у креирању реклама за друге; софтвер као услуга (СААС) за креирање и испоруку дигиталног садржаја и оглашавање путем мрежа за глобалну комуникацију; софтвер као услуга (СААС), наиме, софтвер који прикупља преференце корисника у циљу прилагођавања теме и изгледа дигиталног садржаја и оглашавања; софтвер као услуга (СААС) за праћење, надгледање и извештавање о трендовима за потребе оглашавања, маркетинга и промовисања; софтвер као услуга (СААС) за оцењивање и анализу понашања потрошача у областима оглашавања и маркетинга; софтвер као услуга (СААС) у циљу праћења, надгледања и извештавања о трендовима за потребе оглашавања, маркетинга и промовисања; софтвер као услуга (СААС) у циљу развоја технологије, податка и аналитичких алата који су фокусирани на оглашавање; софтвер као услуга (СААС) за потребе оцењивања понашања потрошача; онлајн софтвер који се не може преузимати са интернета за куповину простора у медијима; онлајн софтвер који се не може преузимати са интернета за креирање и испоруку дигиталног садржаја и оглашавање путем мрежа за глобалну комуникацију; онлајн софтвер

који се не може преузимати са интернета за прилагођавања теме и изгледа дигиталног садржаја и оглашавање.

(111) **80519** (181) **11.12.2030.**
(210) Ж- 2020-2196 (220) 11.12.2020.
(151) 28.05.2021.
(732) **AEVUM doo**, Булевар Михајла Пупина 165е, 11070, Београд, RS
(740) Митровић Предраг, Аласка 36, 11080, Београд-Земун
(540)

VALLETA

(511) Кл. 5: биоциди.

(111) **80520** (181) **11.12.2030.**
(210) Ж- 2020-2197 (220) 11.12.2020.
(151) 28.05.2021.
(732) **AEVUM doo**, Булевар Михајла Пупина 165е, 11070, Београд, RS
(740) Митровић Предраг, Аласка 36, 11080, Београд-Земун
(540)

ATOMIC

(511) Кл. 5: биоциди.

(111) **80521** (181) **11.12.2030.**
(210) Ж- 2020-2198 (220) 11.12.2020.
(151) 28.05.2021.
(732) **AEVUM doo**, Булевар Михајла Пупина 165е, 11070, Београд, RS
(740) Митровић Предраг, Аласка 36, 11080, Београд-Земун
(540)

RATTUS

(511) Кл. 5: биоциди.

(111) **80522** (181) **11.12.2030.**
(210) Ж- 2020-2199 (220) 11.12.2020.
(151) 28.05.2021.
(732) **AEVUM doo**, Булевар Михајла Пупина 165е, 11070, Београд, RS
(740) Митровић Предраг, Аласка 36, 11080, Београд-Земун
(540)

ESKALIBUR

(511) Кл. 5: биоциди.

(111) **80523** (181) **06.11.2030.**
(210) Ж- 2020-1957 (220) 06.11.2020.
(151) 28.05.2021.
(732) **Маријана Весовић Целебџић**, Кулиновачко поље потес IV 141, 32000, Чачак, RS
(740) Михаило Стеванчевић, Краљице Марије 63, 11030, Београд
(540)

(531) 14.05.20; 26.03.04; 26.07.03; 26.11.12; 27.05.13; 29.01.04; 29.01.06
(591) тегет, плава, светлоплава, светлосива, сива.
(511) Кл. 6: мали метални гвожђарски производи; металне плоче за врата; метални прстенови за кључеве; металне етикете; металне плочице за поштанске сандучиће; идентификационе металне плочице за радни сто.
Кл. 8: есцајг (кашике, виљушке, ножеви); кашичице за кафу; кашичице за еспресо.
Кл. 9: магнети; магнети за фрижидере; магнетни стикери за телефоне.
Кл. 14: привесци за кључеве.
Кл. 16: обележивачи за књиге.
Кл. 26: привесци; привесци за огрлице за кућне љубимце; привесци за ретровизоре.

(111) **80524** (181) **16.10.2030.**
(210) Ж- 2020-1782 (220) 16.10.2020.
(151) 28.05.2021.
(300) 120672020 30.08.2020. CH.
(732) **The Procter & Gamble Company**, One Procter & Gamble Plaza, Cincinnati, Ohio 45202, US
(740) Богдановић Дејан и ост., Влајковићева 28, 11000, Београд
(540)

MENO BALANCE

(511) Кл. 3: сапуни; парфимерија; етерична уља; козметика; лосиони за косу; средства за негу зуба; препарати за чишћење, негу и улепшавање коже, власишта и косе; препарати за обликовање фризуре; препарати за нијансирање, бељење, фарбање и бојење косе.

(111) **80525** (181) **15.12.2030.**

(210) Ж- 2020-2227 (220) 15.12.2020.
(151) 28.05.2021.
(732) **The Procter & Gamble Company**, One Procter & Gamble Plaza, Cincinnati, Ohio 45202, US
(740) Богдановић Дејан и ост., Влајковићева 28, 11000, Београд
(540)

FAIRY

(511) Кл. 3: препарати за рибање и одмашћивање; козметика; марамице засићене препаратима за чишћење.
Кл. 5: антибактеријски сапун; сапун за дезинфекцију; средства за дезинфекцију хемијских тоалета; средства за дезинфекцију за хигијенске сврхе; антибактеријска средстав за прање руку; биоциди, фунгициди; хербициди; гермициди; вируциди; марамице импрегниране дезинфекционим, антибактеријским, фунгицидним, гермицидним или вирицидним препаратима; хигијенски сапуни и детерџенти; средства за хигијену за употребу у домаћинству.

(111) **80526** (181) **17.12.2030.**
(210) Ж- 2020-2235 (220) 17.12.2020.
(151) 28.05.2021.
(732) **Dow AgroSciences LLC (Delaware limited liability company)**, 9330 Zionsville Road, Indianapolis, Indiana 46268, US
(740) Малешевић О. Владан, Цара Лазара 7, 11000, Београд
(540)

HOLZEM

(511) Кл. 5: производи за биолошку контролу, нарочито пољопривредни биопестициди, биоинсектициди; инсектициди; биофунгициди, фунгициди; биогермициди, гермициди; биохербициди, хербициди; биофумиганти, фумиганти, бионематициди, нематициди.

(111) **80527** (181) **17.12.2030.**
(210) Ж- 2020-2236 (220) 17.12.2020.
(151) 28.05.2021.
(732) **Dow AgroSciences LLC (Delaware limited liability company)**, 9330 Zionsville Road, Indianapolis, Indiana 46268, US
(740) Малешевић О. Владан, Цара Лазара 7, 11000, Београд
(540)

SAVIQRESS

(511) Кл. 5: производи за биолошку контролу, нарочито пољопривредни биопестициди, биоинсектициди; инсектициди; биофунгициди, фунгициди; биогермициди, гермициди; биохербициди, хербициди; биофумиганти, фумиганти, бионематициди, нематициди.

(111) **80528** (181) **15.12.2030.**
(210) Ж- 2020-2214 (220) 15.12.2020.
(151) 28.05.2021.
(732) **Dow AgroSciences LLC (Delaware limited liability company)**, 9330 Zionsville Road, Indianapolis, Indiana 46268, US
(740) Владан Малешевић, Цара Лазара 7, 11000 Београд
(540)

SOSDIA

(511) Кл. 1: хемијска средства која се употребљавају у пољопривреди, нарочито стимулатори раста биља; препарати за исхрану биља; микро организми или споре за заштиту биља; регулатори раста биља, укључујући биостимулансе, феромоне и хемијска средства за употребу у пољопривреди, хортикултури и шумарству, ђубрива.

(111) **80529** (181) **15.12.2030.**
(210) Ж- 2020-2213 (220) 15.12.2020.
(151) 28.05.2021.
(732) **Dow AgroSciences LLC (Delaware limited liability company)**, 9330 Zionsville Road, Indianapolis, Indiana 46268, US
(740) Владан Малешевић, Цара Лазара 7, 11000 Београд
(540)

KINSIDRO

(511) Кл. 1: хемијска средства која се употребљавају у пољопривреди, нарочито стимулатори раста биља; препарати за исхрану биља; микро организми или споре за заштиту биља; регулатори раста биља, укључујући биостимулансе, феромоне и хемијска средства за употребу у пољопривреди, хортикултури и шумарству, ђубрива.

(111) **80530** (181) **09.11.2030.**
(210) Ж- 2020-1964 (220) 09.11.2020.
(151) 28.05.2021.
(732) **Ивана Вукашиновић**, Љутице Богдана 10, 11000, Београд, RS
(740) Адвокат Јован Г. Црногорчевић, Ламартинова 40, 11000, Београд

(540)

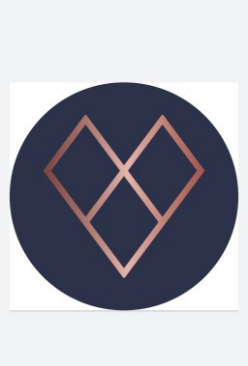

(531) 26.01.11; 26.01.24; 26.04.03; 26.04.09; 29.01.01; 29.01.08
(591) тегет, златно-розе.
(511) Кл. 25: трикои, боди [женско рубље], женске поткошуље, одећа, готова конфекцијска одећа. Кл. 26: брошеви [модни детаљ на одећи]. Кл. 40: шивење женске одеће по мери. Кл. 42: дизајнирање одеће.

(111) **80531** (181) **03.11.2030.**
(210) Ж- 2020-1939 (220) 03.11.2020.
(151) 31.05.2021.
(732) **NIKOLA SIMOVIĆ PR PROIZVODNJA VINA OD GROŽĐA VINARIJA SALAŠ NAŠ HORGOŠ**, Фодорова дуж 15, Хоргош, RS
(540)

(531) 03.07.03; 17.05.21; 24.15.01; 24.15.11; 27.01.12; 27.05.01; 28.17.00
(511) Кл. 33: алкохолна пића, изузев пива.

(111) **80532** (181) **10.02.2030.**
(210) Ж- 2020-175 (220) 10.02.2020.
(151) 31.05.2021.
(732) **Aleksandar Stanković PR Samostalna zanatska trgovinska radnja PODRUM PEVAC**, Булевар краљице Марије бр. 10, Крагујевац, RS
(740) Адвокат Шакан Маринко, Теодора Херцла бр. 39, Београд-Земун

(540)

(531) 03.07.03; 05.03.15; 05.07.14; 26.04.15; 26.04.24; 27.05.01; 27.05.10; 28.05.00; 29.01.03; 29.01.04; 29.01.05; 29.01.06; 29.01.08
(591) црна, бела, тамно плава, љубичаста, зелена.
(526) Жута Шљива
(511) Кл. 33: алкохолна пића изузев пива; алкохолни препарати за прављење напитака.

(111) **80533** (181) **26.11.2030.**
(210) Ж- 2020-2064 (220) 26.11.2020.
(151) 31.05.2021.
(732) **Dow AgroSciences LLC (Delaware limited liability company)**, 9330 Zionsville Road, Indianapolis, Indiana 46268, US
(740) Владан Малешевић, Цара Лазара 7, 11000, Београд
(540)

ENRAPTA

(511) Кл. 1: производи за биолошку контролу; нарочито феромони; пољопривредни хемијски препарати који се користе као стимуланси инсеката, за превлачење или одбијање штеточина.

(111) **80534** (181) **07.12.2030.**
(210) Ж- 2020-2158 (220) 07.12.2020.
(151) 31.05.2021.
(732) **Apatinska Pivara d.o.o.**, Трг ослобођења 5, 25260, Апатин, RS
(740) Адвокат Мила Михаиловић, Хиландарска 5/1, 11000, Београд
(540)

APA KVASTER

(511) Кл. 32: безалкохолна пића на бази слада; безалкохолна пића.

(111) **80535** (181) **29.12.2030.**
(210) Ж- 2020-2317 (220) 29.12.2020.
(151) 31.05.2021.
(732) **JAIL COMPANY DOO**, Истарска 4, 24300, Бачка Топола, RS
(740) Примовић Гордана, Васе Стајића 13 ,

21000, Нови Сад
(540)

(531) 27.05.01; 28.17.00; 29.01.01
(591) црвена
(511) Кл. 25: одећа; обућа; покривала за главу; капе; каишеви; шалови, мараме.
Кл. 41: услуге дискотека; услуге ноћних клубова.
Кл. 43: услуге хотела; услуге мотела; услуге ресторана; услуге кафеа; услуге барова.

---

(111) **80536** (181) **14.10.2030.**
(210) Ж- 2020-1769 (220) 14.10.2020.
(151) 31.05.2021.
(732) **KRAŠ, PREHRAMBENA INDUSTRIJA D.D.**, Ravnice 48, 10000, Zagreb, HR
(740) АОД МСА ИП-Милојевић Секулић Адвокати, Карађорђева 65, 11000, Београд
(540)

(531) 24.01.15; 24.17.02; 25.01.10; 25.01.25; 25.07.20; 26.11.09; 27.05.11; 27.05.13; 29.01.14
(591) светло браон, тамно браон, беж, црвена, бордо, златна, бела, жута.
(511) Кл. 30: нугат са бадемом.

---

(111) **80537** (181) **03.12.2030.**
(210) Ж- 2020-2125 (220) 03.12.2020.
(151) 31.05.2021.
(732) **IMG MANAGEMENT s.r.o.**, Průmyslová 798, 391 02 Planá nad Lužnicí, CZ
(740) Advokat Bojana Veselinović, Zmaj Jovina 8 - 10, 11000, Beograd

(540)

(531) 25.07.21; 26.04.03; 26.04.09; 26.04.18; 26.11.08; 27.05.17; 27.05.22; 29.01.02; 29.01.04
(591) Плава, жута
(511) Кл. 17: Пластичне материје, полупрерађене; пластични материјали за пуњење; полупрерађене термопластичне полимерске смоле за употребу у производњи; полупрерађени пластични производи који се користе у производњи; екструдирана пластика у облику блокова за употребу у производњи; екструдирана пластика у облику листова за употребу у производњи; екструдирана пластика у облику округлих шипки за употребу у производњи; екструдирана пластика у облику пелета за употребу у производњи; екструдирана пластика у облику цеви за употребу у производњи; изолациони материјали; заптивачи; заптивни материјали; производи за заптивање
Кл. 35: Оглашавање; услуге пословног посредовања и саветовања у области продаје производа; услуге посредовања у трговини; услуге пословног управљања и консултација; консултантске и саветодавне услуге које се односе на пословно управљање; консултације у пословном управљању; услуге помоћи, саветовања и консултација у вези са организовањем пословања
Кл. 39: Превоз аутомобилом; логистичке услуге у вези превоза [транспортна логистика]; услуге агенција за шпедицију; шпедиција; услуге међународне прекоокеанске шпедиције; посредовање код транспорта и превоза робе; посредовање у транспорту; посредовање у транспорту терета; превоз робе; изнајмљивање контејнера за складиштење; изнајмљивање камиона; обезбеђивање паркинг простора; изнајмљивање гаража и паркинг места; шлеповање возила.
Кл. 40: Обрађивање материјала од пластике, дрвета, калцијум карбоната, минерала, текстила и алуминијума обликовање пластичних материјала; обрада и прерада пластичних материјала; обрада пластичних материјала и пружање повезаних информација
Кл. 43: Привремени смештај; резервисање привременог смештаја; услуге хотелског смештаја; услуге ресторана

(111) **80538** (181) **15.10.2030.**

(210) Ж- 2020-1771 (220) 15.10.2020.
(151) 31.05.2021.
(732) **Kalumet doo za proizvodnju trgovinu i usluge Novi Sad**, Вардарска 1ц, 21000, Нови Сад, RS
(540)

(531) 26.03.23; 26.04.04; 26.11.11; 27.05.01; 27.05.24
(511) Кл. 29: месо, риба, живина и дивљач, месне прерађевине, конзервисано, замрзнуто, сушено и кувано воће и поврће, желеи, џемови, компоти, јаја, млеко и млечни производи, јестива уља и масти. Кл. 30: кафа, чај, какао и замена кафе, пиринач, тапиока и саго, брашно и производи од житарица, хлеб, колачи и посластице, сладоледи, шећер, мед, меласа, квасац, прашак за пециво, со, сенф, сирће, сосови (као додаци), зачини, лед. Кл. 32: пиво, минералне и содне воде и друга безалкохолна пића, воћни напици и воћни сокови, сирупи и други препарати за прављење напитака.

---

(111) **80539** (181) **16.10.2030.**
(210) Ж- 2020-1786 (220) 16.10.2020.
(151) 31.05.2021.
(732) **Adria Media Group d.o.o.**, Влајковићева 8, 11000, Београд, RS
(740) Адвокат Јасмина Микић, Милутина Бојића 3, Београд
(540)

(531) 25.05.01; 26.04.02; 26.04.18; 27.05.24; 29.01.01; 29.01.06; 29.01.08
(591) црна, бела, црвена.
(511) Кл. 35: оглашавање; истраживање тржишта; рекламирање; рекламирање на радију; рекламирање преко телевизије; рекламне услуге и оглашавање преко телевизије, радија или поште; маркетиншка истраживања; изнајмљивање огласног простора; испитивање јавног мњења; изнајмљивање времена за рекламирање у средствима комуникације; маркетинг; промоција продаје за друге; дизајнирање рекламног материјала; писање текстова за рекламне намене. Кл. 38: телекомуникације; телекомуникације, нарочито телевизијска емисија колажног типа; аудио емитовање; бежично емитовање; видео емитовање; дигитално аудио емитовање; емитовање радио програма (радиодифузија); емитовање телевизијских програма; емитовање телевизијских програма путем интернета; емитовање и пренос телевизијских програма; емитовање кабловске телевизије; емитовање и пренос програма кабловске телевизије; емитовање ТВ програма, филмова и осталих аудио-визуелних и мултимедијалних садржаја; емитовање аудио-визуелних и мултимедијалних садржаја путем интернета; радијско емитовање путем интернета; кабловско емитовање радио и телевизијских програма; услуге телевизијског емитовања за мобилне телефоне; сателитско телевизијско емитовање; емитовање радио и телевизијског програма путем сателита; емитовање мултимедијалних садржаја путем интернета; комуникације мобилним телефонима; комуникација преко мреже оптичких влакана; пренос видео садржаја на захтев; сателитски пренос; стриминг (проток) података; пружање услуга телекомуникационих канала за услуге телешопинга; бежично емитовање; радио комуникације; пренос видео садржаја на захтев; емитовање телевизијских програма који се плаћају по гледању; емитовање и пренос телевизијских програма који се плаћају по гледању; видео емитовање и пренос кинематографских филмова и филмова путем интернета; емитовање видео записа путем интернета и других комуникационих мрежа; емитовање радио и телевизијских програма путем кабловских или бежичних мрежа; емитовање програма путем глобалне рачунарске мреже; комуникације путем виртуелне приватне мреже (VPN); омогућавање приступа платформама и порталима на интернету; сателитски, кабловски и мрежни пренос звука, сигнала, слике и података; услуге преноса телевизије путем интернета (IPTV); пренос, емитовање и пријем аудио садржаја, видео садржаја, непокретних и покретних слика, текста и података, пренос звука, слике и података путем интернета. Кл. 41: образовне услуге; припремање обуке; разонода; телевизијска забава; спортске и културне активности; услуге разоноде, нарочито пружање забаве путем телевизије, радија, биоскопа, кабловске телевизије, сателитске телевизије и интернета; продукција и дистрибуција телевизијског програма; продукција и дистрибуција радијских програма; продукција програма кабловске телевизије; продукција емисија и филмова; продукција звучних и видео снимака; компиловање, продукција, управљање и извођење радио, телевизијских,

аудиовизуелних, музичких, забавних и позоришних програма; продукција филмова и видео трака; услуге продукције забавних догађаја уживо; организовање, представљање и продукција емисија и наступа уживо; организовање, продукција и представљање догађаја за образовне, културне или забавне потребе; издавање мултимедијалног материјала онлајн; организовање спортских, културних, музичких и образовних догађаја; организација сајмова и изложби у културне сврхе; обезбеђивање информације на пољу шоу бизниса, забаве, радио и телевизијских програма, филмова, културе, образовања, забаве и спорта; услуге објављивања; производња филмова, који нису рекламни филмови; продукција радио и телевизијских програма; телевизијска забава; забава посредством радија; услуге студија за снимање; изнајмљивање опреме за осветљење позоришних и телевизијских студија; услуге репортерског извештавања; услуге стављања на располагање филмова, који се не могу преузимати, путем видео записа на захтев; услуге стављања на располагање телевизијских програма, који се не могу преузимати, путем видео записа на захтев; омогућавање коришћења онлајн видео записа, који се не могу преузимати; дистрибуција филмова; услуге тонске технике за манифестације; услуге монтаже видео записа за манифестације; услуге технике осветљења за манифестације; прављење фотографских, филмских и видео извештаја; фотографисање; фотографске репортаже.

(111) **80540** (181) **16.10.2030.**
(210) Ж- 2020-1788 (220) 16.10.2020.
(151) 31.05.2021.
(732) **Adria Media Group d.o.o.**, Влајковићева 8, 11000, Београд, RS
(740) Адвокат Јасмина Микић, Милутина Бојића 3, Београд
(540)

(531) 25.05.01; 26.04.02; 26.04.18; 27.05.24; 29.01.01; 29.01.06; 29.01.08
(591) црна, бела, црвена.
(511) Кл. 35: оглашавање; истраживање тржишта; рекламирање; рекламирање на радију; рекламирање преко телевизије; рекламне услуге и оглашавање преко телевизије, радија или поште; маркетиншка истраживања; изнајмљивање огласног простора; испитивање јавног мњења; изнајмљивање времена за рекламирање у средствима комуникације; маркетинг; промоција продаје за друге; дизајнирање рекламног материјала; писање текстова за рекламне намене.
Кл. 38: телекомуникације; телекомуникације, нарочито телевизијска емисија колажног типа; аудио емитовање; бежично емитовање; видео емитовање; дигитално аудио емитовање; емитовање радио програма (радиодифузија); емитовање телевизијских програма; емитовање телевизијских програма путем интернета; емитовање и пренос телевизијских програма; емитовање кабловске телевизије; емитовање и пренос програма кабловске телевизије; емитовање ТВ програма, филмова и осталих аудио-визуелних и мултимедијалних садржаја; емитовање аудио-визуелних и мултимедијалних садржаја путем интернета; радијско емитовање путем интернета; кабловско емитовање радио и телевизијских програма; услуге телевизијског емитовања за мобилне телефоне; сателитско телевизијско емитовање; емитовање радио и телевизијског програма путем сателита; емитовање мултимедијалних садржаја путем интернета; комуникације мобилним телефонима; комуникација преко мреже оптичких влакана; пренос видео садржаја на захтев; сателитски пренос; стриминг (проток) података; пружање услуга телекомуникационих канала за услуге телешопинга; бежично емитовање; радио комуникације; пренос видео садржаја на захтев; емитовање телевизијских програма који се плаћају по гледању; емитовање и пренос телевизијских програма који се плаћају по гледању; видео емитовање и пренос кинематографских филмова и филмова путем интернета; емитовање видео записа путем интернета и других комуникационих мрежа; емитовање радио и телевизијских програма путем кабловских или бежичних мрежа; емитовање програма путем глобалне рачунарске мреже; комуникације путем виртуелне приватне мреже (VPN); омогућавање приступа платформама и порталима на интернету; сателитски. кабловски и мрежни пренос звука, сигнала, слике и података; услуге преноса телевизије путем интернета (IPTV); пренос, емитовање и пријем аудио садржаја, видео садржаја, непокретних и покретних слика, текста и података, пренос звука, слике и података путем интернета.
Кл. 41: образовне услуге; припремање обуке; разонода; телевизијска забава; спортске и културне активности; услуге разоноде, нарочито пружање забаве путем телевизије, радија, биоскопа, кабловске телевизије, сателитске телевизије и Интернета; продукција и дистрибуција телевизијског програма; продукција и дистрибуција радијских програма; продукција програма кабловске телевизије; продукција емисија и филмова; продукција звучних и видео снимака; компиловање, продукција, управљање и извођење радио, телевизијских, аудиовизуелних, музичких, забавних и позоришних

програма; продукција филмова и видео трака; услуге продукције забавних догађаја уживо; организовање, представљање и продукција емисија и наступа уживо; организовање, продукција и представљање догађаја за образовне, културне или забавне потребе; издавање мултимедијалног материјала онлајн; организовање спортских, културних, музичких и образовних догађаја; организација сајмова и изложби у културне сврхе; обезбеђивање информације на пољу шоу бизниса, забаве, радио и телевизијских програма, филмова, културе, образовања, забаве и спорта; услуге објављивања; производња филмова, који нису рекламни филмови; продукција радио и телевизијских програма; телевизијска забава; забава посредством радија; услуге студија за снимање; изнајмљивање опреме за осветљење позоришних и телевизијских студија; услуге репортерског извештавања; услуге стављања на располагање филмова, који се не могу преузимати, путем видео записа на захтев; услуге стављања на располагање телевизијских програма, који се не могу преузимати, путем видео записа на захтев; омогућавање коришћења онлајн видео записа, који се не могу преузимати; дистрибуција филмова; услуге тонске технике за манифестације; услуге монтаже видео записа за манифестације; услуге технике осветљења за манифестације; прављење фотографских, филмских и видео извештаја; фотографисање; фотографске репортаже.

(111) **80541** (181) **16.10.2030.**
(210) Ж- 2020-1790 (220) 16.10.2020.
(151) 31.05.2021.
(732) **Adria Media Group d.o.o.**, Влајковићева 8, 11000, Београд, RS
(740) Адвокат Јасмина Микић, Милутина Бојића 3, Београд
(540)

(531) 26.04.24; 27.01.03; 27.01.25; 27.05.24; 29.01.01; 29.01.06; 29.01.08
(591) црна,црвена, бела.
(511) Кл. 35: оглашавање; истраживање тржишта; рекламирање; рекламирање на радију; рекламирање преко телевизије; рекламне услуге и оглашавање преко телевизије, радија или поште; маркетиншка истраживања; изнајмљивање огласног простора; испитивање јавног мњења; изнајмљивање времена за рекламирање у средствима комуникације; маркетинг; промоција продаје за друге; дизајнирање рекламног материјала; писање текстова за рекламне намене.
Кл. 38: телекомуникације; телекомуникације, нарочито телевизијска емисија колажног типа; аудио емитовање; бежично емитовање; видео емитовање; дигитално аудио емитовање; емитовање радио програма (радиодифузија); емитовање телевизијских програма; емитовање телевизијских програма путем интернета; емитовање и пренос телевизијских програма; емитовање кабловске телевизије; емитовање и пренос програма кабловске телевизије; емитовање ТВ програма, филмова и осталих аудио-визуелних и мултимедијалних садржаја; емитовање аудио-визуелних и мултимедијалних садржаја путем интернета; радијско емитовање путем интернета; кабловско емитовање радио и телевизијских програма; услуге телевизијског емитовања за мобилне телефоне; сателитско телевизијско емитовање; емитовање радио и телевизијског програма путем сателита; емитовање мултимедијалних садржаја путем интернета; комуникације мобилним телефонима; комуникација преко мреже оптичких влакана; пренос видео садржаја на захтев; сателитски пренос; стриминг (проток) података; пружање услуга телекомуникационих канала за услуге телешопинга; бежично емитовање; радио комуникације; пренос видео садржаја на захтев; емитовање телевизијских програма који се плаћају по гледању; емитовање и пренос телевизијских програма који се плаћају по гледању; видео емитовање и пренос кинематографских филмова и филмова путем интернета; емитовање видео записа путем интернета и других комуникационих мрежа; емитовање радио и телевизијских програма путем кабловских или бежичних мрежа; емитовање програма путем глобалне рачунарске мреже; комуникације путем виртуелне приватне мреже (VPN); омогућавање приступа платформама и порталима на интернету; сателитски. кабловски и мрежни пренос звука, сигнала, слике и података; услуге преноса телевизије путем интернета (IPTV); пренос, емитовање и пријем аудио садржаја, видео садржаја, непокретних и покретних слика, текста и података, пренос звука, слике и података путем интернета.
Кл. 41: образовне услуге; припремање обуке; разонода; телевизијска забава; спортске и културне активности; услуге разоноде, нарочито пружање забаве путем телевизије, радија, биоскопа, кабловске телевизије, сателитске телевизије и Интернета; продукција и дистрибуција телевизијског програма; продукција и дистрибуција радијских програма; продукција програма кабловске телевизије; продукција емисија и филмова; продукција звучних и видео снимака; компиловање, продукција, управљање и извођење радио, телевизијских,

аудиовизуелних, музичких, забавних и позоришних програма; продукција филмова и видео трака; услуге продукције забавних догађаја уживо; организовање, представљање и продукција емисија и наступа уживо; организовање, продукција и представљање догађаја за образовне, културне или забавне потребе; издавање мултимедијалног материјала онлајн; организовање спортских, културних, музичких и образовних догађаја; организација сајмова и изложби у културне сврхе; обезбеђивање информације на пољу шоу бизниса, забаве, радио и телевизијских програма, филмова, културе, образовања, забаве и спорта; услуге објављивања; производња филмова, који нису рекламни филмови; продукција радио и телевизијских програма; телевизијска забава; забава посредством радија; услуге студија за снимање; изнајмљивање опреме за осветљење позоришних и телевизијских студија; услуге репортерског извештавања; услуге стављања на располагање филмова, који се не могу преузимати, путем видео записа на захтев; услуге стављања на располагање телевизијских програма, који се не могу преузимати, путем видео записа на захтев; омогућавање коришћења онлајн видео записа, који се не могу преузимати; дистрибуција филмова; услуге тонске технике за манифестације; услуге монтаже видео записа за манифестације; услуге технике осветљења за манифестације; прављење фотографских, филмских и видео извештаја; фотографисање; фотографске репортаже.

(111) **80542** (181) **16.10.2030.**
(210) Ж- 2020-1791 (220) 16.10.2020.
(151) 31.05.2021.
(732) **Adria Media Group d.o.o.**, Влајковићева 8, 11000, Београд, RS
(740) Адвокат Јасмина Микић, Милутина Бојића 3, Београд
(540)

PULSRBIJE

(531) 27.05.01; 29.01.01; 29.01.04
(591) црвена-ef0028, плава-1d48ff.
(511) Кл. 35: оглашавање; истраживање тржишта; рекламирање; рекламирање на радију; рекламирање преко телевизије; рекламне услуге и оглашавање преко телевизије, радија или поште; маркетиншка истраживања; изнајмљивање огласног простора; испитивање јавног мњења; изнајмљивање времена за рекламирање у средствима комуникације; маркетинг; промоција продаје за друге; дизајнирање рекламног материјала; писање текстова за рекламне намене.
Кл. 38: телекомуникације; телекомуникације, нарочито телевизијска емисија колажног типа; аудио емитовање; бежично емитовање; видео емитовање; дигитално аудио емитовање; емитовање радио програма (радиодифузија); емитовање телевизијских програма; емитовање телевизијских програма путем интернета; емитовање и пренос телевизијских програма; емитовање кабловске телевизије; емитовање и пренос програма кабловске телевизије; емитовање ТВ програма, филмова и осталих аудио-визуелних и мултимедијалних садржаја; емитовање аудио-визуелних и мултимедијалних садржаја путем интернета; радијско емитовање путем интернета; кабловско емитовање радио и телевизијских програма; услуге телевизијског емитовања за мобилне телефоне; сателитско телевизијско емитовање; емитовање радио и телевизијског програма путем сателита; емитовање мултимедијалних садржаја путем интернета; комуникације мобилним телефонима; комуникација преко мреже оптичких влакана; пренос видео садржаја на захтев; сателитски пренос; стриминг (проток) података; пружање услуга телекомуникационих канала за услуге телешопинга; бежично емитовање; радио комуникације; пренос видео садржаја на захтев; емитовање телевизијских програма који се плаћају по гледању; емитовање и пренос телевизијских програма који се плаћају по гледању; видео емитовање и пренос кинематографских филмова и филмова путем интернета; емитовање видео записа путем интернета и других комуникационих мрежа; емитовање радио и телевизијских програма путем кабловских или бежичних мрежа; емитовање програма путем глобалне рачунарске мреже; комуникације путем виртуелне приватне мреже (VPN); омогућавање приступа платформама и порталима на интернету; сателитски. кабловски и мрежни пренос звука, сигнала, слике и података; услуге преноса телевизије путем интернета (IPTV); пренос, емитовање и пријем аудио садржаја, видео садржаја, непокретних и покретних слика, текста и података, пренос звука, слике и података путем интернета.
Кл. 41: образовне услуге; припремање обуке; разонода; телевизијска забава; спортске и културне активности; услуге разоноде, нарочито пружање забаве путем телевизије, радија, биоскопа, кабловске телевизије, сателитске телевизије и Интернета; продукција и дистрибуција телевизијског програма; продукција и дистрибуција радијских програма; продукција програма кабловске телевизије; продукција емисија и филмова; продукција звучних и видео снимака; компиловање, продукција, управљање и извођење радио, телевизијских, аудиовизуелних, музичких, забавних и позоришних програма; продукција филмова и видео трака; услуге продукције забавних догађаја уживо; организовање,

представљање и продукција емисија и наступа уживо; организовање, продукција и представљање догађаја за образовне, културне или забавне потребе; издавање мултимедијалног материјала онлајн; организовање спортских, културних, музичких и образовних догађаја; организација сајмова и изложби у културне сврхе; обезбеђивање информације на пољу шоу бизниса, забаве, радио и телевизијских програма, филмова, културе, образовања, забаве и спорта; услуге објављивања; производња филмова, који нису рекламни филмови; продукција радио и телевизијских програма; телевизијска забава; забава посредством радија; услуге студија за снимање; изнајмљивање опреме за осветљење позоришних и телевизијских студија; услуге репортерског извештавања; услуге стављања на располагање филмова, који се не могу преузимати, путем видео записа на захтев; услуге стављања на располагање телевизијских програма, који се не могу преузимати, путем видео записа на захтев; омогућавање коришћења онлајн видео записа, који се не могу преузимати; дистрибуција филмова; услуге тонске технике за манифестације; услуге монтаже видео записа за манифестације; услуге технике осветљења за манифестације; прављење фотографских, филмских и видео извештаја; фотографисање; фотографске репортаже.

---

(111) **80543** (181) **16.10.2030.**
(210) Ж- 2020-1794 (220) 16.10.2020.
(151) 31.05.2021.
(732) **Adria Media Group d.o.o.**, Влајковићева 8, 11000, Београд, RS
(740) Адвокат Јасмина Микић, Милутина Бојића 3, Београд
(540)

(531) 26.04.24; 27.05.10; 27.05.24; 29.01.01; 29.01.06; 29.01.08
(591) розе-ff04f, бела-ffffff.
(511) Кл. 35: оглашавање; истраживање тржишта; рекламирање; рекламирање на радију; рекламирање преко телевизије; рекламне услуге и оглашавање преко телевизије, радија или поште; маркетиншка истраживања; изнајмљивање огласног простора; испитивање јавног мњења; изнајмљивање времена за рекламирање у средствима комуникације; маркетинг; промоција продаје за друге; дизајнирање рекламног материјала; писање текстова за рекламне намене.
Кл. 38: телекомуникације; телекомуникације, нарочито телевизијска емисија колажног типа; аудио емитовање; бежично емитовање; видео емитовање; дигитално аудио емитовање; емитовање радио програма (радиодифузија); емитовање телевизијских програма; емитовање телевизијских програма путем интернета; емитовање и пренос телевизијских програма; емитовање кабловске телевизије; емитовање и пренос програма кабловске телевизије; емитовање ТВ програма, филмова и осталих аудио-визуелних и мултимедијалних садржаја; емитовање аудио-визуелних и мултимедијалних садржаја путем интернета; радијско емитовање путем интернета; кабловско емитовање радио и телевизијских програма; услуге телевизијског емитовања за мобилне телефоне; сателитско телевизијско емитовање; емитовање радио и телевизијског програма путем сателита; емитовање мултимедијалних садржаја путем интернета; комуникације мобилним телефонима; комуникација преко мреже оптичких влакана; пренос видео садржаја на захтев; сателитски пренос; стриминг (проток) података; пружање услуга телекомуникационих канала за услуге телешопинга; бежично емитовање; радио комуникације; пренос видео садржаја на захтев; емитовање телевизијских програма који се плаћају по гледању; емитовање и пренос телевизијских програма који се плаћају по гледању; видео емитовање и пренос кинематографских филмова и филмова путем интернета; емитовање видео записа путем интернета и других комуникационих мрежа; емитовање радио и телевизијских програма путем кабловских или бежичних мрежа; емитовање програма путем глобалне рачунарске мреже; комуникације путем виртуелне приватне мреже (VPN); омогућавање приступа платформама и порталима на интернету; сателитски. кабловски и мрежни пренос звука, сигнала, слике и података; услуге преноса телевизије путем интернета (IPTV); пренос, емитовање и пријем аудио садржаја, видео садржаја, непокретних и покретних слика, текста и података, пренос звука, слике и података путем интернета.
Кл. 41: образовне услуге; припремање обуке; разонода; телевизијска забава; спортске и културне активности; услуге разоноде, нарочито пружање забаве путем телевизије, радија, биоскопа, кабловске телевизије, сателитске телевизије и Интернета; продукција и дистрибуција телевизијског програма; продукција и дистрибуција радијских програма; продукција програма кабловске телевизије; продукција емисија и филмова; продукција звучних и видео снимака; компиловање, продукција, управљање и извођење радио, телевизијских, аудиовизуелних, музичких, забавних и позоришних програма; продукција филмова и видео трака; услуге

продукције забавних догађаја уживо; организовање, представљање и продукција емисија и наступа уживо; организовање, продукција и представљање догађаја за образовне, културне или забавне потребе; издавање мултимедијалног материјала онлајн; организовање спортских, културних, музичких и образовних догађаја; организација сајмова и изложби у културне сврхе; обезбеђивање информације на пољу шоу бизниса, забаве, радио и телевизијских програма, филмова, културе, образовања, забаве и спорта; услуге објављивања; производња филмова, који нису рекламни филмови; продукција радио и телевизијских програма; телевизијска забава; забава посредством радија; услуге студија за снимање; изнајмљивање опреме за осветљење позоришних и телевизијских студија; услуге репортерског извештавања; услуге стављања на располагање филмова, који се не могу преузимати, путем видео записа на захтев; услуге стављања на располагање телевизијских програма, који се не могу преузимати, путем видео записа на захтев; омогућавање коришћења онлајн видео записа, који се не могу преузимати; дистрибуција филмова; услуге тонске технике за манифестације; услуге монтаже видео записа за манифестације; услуге технике осветљења за манифестације; прављење фотографских, филмских и видео извештаја; фотографисање; фотографске репортаже.

(111) **80544** (181) **02.12.2030.**
(210) Ж- 2020-2100 (220) 02.12.2020.
(151) 31.05.2021.
(732) **Dow AgroSciences LLC (Delaware limited liability company)**, 9330 Zionsville Road, Indianapolis, Indiana 46268, US
(740) Владан Малешевић, Цара Лазара 7, 11000, Београд
(540)

UTRISHA

(511) Кл. 1: хемијска средства која се употребљавају у пољопривреди, нарочито стимулатори раста биља; препарати за исхрану биља; микроорганизми или споре за заштиту биља; регулатори раста биља, укључујући биостимуланse, феромоне и хемијска средства за употребу у пољопривреди, хортикултури и шумарству, ђубрива.

(111) **80545** (181) **20.08.2030.**
(210) Ж- 2020-1405 (220) 20.08.2020.
(151) 31.05.2021.
(732) **Ole Gabrielsen and Маријана Габриелсен**, Stenbogade 1,2tv, Ribe, DK і Заплањска 073/23, 11000, Београд-Вождовац, RS

(740) Марија Цвјетићанин, Јурија Гагарина 127/91, 11070, Београд-Нови Београд
(540)

KUNDALINI REIKI

(511) Кл. 41: учење на даљину, настава, обука, услуге пружања обуке, покретне библиотеке, услуге покретне библиотеке, пружање услуга у области забаве и разоноде, практична настава [обука путем демонстрације], обука [тренирање], подучавање, пренос знања и искуства [обучавање], пружање информација које се односе на рекреативне активности, организовање и вођење радионица [обука].
Кл. 44: услуге алтернатнивне медицине, киропрактика, услуге центара за рехабилитацију, масажа, медицинска помоћ, физикална терапија, физиотерапија, услуге ароматерапије, услуге телемедицине, терапеутске услуге, услуге саветовања о здрављу, услуге центара за опоравак, здравствена нега.
Кл. 45: лиценцирање интелектуалне својине, духовно саветовање.

(111) **80546** (181) **22.09.2030.**
(210) Ж- 2020-1611 (220) 22.09.2020.
(151) 31.05.2021.
(732) **Добривоје Јовановић**, Баје Пивљанина бр. 47ц, 11000 Београд, RS
(540)

(531) 02.01.01; 02.01.19; 16.03.13; 25.01.19; 26.11.12; 27.05.01; 29.01.13
(591) црна, црвена и бела
(511) Кл. 30: чоколада.
Кл. 41: услуге клубова здравља [здравствено и фитнес вежбање]; услуге личног тренера [фитнес тренинг].
Кл. 43: услуге кафеа; услуге барова.

(111) **80547** (181) **10.09.2030.**
(210) Ж- 2020-1523 (220) 10.09.2020.
(151) 31.05.2021.
(732) **Месна заједница Прислоница**, , 32214 Прислоница, RS
(540)

(531) 02.01.09; 02.01.23; 26.01.14; 26.01.21; 27.01.12; 28.05.00; 29.01.06
(591) Pantone Cool Gray 1C и бела
(511) Кл. 16: постери, огласни панои од папира или картона, бележнице нотеси, албуми, слике, штампани материјал, фасцикле за списе, оловке, новине, периодичне публикације, памфлети, каталози, фасцикле (канцеларијски материјал), књиге, коверте, штампани роковници, налив пера и хемијске оловке (канцеларијски прибор), календари, подметачи за чаше од папира, дописнице за најаву посебних догађаја, аташе мапе, летци, флајери, штампане музичке партитуре, транспаренти (банери) од папира.
Кл. 25: мајице, шалови, мараме.
Кл. 41: организовање такмичења, штампање текстова осим рекламних текстова, настава, обука, производња филмова који нису рекламни филмови, издавање књига, продукција представа, пружање услуга у области забаве и разоноде, организовање изложби за културне потребе, извођење представа уживо, организовање и вођење радионица (обука), онлајн издавање електронских књига и часописа, организовање и спровођење концерата.

(111) **80548** (181) **09.12.2030.**
(210) Ж- 2020-2174 (220) 09.12.2020.
(151) 31.05.2021.
(732) **PHIACADEMY DOO BEOGRAD** , Булевар ослобођења 137, 11000, Београд, RS
(740) Плавша & Плавша доо Београд, Струмичка 51, 11000, Београд
(540)

(531) 05.13.07; 24.01.15; 24.01.17; 24.09.01; 24.09.13; 24.17.25; 27.05.01; 28.07.00
(511) Кл. 35: административна обрада захтева за куповину поднетих путем телефона или компјутера; административна обрада наруџбеница за куповину; ажурирање и одржавање информација у регистрима; ажурирање и одржавање података у рачунарским базама података; ажурирање огласних материјала; анализа података добијених истраживањем тржишта; анализа пословног профита; анализе цена и трошкова; анализирање и истраживање тржишта; анкетирање, анализирање и истраживање тржиша; вођење медицинске документације и историје болести пацијента; дељење материјала за оглашавање путем електронске поште; дељење реклама за друге преко интернета; дељење реклама за друге путем мреже за електронску комуникацију; дељење рекламних материјала и материјала за оглашавање; дизајнирање маркетиншких логоа; дизајнирање маркетиншких флајера; дизајнирање маркетиншких брошура; дизајнирање рекламног материјала; директан маркетинг; дистрибуција летака у рекламне сврхе; дистрибуција проспеката; дистрибуција узорака; дистрибуција узорака за рекламне потребе; економске прогнозе; електронска издања штампаног материјала у рекламне сврхе; изнајмљивање огласног простора; изнајмљивање огласног простора на интернет страницама; изнајмљивање продајних штандова; изнајмљивање промотивних и рекламних материјала за презентације; индексирање интернет сајтова за комерцијалне намене или намене оглашавања; индексирање интернет страница у рекламне сврхе; интернет маркетинг; информативне, саветодавне и консултантске услуге које се односе на пословно управљање и пословну администрацију која се пружа електронским путем или преко интернета; информативне услуге у вези са запошљавањем и приликама у каријери; испитивање брендова; испитивање јавног мњења; истраживање тржишта за рекламне потребе; истраживање тржишта из области козметике, парфимерије и производа за улепшавање; истраживање тржишта помоћу рачунарске базе података; истраживања у вези са потрошаким навикама; комерцијална администрација за лиценце роба и услуга трећих лица; консултантске и саветодавне услуге које се односе на пословно управљање; консултантске и саветодавне услуге које се односе на распоређивање особља; консултантске и саветодавне услуге које се односе на регрутовање особља; консултантске и саветодавне услуге које се односе на систематизацију особља, запошљавање и управљање; консултантске и саветодавне услуге на пољу пословне стратегије; консултантске услуге из области интернет маркетинга; манекенске услуге у циљу рекламирања или продајних промоција; маркетинг у оквиру издавања софтвера;

маркетиншке услуге које се односе на козметичке производе; маркетиншке услуге које се односе на фармацеутске производе; обезбеђивање и изнајмљивање огласног простора на интернету; обезбеђивање огласног простора у периодичним часописима, новинама и магазинима; обрада електронских поруџбина; обрада текста; обрађивање података; оглашавање и промотивна продаја у вези са робом и услугама; оглашавање плаћањем по клику; оглашавање путем банера; онлајн рекламирање на рачунарској мрежи; оптимизација интернет странице; оптимизација претраживача за промоцију продаје; организација рекламних догађаја; организовање догађаја, изложби, сајмова и приредби за комерцијалне, промотивне и рекламне потребе; организовање и вођење сајамских изложби; организовање модних ревија у промотивне сврхе; организовање шеми за лојалност и награђивање; организовање шема за награду лојалности потрошача; оријентација бренда; писање радних биографија за друге; писање текстова за рекламне намене; позиционирање бренда; планирање пословних састанака; пословна истраживања; пословне процене; пословни савети и информације; постављање реклама за друге; праћење обима продаје за друге; преговарање везано за уговоре о куповини и продаји робе; преговарање и закључивање пословних трансакција за трећа лица; представљање производа у рекламне сврхе; представљање роба и услуга путем електронских средстава; презентација предузећа и њихових производа и услуга на интернету; презентација производа путем средстава комуникације, у сврху продаје на мало; презентација робе; претраживање података у рачунарским датотекама за друге; прикупљање информација у компјутерске базе података; производња рекламних филмова; промоција продаје за друге; промоција посебних догађаја; пружање комерцијалних савета и информација потрошачима при избору роба и услуга; пружање помоћи из области комерцијализације производа у оквиру уговора о франшизи; саветодавне услуге у пословном управљању које се односе на франшизе; пружање пословних информација путем интернет странице; рекламирање преко плаката; рекламирање слањем наруџбеница; рекламне услуге које се пружају преко интернета; студије економске изводљивости; тражење спонзорства; управљање брендом; управљање односима с купцима; управљање програмима лојалности који укључују попусте или подстицаје; управљање програмом награђивања лојалности; услуге агенција за увоз и извоз; услуге агенције за регрутовање манекена; услуге велепродаје везане за апарате из области медицине; услуге велепродаје везане за дијететске препарате; услуге велепродаје везане за додатке исхрани; услуге велепродаје везане за медицинске инструменте; услуге велепродаје везане за прибором за улепшавање људи; услуге велепродаје везане за производе који се користе у образовне сврхе; услуге велепродаје везане за софтвер; услуге велепродаје везане за средства за личну хигијену; услуге велепродаје везане за уређаје за сунчање; услуге велепродаје дијететских препарата; услуге велепродаје одеће; услуге велепродаје обуће; услуге давања пословних савета који се односе на оснивање и рад франшиза; услуге заказивања састанака и канцеларијске услуге; услуге малопродаје везане за дијететске препарате; услуге малопродаје везане за додатке исхрани; услуге малопродаје везане за електронска издања која се могу преузимати са интернета; услуге малопродаје везане за медицинске инструменте; услуге малопродаје везане за медицинске уређаје; услуге малопродаје везане за прибор за улепшавање за људе; услуге малопродаје везане за уређаје за тамњење коже; услуге малопродаје и велепродаје за козметику; услуге малопродаје и велепродаје за козметику, тоалетне потрепштине, сапуне и детерџенте; услуге малопродаје и велепродаје за обућу; услуге малопродаје и велепродаје за одећу; услуге малопродаје или велепродаје фармацеутских, ветеринарских и санитарних препарата и медицинског материјала; услуге малопродаје и велепродаје за козметичке производе; услуге малопродаје које се односе на наручивање козметике путем поште; услуге малопродаје и велепродаје за ручне алате; услуге малопродаје и велепродаје за медицинске апарате; услуге малопродаје и велепродаје за лекове; услуге малопродаје које се пружају онлајн; услуге малопродаје медицинских инструмената; услуге малопродаје медицинских уређаја; услуге наручивања преко интернета; услуге онлајн малопродаје и велепродаје козметичких препарата; услуге онлајн малопродаје и велепродаје дијететских препарата; услуге онлајн малопродаје и велепродаје додатака исхрани; услуге онлајн малопродаје и велепродаје медицинских уређаја; услуге онлајн малопродаје и велепродаје медицинских инструмената; услуге продаје гардеробе преко интернет продавница; услуге продаје козметике и шминке, гардеробе и акцесоара преко интернет продавница; услуге продаје козметике и шминке преко интернет продавница; фактурисање.

Кл. 41: образовне академије у области козметике, трајне шминке, микронедлинг и микробладинг третмана, мезотерапије и тетоважа; анализирање резултата образовних тестова и података за друге; бојење лица; вођење забавних активности и догађаја у области козметике, трајне шминке, микронедлинг и микробладинг третмана, мезотерапије и тетоважа;

вођење забавних догађаја, културних догађаја, спортских догађаја уживо, образовних догађаја, и забавних и културних активности; вођење забавних догађаја уживо и филмских фестивала; вођење колоквијума, конвенција, конгреса, конференција у области козметике, трајне шминке, микронедлинг и микробладинг третмана, мезотерапије и тетоважа; вођење курсева за оспособљавање, образовање и обуку за младе и одрасле; вођење курсева учења на даљину; вођење образовних догађаја; вођење образовних конференција, образовних курсева, образовних семинара, образовних форума уживо, обука, обука у склопу кампа за обуке, радионица за обуку, радионица и семинара, вођење семинара за обуку у области козметике, трајне шминке, микронедлинг и микробладинг третмана, мезотерапије и тетоважа; вођење такмичења на интернету; вођење часова; вођење часова телесних вежби; додатно образовање; електронске издавачке услуге; електронске публикације са информацијама о широком распону тема на мрежи; електронске публикације текстова и штампаног материјала, осим рекламних текстова, на интернету; забава у виду модних приредби; издавање билтена; издавање брошура; издавање електронских књига и он-лајн часописа; издавање електронских новина којима је могуће приступити путем глобалне рачунарске мреже; издавање електронских онлајн периодичних издања; издавање електронских публикација; издавање електронских часописа; издавање журнала; издавање журнала, књига и приручника из области, козметике, медицине, трајне шминке, микронедлинг и микробладинг третмана, мезотерапије и тетоважа; издавање интернет часописа; издавање и уређивање књига; издавање и уређивање периодичних издања; издавање и уређивање штампаног материјала; издавање књига и магазина; издавање књига, часописа и новина на интернету; издавање мултимедијалног материјала он-лајн; издавање новина; издавање образовних материјала; издавање приручника; издавање приручника за образовање и оспособљавање; издавање приручника за обуку; издавање рекламног материјала за потребе забаве и подучавања; издавање уџбеника; издавање часописа за потрошаче; изнајмљивање књига; изнајмљивање књига и других публикација; изнајмљивање материјала за обуку; изнајмљивање наставног материјала и опреме; индивидуални тренинг; информативне услуге у виду извештавања о актуелним догађајима; информације које се односе на забаву у вези са рачунарским играма које се пружају на интернету са рачунарске базе података или глобалне комуникацијске мреже; информације које се односе на образовање и забаву које се пружају на интернету са рачунарске базе података или интернета; информације о активностима у слободно време; информисање о образовању; консултантске услуге које се односе на образовање и обуку руководства и особља; консултовање које се односи на организовање и вођење колоквијума; консултовање које се односи на организовање и вођење конференција; консултовање које се односи на организовање и вођење радионица за обуку; консултовање које се односи на организовање и вођење семинара; консултовање у вези са стручним оспособљавањем; курсеви учења на даљину; мултимедијално издавање књига, магазина, дневника и електронских издања; напредна обука; настава, обука; објављивање летака; објављивање памфлета; објављивање рецензија; образовање и обука у области обраде електронских података; образовање одраслих; образовно тестирање; обука из области руковођења предузећем; обука и тренирање; омогућавање коришћења простора и опреме за наставну обуку; омогућавање коришћења простора и опреме за наступе; омогућавање он-лајн семинара обуке; омогућавање привремене употребе онлајн образовних материјала који се не могу преузети са интернета; омогућавање приступа он-лајн видео садржајима из области козметичких третмана, који се не могу преузети; омогућавање приступа онлајн магазинима који се не могу преузети; омогућавање програма обуке; онлајн електронско издавање књига и периодичне штампе; организовање балова; организовање гала вечери у забавне сврхе; организовање и вођење колоквијума; организовање и вођење конгреса; организовање и вођење конференција, семинара и симпозијума; организовање и вођење образовних догађаја; организовање и вођење образовних курсева; организовање и вођење образовних семинара; организовање и вођење образовних форума уживо; организовање и вођење такмичења у лепоти; организовање изложби за образовне потребе; организовање и реализација туторијала; организовање обука; организовање професионалних радионица и курсева за обуку; организовање семинара и конференција; организовање такмичења за образовање или забаву; организовање такмичења путем интернета; организовање форума уживо; организовање часова; подучавање; пословно образовање; припрема и вођење семинара; производња образовних материјала; производња образовних и материјала за обуку; професионално усмеравање и саветовање у вези са образовањем или обуком; пружање електронских издања, која се не могу преузети, са глобалне рачунарске мреже; пружање информација из области образовања; пружање информација о онлајн образовању; пружање курсева обуке; пружање курсева сталног усавршавања у области здравствене неге; пружање образовних курсева; пружање показних образовних

вежби; пружање услуга образовних испита и тестова; пружање услуге оспособљавања путем глобалне рачунарске мреже; пружање услуге оспособљавања и усавршавања; стручна обука; стручно саветовање и информационе услуге које се односе на уређивање, вођење и организовање семинара; уређивање књига и електронских публикација; уређивање магазина; услуге професионалне преквалификације; услуге учења на даљину које се пружају на интернету; часови козметике и улепшавања.

Кл. 44: медицинске услуге; здравствено, медицинско и фармацеутско консултовање; издавање лекова; услуге неге лепоте; изнајмљивање машина и уређаја за коришћење у козметичким салонима; изнајмљивање медицинске опреме; изнајмљивање медицинских апарата; изнајмљивање медицинских апарата и система; изнајмљивање медицинских машина и апарата; изнајмљивање опреме за негу коже; израда извештаја који се односе на здравље; израда извештаја који се односе на медицинска питања; имплантација косе; информисање пацијената о употреби лекова; киропрактика, физиотерапија, акупунктура, остеопатија, спортска медицина, масажа и парамедицинске услуге; клиничке услуге естетске и пластичне хирургије; козметичка електролиза; козметичке услуге за негу тела; козметичке услуге које пружају бање; козметичке услуге потамњивања коже за људе; козметичке услуге тетовирања; козметички ласерски третмани коже лица; козметички ласерски третман за раст косе; козметички ласерски третман коже; козметички ласерски третман нежељених длачица; козметички ласерски третман тетоважа; козметички третмани за тело; козметички третмани за тело, лице и косу; козметичко саветовање; консултантске и информативне услуге које се пружају путем интернета у вези са фармацеутским производима; консултантске и информативне услуге у вези са медицинским производима; консултантске и информативне услуге у вези са фармацеутским производима; консултантске услуге које се пружају путем интернета у подручју неге тела и лица; консултантске услуге у вези са здравственом негом; консултантске услуге у вези са козметичким третманима; консултантске услуге у вези са негом коже; консултантске услуге у подручју исхране; консултантске услуге у подручју козметике; консултантске услуге у подручју шминкања; консултантске услуге у сектору лепоте; ласерско уклањање тетоважа; лекарски прегледи; маникирање; масажа; медицинска нега; медицинска помоћ; медицинска, хигијенска и нега лепоте; медицинске консултације; медицинско саветовање у вези са стресом; медицинско тестирање; нега косе; нутриционистичко и прехрамбено саветовање; обављање медицинских прегледа; обављање психолошких процена и прегледа; обезбеђивање јавних купатила за хигијенске сврхе; обликовање косе; обнова косе; он лајн услуге саветовања о шминкању; пирсинг тела; планирање и надзор над дијетом за смањење килаже; естетска и пластична хирургија; пресађивање косе; прехрамбени и нутриционистички савети; припрема и употреба лекова; припрема рецепата у апотекама; процена опасности по здравље; пружање информација о здрављу; пружање информација о здрављу путем вебсајта; пружање информација о здравственој заштити путем глобалне рачунарске мреже; пружање информација о измајмљивању медицинских машина и апарата; пружање информација о исхрани и додацима исхрани; пружање информација о масажи; пружање информација о медицинским услугама; пружање информација о прехрамбеним и нутритивним додацима; пружање информација о турским купатилима; пружање информација о услугама салона лепоте; пружање информација о услугама фризерских салона и салона лепоте; пружање информација у вези са лепотом; пружање информација у области здравља и велнеса; пружање информација у области фризерских услуга; пружање ласерских терапија за лечење медицинских стања; дерматолошке услуге; пружање медицинских савета у области дерматологије; пружање нутриционичких информација о храни за мршављење за медицинске потребе; пружање услуга ђакузија; пружање услуга јавних купалишта; пружање услуга купалишта; пружање услуга програма за мршављење; пружање услуга сауне, салона лепоте, фризерских салона и масажа; саветовање о начину живота; саветодавне услуге о шминкању које се пружају уживо и преко интернета; саветодавне услуге у вези са исхраном; саветодавне услуге у вези са медицинским уређајима и инструментима; саветодавне услуге у вези са негом косе; саветодавне услуге у вези са фармацеутским производима; терапеутске услуге; тетовирање - услуге тетоваже; третмани за негу лица; третмани убризгавања филера у козметичке сврхе; уградња екстензија за косу; уклањање длака електролизом; услуге алтернатнивне медицине; услуге ароматерапије; услуге берберница; услуге бојења обрва; услуге бојења трепавица; услуге депилације; услуге депилације воском за људско тело; услуге дијететичара; услуге здравствене и козметичке неге; услуге исправљања косе; услуге козметичара; услуге козметичке анализе за одређивање најадекватније козметике у складу са обликом и теном лица; услуге ласерског затезања коже; услуге ласерског подмлађивања коже; услуге ласерског уклањања длачица; услуге липосукције; услуге маникира и педикира; услуге медицинских клиника; услуге надоградње трепавица; услуге намештања костију; услуге неге за лепоту стопала; услуге неге коже у

салонима; услуге неге лепоте; услуге неге лепоте и фризерске услуге; услуге неге ноктију; услуге обликовања обрва; услуге педикира; услуге салона за негу ноктију; услуге салона за сунчање и соларијума; услуге сауна; услуге светлосне терапије; услуге спортске медицине; услуге тетовирања обрва; услуге трајног минивала; услуге третмана лепоте; услуге третмана против целулита; услуге третмана улепшавања, посебно за обрве и трепавице; услуге у вези са негом косе; услуге увијања трепавица; услуге улепшавања; услуге уклањања телесних длачица; услуге уклањања и обликовања обрва концем; услуге шминкања; фармацеутске услуге састављања рецепата; физикална терапија; хигијенска и козметичка нега; шминкање и саветодавне услуге о шминкању.

(111) **80549** (181) **08.12.2030.**
(210) Ж- 2020-2170 (220) 08.12.2020.
(151) 31.05.2021.
(732) **GÜROK TURİZM VE MADENCİLİK ANONİM ŞİRKETİ**, Eskişehir Yolu, 5. Km., 43001, Merkez - Kütahya, TR
(740) Живко Мијатовић & Партнерс доо Београд, Студентски трг 4, 11000, Београд
(540)

(531) 27.05.01; 29.01.01; 29.01.08
(591) црна, розе.
(511) Кл. 21: кућне или кухињске справе и посуде; посуђе и прибор за јело, осим виљушака, ножева и кашика; чешљеви и сунђери; четке, изузев кичица; материјали за прављење четки; прибор за чишћење; стакло, необрађено или полуобрађено, осим грађевинског стакла; стакларија, порцелан и грнчарија.

(111) **80550** (181) **08.12.2030.**
(210) Ж- 2020-2171 (220) 08.12.2020.
(151) 31.05.2021.
(732) **Riot Games, Inc.CORPORATION DELAWARE**, 12333 West Olympic Boulevard, 90064, Los Angeles CALIFORNIA, US
(740) АОД МСА ИП – Милојевић Секулић адвокати, Карађорђева 65, 11000, Београд
(540)

(531) 26.03.23; 26.04.04; 26.04.08; 26.04.09; 26.04.11; 26.04.12; 26.04.24; 26.07.25; 29.01.01; 29.01.08
(591) црна, црвена.
(511) Кл. 25: одећа, наиме, каишеви, капути, костими за игре са улогама, хаљине, рукавице, костими за Ноћ вештица, дуксерице са капуљачом, одећа за малу децу, јакне, удобна одећа за ношење код куће, панталоне, пуловери, одећа за кишу, мараме, шалови, блузе, кошуље, шорцеви, сукње, одећа за спавање, чарапе, доњи делови тренерке, дукс мајице, џемпери, купаћи костими, мајице кратких рукава, горњи делови одеће, доњи веш, обућа; покривала за главу.
Кл. 38: аудио емитовање; емитовање и пренос (стриминг) играња видео игара и такмичења у игрању видео игара преко глобалних комуникационих мрежа, интернета и бежичних мрежа; емитовање аудио и видео програма путем интернета; стриминг (проток) података; телекомуникационе услуге, наиме, пренос подкаст садржаја; стриминг (проток) аудио, визуелног и аудиовизуелног материјала преко глобалних комуникационих мрежа, интернета и бежичних мрежа; емитовање видео записа.
Кл. 41: организовање и уживо вођење такмичења, изложби и турнира са видео играма; услуге разоноде, наиме, организовање састанака уживо са обожаватељима (фановима) и конференција уживо на пољу забаве, гејминга, видео игара и е-спортова; услуге разоноде, наиме, пружање онлајн видео игара; услуге разоноде, наиме, пружање услуге привременог коришћења видео игара које се не могу преузети; услуге организовања такмичења у игрању видео игара, изложби и турнира; услуге објављивања видео игара; пружање забавних информација о е-спортовима и видео играма путем веб странице.

(111) **80551** (181) **23.11.2030.**
(210) Ж- 2020-2044 (220) 23.11.2020.
(151) 31.05.2021.
(732) **Novartis AG**, 4002, Basel, CH
(740) АОД МСА ИП – Милојевић Секулић Адвокати, Карађорђева 65, 11000, Београд

(540)

OSPEN

(511) Кл. 5: фармацеутски препарати за људску употребу, наиме антибиотици.

(111) **80552** (181) **06.03.2030.**
(210) Ж- 2020-361 (220) 06.03.2020.
(151) 31.05.2021.
(732) **KT & G Corporation**, 71, Beotkkot-gil, Daedeok-gu, Daejeon, KR
(740) Адвокат Гордана М. Поповић, Таковска 19, 11000
(540)

ESSE GOLDEN LEAF

(511) Кл. 34: дуван; цигарете; цигаре; буннут; папир за цигарете; луле; филтери за цигарете; табакере, које нису направљене од племенитих метала; торбице за дуван; упаљачи за цигарете, који нису направљени од племенитих метала; шибице; чистачи за дуванске луле; пепељаре за пушаче, које нису направљене од племенитих метала; секачи за цигаре.

(111) **80553** (181) **25.06.2030.**
(210) Ж- 2020-1042 (220) 25.06.2020.
(151) 31.05.2021.
(732) **Riot Games, Inc. CORPORATION DELAWARE**, 12333 West Olympic Boulevard, 90064, Los Angeles CALIFORNIA, US
(740) АОД МСА ИП-Милојевић Секулић Адвокати, Карађорђева 65, 11000, Београд
(540)

TEAMFIGHT TACTICS

(531) 27.05.17; 29.01.02; 29.01.07
(591) бела, златна, светло браон
(511) Кл. 9: звучници; рачунарски мишеви; рачунарски програми који се користе за праћење статуса различитих корисника услуга онлајн интерактивног играња игрица и онлајн повезивање играча са другим играчима свих нивоа вештина; софтвер „проширене стварности“ за играње видео игара који се може преузети; софтвер за игре за мобилне телефоне који се може преузети; подкастови који се могу преузети у области е-спорта и видео игара; софтвер за видео игре који се може преузети; видео игре које се могу преузети; софтвер за игре виртуалне реалности који се може преузети за играње видео игара; слушалице – бубице; наочаре за вид; слушалице; интерактивни мултимедијски програми за видео игре; подлоге за мишеве; снимљени софтвер „проширене стварности“ за играње видео игара; снимљени софтвер за виртуалну реалност за играње видео игара; наочаре за сунце; кертрици за видео игре; дискови за видео игре; софтвер за видео игре; софтвер за видео игре и приручници у електронском формату који се продају као целина; софтвер за видео игре који се може преузети преко глобалне рачунарске мреже и бежичних уређаја.
Кл. 18: вишенаменске торбе; руксаци; новчаници за кованице; козметичке торбице које се продају празне; ранац (врећа) са учкуром; цилиндричне текстилне торбе; торбице за ношење на боковима; ручне торбице; футроле за кључеве; пртљаг; ознаке за пртљаг; курирске торбе; цегер торбе (тоте торбе); кишобрани; новчаници.
Кл. 25: одећа, наиме, каишеви, капути, костими за игре са улогама, хаљине, рукавице, костими за Ноћ вештица, дуксерице са капуљачом, одећа за малу децу, јакне, удобна одећа за ношење код куће, панталоне, пуловери, одећа за кишу, мараме, шалови, блузе, кошуље, шортсеви, сукње, одећа за спавање, кратке чарапе, доњи делови тренерке, дукс мајице, џемпери, купаћи костими, мајице кратких рукава, горњи делови одеће, доњи веш, обућа; покривала за главу.
Кл. 38: услуге емитовања и преноса (стриминга) играња видео игара и такмичења у игрању видео играра путем глобалних комуникационих мрежа, Интернета и бежичних мрежа.
Кл. 41: организовање и уживо вођење такмичења, изложби и турнира који се односе на видео игре; услуге разоноде, наиме, софтвер за видео игре који се не може преузети а који омогућава корисницима да праве, мењају, учитавају, преузимају, деле, прегледају и објављују садржај интерактивних видео игара који су створили корисници, музику и друге медијске датотеке путем глобалних рачунарских мрежа, интернета и бежичних мрежа; услуге разоноде, наиме, организовање састанака уживо са обожаваоцима (фановима) и конференција у области разоноде, гејминга, видео игара и е-спортова; услуге разоноде, наиме, пружање он-лајн видео игара; услуге разоноде, наиме, омогућавање привременог коришћења видео игара које се не могу преузимати; услуге организовања такмичења у игрању видео игара, изложби и турнира; услуге објављивања видео игара; пружање услуга објављивања он-лајн стрипова, графичких романа и прича са сценама и ликовима заснованих на видео играма које се не могу преузимати; услуге пружања он-лајн игара

„проширене стварности“; пружање он-лајн информација у вези са видео играма; пружање он-лајн услуга у вези са тривиа игрицама (квизовима), саветима и стратегијама за видео игре; пружање услуга он-лајн играња игара виртуалне стварности.

(111) **80554** (181) **09.12.2030.**
(210) Ж- 2020-2176 (220) 09.12.2020.
(151) 31.05.2021.
(732) **Душан Дроњак**, Цинцорија 37, 22307, Сурдук, RS
(740) АОД МСА ИП – Милојевић Секулић Адвокати, Карађорђева 65, 11000, Београд
(540)

(531) 09.01.21; 27.05.01; 27.05.13
(511) Кл. 27: теписи, ћилими, подметачи за тепихе, неклизајуће простирке, простирке за купатила, прекривачи за подове, отирачи.

(111) **80555** (181) **30.04.2030.**
(210) Ж- 2020-588 (220) 30.04.2020.
(151) 31.05.2021.
(732) **Владан Николић**, Хуга Бадалића 5/33, 24000, Суботица, RS
(740) Адвокат Никола Митровић, Браће Радић 22/3, 24000, Суботица
(540)

BALERINA

(511) Кл. 32: аперитиви, безалкохолни; ароматизована вода; ароматизована минерална вода; безалкохолна пића; безалкохолна пића са укусом воћа; безалкохолни воћни екстракти; безалкохолни воћни напици; безалкохолни газирани напици од воћног сока; безалкохолни концентрати за прављење напитака; безалкохолни концентрисани воћни сирупи; безалкохолни напици; безалкохолни сирупи; вода за пиће; воде [пића]; воћни коктели, безалкохолни; воћни концентрати за производњу напитака; воћни напици; воћни напици и воћни сокови; воћни нектар [безалкохолни]; воћни сокови; газирана безалкохолна пића; газирана вода; газирана минерална вода; газирани воћни сокови; енергетска пића; коктели, безалкохолни; напици са укусом воћа; тоник.
Кл. 33: алкохолна пића; изузев пива и вина; алкохолна пића која садрже воће осим грожђа; алкохолне мешавине, осим вина, за коктеле; алкохолни воћни коктели, који не садрже вино; алкохолни екстракти, који не садрже вино; алкохолни препарати за прављење напитака, који не садрже вино; амерички виски; аперитиви на бази дестилованих алкохолних пића; аперитиви на бази жестоких пића; апсинт; армањак; биљни ликери; армањак; битери [горка алкохолна пића]; бренди; бренди од трешања; бурбон; виски; водка; воћни екстракти који не садрже грожђе, алкохолни; воћни ликери; горка алкохолна пића - битери; горки алкохолни аперитиви; дестилована алкохолна пића на бази житарица; дестилована жестока пића; дигестиви [ликери и жестока пића]; екстракти жестоких алкохолних пића; жестока алкохолна пића [дестилована]; жестока пића; жестока пића с укусима [алкохолна пића]; јабуковача; киршч, вишњевача; коктели који не садрже вино; коњак; крем ликери; крушковача; ликери; ликер који садржи биљне екстракте; медовина; мескал; рум; сангрија; скоч; текила; узо; џин.

(111) **80556** (181) **03.12.2030.**
(210) Ж- 2020-2120 (220) 03.12.2020.
(151) 31.05.2021.
(732) **VAMA d.o.o.**, Јове Илића 54, 11000, Београд, RS
(540)

LIPOAKTIV

(511) Кл. 5: дијететске супстанце; хомогенизовани хранљиви препарати и дијететска храна; дијететске супстанце прилагођене за употребу у медицини.

(111) **80557** (181) **03.12.2030.**
(210) Ж- 2020-2119 (220) 03.12.2020.
(151) 31.05.2021.
(732) **VAMA d.o.o.**, Јове Илића 54, 11000, Београд, RS
(540)

OLIGO BALANS

(511) Кл. 5: дијететске супстанце; хомогенизовани хранљиви препарати и дијететска храна; дијететске супстанце прилагођене за употребу у медицини.

(111) **80558** (181) **29.01.2030.**
(210) Ж- 2020-105 (220) 29.01.2020.
(151) 31.05.2021.
(732) **DARKO ŠURLAN PR, SAMOSTALNA RADNJA DESTILERIJA ŠURLAN, NOVI KOZARCI**, Здравка Челара 17, Нови Козарци, Општина Кикинда, RS
(740) Адвокат Милош Ристић, Краљевића Марка 9, 11000, Београд
(540)

(531) 05.03.15; 24.01.05; 25.01.05; 27.05.01; 27.05.04; 27.05.17; 27.05.21; 29.01.07
(591) браон.
(511) Кл. 33: алкохолна пића која садрже воће.

(111) **80559** (181) **25.11.2030.**
(210) Ж- 2020-2067 (220) 25.11.2020.
(151) 31.05.2021.
(732) **RWA Srbija d.o.o.**, Булевар Зорана Ђинђића 67/17, 11070, Нови Београд, RS
(540)

KARTHUS

(511) Кл. 5: пестициди; хербицид у пољопривреди.

(111) **80560** (181) **18.11.2030.**
(210) Ж- 2020-2009 (220) 18.11.2020.
(151) 31.05.2021.
(732) **DRUŠTVO LJUBITELJA POPULARNE KULTURE**, Мутапова 7, 11000, Београд, RS
(540)

(531) 20.07.02; 27.05.01
(511) Кл. 16: белетристичке књиге; књиге; образовне књиге; штампане књиге; штампане књиге у области музичког образовања; магазини [периодични]; музички магазини; штампане периодичне публикације; штампане периодичне публикације о музици; штампане периодичне публикације о филму.
Кл. 35: промоција музичких концерата; промоција посебних догађаја.
Кл. 41: пружање информација, коментара и чланака у области музике путем рачунарских мрежа; пружање информација у области музике; пружање услуга он-лајн електронских публикација, које се не могу преузети, у области музике; издавање електронских књига и он-лајн часописа; издавање електронских онлајн периодичних издања; издавање електронских публикација; издавање електронских часописа; издавање интернет часописа; издавање и уређивање књига; издавање и уређивање књига, новина и периодичних часописа; издавање и уређивање периодичних издања; издавање и уређивање штампаног материјала; издавање и уређивање штампаног материјала и текстова, осим рекламних текстова; издавање књига; издавање књига и магазина; издавање књига и часописа; издавање књига, магазина, годишњака и журнала; издавање књига, часописа и новина на интернету; издавање текста песама у облику књиге; издавање часописа у електронском формату; издавање штампаног материјала у електронском формату; онлајн електронско издавање књига и периодичне штампе; издавачке услуге.

(111) **80561** (181) **31.07.2030.**
(210) Ж- 2020-1305 (220) 31.07.2020.
(151) 31.05.2021.
(732) **"ОБУЋА МЕТРО" д.о.о.**, Лазе Костића б.б., 21460, Врбас, RS
(540)

(531) 24.17.25; 27.05.01; 27.05.10; 27.05.11
(511) Кл. 25: глежњаче; доколенице; дрвена обућа; дрвена обућа, кломпе; дубоке патике за спортове у дворани; ешарпе за ношење; женска обућа; женске најлонске чарапе, женске ципеле; женске чарапе; женске чизме; каишеви (одећа); каишеви од имитације коже; каишеви од тканине (одећа); камашне, доколенице и назувци; кожне папуче; кожне ципеле; кожни каишеви (одећа); кратке чарапе; одећа; мушка обућа; мушка и женска обућа; најлонке (чарапе); обућа; обућа за плажу; патике; сандале; спортске ципеле; спортске чарапе; улошци за ципеле; ципеле; чарапе и плетена трикотажа; чизме.
Кл. 35: услуге малопродаје и велепродаје за обућу; услуге рекламирања преко интернета.

(111) **80562** (181) **07.12.2030.**
(210) Ж- 2020-2159 (220) 07.12.2020.
(151) 31.05.2021.
(732) **PlusPlus d.o.o.**, Булевар Михајла Пупина 10а,

11070, Нови Београд, RS
(540)

(531) 03.01.06; 03.01.08; 03.01.24; 03.05.01; 03.05.24; 03.07.15; 03.07.24; 27.05.01; 27.05.10; 27.05.11
(511) Кл. 24: одећа за кућне љубимце.
Кл. 28: играчке за псе.
Кл. 31: храна за кућне љубимце.

(111) **80563** (181) **07.12.2030.**
(210) Ж- 2020-2161 (220) 07.12.2020.
(151) 31.05.2021.
(732) **3 STARS PHARMA DOO BEOGRAD**, Takovska 13, 11000, Beograd, RS
(740) Marko Belančić, advokat, Karađorđev trg 11, 11080, Beograd
(540)

CEPRONIL

(511) Кл. 5: фармацеутски, медицински и ветеринарски препарати; дијететска храна и супстанце прилагођене за употребу у медицини или ветеринарску употребу; дијететски додаци (додаци исхрани) за људе и животиње.

(111) **80564** (181) **07.12.2030.**
(210) Ж- 2020-2162 (220) 07.12.2020.
(151) 31.05.2021.
(732) **3 STARS PHARMA DOO BEOGRAD**, Takovska 13, 11000, Beograd, RS
(740) Marko Belančić, advokat, Karađorđev trg 11, 11080, Beograd
(540)

RELIA

(511) Кл. 5: фармацеутски, медицински и ветеринарски препарати; дијететска храна и супстанце прилагођене за употребу у медицини или ветеринарску употребу; дијететски додаци (додаци исхрани) за људе и животиње.

(111) **80565** (181) **22.12.2030.**
(210) Ж- 2020-2274 (220) 22.12.2020.
(151) 31.05.2021.
(732) **DATA TECH INTERNATIONAL DOO BEOGRAD**, Кружни Пут 7, 11000, Лештане, RS
(740) Адвокат Милан Јоксовић, Хаџи Милентијева 46, 11000, Београд
(540)

(531) 26.04.01; 26.04.08; 26.04.09; 26.05.03; 26.05.11; 27.05.01; 27.05.11
(511) Кл. 9: апарати и инструменти научни, истраживачки, навигациони, геодетски, фотографски, кинематографски, аудиовизуелни, оптички, за вагање, мерење, сигнализацију, откривање, тестирање, инспекцију, спасавање и наставу; апарати и инструменти за превођење, прекид, трансформацију, акумулацију, регулисање или контролу дистрибуције или употребе електричне енергије; апарати и инструменти за снимање, преношење, репродуковање или обрађивање звука, слике или података; подаци који су снимљени и који се могу преузети, рачунарски софтвер, празни носачи података за дигитално или аналогно снимање и складиштење; механизми за апарате који се покрећу новцем; регистар касе, уређаји за рачунање; рачунари и периферни рачунарски уређаји; одела за роњење; маске за роњење; чепови за уши за рониоце; штипаљке за нос за рониоце и пливаче; рукавице за рониоце; апарати за дисање за подводно пливање; апарати за гашење пожара.
Кл. 36: осигурање; финансијски послови; новчани (монетарни) послови; послови везани за непокретности.
Кл. 42: научне и технолошке услуге, као и услуге истраживања и пројектовања у вези са њима; услуге индустријских анализа, индустријског истраживања и индустријског дизајна; услуге контроле квалитета и аутентификвције; пројектовање и развој рачунарског хардвера и софтвера.

(111) **80566** (181) **11.12.2030.**
(210) Ж- 2020-2202 (220) 11.12.2020.
(151) 31.05.2021.
(732) **PHIACADEMY DOO BEOGRAD** , Булевар ослобођења 137, 11000, Београд, RS
(740) Плавша & Плавша доо Београд, Струмичка 51, 11000, Београд
(540)

TATTOO
AFTER CARE GEL

(531) 24.17.25; 27.05.09; 27.05.10; 28.07.00
(591) црно бела
(511) Кл. 3: гелови за успоравање старења за козметичке потребе; балзами, осим за медицинске сврхе; влажни или импрегнирани јастучићи, убруси или марамице; гелови за козметичку употребу; гелови за успоравање старења; емолијенти за кожу за козметичке потребе; емулзије, гелови и лосиони за негу коже; козметичка млека; козметичка уља; козметичке креме; козметичке креме за негу коже; козметичке креме за учвршћивање коже око очију; козметичке креме и гелови за лице, руке и тело; козметичке крпице или марамице натопљене средствима за чишћење коже; козметички лосиони за смањење појаве старачких пега и флека; козметички препарати за негу и третирање коже; козметички препарати за обнављање коже; козметички препарати за умањење бора за локалну фацијалну употребу; козметички препарати који садрже колеген; козметички производи за хидратацију лица; козметички серуми; компресе за очи за козметичке потребе; коректори за пеге и мрље; креме за регенерацију коже за козметичке потребе; креме против бора; креме против бора за козметичке потребе; креме против пега; креме против пега за козметичке потребе; креме против старачких пега; креме против старачких пега за козметичке потребе; креме против старења; креме против старења за козметичке потребе; лоптице од вате за козметичке потребе; лосиони за успоравање старења за козметичке потребе; лосиони за хидратацију коже [козметички]; марамице натопљене етарским уљима, за козметичку употребу; марамице натопљене са козметичким лосионима; паковања маски за козметичку примену; производи за хидратацију против старења; спрејеви за кожу за локалну примену за козметичке потребе; средства за ексфолијацију за козметичку примену; средства за пилинг; козметика са хијалуронском киселином. Кл. 41: образовне академије у области козметике, трајне шминке, микронедлинг и микробладинг третмана, мезотерапије и тетоважа; анализирање резултата образовних тестова и података за друге; бојење лица; вођење забавних активности и догађаја у области козметике, трајне шминке, микронедлинг и микробладинг третмана, мезотерапије и тетоважа; вођење забавних догађаја, културних догађаја, спортских догађаја уживо, образовних догађаја, и забавних и културних активности; вођење забавних догађаја уживо и филмских фестивала; вођење колоквијума, конвенција, конгреса, конференција у области козметике, трајне шминке, микронедлинг и микробладинг третмана, мезотерапије и тетоважа; вођење курсева за оспособљавање, образовање и обуку за младе и одрасле; вођење курсева учења на даљину; вођење образовних догађаја; вођење образовних конференција, образовних курсева, образовних семинара, образовних форума уживо, обука, обука у склопу кампа за обуке, радионица за обуку, радионица и семинара, вођење семинара за обуку у области козметике, трајне шминке, микронедлинг и микробладинг третмана, мезотерапије и тетоважа; вођење такмичења на интернету; вођење часова; вођење часова телесних вежби; додатно образовање; електронске издавачке услуге; електронске публикације са информацијама о широком распону тема на мрежи; електронске публикације текстова и штампаног материјала, осим рекламних текстова, на интернету; забава у виду модних приредби; издавање билтена; издавање брошура; издавање електронских књига и он-лајн часописа; издавање електронских новина којима је могуће приступити путем глобалне рачунарске мреже; издавање електронских онлајн периодичних издања; издавање електронских публикација; издавање електронских часописа; издавање журнала; издавање журнала, књига и приручника из области, козметике, медицине, трајне шминке, микронедлинг и микробладинг третмана, мезотерапије и тетоважа; издавање интернет часописа; издавање и уређивање књига; издавање и уређивање периодичних издања; издавање и уређивање штампаног материјала; издавање књига и магазина; издавање књига, часописа и новина на интернету; издавање мултимедијалног материјала он-лајн; издавање новина; издавање образовних материјала; издавање приручника; издавање приручника за образовање и оспособљавање; издавање приручника за обуку; издавање рекламног материјала за потребе забаве и подучавања; издавање уџбеника; издавање часописа за потрошаче; изнајмљивање књига; изнајмљивање књига и других публикација; изнајмљивање материјала за обуку; изнајмљивање наставног материјала и опреме; индивидуални тренинг; информативне услуге у виду извештавања о актуелним догађајима; информације које се односе на забаву у вези са рачунарским играма које се пружају на интернету са рачунарске базе података или глобалне комуникацијске мреже; информације које се односе на образовање и забаву које се пружају на интернету са рачунарске базе података или интернета; информације о активностима у слободно време; информисање о образовању;

консултантске услуге које се односе на образовање и обуку руководства и особља; консултовање које се односи на организовање и вођење колоквијума; консултовање које се односи на организовање и вођење конференција; консултовање које се односи на организовање и вођење радионица за обуку; консултовање које се односи на организовање и вођење семинара; консултовање у вези са стручним оспособљавањем; курсеви учења на даљину; мултимедијално издавање књига, магазина, дневника и електронских издања; напредна обука; настава, обука; објављивање летака; објављивање памфлета; објављивање рецензија; образовање и обука у области обраде електронских података; образовање одраслих; образовно тестирање; обука из области руковођења предузећем; обука и тренирање; омогућавање коришћења простора и опреме за наставну обуку; омогућавање коришћења простора и опреме за наступе; омогућавање он-лајн семинара обуке; омогућавање привремене употребе онлајн образовних материјала који се не могу преузети са интернета; омогућавање приступа он-лајн видео садржајима из области козметичких третмана, који се не могу преузети; омогућавање приступа онлајн магазинима који се не могу преузети; омогућавање програма обуке; онлајн електронско издавање књига и периодичне штампе; организовање балова; организовање гала вечери у забавне сврхе; организовање и вођење колоквијума; организовање и вођење конгреса; организовање и вођење конференција, семинара и симпозијума; организовање и вођење образовних догађаја; организовање и вођење образовних курсева; организовање и вођење образовних семинара; организовање и вођење образовних форума уживо; организовање и вођење такмичења у лепоти; организовање изложби за образовне потребе; организовање и реализација туторијала; организовање обука; организовање професионалних радионица и курсева за обуку; организовање семинара и конференција; организовање такмичења за образовање или забаву; организовање такмичења путем интернета; организовање форума уживо; организовање часова; подучавање; пословно образовање; припрема и вођење семинара; производња образовних материјала; производња образовних и материјала за обуку; професионално усмеравање и саветовање у вези са образовањем или обуком; пружање електронских издања, која се не могу преузети, са глобалне рачунарске мреже; пружање информација из области образовања; пружање информација о онлајн образовању; пружање курсева обуке; пружање курсева сталног усавршавања у области здравствене неге; пружање образовних курсева; пружање показних образовних вежби; пружање услуга образовних испита и тестова; пружање услуге оспособљавања путем глобалне рачунарске мреже; пружање услуге оспособљавања и усавршавања; стручна обука; стручно саветовање и информационе услуге које се односе на уређивање, вођење и организовање семинара; уређивање књига и електронских публикација; уређивање магазина; услуге професионалне преквалификације; услуге учења на даљину које се пружају на интернету; часови козметике и улепшавања.

Кл. 44: медицинске услуге; здравствено, медицинско и фармацеутско консултовање; издавање лекова; услуге неге лепоте; изнајмљивање машина и уређаја за коришћење у козметичким салонима; изнајмљивање медицинске опреме; изнајмљивање медицинских апарата; изнајмљивање медицинских апарата и система; изнајмљивање медицинских машина и апарата; изнајмљивање опреме за негу коже; израда извештаја који се односе на здравље; израда извештаја који се односе на медицинска питања; имплантација косе; информисање пацијената о употреби лекова; киропрактика, физиотерапија, акупунктура, остеопатија, спортска медицина, масажа и парамедицинске услуге; клиничке услуге естетске и пластичне хирургије; козметичка електролиза; козметичке услуге за негу тела; козметичке услуге које пружају бање; козметичке услуге потамњивања коже за људе; козметичке услуге тетовирања; козметички ласерски третмани коже лица; козметички ласерски третман за раст косе; козметички ласерски третман коже; козметички ласерски третман нежељених длачица; козметички ласерски третман тетоважа; козметички третмани за тело; козметички третмани за тело, лице и косу; козметичко саветовање; консултантске и информативне услуге које се пружају путем интернета у вези са фармацеутским производима; консултантске и информативне услуге у вези са медицинским производима; консултантске и информативне услуге у вези са фармацеутским производима; консултантске услуге које се пружају путем интернета у подручју неге тела и лица; консултантске услуге у вези са здравственом негом; консултантске услуге у вези са козметичким третманима; консултантске услуге у вези са негом коже; консултантске услуге у подручју исхране; консултантске услуге у подручју козметике; консултантске услуге у подручју шминкања; консултантске услуге у сектору лепоте; ласерско уклањање тетоважа; лекарски прегледи; маникирање; масажа; медицинска нега; медицинска помоћ; медицинска, хигијенска и нега лепоте; медицинске консултације; медицинско саветовање у вези са стресом; медицинско тестирање; нега косе; нутриционистичко и прехрамбено саветовање; обављање медицинских прегледа; обављање психолошких процена и прегледа; обезбеђивање

јавних купатила за хигијенске сврхе; обликовање косе; обнова косе; он лајн услуге саветовања о шминкању; пирсинг тела; планирање и надзор над дијетом за смањење килаже; естетска и пластична хирургија; пресађивање косе; прехрамбени и нутриционистички савети; припрема и употреба лекова; припрема рецепата у апотекама; процена опасности по здравље; пружање информација о здрављу; пружање информација о здрављу путем вебсајта; пружање информација о здравственој заштити путем глобалне рачунарске мреже; пружање информација о измајмљивању медицинских машина и апарата; пружање информација о исхрани и додацима исхрани; пружање информација о масажи; пружање информација о медицинским услугама; пружање информација о прехрамбеним и нутритивним додацима; пружање информација о турским купатилима; пружање информација о услугама салона лепоте; пружање информација о услугама фризерских салона и салона лепоте; пружање информација у вези са лепотом; пружање информација у области здравља и велнеса; пружање информација у области фризерских услуга; пружање ласерских терапија за лечење медицинских стања; дерматолошке услуге; пружање медицинских савета у области дерматологије; пружање нутриционичких информација о храни за мршављење за медицинске потребе; пружање услуга ђакузија; пружање услуга јавних купалишта; пружање услуга купалишта; пружање услуга програма за мршављење; пружање услуга сауне, салона лепоте, фризерских салона и масажа; саветовање о начину живота; саветодавне услуге о шминкању које се пружају уживо и преко интернета; саветодавне услуге у вези са исхраном; саветодавне услуге у вези са медицинским уређајима и инструментима; саветодавне услуге у вези са негом косе; саветодавне услуге у вези са фармацеутским производима; терапеутске услуге; тетовирање - услуге тетоваже; третмани за негу лица; третмани убризгавања филера у козметичке сврхе; уградња екстензија за косу; уклањање длака електролизом; услуге алтернатнивне медицине; услуге ароматерапије; услуге берберница; услуге бојења обрва; услуге бојења трепавица; услуге депилације; услуге депилације воском за људско тело; услуге дијететичара; услуге здравствене и козметичке неге; услуге исправљања косе; услуге козметичара; услуге козметичке анализе за одређивање најадекватније козметике у складу са обликом и теном лица; услуге ласерског затезања коже; услуге ласерског подмлађивања коже; услуге ласерског уклањања длачица; услуге липосукције; услуге маникира и педикира; услуге медицинских клиника; услуге надоградње трепавица; услуге намештања костију; услуге неге за лепоту стопала; услуге неге коже у салонима; услуге неге лепоте; услуге неге лепоте и фризерске услуге; услуге неге ноктију; услуге обликовања обрва; услуге педикира; услуге салона за негу ноктију; услуге салона за сунчање и соларијума; услуге сауна; услуге светлосне терапије; услуге спортске медицине; услуге тетовирања обрва; услуге трајног минивала; услуге третмана лепоте; услуге третмана против целулита; услуге третмана улепшавања, посебно за обрве и трепавице; услуге у вези са негом косе; услуге увијања трепавица; услуге улепшавања; услуге уклањања телесних длачица; услуге уклањања и обликовања обрва концем; услуге шминкања; фармацеутске услуге састављања рецепата; физикална терапија; хигијенска и козметичка нега; шминкање и саветодавне услуге о шминкању.

---

(111) **80567** (181) **18.11.2030.**
(210) Ж- 2020-2005 (220) 18.11.2020.
(151) 31.05.2021.
(732) **ALLYES DOO BEOGRAD-SAVSKI VENAC**, Незнаног јунака 3а, 11000, Београд, RS
(740) Адвокат Милош Ристић, Краљевића Марка 9, 11000, Београд
(540)

ENPay

(511) Кл. 9: апликације за рачунарске софтвере које се могу преузимати; рачунарске софтверске платформе, снимљене или даунлодоване. Кл. 42: рачунарско програмирање; софтвер у виду сервиса [СааС].

---

(111) **80568** (181) **19.11.2030.**
(210) Ж- 2020-2022 (220) 19.11.2020.
(151) 31.05.2021.
(732) **Данијела Голић**, Пеђе Милосављевића 68, 11000, Београд, RS
(740) Адвокат Никола Салатић, Кнез Михаилова 11-15, Београд
(540)

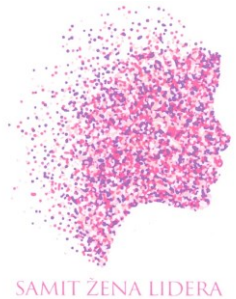

(531) 02.03.01; 02.03.02; 25.07.07; 27.05.01; 29.01.15
(591) бела, ружичаста, љубичаста, сива, наранџаста.
(511) Кл. 35: пословно управљање, консултације у

пословном управљању; светодавне услуге у пословном управљању; пословно управљање и организационо саветовање; консултације у вези са пословним организовањем; организовање изложби за привредне или рекламне потребе; организовање сајмова у комерцијалне или рекламне сврхе; рекламирање; оглашавање; вођење послова; канцеларијски послови.
Кл. 41: организовање и вођење конгреса; организовање и вођење конференција; припрема и вођење семинара; припрема и вођење симпозијума; организовање изложби за културне или образовне потребе; образовне услуге; организовање и вођење радионица (обука); услуге пружања обуке; настава; обука; разонода; спортске и културне активности.

(111) **80569** (181) **24.12.2030.**
(210) Ж- 2020-2293 (220) 24.12.2020.
(151) 31.05.2021.
(732) **ENETEL SOLUTIONS DOO BEOGRAD-VRAČAR**, Јужни булевар 10, Београд, RS
(540)

(531) 24.17.05; 27.05.10; 27.05.17; 27.05.21; 29.01.01; 29.01.06
(591) наранџаста, тамно сива.
(511) Кл. 9: апарати и инструменти научни, истраживачки, навигациони, геодетски, фотографски, кинематографски, аудиовизуелни, оптички, за вагање, мерење, сигнализацију, откривање, тестирање, инспекцију, спасавање и наставу; апарати и инструменти за провођење, прекид, трансформацију, акумулацију, регулисање или контролу дистрибуције или употребе електричне енергије; апарати и инструменти за снимање, преношење, репродуковање или обрађивање звука, слике или података; подаци који су снимљени и који се могу преузети, рачунарски софтвер, празни носачи података за дигитално или аналогно снимање и складиштење; механизми за апарате који се покрећу новцем; регистар касе, уређаји за рачунање; рачунари и периферни рачунарски уређаји; одела за роњење, маске за роњење, чепови за уши за рониоце, штипаљке за нос за рониоце и пливаче, рукавице за рониоце, апарати за дисање за подводно пливање; апарати за гашење пожара.
Кл. 16: хартија и картон; штампане ствари; књиговезачки материјал; фотографије; канцеларијски материјал и канцеларијски прибор, осим намештаја; лепкови за канцеларијске и кућне потребе; материјали за цртање и материјали за уметнике; кичице; материјали за обуку и наставу; пластични омотачи, фолије и кесе за умотавање и паковање; штампарска слова, клишеи.
Кл. 35: оглашавање; вођење послова; пословно управљање; канцеларијски послови.
Кл. 38: услуге телекомуникација.
Кл. 42: научне и технолошке услуге, као и услуге истраживања и пројектовања у вези са њима; услуге индустријских анализа, индустријског истраживања и индустријског дизајна; услуге контроле квалитета и аутентификације; пројектовање и развој рачунарског хардвера и софтвера.

(111) **80570** (181) **10.12.2030.**
(210) Ж- 2020-2182 (220) 10.12.2020.
(151) 01.06.2021.
(732) **Japan Tobacco Inc.**, 1-1, Toranomon 4-chome, Minato-ku, Tokyo, JP
(740) ПЕТОШЕВИЋ д.о.о., Булевар ослобођења 87, 11040, Београд
(540)

WINSTON FROZEN MIX

(511) Кл. 34: дуван, било да је прерађен или непрерађен; дуван за пушење, дуван за лулу, дуван за ручно увијање, дуван за жвакање, снус дуван; цигарете, електронске цигарете, цигаре, цигарилоси; дуван за ушмркавање; артикли за пушаче; папир за цигарете, тубе за цигарете и шибице.

(111) **80571** (181) **09.12.2030.**
(210) Ж- 2020-2175 (220) 09.12.2020.
(151) 01.06.2021.
(732) **BRIV CONSULTING DOO BEOGRAD**, Булевар Михајла Пупина 10л/7, Београд, RS
(740) Адвокат Рада М. Јанковић, Теразије 29, 11000, Београд
(540)

КЛИСУРА

(531) 28.05.00
(511) Кл. 33: ликер од пеперминта; воћни екстракти, алкохолни (горка алкохолна пића); ликер од аниса, анисет (ликер); аперитиви; арак; дестилована пића; јабуковача; коктели; куракао; дигестиви (ликери од жестоких пића); вино, џин; ликери, медовина; киршч; вишњевача; жестока пића; бренди; пикет; крушковача; саке; виски; алкохолна есенција; алкохолни екстракти; алкохолна пића, изузев пива; алкохолна пића која садрже воће; алкохол од пиринча; рум; вотка; помешана алкохолна пића, која нису на бази пива; алкохолна пића на бази шећерне трске; дестилована алкохолна пића на бази житарица.
(111) **80572** (181) **28.12.2030.**

(210) Ж- 2020-2314 (220) 28.12.2020.
(151) 02.06.2021.
(732) **PREDUZEĆE ZA PROIZVODNJU I TRGOVINU "TEHNOMANIJA" DOO BEOGRAD**, Милутина Миланковића 7в, 11073 , Београд, RS
(740) Владимир Драгаш, Краља Милана 4, Београд
(540)

Tehnomanija

(531) 27.05.01; 27.05.13
(511) Кл. 16: штампане ствари; периодична штампа, књиге, књижице, брошуре и часописи; канцеларијски материјал и прибор за писање, постери, честитке, промотивни леци; папирне или пластичне кесе, и папир за увијање.
Кл. 35: услуге малоподаје (укључујући и продају путем интернета) техничке робе и уређаја, спортске опреме и играчака, нарочито телевозора, монитора, лаптоп телефона, смарт телефона, таблета, лаптоп компјутера, компјутера и њихових компоненти, беле технике, малих кућних апарата, кухињског прибора и опреме, посуђа, машина за прање и сушење веша, усисивача, клима уређаја и уређаја за грејање, играчака, апарата за бријање, апарата за епилацију и депилацију, тримера, преса за косу, фото апарата и камера, аудио уређаја и звучника, ауто технике, кућних украса, бицикала, тротинета, као и делова и опреме за сву наведену робу.

(111) **80573** (181) **25.12.2030.**
(210) Ж- 2020-2312 (220) 25.12.2020.
(151) 02.06.2021.
(732) **PREDUZEĆE ZA PROIZVODNJU I TRGOVINU "TEHNOMANIJA" DOO BEOGRAD**, Милутина Миланковића 7в, 11073 , Београд, RS
(740) Адвокат Владимир Драгаш, Краља Милана 4, 11000, Београд
(540)

TEHNOMANIJA

(511) Кл. 16: штампане ствари; периодична штампа, књиге, књижице, брошуре и часописи; канцеларијски материјал и прибор за писање, постери, честитке, промотивни леци; папирне или пластичне кесе, и папир за увијање.
Кл. 35: услуге малоподаје (укључујући и продају путем интернета) техничке робе и уређаја, спортске опреме и играчака, нарочито телевозора, монитора, лаптоп телефона, смарт телефона, таблета, лаптоп компјутера, компјутера и њихових компоненти, беле технике, малих кућних апарата, кухињског прибора и опреме, посуђа, машина за прање и сушење веша, усисивача, клима уређаја и уређаја за грејање, играчака, апарата за бријање, апарата за епилацију и депилацију, тримера, преса за косу, фото апарата и камера, аудио уређаја и звучника, ауто технике, кућних украса, бицикала, тротинета, као и делова и опреме за сву наведену робу.
Кл. 39: транспортне услуге; паковање и складиштење робе; услуге везане за најам транспортних возила; услуге паковања и сортирања робе пре одпремања; услуге контроле превозних средстава и робе пре транспорта.

(111) **80574** (181) **06.04.2030.**
(210) Ж- 2020-494 (220) 06.04.2020.
(151) 02.06.2021.
(732) **ICEBERG SALAT CENTAR D.O.O.**, Виноградска 40, 11271, Београд-Сурчин, RS
(740) ICEBERG SALAT CENTAR D.O.O., VINOGRADSKA 40, 11271, BEOGRAD-SURČIN
(540)

Iceberg Organic Centar

(531) 05.03.14; 26.04.04; 26.04.15; 26.04.24; 27.05.01; 27.05.24; 29.01.03; 29.01.06; 29.01.08
(591) црна, зелена, бела.
(511) Кл. 29: желатин; јестиве масти, путер, воће конзервисано, џемови, залеђено воће, супе, конзервисано поврће, кувано поврће, сушено поврће, уља за исхрану, сир, млеко, воће, кувано, месо, риба, која није жива, желе за исхрану, јогурт, сокови од поврћа за кување, месни екстракти, производи од млека, маргарин, мермелада, јаја, састојци за припремање супе, салате од поврћа, салате од воћа, конзервисан пасуљ, конзервисана риба, конзервисано месо, воће у конзерви, поврће у конзерви, пахуљице од кромпира, грицкалице на бази воћа, компоти, дехидрисано поврће, замрзнуто сушено поврће, тацин (готово јело од меса, рибе или поврћа).
Кл. 31: свеже поврће, свеже воће, риба жива.

(111) **80575** (181) **08.10.2030.**
(210) Ж- 2020-1733 (220) 08.10.2020.
(151) 02.06.2021.
(732) **Милош Видуловић**, Франца Јанкеа 5/22, 11070, Београд, RS
(740) Адвокат Јелена Дрецун, Савска 33, 11000, Београд
(540)

(531) 01.03.01; 01.03.15; 06.01.04; 26.04.24; 27.01.11; 27.05.10; 27.05.24; 28.05.00
(511) Кл. 5: дезинфекциона средства.
Кл. 29: месо; риба; живина и дивљач;месне прерађевине; конзервисано, замрзнуто, сушено и кувано воће и поврће; желеи, џемови; компоти; јаја; млеко и млечни производи; јестива уља и масти.
Кл. 33: алкохолна пића.

(111) **80576** (181) **26.11.2030.**
(210) Ж- 2020-2063 (220) 26.11.2020.
(151) 02.06.2021.
(732) **3 STARS PHARMA DOO BEOGRAD**, Таковска 13, 11000, Београд, RS
(740) Марко Беланчић, адвокат, Карађорђев трг 11, 11080, Београд
(540)

PRO Kryon

(511) Кл. 5: фармацеутски, медицински и ветеринарски препарати; дијететска храна и супстанце прилагођене за употребу у медицини или ветеринарску употребу; дијететски додаци (додаци исхрани) за људе и животиње.

(111) **80577** (181) **24.11.2030.**
(210) Ж- 2020-2061 (220) 24.11.2020.
(151) 02.06.2021.
(732) **Privredno društvo za proizvodnju čokolade, bombona I peciva Pionir d.o.o. Beograd**, Пожешка 65б, Београд, RS
(540)

(531) 02.09.01; 07.01.08; 07.01.09; 08.01.14; 08.01.19; 08.01.22; 08.01.23; 09.01.10; 26.01.18; 27.05.13; 29.01.15
(591) црвена, тамно црвена, бордо, браон, жута, наранџаста, бела, црна, сива, беж.
(511) Кл. 30: слаткиши; кекс; чоколаде; медењаци; бомбоне; пенасти производи.

(111) **80578** (181) **26.11.2030.**
(210) Ж- 2020-2062 (220) 26.11.2020.
(151) 02.06.2021.
(732) **3 STARS PHARMA DOO BEOGRAD**, Таковска 13, 11000, Београд, RS
(740) Марко Беланчић, адвокат, Карађорђев трг 11, 11080, Београд
(540)

Tocorelax forte

(511) Кл. 5: фармацеутски, медицински и ветеринарски препарати; дијететска храна и супстанце прилагођене за употребу у медицини или ветеринарску употребу; дијететски додаци (додаци исхрани) за људе и животиње.

(111) **80579** (181) **30.07.2030.**
(210) Ж- 2020-1271 (220) 30.07.2020.
(151) 02.06.2021.
(732) **Владан Николић**, Хуга Бадалића 5/33, 24000, Суботица, RS
(740) Адвокат Никола Митровић, Браће Радић 22/3, 24000, Суботица
(540)

PRIMA BALERINA

(511) Кл. 32: аперитиви, безалкохолни; ароматизована вода; ароматизована минерална вода; безалкохолна пића; безалкохолна пића са укусом воћа; безалкохолни воћни екстракти; безалкохолни воћни напици; безалкохолни газирани напици од воћног сока; безалкохолни концентрати за прављење напитака; безалкохолни концентрисани воћни сирупи; безалкохолни напици; безалкохолни сирупи; вода за пиће; воде [пића]; воћни коктели, безалкохолни; воћни концентрати за производњу напитака; воћни напици; воћни напици и воћни сокови; воћни нектар [безалкохолни]; воћни сокови; газирана безалкохолна пића; газирана вода; газирана минерална вода; газирани воћни сокови; енергетска пића; коктели, безалкохолни; напици са укусом воћа; тоник.
Кл. 33: алкохолна пића; изузев пива и вина; алкохолна пића која садрже воће осим грожђа; алкохолне мешавине, осим вина, за коктеле; алкохолни воћни коктели, који не садрже вино; алкохолни екстракти, који не садрже вино; алкохолни препарати за прављење напитака, који не садрже вино; амерички виски; аперитиви на бази

дестилованих алкохолних пића; аперитиви на бази жестоких пића; апсинт; армањак; биљни ликери; армањак; битери [горка алкохолна пића]; бренди; бренди од трешања; бурбон; виски; водка; воћни екстракти који не садрже грожђе, алкохолни; воћни ликери; горка алкохолна пића - битери; горки алкохолни аперитиви; дестилована алкохолна пића на бази житарица; дестилована жестока пића; дигестиви [ликери и жестока пића]; екстракти жестоких алкохолних пића; жестока алкохолна пића [дестилована]; жестока пића; жестока пића с укусима [алкохолна пића]; јабуковача; киршч, вишњевача; коктели који не садрже вино; коњак; крем ликери; крушковача; ликери; ликер који садржи биљне екстракте; медовина; мескал; рум; сангрија; скоч; текила; узо; џин.

---

(111) **80580** (181) **22.01.2031.**
(210) Ж- 2021-94 (220) 22.01.2021.
(151) 02.06.2021.
(732) **ShardaSerb d.o.o.**, Василија Ивановића 12, 11030, Београд, RS
(540)

RESORT

(511) Кл. 5: пестициди.

---

(111) **80581** (181) **22.01.2031.**
(210) Ж- 2021-95 (220) 22.01.2021.
(151) 02.06.2021.
(732) **ShardaSerb d.o.o.**, Василија Ивановића 12, 11030, Београд, RS
(540)

MALAGA

(511) Кл. 5: пестициди.

---

(111) **80582** (181) **22.01.2031.**
(210) Ж- 2021-96 (220) 22.01.2021.
(151) 02.06.2021.
(732) **ShardaSerb d.o.o.**, Василија Ивановића 12, 11030, Београд, RS
(540)

GRANADA

(511) Кл. 5: пестициди.

---

(111) **80583** (181) **25.12.2030.**
(210) Ж- 2020-2310 (220) 25.12.2020.
(151) 02.06.2021.
(732) **PROTON MED d.o.o. Beograd-Vračar**, Шуматовачка 16, 11000, Београд, RS
(740) Адвокат Драган Милић, Уроша Мартиновића 8/41, 11000, Београд
(540)

Estrela

(511) Кл. 5: фармацеутски препарати; лекови за медицинску употребу;лекови за људску употребу; фармацеутски препарати.

---

(111) **80584** (181) **21.10.2030.**
(210) Ж- 2020-1833 (220) 21.10.2020.
(151) 03.06.2021.
(732) **Параћинка д.о.о.**, Бранка Крсмановића 99, Параћин, RS
(740) Адвокат Маја М. Думановић, Каплара Момчила Гавриће 1/23, Београд
(540)

KAVABON

(511) Кл. 30: алге [зачин]; тестенина; бадемово тесто; семе аниса; семе звездастог аниса; кондиторски производи за украшавање новогодишње јелке; немедицински биљни чајеви; ароме за кафу; ароматични додаци за храну; додаци јелима; хлеб без квасца; соли за конзервисање намирница; двопек; кекс; бисквити, суви колачићи; сладни бисквити; слаткиши од пеперминта; слаткиши; вафел производи; слатке земичке, колачићи; какао; кафа; непржена кафа; препарати за употребу као замена за кафу; колачи; цимет [зачин]; капра; карамеле [бомбоне]; кари [зачин]; препарати од житарица; жвакаћа гума; цикорија (замена за кафу); чај; чоколада; марципан; каранфилић (зачин); зачински додаци; слаткиши; слаткиши од шећера; корнфлекс; кукурузне пахуљице; кокице; препарати за учвршћивање мућене павлаке, шлага; сладолед; палачинке, есенције за исхрану, изузев етарских есенција и етарских уља; кухињска со; додаци за згушњавање хране за кување; куркума; природни заслађивачи; зачини; колачићи од ђумбира; пимент; брашно; брашно од боба; кукурузно брашно; кукурузно брашно, крупно; брашно од слачице; јечмено брашно; сојино брашно; пшенично брашно; скроб за јело; ферменти за тесто; фондани (слаткиши); ситни колачи; шећер; ароме за колаче, изузев етарских уља; прашак за колаче; тесто за колаче; млевени ђумбир; везивни агенси за сладолед; лед, природни или вештачки; лед за освежавање; глукоза за кулинарску намену; глутен припремљен као храна; прекрупа за људску употребу; сирће; кечап (сос); какао напици са млеком; пића од кафе са млеком; пића од чоколаде са млеком; средства за подизање теста; квасац; материјали за везивање кобасица; макарунси; макарони; млевени кукуруз; кукуруз, млевени; кукуруз, пржени; пржени кукуруз;

хлеб; малтоза; меласа за исхрану; златни сируп (шећерни сируп), меласа; ментол посластице; мед; ољуштени јечам; сенф; орашчићи; резанци; пите; млевени јечам; сендвичи; пастиле (бомбоне); пецива; пти-бер кекс; векне хлеба; зачинска паприка; пице; бибер; брашно од кромпира; пудинг; пралине; равиоли; слатки корен (слаткиши); пиринач; шафран (зачин); саго; сосови (додаци храни); целерова со; гриз; шербет (заслађени); сорбеи (ледени); шпагети; тапиока; брашно тапиоке; тарт (слатка пита без горње коре); арома ваниле за кулинарске намене; ванилин (замена за ванилу); вермићели; пите од меса; векна са месом; средство за омекшавање меса за употребу у домаћинству; сладоледи; прашак за прављење сладоледа; слаткиши од бадема; посластице од кикирикија; ароме, које нису етарска уља; ароме за пића, изузев етарских уља; млевени овас; ољуштени овас; храна на бази овса; овсене пахуљице; овсено брашно; штапови од слатког корења (посластица); пивско сирће; пића на бази кафи; пића на бази какаоа; пића на бази чоколаде; замене за кафу; кристализовани камени шећер; чипс (производ од житарица); чау-чау (зачин); кус-кус; сладни екстракти за храну; слад за људску исхрану; прополис; прополис (пчелињи производ); релиш (додатак јелу); матични млеч; морска вода за кување; суши; умак од парадајза; мајонез; крекери; енглески крем; воћни желе (слаткиши); мусли; колачи од пиринча; умак, сос од соје; смрзнути јогурт (посластичарски); чатни (додатак јелима); пролећне ролнице; тако; тортиље; ледени чај; напици од чаја; преливи за салату; хлебне мрвице; табуле, либанска салата; алва; киш; сосови за месо (умаци); мисо; грицкалице на бази житарица; грицкалице на бази пиринча; зрна кукуруза без љуске; кукурузни гриз; прашак за пециво; сода за кување; конзервисане баштенске траве (зачини); готови оброци од резанаца; глазуре за колаче; чоколадни мусеви; десерти у облику муса (слаткиши); воћни преливи (сосови); маринаде; сендвич са сиром (чизбургери); песто; глазуре за шунку; ланено семе за кулинарску употребу (зачин); семе лана за кулинарску употребу (зачин); пшеничне клице за људску исхрану; високопротеинске плочице од житарица; крем за кување; глутенски додаци за кулинарске намене; сосови за тестенине; плочице од житарица; палмин шећер; тесто, полупрерађен производ; цветови или лишће као замена за чај; тесто за слатка пецива; пељмени; чоколадни украси за торте; коштуњаво воће са чоколадним преливом; сутлијаш; коштуњаво воће у праху; бели лук у праху (зачин); баози; пиринчана каша за кулинарске намене; јиаози; рамен; пикантне палачинке; смесе за пикантне палачинке; буритоси; припремљени пиринач умотан у морску траву; јестиви папир; јестиви папир од пиринча; намази на бази чоколаде; чоколадни намази који садрже орашасте плодове; кнедле на бази брашна; сируп од агаве (природни заслађивач); стаклене глазуре; замрзнута-сушене јела чији је главни састојак пиринач; лиофилизована јела чији је главни састојак пиринач; дехидрисана јела чији је главни састојак пиринач; замрзнута-сушена јела чији је главни састојак тестенина; лиофилизована јела чији је главни састојак тестенина; дехидрисана јела чији је главни састојак тестенина; напици на бази камилице; млечни карамел крем; бибимбап (мешавина пиринча са поврћем и јунетином); онигири; инстант пиринач; сендвич са виршлама; коцке леда; семе за употребу као зачин; сусамово семе (зачин); пикалили; киноа, прерађена; булгур; хељда, прерађена; брашно од хељде; сос од бруснице (зачин); сос од јабука (зачин); крутони; палачинке на бази кромпира; воћне посластице; пиринчани крекери; кимчи палачинке; стругани лед са заслађеним црвеним пасуљем; ментол бомбоне за освежавање даха; жвакаће гуме за освежавање даха; удон резанци; соба резанци.

---

(111) **80585** (181) **21.10.2030.**
(210) Ж- 2020-1834 (220) 21.10.2020.
(151) 03.06.2021.
(732) **Параћинка д.о.о.**, Бранка Крсмановића 99, Параћин, RS
(740) Адвокат Маја М. Думановић, Каплара Момчила Гаврића 1/23, Београд
(540)

HELF

(511) Кл. 30: алге [зачин]; тестенина; бадемово тесто; семе аниса; семе звездастог аниса; кондиторски производи за украшавање новогодишње јелке; ароматични додаци за храну; додаци јелима; хлеб без квасца; соли за конзервисање намирница; двопек; кекс; бисквити, суви колачићи; сладни бисквити; слаткиши од пеперминта; слаткиши; вафел производи; слатке земичке, колачићи; какао; колачи; цимет [зачин]; капра; карамеле [бомбоне]; кари [зачин]; препарати од житарица; жвакаћа гума; чоколада; марципан; каранфилић (зачин); зачински додаци; слаткиши; слаткиши од шећера; корнфлекс; кукурузне пахуљице; кокице; препарати за учвршћивање мућене павлаке, шлага; сладолед; палачинке, есенције за исхрану, изузев етарских есенција и етарских уља; кухињска со; додаци за згушњавање хране за кување; куркума; природни заслађивачи; зачини; колачићи од ђумбира; пимент; брашно; брашно од боба; кукурузно брашно; кукурузно брашно, крупно; брашно од слачице; јечмено брашно; сојино брашно; пшенично брашно; скроб за јело; ферменти за тесто; фондани (слаткиши); ситни колачи; шећер; ароме за колаче, изузев етарских уља; прашак за колаче; тесто за колаче; млевени ђумбир; везивни агенси за сладолед; лед, природни или вештачки; лед за освежавање; глукоза за кулинарску

намену; глутен припремљен као храна; прекрупа за људску употребу; сирће; кечап (сос); средства за подизање теста; квасац; материјали за везивање кобасица; макарунси; макарони; млевени кукуруз; кукуруз, млевени; кукуруз, пржени; пржени кукуруз; хлеб; малтоза; меласа за исхрану; златни сируп (шећерни сируп), меласа; ментол посластице; мед; ољуштени јечам; сенф; орашчићи; резанци; пите; млевени јечам; сендвичи; пастиле (бомбоне); пецива; пти-бер кекс; векне хлеба; зачинска паприка; пице; бибер; брашно од кромпира; пудинг; пралине; равиоли; слатки корен (слаткиши); пиринач; шафран (зачин); саго; сосови (додаци храни); целерова со; гриз; шербет (заслађени); сорбеи (ледени); шпагети; тапиока; брашно тапиоке; тарт (слатка пита без горње коре); арома ваниле за кулинарске намене; ванилин (замена за ванилу); вермићели; пите од меса; векна са месом; средство за омекшавање меса за употребу у домаћинству; сладоледи; прашак за прављење сладоледа; слаткиши од бадема; посластице од кикирикија; ароме, које нису етарска уља; ароме за пића, изузев етарских уља; млевени овас; ољуштени овас; храна на бази овса; овсене пахуљице; овсено брашно; штапови од слатког корења (посластица); пивско сирће; кристализовани камени шећер; чипс (производ од житарица); чау-чау (зачин); кус-кус; сладни екстракти за храну; слад за људску исхрану; прополис; прополис (пчелињи производ); релиш (додатак јелу); матични млеч; морска вода за кување; суши; умак од парадајза; мајонез; крекери; енглески крем; воћни желе (слаткиши); мусли; колачи од пиринча; умак, сос од соје; смрзнути јогурт (посластичарски); чатни (додатак јелима); пролећне ролнице; тако; тортиље; преливи за салату; хлебне мрвице; табуле, либанска салата; алва; киш; сосови за месо (умаци); мисо; грицкалице на бази житарица; грицкалице на бази пиринча; зрна кукуруза без љуске; кукурузни гриз; прашак за пециво; сода за кување; конзервисане баштенске траве (зачини); готови оброци од резанаца; глазуре за колаче; чоколадни мусеви; десерти у облику муса (слаткиши); воћни преливи (сосови); маринаде; сендвич са сиром (чизбургери); песто; глазуре за шунку; ланено семе за кулинарску употребу (зачин); семе лана за кулинарску употребу (зачин); пшеничне клице за људску исхрану; високопротеинске плочице од житарица; крем за кување; глутенски додаци за кулинарске намене; сосови за тестенине; плочице од житарица; палмин шећер; тесто, полупрерађен производ; цветови или лишће као замена за чај; тесто за слатка пецива; пељмени; чоколадни украси за торте; коштуњаво воће са чоколадним преливом; сутлијаш; коштуњаво воће у праху; бели лук у праху (зачин); баози; пиринчана каша за кулинарске намене; јиаози; рамен; пикантне палачинке; смесе за пикантне палачинке; буритоси; припремљени пиринач умотан у морску траву; јестиви папир; јестиви папир од пиринча; намази на бази чоколаде; чоколадни намази који садрже орашасте плодове; кнедле на бази брашна; сируп од агаве (природни заслађивач); стаклене глазуре; замрзнута-сушене јела чији је главни састојак пиринач; лиофилизована јела чији је главни састојак пиринач; дехидрисана јела чији је главни састојак пиринач; замрзнута-сушена јела чији је главни састојак тестенина; лиофилизована јела чији је главни састојак тестенина; дехидрисана јела чији је главни састојак тестенина; напици на бази камилице; млечни карамел крем; бибимбап (мешавина пиринча са поврћем и јунетином); онигири; инстант пиринач; сендвич са виршлама; коцке леда; семе за употребу као зачин; сусамово семе (зачин); пикалили; киноа, прерађена; булгур; хељда, прерађена; брашно од хељде; сос од бруснице (зачин); сос од јабука (зачин); крутони; палачинке на бази кромпира; воћне посластице; пиринчани крекери; кимчи палачинке; стругани лед са заслађеним црвеним пасуљем; ментол бомбоне за освежавање даха; жвакаће гуме за освежавање даха; удон резанци; соба резанци.

(111) **80586** (181) **18.01.2031.**
(210) Ж- 2021-47 (220) 18.01.2021.
(151) 03.06.2021.
(732) **AGROMARKET d.o.o.**, Краљевачког батаљона 235/2, 34000, Крагујевац, RS
(540)

FIDES

(511) Кл. 5: препарати за уништавање штеточина; фунгициди; хербициди; инсектициди.

(111) **80587** (181) **21.10.2030.**
(210) Ж- 2020-1840 (220) 21.10.2020.
(151) 03.06.2021.
(732) **AKAD General Trading (L.L.C)**, Office 1247, Business Bay, Дубаи, AE
(740) ОАД Стојковић, адвокат Бојана Стојковић, Његошева 28а, 11000, Београд
(540)

(531) 20.05.07; 26.04.01; 26.04.12; 26.04.18; 27.05.01; 29.01.06
(591) бела, светло сива, тамно сива.

(511) Кл. 9: мобилни телефони; смартфони [паметни телефони]; рачунари; компјутерски хардвер; лаптоп

рачунари; таблет рачунари; паметни сатови; преносиви уређаји за електрично напајање [батерије које се допуњују]; екстерне батерије; футроле за паметне телефоне, таблете; навлаке за паметне телефоне, таблете; траке за мобилне телефоне; пуњачи; батерије; електричне жице; спојнице за жице [за струју]; пуњачи за електричне батерије; батерије, електричне.

(111) **80588** (181) **21.10.2030.**
(210) Ж- 2020-1842 (220) 21.10.2020.
(151) 03.06.2021.
(732) **AKAD General Trading (L.L.C)**, Office 1247, Business Bay, Дубаи, AE
(740) ОАД Стојковић, адвокат Бојана Стојковић, Његошева 28а, 11000, Београд
(540)

(531) 24.17.02; 24.17.07; 26.04.02; 26.04.24; 27.01.25; 27.05.12; 27.05.24
(511) Кл. 9: мобилни телефони; смартфони [паметни телефони]; рачунари; компјутерски хардвер; лаптоп рачунари; таблет рачунари; паметни сатови; преносиви уређаји за електрично напајање [батерије које се допуњују]; екстерне батерије; футроле за паметне телефоне, таблете; навлаке за паметне телефоне, таблете; траке за мобилне телефоне; пуњачи; батерије; електричне жице; спојнице за жице [за струју]; пуњачи за електричне батерије; батерије, електричне.

(111) **80589** (181) **18.12.2030.**
(210) Ж- 2020-2250 (220) 18.12.2020.
(151) 03.06.2021.
(732) **NOVA ADRESA d.o.o. Beograd**, Матошева 6, Београд, RS
(740) Адвокат Милорад Рогић, Адмирала Гепрата 7, Београд
(540)

(531) 07.01.24; 14.05.02; 26.04.16; 26.04.22; 27.05.01; 27.05.10; 27.05.11; 27.05.12
(511) Кл. 35: административна обрада наруџбеница за куповину; административне услуге за пресељење пословања предузећа; административне услуге у вези са упућивањем на лечење; ажурирање и одржавање информација у регистрима; ажурирање и одржавање податка у рачунарским базама података; ажурирање огласних материјала; анализе цена и трошкова; ангажовање спољних фирми за административно управљање компанијама; дистрибуција рекламног материјала; договарање претплате за услуге телекомуникација за трећа лица; економске прогнозе; изнајмљивање билборда [паноа за рекламирање]; изнајмљивање времена за рекламирање у средствима комуникације; изнајмљивање канцеларијске опреме у заједничким радним просторима; изнајмљивање канцеларијских машина и опреме; изнајмљивање огласних материјала; изнајмљивање огласног простора; изнајмљивање продајних штандова; израда извода са рачуна; израђивање профила потрошача за комерцијалне или маркетиншке сврхе; индексирање интернет сајтова за комерцијалне намене или намене оглашавања; испитивање јавног мњења; истраживање тржишта; компјутерско управљање подацима; консултације о стратегији комуникације у односима са јавношћу; консултације о стратегији комуникације у рекламирању; консултације у вези са избором особља; консултације у вези са пословним организовањем; консултације у пословном управљању; манекенске услуге у циљу рекламирања или продајних промоција; маркетинг; маркетинг у оквиру издавања софтвера; маркетиншка истраживања; непосредно оглашавање путем поште; обавештења о пословима; обезбеђивање онлајн тржишта за купце и продавце роба и услуга; објављивање рекламних текстова; обрада текста; оглашавање; оглашавање на отвореном; оглашавање плаћањем по клику [pay per click оглашавање]; онлајн рекламирање на рачунарској мрежи; оптимизација претраживача за промоцију продаје; оптимизација саобраћаја са Интернет странице; организовање изложби за привредне или рекламне потребе; организовање модних ревија у промотивне сврхе; организовање сајмова; писање радних биографија за друге; писање рекламних текстова; писање текстова за рекламне намене; помоћ у пословном или индустријском управљању; помоћ у пословном управљању; пословна испитивања; пословна истраживања; пословне процене; пословно управљање за независне пружаоце услуга; пословно управљање за спортисте; пословно управљање и организационо саветовање; пословно уирављање хотелима; преговарање и закључивање пословних трансакција за трећа лица; преговарање о пословним уговорима за друге; презентација производа путем средстава комуникације, у сврху продаје на мало;

презентација робе; преписивање кореспонденције [канцеларијске услуге]; претраживање података у рачунарским датотекама за друге; привремено пословно управљање; прикупљање информација у компјутерске базе података; прикупљање статистичких података; припрема платних листи; производња рекламних филмова; продукција програма телевизијске продаје; промоција продаје за друге; промоција робе и услуга кроз спонзорисање спорских догађаја; проналажење особља; професионалне пословне консултације; пружање комерцијалних и пословних контакт информација; пружање комерцијалних савета и информација потрошачима при избору роба и услуга; пружање корисничких оцена у комерцијалне или рекламне сврхе; пружање корисничких прегледа у комерцијалне или рекламне сврхе; пружање пословних информација; пружање пословних информација путем Интернет странице; психолошко тестирање за избор запослених; развој концепта оглашавања; рачуноводство; рекламирање на радију; рекламирање преко плаката; рекламирање преко телевизије; рекламирање слањем наруџбеница; саветодавне услуге у пословном управљању; састављање пописа информација за комерцијалне и рекламне сврхе; секретарске услуге; систематизација информација у компјутерским базама података; стручне услуге о пословној ефикасности; тражење спонзорства; управљање програмима лојалности потрошача; управљање програмима за путнике који често лете авионом; уређивање излога; услуге агенција за запошљавање; услуге агенција за пружање пословних информација; услуге агенција за увоз и извоз; услуге графичке обраде материјала за рекламне сврхе; услуге заказивања састанака [канцеларијске услуге]; услуге комерцијалног лобирања; услуге корпоративне комуникације; услуге малопродаје уметничких дела од стране уметничких галерија; услуге набавке за трећа лица [куповина производа и услуга за друге пословне субјекте]; услуге односа са јавношћу; услуге односа са медијима; услуге онлајн малопродаје претходно снимљене музике и филмова који се преузимају са интернета; услуге подсећања на уговорене састанке [канцеларијски послови]; услуге подуговарања, аутсорсинг [помоћ у пословању]; услуге поређења цена; услуге пословног посредовања које се односе на повезивање потенцијалних приватних улагача са предузетницима којима су потребна финансијска средства; услуге посредовања у трговини; услуге праћења конкуренције; услуге праћења тржишта; услуге праћења штампе; услуге претплате на новине за друге; услуге пријављивања пореза; услуге продаје путем лицитације; услуге рекламних агенција; услуге телемаркетинга; услуге телефонских централа; услуге телефонског одговарања за одсутне претплатнике; услуге управљања пословним пројектима за грађевинске пројекте; услуге фотокопирања; фактурисање; циљни маркетинг.

Кл. 36: банкарске услуге; банкарске хипотеке; групно финансирање; давање попуста трећим лицима у објектима кроз употребу чланских карти; депозити драгоцености; електронски пренос виртуалних валута; електронски пренос средстава; зајмови на рате; здравствено осигурање; издавање вредносних бонова; издавање кредитних картица; издавање пословног простора [непокретности]; издавање путничких чекова; изнајмљивање заједничких канцеларија за рад; изнајмљивање некретнина; изнајмљивање пољопривредних газдинстава; инвестирање капитала; инвестирање средстава; инвестициони фондови; клириншки послови [финансије]; консултације о осигурању; најам апартмана; нотирање цена на берзи; нумизматичка процена; обавештења о карбон кредитима; обрада плаћања извршених кредитним картицама; обрада плаћања извршених платним картицама; онлајн банкарство; организовање новчаних прикупљања; организовање финансирања за грађевинске пројекте; осигурање живота; осигурање од пожара; осигурање од последица несрећног случаја; позајмљивање уз заложно обезбеђење; поморско осигурање; послови везани за непокретности; посредовање на берзи; посредовање у осигурању; посредовање у промету некретнина; посредовање у промету са хартијама од вредности; прикупљање прилога за добротворне фондове; припрема понуда за потребе процене трошкова; провера чекова; процена антиквитета [старина]; процена накита; процена накнада штете [финансијска процена]; процена некретнина; процена поштанских марака; процена уметничких дела; пружање информација о осигурању; пружање информација о финансијама путем интернет странице; пружање финансијских информација; трговање акцијама и обвезницама; убирање најамнине [станарине]; управљање непокретностима; управљање стамбеним зградама; услуге агенција за изнајмљивање смештаја [станова]; услуге агенција за наплату дугова; услуге агенција за промет некретнина; услуге актуара; услуге берзанског посредовања; услуге давања гаранције; услуге залагаоница; услуге исплате пензија; услуге јемства; услуге кредитних агенција; услуге мењачница; услуге осигурања; услуге плаћања електронским новчаником; услуге пословне ликвидације, финансијске; услуге саветовања у вези са задуживањем; услуге финансирања; услуге фондова узајамне помоћи; услуге чувања у сефовима; услуге штедионица; факторинг; фидуцијарни послови; финансијска истраживања; финансијска процена интелектуалне својине; финансијска процена не посеченог дрвета; финансијска процена развојних

трошкова у нафтној, гасној и рударској индустрији; финансијска размена виртуалних валута; финансијске анализе; финансијске консултације; финансијске процене одговора на позиве за подношење понуда; финансијске процене [осигурање, банкарство, некретнине]; финансијске услуге при царинском посредовању; финансијско спонзорисање; финансијско управљање; финансијско управљање исплатама надокнада за друге; финансирање зајмова; финансирање лизинга; фискално процењивање.
Кл. 37: асфалтирање; асфалтирање путева; бојење и поправка натписа; вађење руде; водоинсталатерске услуге; грађевински надзор; дезинфиковање; закивање; заштита возила од корозије; заштита грађевина од влаге; заштита од корозије; зидарске услуге; зидарство; изградња и одржавање цевовода; изградња сајамских штандова и продавница; изградња фабрика; изнајмљивање грађевинске опреме; изнајмљивање булдожера; изнајмљивање дизалица [грађевинске опреме]; изнајмљивање машина за ископавање [багера]; изнајмљивање машина за чишћење путева; изолација грађевина; инсталација, одржавање и поправка рачунарске опреме; инсталирање и одржавање пећи; инсталирање и поправка телефона; инсталирање и поправљање расхладне опреме; инсталирање, одржавање и поправка машина; конструисање; консултације о грађењу; лакирање; малтерисање; молерске услуге, спољне и унутрашње; монтирање скела; обнављање машина које су истрошене или делимично уништене; одржавање возила; одржавање и поправка моторних возила; одржавање намештаја; полагање каблова; поправка и одржавање филмских пројектора; постављање и поправка лифтова; постављање и поправљање опреме за грејање; постављање комуналних објеката на градилиштима; постављање, одржавање и оправљање канцеларијских машина и опреме; пружање информација у вези са изградњом; пружање информација у вези са поправкама; пуњење батерија за возила; пуњење електричних возила; рестаурација машина, мотора који су истрошени или делимично уништени; рушење грађевина; уградња прозора и врата; услуге електричара; услуге сервисних станица за возила [бензинских пумпи]; чишћење зграда [спољних површина]; чишћење унутрашњости зграда.

(111) **80590** (181) **18.12.2030.**
(210) Ж- 2020-2252 (220) 18.12.2020.
(151) 03.06.2021.
(732) **NOVA ADRESA d.o.o. Beograd**, Матошева 6, Београд, RS
(740) Адвокат Милорад Рогић, Адмирала Гепрата 7, Београд

(540)

(531) 07.01.24; 14.05.02; 26.04.22; 27.05.01; 27.05.10; 27.05.11; 27.05.12
(511) Кл. 35: административна обрада наруџбеница за куповину; административне услуге за пресељење пословања предузећа; административне услуге у вези са упућивањем на лечење; ажурирање и одржавање информација у регистрима; ажурирање и одржавање података у рачунарским базама података; ажурирање огласних материјала; анализе цена и трошкова; ангажовање спољних фирми за административно управљање компанијама; дистрибуција рекламног материјала; договарање претплате за услуге телекомуникација за трећа лица; економске прогнозе; изнајмљивање билборда [паноа за рекламирање]; изнајмљивање времена за рекламирање у средствима комуникације; изнајмљивање канцеларијске опреме у заједничким радним просторима; изнајмљивање канцеларијских машина и опреме; изнајмљивање огласних материјала; изнајмљивање огласног простора; изнајмљивање продајних штандова; израда извода са рачуна; израђивање профила потрошача за комерцијалне или маркетиншке сврхе; индексирање интернет сајтова за комерцијалне намене или намене оглашавања; испитивање јавног мњења; истраживање тржишта; компјутерско управљање подацима; консултације о стратегији комуникације у односима са јавношћу; консултације о стратегији комуникације у рекламирању; консултације у вези са избором особља; консултације у вези са пословним организовањем; консултације у пословном управљању; манекенске услуге у циљу рекламирања или продајних промоција; маркетинг; маркетинг у оквиру издавања софтвера; маркетиншка истраживања; непосредно оглашавање путем поште; обавештења о пословима; обезбеђивање онлајн тржишта за купце и продавце роба и услуга; објављивање рекламних текстова; обрада текста; оглашавање; оглашавање на отвореном; оглашавање плаћањем по клику [pay per click оглашавање]; онлајн рекламирање на рачунарској мрежи; оптимизација претраживача за промоцију продаје; оптимизација саобраћаја са Интернет странице; организовање изложби за привредне или рекламне потребе; организовање модних ревија у промотивне сврхе; организовање сајмова; писање радних

биографија за друге; писање рекламних текстова; писање текстова за рекламне намене; помоћ у пословном или индустријском управљању; помоћ у пословном управљању; пословна испитивања; пословна истраживања; пословне процене; пословно управљање за независне пружаоце услуга; пословно управљање за спортисте; пословно управљање и организационо саветовање; пословно уирављање хотелима; преговарање и закључивање пословних трансакција за трећа лица; преговарање о пословним уговорима за друге; презентација производа путем средстава комуникације, у сврху продаје на мало; презентација робе; преписивање кореспонденције [канцеларијске услуге]; претраживање података у рачунарским датотекама за друге; привремено пословно управљање; прикупљање информација у компјутерске базе података; прикупљање статистичких података; припрема платних листи; производња рекламних филмова; продукција програма телевизијске продаје; промоција продаје за друге; промоција робе и услуга кроз спонзорисање спорских догађаја; проналажење особља; професионалне пословне консултације; пружање комерцијалних и пословних контакт информација; пружање комерцијалних савета и информација потрошачима при избору роба и услуга; пружање корисничких оцена у комерцијалне или рекламне сврхе; пружање корисничких прегледа у комерцијалне или рекламне сврхе; пружање пословних информација; пружање пословних информација путем Интернет странице; психолошко тестирање за избор запослених; развој концепта оглашавања; рачуноводство; рекламирање на радију; рекламирање преко плаката; рекламирање преко телевизије; рекламирање слањем наруџбеница; саветодавне услуге у пословном управљању; састављање пописа информација за комерцијалне и рекламне сврхе; секретарске услуге; систематизација информација у компјутерским базама података; стручне услуге о пословној ефикасности; тражење спонзорства; управљање програмима лојалности потрошача; управљање програмима за путнике који често лете авионом; уређивање излога; услуге агенција за запошљавање; услуге агенција за пружање пословних информација; услуге агенција за увоз и извоз; услуге графичке обраде материјала за рекламне сврхе; услуге заказивања састанака [канцеларијске услуге]; услуге комерцијалног лобирања; услуге корпоративне комуникације; услуге малопродаје уметничких дела од стране уметничких галерија; услуге набавке за трећа лица [куповина производа и услуга за друге пословне субјекте]; услуге односа са јавношћу; услуге односа са медијима; услуге онлајн малопродаје претходно снимљене музике и филмова који се преузимају са интернета; услуге подсећања на уговорене састанке [канцеларијски послови]; услуге подуговарања, аутсорсинг [помоћ у пословању]; услуге поређења цена; услуге пословног посредовања које се односе на повезивање потенцијалних приватних улагача са предузетницима којима су потребна финансијска средства; услуге посредовања у трговини; услуге праћења конкуренције; услуге праћења тржишта; услуге праћења штампе; услуге претплате на новине за друге; услуге пријављивања пореза; услуге продаје путем лицитације; услуге рекламних агенција; услуге телемаркетинга; услуге телефонских централа; услуге телефонског одговарања за одсутне претплатнике; услуге управљања пословним пројектима за грађевинске пројекте; услуге фотокопирања; фактурисање; циљни маркетинг. Кл. 36: банкарске услуге; банкарске хипотеке; групно финансирање; давање попуста трећим лицима у објектима кроз употребу чланских карти; депозити драгоцености; електронски пренос виртуалних валута; електронски пренос средстава; зајмови на рате; здравствено осигурање; издавање вредносних бонова; издавање кредитних картица; издавање пословног простора [непокретности]; издавање путничких чекова; изнајмљивање заједничких канцеларија за рад; изнајмљивање некретнина; изнајмљивање пољопривредних газдинстава; инвестирање капитала; инвестирање средстава; инвестициони фондови; клириншки послови [финансије]; консултације о осигурању; најам апартмана; нотирање цена на берзи; нумизматичка процена; обавештења о карбон кредитима; обрада плаћања извршених кредитним картицама; обрада плаћања извршених платним картицама; онлајн банкарство; организовање новчаних прикупљања; организовање финансирања за грађевинске пројекте; осигурање живота; осигурање од пожара; осигурање од последица несрећног случаја; позајмљивање уз заложно обезбеђење; поморско осигурање; послови везани за непокретности; посредовање на берзи; посредовање у осигурању; посредовање у промету некретнина; посредовање у промету са хартијама од вредности; прикупљање прилога за добротворне фондове; припрема понуда за потребе процене трошкова; провера чекова; процена антиквитета [старина]; процена накита; процена накнада штете [финансијска процена]; процена некретнина; процена поштанских марака; процена уметничких дела; пружање информација о осигурању; пружање информација о финансијама путем интернет странице; пружање финансијских информација; трговање акцијама и обвезницама; убирање најамнине [станарине]; управљање непокретностима; управљање стамбеним зградама; услуге агенција за изнајмљивање смештаја [станова]; услуге агенција за наплату дугова; услуге агенција за промет некретнина; услуге актуара; услуге берзанског

посредовања; услуге давања гаранције; услуге залагаоница; услуге исплате пензија; услуге јемства; услуге кредитних агенција; услуге мењачница; услуге осигурања; услуге плаћања електронским новчаником; услуге пословне ликвидације, финансијске; услуге саветовања у вези са задуживањем; услуге финансирања; услуге фондова узајамне помоћи; услуге чувања у сефовима; услуге штедионица; факторинг; фидуцијарни послови; финансијска истраживања; финансијска процена интелектуалне својине; финансијска процена не посеченог дрвета; финансијска процена развојних трошкова у нафтној, гасној и рударској индустрији; финансијска размена виртуалних валута; финансијске анализе; финансијске консултације; финансијске процене одговора на позиве за подношење понуда; финансијске процене [осигурање, банкарство, некретнине]; финансијске услуге при царинском посредовању; финансијско спонзорисање; финансијско управљање; финансијско управљање исплатама надокнада за друге; финансирање зајмова; финансирање лизинга; фискално процењивање.
Кл. 37: асфалтирање; асфалтирање путева; бојење и поправка натписа; вађење руде; водоинсталатерске услуге; грађевински надзор; дезинфиковање; закивање; заштита возила од корозије; заштита грађевина од влаге; заштита од корозије; зидарске услуге; зидарство; изградња и одржавање цевовода; изградња сајамских штандова и продавница; изградња фабрика; изнајмљивање грађевинске опреме; изнајмљивање булдожера; изнајмљивање дизалица [грађевинске опреме]; изнајмљивање машина за ископавање [багера]; изнајмљивање машина за чишћење путева; изолација грађевина; инсталација, одржавање и поправка рачунарске опреме; инсталирање и одржавање пећи; инсталирање и поправка телефона; инсталирање и поправљање расхладне опреме; инсталирање, одржавање и поправка машина; конструисање; консултације о грађењу; лакирање; малтерисање; молерске услуге, спољне и унутрашње; монтирање скела; обнављање машина које су истрошене или делимично уништене; одржавање возила; одржавање и поправка моторних возила; одржавање намештаја; полагање каблова; поправка и одржавање филмских пројектора; постављање и поправка лифтова; постављање и поправљање опреме за грејање; постављање комуналних објеката на градилиштима; постављање, одржавање и оправљање канцеларијских машина и опреме; пружање информација у вези са изградњом; пружање информација у вези са поправкама; пуњење батерија за возила; пуњење електричних возила; рестаурација машина, мотора који су истрошени или делимично уништени; рушење грађевина; уградња прозора и врата; услуге електричара; услуге сервисних станица за возила [бензинских пумпи]; чишћење зграда [спољних површина]; чишћење унутрашњости зграда.

---

(111) **80591** (181) **04.08.2030.**
(210) Ж- 2020-1312 (220) 04.08.2020.
(151) 03.06.2021.
(732) **Марија Џелајлија Џоџо**, Струмичка 84, 11000, Београд, RS
(540)

Pričoplet

(511) Кл. 9: рачунарске софтверске платформе, снимљене или даунлодоване; рачунарски програми, који се могу преузимати; рачунарски програми, снимљени; рачунарски софтвер, снимљени; роботи за наставу; аларми за бебе; ваге за бебе; видео уређаји за надгледање беба; електронске публикације које се могу преузимати; електронске интерактивне табле; емотикони за мобилне телефоне који се могу преузети; мобилни телефони; наочаре за сунце; рачунари; софтвери за рачунарске игре, који се могу преузети; софтвери за рачунарске игре, снимљени; тонски носачи звука; холограми; хуманоидни роботи са вештачком интелигенцијом.
Кл. 28: игре; игре грађења; игре на табли; игре са обручима; игре са потковицама; калеидоскопи; карневалске маске; карте за игру; карте-сличице које се размењују, за игру; кинеске домине; кликери за игру; командне ручице (џојстици) за видео игре; алке (игра набацивања колута о клин); апарати за аркадне видео игре; апарати за игре; базени за пливање (за играње); балони за игру; беби гимнастика; бумеранзи; возила играчке; дама (игра); дечије кућице за игру; дискови за спорт; домине; дронови (играчке); дувалице за прављење мехура од сапунице (играчке); жетони за игре; звечке (играчке); змајеви; играчке; играчке возила на даљинско управљање; играчке за кућне љубимце; играчке имитација козметике; играчке на надувавање за базене; играчке новитети за забаве; играчке новитети за збијање шала; конзоле за видео игре; коцке (играчке); коцкице; кревети за лутке; лопте за играње; лопте за игру; лутке; макете играчке; маске (играчке); машине за видео игре; медведићи играчке; пазле; папирни шешири за забаве; пачинко (механичке игре); пластелин за игру; плишане играчке; пиштољи играчке; преносиве видео игре са дисплејем од течних кристала; преносне игре и играчке са телекомуникационим функцијама; пуњене играчке; роботи играчке; салонске игре; ручне конзоле за играње видео игара; собе за лутке; табле за игру даме; триктрак игре; фигуре играчке; чигре (играчке); чуњеви (игре); шаховске табле, шах.

Кл. 41: електронско издаваштво; онлајн издавање електронских књига и часописа; омогућавање коришћења онлајн видео записа, који се не могу преузимати; омогућавање коришћења онлајн музике, која се не може преузимати; забава посредством радија; издавање књига; издавање текстова, осим рекламних текстова; изнајмљивање аудио снимака; изнајмљивање опреме за играње; настава, обука; организовање и спровођење концерата; организовање модних ревија за забавне сврхе; организовање представа, свечаности (услуге импресарија); писање песама; планирање забава (забава); позоришна продукција; практична настава (обука путем демонстрације); продукција музике; продукција представа; продукција радио и телевизијских програма; производња филмова, који нису рекламни филмови; пружање услуга у области забаве и разоноде; пружање услуга у области образовања; телевизијска забава; услуге бојења лица; услуге графичке обраде, осим у рекламне сврхе; услуге забаве које пружају кампови за одмор; услуге забављача; услуге забавних паркова; услуге обуке које се пружају путем симулатора; услуге омогућавања коришћења електронских публикација, које се не могу преузимати; услуге стављања на располагање телевизијских програма, који се не могу преузимати, путем видео записа на захтев; услуге стављања на располагање филмова, који се не могу преузимати, путем видео записа на захтев; учење на даљину; фотографске репортаже.

(111) **80592** (181) **06.11.2030.**
(210) Ж- 2020-1953 (220) 06.11.2020.
(151) 04.06.2021.
(732) **Tami-trade doo Nis**, Дурмиторска прилаз 1, 18000, Ниш, RS
(540)

TAMI
RESORT HOTELS

(531) 27.05.03; 27.05.10; 29.01.07
(591) R100; G52; B49; R205;G180;B114
(511) Кл. 43: услуге обезбеђивања хране и пића; привремени смештај.

(111) **80593** (181) **08.08.2024.**
(210) Ж- 2020-1434 (220) 08.08.2014.
(151) 04.06.2021.
(732) **Lidl Stiftung & Co. KG**, Stiftsbergstraße 1, 74172 Neckarsulm, DE
(740) АОД МСА ИП – Милојевић Секулић Адвокати, Карађорђева 65, 11000, Београд
(540)

Lupilu

(511) Кл. 25: одећа, обућа, покривала за главу. Кл. 28: игре, играчке, карте за игру; гимнастички и спортски артикли (који су укључени у ову класу).

(111) **80594** (181) **22.12.2030.**
(210) Ж- 2020-2268 (220) 22.12.2020.
(151) 04.06.2021.
(732) **YIWU RASHEL TRADING CO., LTD**, Room 3110, 3111 & 3112, 31st Floor, Global Building, No.168 Finance 6th Street, Financial Commerce District, Futian Street, Yiwu City, Zhejiang Province, CN
(740) Живко Мијатовић & Партнерс доо Београд, Студентски трг 4, 11000, Београд
(540)

DR·RASHEL

(531) 24.17.02; 27.05.01
(511) Кл. 3: козметика; козметички препарати за негу коже; козметичке маске; пудер за шминкање; козметика за обрве; козметичке оловке; ружеви за усне; маскаре; парфеми; лак за нокте; лакови за косу; креме за избељивање коже; депилатори; комади тоалетног сапуна; шампони; ароматична уља [етарска уља]; средства за чишћење зуба; козметика за животиње; препарати за чишћење.

(111) **80595** (181) **03.12.2030.**
(210) Ж- 2020-2122 (220) 03.12.2020.
(151) 04.06.2021.
(732) **Guizhou MOS Instrument Co., Ltd.**, Room 19-6, Management Service Center Building, Anchang Town, Economic Development Zone, Zheng'an County, Zunyi City, Guizhou, CN
(740) Живко Мијатовић & Партнерс доо Београд, Студентски трг 4, 11000, Београд
(540)

Deviser

(531) 27.05.11; 27.05.13
(511) Кл. 15: хармоника; кларинет; мандолине;

синтисајзери; постоља за музичке инструменте; клавири; музички инструменти; жичани музички инструменти; рогови [музички инструменти]; гитаре; електронски музички инструменти; бубњеви, музички инструменти; там-там; виолине; саксофони; жице за музичке инструменте; футроле за музичке инструменте; трзалице; музички пултови; каишеви за музичке инструменте.

(111) **80596** (181) **03.12.2030.**
(210) Ж- 2020-2107 (220) 03.12.2020.
(151) 04.06.2021.
(732) **AGROUNIK d.o.o.**, Милана Узелца 11, 11080, Земун, RS
(540)

Karpo

(511) Кл. 1: ђубрива, нарочито микробиолошка ђубрива за стимулацију раста.

(111) **80597** (181) **03.12.2030.**
(210) Ж- 2020-2108 (220) 03.12.2020.
(151) 04.06.2021.
(732) **AGROUNIK d.o.o.**, Милана Узелца 11, 11080, Земун, RS
(540)

Rizol za soju

(511) Кл. 1: ђубрива, нарочито микробиолошка органска ђубрива за инокулацију семена соје.

(111) **80598** (181) **03.12.2030.**
(210) Ж- 2020-2109 (220) 03.12.2020.
(151) 04.06.2021.
(732) **AGROUNIK d.o.o.**, Милана Узелца 11, 11080, Земун, RS
(540)

NIKA FERT

(511) Кл. 1: ђубрива, нарочито минерална.

(111) **80599** (181) **03.12.2030.**
(210) Ж- 2020-2110 (220) 03.12.2020.
(151) 04.06.2021.
(732) **AGROUNIK d.o.o.**, Милана Узелца 11, 11080, Земун, RS
(540)

Fuzarix

(511) Кл. 5: пестициди, наиме биопестициди.

(111) **80600** (181) **03.12.2030.**
(210) Ж- 2020-2111 (220) 03.12.2020.
(151) 04.06.2021.
(732) **AGROUNIK d.o.o.**, Милана Узелца 11, 11080, Земун, RS
(540)

Unistart

(511) Кл. 1: ђубрива, нарочито микробиолошка ђубрива.

(111) **80601** (181) **03.12.2030.**
(210) Ж- 2020-2112 (220) 03.12.2020.
(151) 04.06.2021.
(732) **AGROUNIK d.o.o.**, Милана Узелца 11, 11080, Земун, RS
(540)

Uni-max

(511) Кл. 1: ђубрива, нарочито микробиолошка ђубрива.

(111) **80602** (181) **03.12.2030.**
(210) Ж- 2020-2113 (220) 03.12.2020.
(151) 04.06.2021.
(732) **AGROUNIK d.o.o.**, Милана Узелца 11, 11080, Земун, RS
(540)

(531) 05.03.13; 05.03.15; 05.11.02; 26.01.15; 26.01.18; 27.05.01; 27.05.08; 29.01.01; 29.01.03
(591) бела, зелена, наранџаста.
(511) Кл. 1: ђубрива, нарочито микробиолошка ђубрива.

(111) **80603** (181) **03.12.2030.**
(210) Ж- 2020-2114 (220) 03.12.2020.
(151) 04.06.2021.
(732) **AGROUNIK d.o.o.**, Милана Узелца 11, 11080, Земун, RS
(540)

(531) 05.01.11; 05.01.16; 26.01.15; 26.01.19; 26.01.20;

27.05.01; 27.05.11; 29.01.15
(591) бела, црна, зелена, браон, драп.
(511) Кл. 1: ђубрива, нарочито микробиолошка ђубрива.

(111) **80604** (181) **03.12.2030.**
(210) Ж- 2020-2115 (220) 03.12.2020.
(151) 04.06.2021.
(732) **AGROUNIK d.o.o.**, Милана Узелца 11, 11080, Земун, RS
(540)

(531) 27.05.01; 27.05.09; 27.05.10; 27.05.13; 29.01.03
(591) бела, тамно зелена, светло зелена.
(511) Кл. 1: ђубрива, нарочито микробиолошка ђубрива за стимулацију раста.

(111) **80605** (181) **03.12.2030.**
(210) Ж- 2020-2116 (220) 03.12.2020.
(151) 04.06.2021.
(732) **AGROUNIK d.o.o.**, Милана Узелца 11, 11080, Земун, RS
(540)

(531) 05.07.02; 26.11.09; 27.05.08; 27.05.11; 27.05.17; 29.01.02; 29.01.04
(591) бела, плава, жута.
(511) Кл. 5: пестициди, наиме биопестициди.

(111) **80606** (181) **30.12.2030.**
(210) Ж- 2020-2325 (220) 30.12.2020.
(151) 04.06.2021.
(732) **LG ELECTRONICS INC.**, 128, Yeoui-daero, Yeongdeungpo-gu, Seoul, 150-721, KR
(740) Петошевић доо Београд, Булевар ослобођења 87, 11040, Београд
(540)

PuriCare

(511) Кл. 9: трака за маску као заштита за уши; футрола за маску; унутрашња навлака за маску; штитник за лице за маску; траке за маску; траке за маску које се стављају око врата; гас маске; респиратори за филтрирање ваздуха; маске за заштиту од прашине; заштитне маске; филтери за респираторне маске [немедицински]; маске за респираторну заштиту од загађења; маске за дисање; филтери за респираторне маске; маске за респираторну заштиту од прашине.
Кл. 10: трака за маску као заштита за уши за медицинску употребу; футрола за маску за медицинску употребу; унутрашња навлака за маску за медицинску употребу; штитник за лице за маску за медицинску употребу; траке за маску за медицинску употребу; траке за маску које се стављају око врата за медицинску употребу; заштитне маске које користе особе које раде у области медицине; масе за лице за медицинску употребу за заштиту од токсичних супстанци; заштитне маске за дисање које су направљене од нетканих материјала за примену у медицини; маске за лице за медицинску употребу; санитарне маске за медицинску употребу; маске за лице за медицинску употребу за антибактеријску заштиту; оралне маске за медицинску употребу; заштитне маске за уста за медицинску употребу; заштитне маске за лице за медицинску употребу; санитарне маске које се користе за изолацију жуте прашине; санитарне маске које се користе за изолацију ситне прашине; санитарне маске које се користе за изолацију изразито ситне прашине.
Кл. 11: клима уређаји; уређаји са топлим ваздухом; овлаживачи ваздуха; електрични одвлаживач за употребу у домаћинству; електрични шпорети; пречистачи воде за употребу у домаћинству; јонизатори воде за употребу у домаћинству; мембрански уређаји за пречишћавање воде; соларни топлотни колектори (грејање); пречистачи ваздуха; вентилациони (климатизациони) уређаји за грејање; ЛЕД диоде за осветљење; шпорети на гас; електричне кухињске рерне; уређаји или инсталације за кување; електрични фрижидери; електрични сушачи одеће; машине за организовање одеће за сушење (електичне) за употребу у домаћинству; електричне машине за организовање одеће које имају функције дезодорирања, стерилизације и пареља одеће за употребу у домаћинству; електричне машине за сушење одеће са функцијама стерилизације, дезодоризације и третмана отпорности на гужвање одеће за употребу у домаћинству; судопере; трака за преносиве пречистаче ваздуха као заштита за уши; футрола за преносиве пречистаче ваздуха; унутрашња навлака за преносиве пречистаче ваздуха; штитник за лице за преносиве пречистаче ваздуха; стерилизатор за маску; ултраљубичасти стелизатори за маску; траке за преносиве пречистаче ваздуха; траке за преносиве пречистаче ваздуха које се носе око врата; преносиви

пречистачи ваздуха; носиви пречистачи ваздуха; преносиви пречистачи ваздуха који су подесни за ношење; преносиви пречистачи ваздуха у облику маске; филтери за пречистач ваздуха за употребу у домаћинству; филтери за преносиве пречистаче ваздуха.

(111) **80607** (181) **24.11.2030.**
(210) Ж- 2020-2046 (220) 24.11.2020.
(151) 04.06.2021.
(732) **YU-DNI DOO BANATSKA TOPOLA**, Петефи Шандора 25, 23315, Банатска Топола, RS
(740) Адвокат Александра Седлар, Данила Киша 8/19, 21 000, Нови Сад
(540)

(531) 02.09.01; 05.03.13; 05.05.20; 11.03.04; 27.03.11; 27.03.15; 27.05.01; 27.05.04; 27.05.07
(591) бела и црна
(511) Кл. 30: напици од чаја

(111) **80608** (181) **13.11.2030.**
(210) Ж- 2020-1980 (220) 13.11.2020.
(151) 07.06.2021.
(732) **Kandit d.o.o. za proizvodnju bombona I čokolade Osijek**, Vukovarska cesta 239, Osijek, HR
(740) Адвокат Слободан Миљаковић, Молерова 76/1, 11000, Београд
(540)

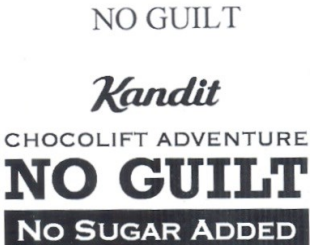

(531) 26.04.18; 27.05.01; 27.05.09; 27.05.10; 27.05.24
(511) Кл. 30: чоколада; коштуњаво воће са чоколадним преливом.

(111) **80609** (181) **03.12.2030.**
(210) Ж- 2020-2117 (220) 03.12.2020.
(151) 07.06.2021.
(732) **AGROUNIK d.o.o.**, Милана Узелца 11, 11080, Земун, RS
(540)

(531) 05.03.13; 05.03.14; 27.05.03; 27.05.08; 27.05.10; 27.05.13; 29.01.03
(591) бела, зелена.
(511) Кл. 1: ђубрива; нарочито микробиолошка органска ђубрива за инокулацију семена соје.

(111) **80610** (181) **03.12.2030.**
(210) Ж- 2020-2118 (220) 03.12.2020.
(151) 07.06.2021.
(732) **AGROUNIK d.o.o.**, Милана Узелца 11, 11080, Земун, RS
(540)

(531) 05.07.13; 27.03.11; 27.05.17; 29.01.01; 29.01.03; 29.01.06
(591) бела, црвена, зелена.
(511) Кл. 1: ђубрива; нарочито микробиолошка ђубрива за стимулацију раста.

(111) **80611** (181) **04.12.2030.**
(210) Ж- 2020-2126 (220) 04.12.2020.
(151) 07.06.2021.
(732) **PROMENTER INTERNATIONAL DOO BEOGRAD OGRANAK DINGDONG**, Јурија Гагарина 93а, Нови Београд, RS
(540)

(531) 15.09.11; 26.11.22; 27.01.13; 27.03.15; 27.05.01; 27.05.17; 29.01.15
(591) тамно плава, љубичаста, розе, црвена, наранџаста, жута, зелена, плава, црна, бела.
(511) Кл. 35: оглашавање; вођење послова; пословно

управљање; канцеларијски послови.

(111) **80612** (181) **05.11.2030.**
(210) Ж- 2020-1952 (220) 05.11.2020.
(151) 07.06.2021.
(732) **ZELENO ITO NEMET DOO za proizvodnju ostalih prehrambenih proizvoda I dodataka ishrani**, , Палић, RS
(540)

(531) 26.11.06; 26.11.08; 27.05.01; 27.05.11; 29.01.03
(591) CMYK-тамно зелена (80-35-100-15), светло зелена (60-0-100-0), сива (0-0-0-20).
(511) Кл. 5: фармацеутски, медицински и ветеринарски препарати; дијететска храна и супстанце прилагођене за употребу у медицини или ветеринарску употребу; храна за бебе; дијететски додаци (додаци исхрани) за људе и животиње.

(111) **80613** (181) **25.12.2030.**
(210) Ж- 2020-2309 (220) 25.12.2020.
(151) 07.06.2021.
(732) **Edelman Shoe, Inc.**, 1325 Avenue of the Americas, 34th Floor,, New York, NY 10019, , US
(740) Ристић и Малешевић доо Београд, Македонска 32, 11000, Београд
(540)

CIRCUS NY

(511) Кл. 25: одећа, обућа, покривала за главу.

(111) **80614** (181) **07.12.2030.**
(210) Ж- 2020-2160 (220) 07.12.2020.
(151) 07.06.2021.
(300) 35105 23.07.2020. AD.
(732) **Philip Morris Products S.A.**, Quai Jeanrenaud 3, 2000, Neuchâtel, CH
(740) Адвокат Никола Клиска, Карановић & Партнерс о.а.д., Ресавска 23, 11000, Београд
(540)

SUNGLOW MIX

(511) Кл. 34: жичани вапоризатори за електронске цигарете и електронске уређаје за пушење; дуван, сиров или прерађен; дувански производи укључујући цигаре, цигарете, цигарилосе, дуван за увијање цигарета, дуван за луле, дуван за жвакање, дуван за шмркање, кретек; снус (дуван у праху); замена за дуван (за немедицинску употребу); артикли за пушаче, укључујући папир за цигарете, тубе за цигарете, филтере за цигарете, кутије за дуван, кутије за цигарете, табакере и пепељаре, луле, џепне машинице за увијање цигарета, упаљаче; шибице; дувански штапићи, дувански производи за загревање, електронски уређаји и њихови делови који се користе за загревање цигарета или дувана у циљу ослобађања аеросола који садржи никотин за инхалацију; течни никотински раствори за употребу у електронским цигаретама; електронски уређаји за пушење; електронске цигарете; електронске цигарете као замена за традиционалне цигарете; електронски уређаји који садрже аеросол за инхалацију никотина; орални вапоризатори за пушаче, дувански производи и замене за дуван; артикли за пушаче електронских цигарета; делови и опрема за наведене производе из класе 34; уређаји за гашење цигарета и цигара које се загревају и дуванских штапића који се загревају; пуњиве електронске кутије за цигарете.

(111) **80615** (181) **17.11.2030.**
(210) Ж- 2020-2003 (220) 17.11.2020.
(151) 07.06.2021.
(300) 35236 25.08.2020. AD.
(732) **Philip Morris Products S.A.**, Quai Jeanrenaud 3, 2000, Neuchâtel, CH
(740) Адвокат Никола Клиска, Карановић & Партнерс о.а.д., ресавска 23, 11000, Београд
(540)

TAIRO

(511) Кл. 34: жичани вапоризатори за електронске цигарете и електронске уређаје за пушење; дуван, сиров или прерађен; дувански производи укључујући цигаре, цигарете, цигарилосе, дуван за увијање цигарета, дуван за луле, дуван за жвакање, дуван за шмркање, кретек; снус (дуван у праху); замена за дуван (за немедицинску употребу); артикли за пушаче, укључујући папир за цигарете, тубе за цигарете, филтере за цигарете, кутије за дуван, кутије за цигарете, табакере и пепељаре, луле, џепне машинице за увијање цигарета, упаљаче; шибице; дувански штапићи, дувански производи за загревање, електронски уређаји и њихови делови који се користе за загревање цигарета или дувана у циљу ослобађања аеросола који садржи никотин за инхалацију; течни никотински раствори за употребу у електронским цигаретама; електронски уређаји за пушење; електронске цигарете; електронске цигарете као замена за традиционалне цигарете; електронски уређаји који садрже аеросол за инхалацију никотина; орални вапоризатори за пушаче, дувански производи и замене за дуван; артикли за пушаче електронских цигарета; делови и опрема за наведене производе из

класе 34; уређаји за гашење цигарета и цигара које се загревају и дуванских штапића који се загревају; пуњиве електронске кутије за цигарете.

(111) **80616** (181) **27.11.2030.**
(210) Ж- 2020-2083 (220) 27.11.2020.
(151) 07.06.2021.
(732) **AEOLUS TYRE CO.,LTD**, Jiaodong South Road 48, Jiaozuo, Henan, CN
(740) Адвокат Бојана Веселиновић, Змај Јовина 8-10, 11000, Београд
(540)

(531) 26.11.09; 26.11.12; 26.11.21; 27.05.17
(511) Кл. 12: аутомобилске гуме; спољни омотачи пнеуматских гума; гуме за точкове возила; газишта за протектирање гума; пнеуматске гуме; унутрашње гуме за пнеуматике; тврде гуме за точкове возила; лепљиве гумене закрпе за поправку унутрашњих гума; пена за пнеуматике; ексери за гуме.

(111) **80617** (181) **18.11.2030.**
(210) Ж- 2020-2008 (220) 18.11.2020.
(151) 07.06.2021.
(732) **KRIČKOVIĆ DOO NOVI SAD**, Бранка Бајића 60 спрат1, стан 7, 21000, Нови Сад, RS
(740) Адвокат Богдан Миленковић, Краљице Наталије 23а/11, 11000, Београд
(540)

(531) 11.01.03; 26.11.07; 27.05.01; 29.01.01; 29.01.08
(591) црвена, црна, бела.
(511) Кл. 29: месо; живина; дивљач; храна од меса; месне прерађевине; обрада меса; прављење кобасица, шунки, салама и других сухомеснатих и деликатесних производа од меса.
Кл. 43: кетеринг хране; кафитерије; кафићи; ресторани; ресторани за самопослуживање; снек барови; услуге барова.

(111) **80618** (181) **18.12.2030.**
(210) Ж- 2020-2251 (220) 18.12.2020.
(151) 07.06.2021.
(732) **Abela Pharm d.o.o.**, Вилине воде б.б., 11000, Београд, RS
(540)

Zincaff

(511) Кл. 3: козметика; немедицинска козметика и тоалетни препарати; парфимерија, етерична уља, немедицински лосиони за косу; етарска уља.
Кл. 5: фармацеутски и ветеринарски препарати, санитарни препарати за медицинску употребу, дијететска храна и супстанце прилагођене за употребу у медицини, дијететски додаци (додаци исхрани) за људе и животиње, спрејеви за медицинску употребу, додаци за минералну храну, лекови за медицинску и ветеринарску употребу, масти за медицинску и ветеринарску употребу, лосиони за медицинску употребу, витамински препарати.

(111) **80619** (181) **30.12.2030.**
(210) Ж- 2020-2324 (220) 30.12.2020.
(151) 07.06.2021.
(732) **SYNGENTA CROP PROTECTION AG** , Rosentalstrasse 67 , 4058 Basel, CH
(740) АОД МСА ИП – Милојевић Секулић адвокати, Карађорђева 65, 11000, Београд
(540)

CENASTA

(511) Кл. 1: хемикалије за употребу у пољопривреди, хортикултури и шумарству, биостимулатори за биљке, препарати за јачање биљака, хемијски и/или биолошки препарати за контролисање стреса у биљкама, препарати за регулацију раста биљака, хемијски препарати за обраду семена, помоћна средства [ађуванти] који нису за медицинску или ветеринарску употребу.
Кл. 5: Препарати за уништавање животињских штеточина, инсектициди, фунгициди, хербициди.

(111) **80620** (181) **08.12.2030.**
(210) Ж- 2020-2169 (220) 08.12.2020.
(151) 07.06.2021.
(732) **Philip Morris Products S.A.**, Quai Jeanrenaud 3, 2000 , Neuchâtel, CH
(740) Адвокат Никола Клиска, Карановић & Партнерс о.а.д., Ресавска 23, 11000, Београд
(540)

VEEV MAUVE MIX

(511) Кл. 34: жичани вапоризатори за електронске

цигарете и електронске уређаје за пушење; дуван, сиров или прерађен; дувански производи укључујући цигаре, цигарете, цигарилосе, дуван за увијање цигарета, дуван за луле, дуван за жвакање, дуван за шмркање, кретек; снус (дуван у праху); замена за дуван (за немедицинску употребу); артикли за пушаче, укључујући папир за цигарете, тубе за цигарете, филтере за цигарете, кутије за дуван, кутије за цигарете, табакере и пепељаре, луле, џепне машинице за увијање цигарета, упаљаче; шибице; дувански штапићи, дувански производи за загревање, електронски уређаји и њихови делови који се користе за загревање цигарета или дувана у циљу ослобађања аеросола који садржи никотин за инхалацију; течни никотински раствори за употребу у електронским цигаретама; електронски уређаји за пушење; електронске цигарете; електронске цигарете као замена за традиционалне цигарете; електронски уређаји који садрже аеросол за инхалацију никотина; орални вапоризатори за пушаче, дувански производи и замене за дуван; артикли за пушаче електронских цигарета; делови и опрема за наведене производе из класе 34; уређаји за гашење цигарета и цигара које се загревају и дуванских штапића који се загревају; пуњиве електронске кутије за цигарете.

(111) **80621** (181) **29.12.2030.**
(210) Ж- 2020-2319 (220) 29.12.2020.
(151) 08.06.2021.
(732) **ADAMA Agan Ltd.**, P.O. Box 262, Northern Industrial Zone , Ashdod 7710201, IL
(740) Живко Мијатовић & Партнерс доо Београд, Студентски трг 4, 11000, Београд
(540)

ZOOMER

(511) Кл. 5: пестициди, инсектициди, фунгициди и хербициди.

(111) **80622** (181) **11.12.2030.**
(210) Ж- 2020-2190 (220) 11.12.2020.
(151) 08.06.2021.
(732) **CAPCOM CO.,LTD.**, 3-1-3 Uchihiranomachi , Chuo-ku, Osaka, JP
(740) Владан Малешевић, Цара Лазара 7, 11000, Београд
(540)

(531) 27.05.02; 27.05.03; 29.01.02; 29.01.04
(591) плава, жута.
(511) Кл. 9: софтвер за игре у облику ROM кетрица, касета, трака, магнетних дискова, оптичких дискова, магнетно-оптичких дискова, штампаних плоча и електронских кола; програми за игре за кућне машине за видео игре, ручне апарате за игре са екраном од течних кристала (LCD); рачунаре; мобилне телефоне; паметне телефоне; опрему за терминале за мобилне комуникације и аркадне машине за видео игре; програми за игре; софтвер за игре; програми за игре који се могу преузети; софтвер за игре који се може преузети; рачунари; рачунарски програми; рачунарски софтвер за одобравање приступа veb-сајту на интернету; софтвер за позадинску анимацију за уштеду електричне енергије за рачунарске мониторе (скрин-сејвер) и софтвер за позадинску графику на рачунарима (волпејпер), који се могу преузети, за мобилне телефоне и паметне телефоне; интерактивни мултимедијални програми за рачунарске игре; периферни уређаји за рачунаре; миш за рачунар; подлога за миша; тракасти држачи за мобилне телефоне и паметне телефоне; мобилни телефони; паметни телефони и опрема за терминале за мобилне комуникације; машине и апарати за телекомуникације; уређаји за репродукцију са CD-ROM-а (плејери); апарати за снимање, пренос и/или репродукцију звука и/или слика; уређаји за репродукцију са и снимање на DVD (плејери и рекордери); уређаји за репродукцију са DVD-ROM-а (плејери); слике, покретне слике, дигиталне слике и музика, који се могу преузети, све за мобилне телефоне , паметне телефоне и опрему за терминале за мобилне комуникације; мелодије, које се могу преузети, за мобилне телефоне, паметне телефоне и опрему за терминале за мобилне комуникације; дигитална музика која се може преузети, а која се обезбеђује преко интернета; музичке датотеке, које се могу преузети; датотеке са дигиталним сликама које се могу преузети; датотеке са сликама и покретним сликама које се могу преузети; електронске публикације које се могу преузети; аудио дискови са наснимљеним садржајем; аудио траке са наснимљеним садржајем; плоче; видео дискови са наснимљеним садржајем; видео траке са наснимљеним садржајем; видео траке са наснимљеним садржајем; осветљени (наснимљени) кинематографски филмови; осветљени (наснимљени) слајдови са филмовима; држачи за слајдове са филмовима; машине за размену новца; делови опреме за сву предходно наведену робу, који су укључени у класу 9.
Кл. 41: услуге у вези са играма које се играју преко интернета (онлајн); обезбеђивање игара које се играју преко интернета (онлајн) путем рачунарске мреже; обезбеђивање интерактивних игара за више играча које се играју преко интернета (онлајн);

обезбеђивање игара путем рачунарског система; обезбеђивање игара које се играју преко интернета (онлајн); обезбеђивање игара путем рачунарског система; обезбеђивање игаракоје се играју путем интернета (онлајн) за мобилне телефоне, паметне телефоне и опрему за терминале за мобилне комуникације; обезбеђивање игара које се играју преко интернета (онлајн); обезбеђивање игара које се играју преко интернета (онлајн); обезбеђивање игара које се играју преко интернета (онлајн) за ручне апарате за игре, и видео-игара; уговарање, организација и спровођење такмичења у игрању игара које се играју преко интернета (онлајн); уговарање, организација и спровођење догађаја у вези са видео-играма и такмичења у видео-играма у области електронског спорта; организација такмичења у забавним садржајима; уговарање, организација и спровођење догађаја у вези са играма; обезбеђивање, преко интернета (онлајн), слика, покретних слика и дигитална слика, које се не могу преузети; обезбеђивање, преко интернета (онлајн), видео записа који се не могу преузети; обезбеђивање преко интернета (онлајн), видео записа који се не могу преузети, на којимаје приказано како други играју игре; обезбеђивање слика, покретних слика и дигиталних слика путем телекомуникација мобилним телефонима, паметним телефонима и опремом за терминале за мобилне комуникације; обезбеђивање музике преко интернета (онлајн), која се не може преузети; услуге забаве, нарочито живи наступи играча који играју видео-игре; услуге забаве; обезбеђивање забавних услуга у аркадама; обезбеђивање објеката за забаву; приказивање филмова; продукција и дистрибуција филмова у облику филмске траке, видео трака и оптичких дискова; представљање наступа, представа или музичких наступа; уговарање и планирање филмова, наступа, представа или музичких наступа; режија и извођење представа; продукција и дистрибуција мултимедијалних забавних програма, који се одвијају путем интернета (онлајн), у области електронског спорта; продукција радио и телевизијских програма; продукција програма за емитовање; обезбеђивање електронских публикација преко интернета (онлајн), које се не могу преузети; обезбеђивање електронских билтена; услуге референтних библиотека на интернету (онлајн) за литературу и документационе записе; објављивање књига и часописа; изнајмљивање наснимљених филмова, наснимљених слајдова са филмовима, плоча, аудио дискова са наснимљеним садржајем, видео дискова са наснимљеним садржајем, аудио трака са наснимљеним садржајем, видео трака са наснимљеним садржајем, CD-RAM-ова са снимљеним садржајем и DVD-ROM-ова са наснимљеним садржајем; изнајмљивање медија за снимање на које су наснимљени програми са играма; изнајмљивање машина за забавне паркове, аркадних машина за забаву, машина за куглање, опреме за куглање, спортске опреме, музичких инструмената и аудио-опреме; изнајмљивање играчака, машина и апарата за забаву, и машина и апарата са играма; образовне услуге и услуге обуке у области уметности, заната, спорта или опште културе; образовне услуге и услуге обуке у вези са видео-играма; услуге образовања и тренинга у вези са видео-играма; уговарање, спровођење и организација семинара, радионица или тренинга у вези са видео-играма; уговарање, спровођење и организација семинара; услуге у области забаве у вези са видео-играма које укључују обезбеђивање признања, у облику награда и сертификата, којима се препознаје изврсност у области играња видео-игара; услуге обезбеђење информација, укључене у класу 41, у вези са претходно наведеним услугама.

---

(111) **80623** (181) **11.12.2030.**
(210) Ж- 2020-2185 (220) 11.12.2020.
(151) 08.06.2021.
(732) **CAPCOM CO.,LTD.**, 3-1-3 Uchihiranomachi , Chuo-ku, Osaka, JP
(740) Владан Малешевић, Цара Лазара 7, 11000, Београд
(540)

BIOHAZARD

(511) Кл. 9: софтвер за игре у облику ROM кетрица, касета, трака, магнетних дискова, оптичких дискова, магнетно-оптичких дискова, штампаних плоча и електронских кола; програми за игре за кућне машине за видео игре, ручне апарате за игре са екраном од течних кристала (LCD); рачунаре; мобилне телефоне; паметне телефоне; опрему за терминале за мобилне комуникације и аркадне машине за видео игре; програми за игре; софтвер за игре; програми за игре који се могу преузети; софтвер за игре који се може преузети; рачунари; рачунарски програми; рачунарски софтвер за одобравање приступа veb-сајту на интернету; софтвер за позадинску анимацију за уштеду електричне енергије за рачунарске мониторе (скрин-сејвер) и софтвер за позадинску графику на рачунарима (волпејпер), који се могу преузети, за мобилне телефоне и паметне телефоне; интерактивни мултимедијални програми за рачунарске игре; периферни уређаји за рачунаре; миш за рачунар; подлога за миша; тракасти држачи за мобилне телефоне и паметне телефоне; мобилни телефони; паметни телефони и опрема за терминале за мобилне комуникације; машине и апарати за телекомуникације; уређаји за репродукцију са CD-

ROM-а (плејери); апарати за снимање, пренос и/или репродукцију звука и/или слика; уређаји за репродукцију са и снимање на DVD (плејери и рекордери); уређаји за репродукцију са DVD-ROM-а (плејери); слике, покретне слике, дигиталне слике и музика, који се могу преузети, све за мобилне телефоне , паметне телефоне и опрему за терминале за мобилне комуникације; мелодије, које се могу преузети, за мобилне телефоне, паметне телефоне и опрему за терминале за мобилне комуникације; дигитална музика која се може преузети, а која се обезбеђује преко интернета; музичке датотеке, које се могу преузети; датотеке са дигиталним сликама које се могу преузети; датотеке са сликама и покретним сликама које се могу преузети; електронске публикације које се могу преузети; аудио дискови са наснимљеним садржајем; аудио траке са наснимљеним садржајем; плоче; видео дискови са наснимљеним садржајем; видео траке са наснимљеним садржајем; видео траке са наснимљеним садржајем; осветљени (наснимљени) кинематографски филмови; осветљени (наснимљени) слајдови са филмовима; држачи за слајдове са филмовима; машине за размену новца; делови опреме за сву предходно наведену робу, који су укључени у класу 9.

Кл. 41: услуге у вези са играма које се играју преко интернета (онлајн); обезбеђивање игара које се играју преко интернета (онлајн) путем рачунарске мреже; обезбеђивање интерактивних игара за више играча које се играју преко интернета (онлајн); обезбеђивање игара путем рачунарског система; обезбеђивање игара које се играју преко интернета (онлајн); обезбеђивање игара путем рачунарског система; обезбеђивање игаракоје се играју путем интернета (онлајн) за мобилне телефоне, паметне телефоне и опрему за терминале за мобилне комуникације; обезбеђивање игара које се играју преко интернета (онлајн); обезбеђивање игара које се играју преко интернета (онлајн); обезбеђивање игара које се играју преко интернета (онлајн) за ручне апарате за игре, и видео-игара; уговарање, организација и спровођење такмичења у игрању игара које се играју преко интернета (онлајн); уговарање, организација и спровођење догађаја у вези са видео-играма и такмичења у видео-играма у области електронског спорта; организација такмичења у забавним садржајима; уговарање, организација и спровођење догађаја у вези са играма; обезбеђивање, преко интернета (онлајн), слика, покретних слика и дигитална слика, које се не могу преузети; обезбеђивање, преко интернета (онлајн), видео записа који се не могу преузети; обезбеђивање преко интернета (онлајн), видео записа који се не могу преузети, на којимаје приказано како други играју игре; обезбеђивање слика, покретних слика и дигиталних слика путем телекомуникација мобилним телефонима, паметним телефонима и опремом за терминале за мобилне комуникације; обезбеђивање музике преко интернета (онлајн), која се не може преузети; услуге забаве, нарочито живи наступи играча који играју видео-игре; услуге забаве; обезбеђивање забавних услуга у аркадама; обезбеђивање објеката за забаву; приказивање филмова; продукција и дистрибуција филмова у облику филмске траке, видео трака и оптичких дискова; представљање наступа, представа или музичких наступа; уговарање и планирање филмова, наступа, представа или музичких наступа; режија и извођење представа; продукција и дистрибуција мултимедијалних забавних програма, који се одвијају путем интернета (онлајн), у области електронског спорта; продукција радио и телевизијских програма; продукција програма за емитовање; обезбеђивање електронских публикација преко интернета (онлајн), које се не могу преузети; обезбеђивање електронских билтена; услуге референтних библиотека на интернету (онлајн) за литературу и документационе записе; објављивање књига и часописа; изнајмљивање наснимљених филмова, наснимљених слајдова са филмовима, плоча, аудио дискова са наснимљеним садржајем, видео дискова са наснимљеним садржајем, аудио трака са наснимљеним садржајем, видео трака са наснимљеним садржајем, CD-RAM-ова са снимљеним садржајем и DVD-ROM-ова са наснимљеним садржајем; изнајмљивање медија за снимање на које су наснимљени програми са играма; изнајмљивање машина за забавне паркове, аркадних машина за забаву, машина за куглање, опреме за куглање, спортске опреме, музичких инструмената и аудио-опреме; изнајмљивање играчака, машина и апарата за забаву, и машина и апарата са играма; образовне услуге и услуге обуке у области уметности, заната, спорта или опште културе; образовне услуге и услуге обуке у вези са видео-играма; услуге образовања и тренинга у вези са видео-играма; уговарање, спровођење и организација семинара, радионица или тренинга у вези са видео-играма; уговарање, спровођење и организација семинара; услуге у области забаве у вези са видео-играма које укључују обезбеђивање признања, у облику награда и сертификата, којима се препознаје изврсност у области играња видео-игара; услуге обезбеђење информација, укључене у класу 41, у вези са претходно наведеним услугама.

---

(111) **80624** (181) **11.12.2030.**
(210) Ж- 2020-2188 (220) 11.12.2020.
(151) 08.06.2021.
(732) **CAPCOM CO.,LTD.**, 3-1-3 Uchihiranomachi , Chuo-ku, Osaka, JP

(740) Владан Малешевић, Цара Лазара 7, 11000,

Београд
(540)

DEVIL MAY CRY

(511) Кл. 9: софтвер за игре у облику ROM кетрица, касета, трака, магнетних дискова, оптичких дискова, магнетно-оптичких дискова, штампаних плоча и електронских кола; програми за игре за кућне машине за видео игре, ручне апарате за игре са екраном од течних кристала (LCD); рачунаре; мобилне телефоне; паметне телефоне; опрему за терминале за мобилне комуникације и аркадне машине за видео игре; програми за игре; софтвер за игре; програми за игре који се могу преузети; софтвер за игре који се може преузети; рачунари; рачунарски програми; рачунарски софтвер за одобравање приступа veb-сајту на интернету; софтвер за позадинску анимацију за уштеду електричне енергије за рачунарске мониторе (скрин-сејвер) и софтвер за позадинску графику на рачунарима (волпејпер), који се могу преузети, за мобилне телефоне и паметне телефоне; интерактивни мултимедијални програми за рачунарске игре; периферни уређаји за рачунаре; миш за рачунар; подлога за миша; тракасти држачи за мобилне телефоне и паметне телефоне; мобилни телефони; паметни телефони и опрема за терминале за мобилне комуникације; машине и апарати за телекомуникације; уређаји за репродукцију са CD-ROM-а (плејери); апарати за снимање, пренос и/или репродукцију звука и/или слика; уређаји за репродукцију са и снимање на DVD (плејери и рекордери); уређаји за репродукцију са DVD-ROM-а (плејери); слике, покретне слике, дигиталне слике и музика, који се могу преузети, све за мобилне телефоне , паметне телефоне и опрему за терминале за мобилне комуникације; мелодије, које се могу преузети, за мобилне телефоне, паметне телефоне и опрему за терминале за мобилне комуникације; дигитална музика која се може преузети, а која се обезбеђује преко интернета; музичке датотеке, које се могу преузети; датотеке са дигиталним сликама које се могу преузети; датотеке са сликама и покретним сликама које се могу преузети; електронске публикације које се могу преузети; аудио дискови са наснимљеним садржајем; аудио траке са наснимљеним садржајем; плоче; видео дискови са наснимљеним садржајем; видео траке са наснимљеним садржајем; видео траке са наснимљеним садржајем; осветљени (наснимљени) кинематографски филмови; осветљени (наснимљени) слајдови са филмовима; држачи за слајдове са филмовима; машине за размену новца; делови опреме за сву предходно наведену робу, који су укључени у класу 9.

Кл. 41: услуге у вези са играма које се играју преко интернета (онлајн); обезбеђивање игара које се играју преко интернета (онлајн) путем рачунарске мреже; обезбеђивање интерактивних игара за више играча које се играју преко интернета (онлајн); обезбеђивање игара путем рачунарског система; обезбеђивање игара које се играју преко интернета (онлајн); обезбеђивање игара путем рачунарског система; обезбеђивање игаракоје се играју путем интернета (онлајн) за мобилне телефоне, паметне телефоне и опрему за терминале за мобилне комуникације; обезбеђивање игара које се играју преко интернета (онлајн); обезбеђивање игара које се играју преко интернета (онлајн); обезбеђивање игара које се играју преко интернета (онлајн) за ручне апарате за игре, и видео-игара; уговарање, организација и спровођење такмичења у игрању игара које се играју преко интернета (онлајн); уговарање, организација и спровођење догађаја у вези са видео-играма и такмичења у видео-играма у области електронског спорта; организација такмичења у забавним садржајима; уговарање, организација и спровођење догађаја у вези са играма; обезбеђивање, преко интернета (онлајн), слика, покретних слика и дигитална слика, које се не могу преузети; обезбеђивање, преко интернета (онлајн), видео записа који се не могу преузети; обезбеђивање преко интернета (онлајн), видео записа који се не могу преузети, на којимаје приказано како други играју игре; обезбеђивање слика, покретних слика и дигиталних слика путем телекомуникација мобилним телефонима, паметним телефонима и опремом за терминале за мобилне комуникације; обезбеђивање музике преко интернета (онлајн), која се не може преузети; услуге забаве, нарочито живи наступи играча који играју видео-игре; услуге забаве; обезбеђивање забавних услуга у аркадама; обезбеђивање објеката за забаву; приказивање филмова; продукција и дистрибуција филмова у облику филмске траке, видео трака и оптичких дискова; представљање наступа, представа или музичких наступа; уговарање и планирање филмова, наступа, представа или музичких наступа; режија и извођење представа; продукција и дистрибуција мултимедијалних забавних програма, који се одвијају путем интернета (онлајн), у области електронског спорта; продукција радио и телевизијских програма; продукција програма за емитовање; обезбеђивање електронских публикација преко интернета (онлајн), које се не могу преузети; обезбеђивање електронских билтена; услуге референтних библиотека на интернету (онлајн) за литературу и документационе записе; објављивање књига и часописа; изнајмљивање наснимљених филмова, наснимљених слајдова са филмовима, плоча, аудио дискова са наснимљеним садржајем, видео дискова са наснимљеним садржајем, аудио

трака са наснимљеним садржајем, видео трака са наснимљеним садржајем, CD-RAM-ова са снимљеним садржајем и DVD-ROM-ова са наснимљеним садржајем; изнајмљивање медија за снимање на које су наснимљени програми са играма; изнајмљивање машина за забавне паркове, аркадних машина за забаву, машина за куглање, опреме за куглање, спортске опреме, музичких инструмената и аудио-опреме; изнајмљивање играчака, машина и апарата за забаву, и машина и апарата са играма; образовне услуге и услуге обуке у области уметности, заната, спорта или опште културе; образовне услуге и услуге обуке у вези са видео-играма; услуге образовања и тренинга у вези са видео-играма; уговарање, спровођење и организација семинара, радионица или тренинга у вези са видео-играма; уговарање, спровођење и организација семинара; услуге у области забаве у вези са видео-играма које укључују обезбеђивање признања, у облику награда и сертификата, којима се препознаје изврсност у области играња видео-игара; услуге обезбеђење информација, укључене у класу 41, у вези са претходно наведеним услугама.

(111) **80625** (181) **11.12.2030.**
(210) Ж- 2020-2189 (220) 11.12.2020.
(151) 08.06.2021.
(732) **CAPCOM U.S.A., INC.**, 185 Berry Street, Suite 1200, 94107, San Francisco, California, US
(740) Владан Малешевић, Цара Лазара 7, 11000, Београд
(540)

STREET FIGHTER

(511) Кл. 9: софтвер за игре у облику ROM кетрица, касета, трака, магнетних дискова, оптичких дискова, магнетно-оптичких дискова, штампаних плоча и електронских кола; програми за игре за кућне машине за видео игре, ручне апарате за игре са екраном од течних кристала (LCD); рачунаре; мобилне телефоне; паметне телефоне; опрему за терминале за мобилне комуникације и аркадне машине за видео игре; програми за игре; софтвер за игре; програми за игре који се могу преузети; софтвер за игре који се може преузети; рачунари; рачунарски програми; рачунарски софтвер за одобравање приступа veb-сајту на интернету; софтвер за позадинску анимацију за уштеду електричне енергије за рачунарске мониторе (скрин-сејвер) и софтвер за позадинску графику на рачунарима (волпејпер), који се могу преузети, за мобилне телефоне и паметне телефоне; интерактивни мултимедијални програми за рачунарске игре; периферни уређаји за рачунаре; миш за рачунар; подлога за миша; тракасти држачи за мобилне телефоне и паметне телефоне; мобилни телефони; паметни телефони и опрема за терминале за мобилне комуникације; машине и апарати за телекомуникације; уређаји за репродукцију са CD-ROM-а (плејери); апарати за снимање, пренос и/или репродукцију звука и/или слика; уређаји за репродукцију са и снимање на DVD (плејери и рекордери); уређаји за репродукцију са DVD-ROM-а (плејери); слике, покретне слике, дигиталне слике и музика, који се могу преузети, све за мобилне телефоне , паметне телефоне и опрему за терминале за мобилне комуникације; мелодије, које се могу преузети, за мобилне телефоне, паметне телефоне и опрему за терминале за мобилне комуникације; дигитална музика која се може преузети, а која се обезбеђује преко интернета; музичке датотеке, које се могу преузети; датотеке са дигиталним сликама које се могу преузети; датотеке са сликама и покретним сликама које се могу преузети; електронске публикације које се могу преузети; аудио дискови са наснимљеним садржајем; аудио траке са наснимљеним садржајем; плоче; видео дискови са наснимљеним садржајем; видео траке са наснимљеним садржајем; видео траке са наснимљеним садржајем; осветљени (наснимљени) кинематографски филмови; осветљени (наснимљени) слајдови са филмовима; држачи за слајдове са филмовима; машине за размену новца; делови опреме за сву предходно наведену робу, који су укључени у класу 9.
Кл. 41: услуге у вези са играма које се играју преко интернета (онлајн); обезбеђивање игара које се играју преко интернета (онлајн) путем рачунарске мреже; обезбеђивање интерактивних игара за више играча које се играју преко интернета (онлајн); обезбеђивање игара путем рачунарског система; обезбеђивање игара које се играју преко интернета (онлајн); обезбеђивање игара путем рачунарског система; обезбеђивање игаракоје се играју путем интернета (онлајн) за мобилне телефоне, паметне телефоне и опрему за терминале за мобилне комуникације; обезбеђивање игара које се играју преко интернета (онлајн); обезбеђивање игара које се играју преко интернета (онлајн); обезбеђивање игара које се играју преко интернета (онлајн) за ручне апарате за игре, и видео-игара; уговарање, организација и спровођење такмичења у игрању игара које се играју преко интернета (онлајн); уговарање, организација и спровођење догађаја у вези са видео-играма и такмичења у видео-играма у области електронског спорта; организација такмичења у забавним садржајима; уговарање, организација и спровођење догађаја у вези са играма; обезбеђивање, преко интернета (онлајн), слика, покретних слика и дигитална слика, које се не могу преузети; обезбеђивање, преко интернета (онлајн),

видео записа који се не могу преузети; обезбеђивање преко интернета (онлајн), видео записа који се не могу преузети, на којимаје приказано како други играју игре; обезбеђивање слика, покретних слика и дигиталних слика путем телекомуникација мобилним телефонима, паметним телефонима и опремом за терминале за мобилне комуникације; обезбеђивање музике преко интернета (онлајн), која се не може преузети; услуге забаве, нарочито живи наступи играча који играју видео-игре; услуге забаве; обезбеђивање забавних услуга у аркадама; обезбеђивање објеката за забаву; приказивање филмова; продукција и дистрибуција филмова у облику филмске траке, видео трака и оптичких дискова; представљање наступа, представа или музичких наступа; уговарање и планирање филмова, наступа, представа или музичких наступа; режија и извођење представа; продукција и дистрибуција мултимедијалних забавних програма, који се одвијају путем интернета (онлајн), у области електронског спорта; продукција радио и телевизијских програма; продукција програма за емитовање; обезбеђивање електронских публикација преко интернета (онлајн), које се не могу преузети; обезбеђивање електронских билтена; услуге референтних библиотека на интернету (онлајн) за литературу и документационе записе; објављивање књига и часописа; изнајмљивање наснимљених филмова, наснимљених слајдова са филмовима, плоча, аудио дискова са наснимљеним садржајем, видео дискова са наснимљеним садржајем, аудио трака са наснимљеним садржајем, видео трака са наснимљеним садржајем, CD-RAM-ова са снимљеним садржајем и DVD-ROM-ова са наснимљеним садржајем; изнајмљивање медија за снимање на које су наснимљени програми са играма; изнајмљивање машина за забавне паркове, аркадних машина за забаву, машина за куглање, опреме за куглање, спортске опреме, музичких инструмената и аудио-опреме; изнајмљивање играчака, машина и апарата за забаву, и машина и апарата са играма; образовне услуге и услуге обуке у области уметности, заната, спорта или опште културе; образовне услуге и услуге обуке у вези са видео-играма; услуге образовања и тренинга у вези са видео-играма; уговарање, спровођење и организација семинара, радионица или тренинга у вези са видео-играма; уговарање, спровођење и организација семинара; услуге у области забаве у вези са видео-играма које укључују обезбеђивање признања, у облику награда и сертификата, којима се препознаје изврсност у области играња видео-игара; услуге обезбеђење информација, укључене у класу 41, у вези са претходно наведеним услугама.

(111) **80626** (181) **11.12.2030.**

(210) Ж- 2020-2186 (220) 11.12.2020.
(151) 08.06.2021.

(732) **CAPCOM CO.,LTD.**, 3-1-3 Uchihiranomachi , Chuo-ku, Osaka, JP

(740) Владан Малешевић, Цара Лазара 7, 11000, Београд

(540)

RESIDENT EVIL

(511) Кл. 9: софтвер за игре у облику ROM кетрџа, касета, трака, магнетних дискова, оптичких дискова, магнетно-оптичких дискова, штампаних плоча и електронских кола; програми за игре за кућне машине за видео игре, ручне апарате за игре са екраном од течних кристала (LCD); рачунаре; мобилне телефоне; паметне телефоне; опрему за терминале за мобилне комуникације и аркадне машине за видео игре; програми за игре; софтвер за игре; програми за игре који се могу преузети; софтвер за игре који се може преузети; рачунари; рачунарски програми; рачунарски софтвер за одобравање приступа veb-сајту на интернету; софтвер за позадинску анимацију за уштеду електричне енергије за рачунарске мониторе (скрин-сејвер) и софтвер за позадинску графику на рачунарима (волпејпер), који се могу преузети, за мобилне телефоне и паметне телефоне; интерактивни мултимедијални програми за рачунарске игре; периферни уређаји за рачунаре; миш за рачунар; подлога за миша; тракасти држачи за мобилне телефоне и паметне телефоне; мобилни телефони; паметни телефони и опрема за терминале за мобилне комуникације; машине и апарати за телекомуникације; уређаји за репродукцију са CD-ROM-а (плејери); апарати за снимање, пренос и/или репродукцију звука и/или слика; уређаји за репродукцију са и снимање на DVD (плејери и рекордери); уређаји за репродукцију са DVD-ROM-а (плејери); слике, покретне слике, дигиталне слике и музика, који се могу преузети, све за мобилне телефоне , паметне телефоне и опрему за терминале за мобилне комуникације; мелодије, које се могу преузети, за мобилне телефоне, паметне телефоне и опрему за терминале за мобилне комуникације; дигитална музика која се може преузети, а која се обезбеђује преко интернета; музичке датотеке, које се могу преузети; датотеке са дигиталним сликама које се могу преузети; датотеке са сликама и покретним сликама које се могу преузети; електронске публикације које се могу преузети; аудио дискови са наснимљеним садржајем; аудио траке са наснимљеним садржајем; плоче; видео дискови са наснимљеним садржајем; видео траке са наснимљеним садржајем; видео траке са наснимљеним садржајем; осветљени (наснимљени)

кинематографски филмови; осветљени (наснимљени) слајдови са филмовима; држачи за слајдове са филмовима; машине за размену новца; делови опреме за сву предходно наведену робу, који су укључени у класу 9.
Кл. 41: услуге у вези са играма које се играју преко интернета (онлајн); обезбеђивање игара које се играју преко интернета (онлајн) путем рачунарске мреже; обезбеђивање интерактивних игара за више играча које се играју преко интернета (онлајн); обезбеђивање игара путем рачунарског система; обезбеђивање игара које се играју преко интернета (онлајн); обезбеђивање игара путем рачунарског система; обезбеђивање игаракоје се играју путем интернета (онлајн) за мобилне телефоне, паметне телефоне и опрему за терминале за мобилне комуникације; обезбеђивање игара које се играју преко интернета (онлајн); обезбеђивање игара које се играју преко интернета (онлајн); обезбеђивање игара које се играју преко интернета (онлајн) за ручне апарате за игре, и видео-игара; уговарање, организација и спровођење такмичења у игрању игара које се играју преко интернета (онлајн); уговарање, организација и спровођење догађаја у вези са видео-играма и такмичења у видео-играма у области електронског спорта; организација такмичења у забавним садржајима; уговарање, организација и спровођење догађаја у вези са играма; обезбеђивање, преко интернета (онлајн), слика, покретних слика и дигитална слика, које се не могу преузети; обезбеђивање, преко интернета (онлајн), видео записа који се не могу преузети; обезбеђивање преко интернета (онлајн), видео записа који се не могу преузети, на којимаје приказано како други играју игре; обезбеђивање слика, покретних слика и дигиталних слика путем телекомуникација мобилним телефонима, паметним телефонима и опремом за терминале за мобилне комуникације; обезбеђивање музике преко интернета (онлајн), која се не може преузети; услуге забаве, нарочито живи наступи играча који играју видео-игре; услуге забаве; обезбеђивање забавних услуга у аркадама; обезбеђивање објеката за забаву; приказивање филмова; продукција и дистрибуција филмова у облику филмске траке, видео трака и оптичких дискова; представљање наступа, представа или музичких наступа; уговарање и планирање филмова, наступа, представа или музичких наступа; режија и извођење представа; продукција и дистрибуција мултимедијалних забавних програма, који се одвијају путем интернета (онлајн), у области електронског спорта; продукција радио и телевизијских програма; продукција програма за емитовање; обезбеђивање електронских публикација преко интернета (онлајн), које се не могу преузети; обезбеђивање електронских билтена; услуге референтних библиотека на интернету (онлајн) за литературу и документационе записе; објављивање књига и часописа; изнајмљивање наснимљених филмова, наснимљених слајдова са филмовима, плоча, аудио дискова са наснимљеним садржајем, видео дискова са наснимљеним садржајем, аудио трака са наснимљеним садржајем, видео трака са наснимљеним садржајем, CD-RAM-ова са снимљеним садржајем и DVD-ROM-ова са наснимљеним садржајем; изнајмљивање медија за снимање на које су наснимљени програми са играма; изнајмљивање машина за забавне паркове, аркадних машина за забаву, машина за куглање, опреме за куглање, спортске опреме, музичких инструмената и аудио-опреме; изнајмљивање играчака, машина и апарата за забаву, и машина и апарата са играма; образовне услуге и услуге обуке у области уметности, заната, спорта или опште културе; образовне услуге и услуге обуке у вези са видео-играма; услуге образовања и тренинга у вези са видео-играма; уговарање, спровођење и организација семинара, радионица или тренинга у вези са видео-играма; уговарање, спровођење и организација семинара; услуге у области забаве у вези са видео-играма које укључују обезбеђивање признања, у облику награда и сертификата, којима се препознаје изврсност у области играња видео-игара; услуге обезбеђење информација, укључене у класу 41, у вези са претходно наведеним услугама.

(111) **80627** (181) **11.12.2030.**
(210) Ж- 2020-2187 (220) 11.12.2020.
(151) 08.06.2021.
(732) **CAPCOM CO.,LTD.**, 3-1-3 Uchihiranomachi , Chuo-ku, Osaka, JP
(740) Владан Малешевић, Цара Лазара 7, 11000, Београд
(540)

MONSTER HUNTER

(511) Кл. 9: софтвер за игре у облику ROM кетрица, касета, трака, магнетних дискова, оптичких дискова, магнетно-оптичких дискова, штампаних плоча и електронских кола; програми за игре за кућне машине за видео игре, ручне апарате за игре са екраном од течних кристала (LCD); рачунаре; мобилне телефоне; паметне телефоне; опрему за терминале за мобилне комуникације и аркадне машине за видео игре; програми за игре; софтвер за игре; програми за игре који се могу преузети; софтвер за игре који се може преузети; рачунари; рачунарски програми; рачунарски софтвер за одобравање приступа veb-сајту на интернету; софтвер за позадинску анимацију за уштеду електричне енергије за рачунарске мониторе (скрин-

сејвер) и софтвер за позадинску графику на рачунарима (волпејпер), који се могу преузети, за мобилне телефоне и паметне телефоне; интерактивни мултимедијални програми за рачунарске игре; периферни уређаји за рачунаре; миш за рачунар; подлога за миша; тракасти држачи за мобилне телефоне и паметне телефоне; мобилни телефони; паметни телефони и опрема за терминале за мобилне комуникације; машине и апарати за телекомуникације; уређаји за репродукцију са CD-ROM-а (плејери); апарати за снимање, пренос и/или репродукцију звука и/или слика; уређаји за репродукцију са и снимање на DVD (плејери и рекордери); уређаји за репродукцију са DVD-ROM-а (плејери); слике, покретне слике, дигиталне слике и музика, који се могу преузети, све за мобилне телефоне , паметне телефоне и опрему за терминале за мобилне комуникације; мелодије, које се могу преузети, за мобилне телефоне, паметне телефоне и опрему за терминале за мобилне комуникације; дигитална музика која се може преузети, а која се обезбеђује преко интернета; музичке датотеке, које се могу преузети; датотеке са дигиталним сликама које се могу преузети; датотеке са сликама и покретним сликама које се могу преузети; електронске публикације које се могу преузети; аудио дискови са наснимљеним садржајем; аудио траке са наснимљеним садржајем; плоче; видео дискови са наснимљеним садржајем; видео траке са наснимљеним садржајем; видео траке са наснимљеним садржајем; осветљени (наснимљени) кинематографски филмови; осветљени (наснимљени) слајдови са филмовима; држачи за слајдове са филмовима; машине за размену новца; делови опреме за сву предходно наведену робу, који су укључени у класу 9.

Кл. 41: услуге у вези са играма које се играју преко интернета (онлајн); обезбеђивање игара које се играју преко интернета (онлајн) путем рачунарске мреже; обезбеђивање интерактивних игара за више играча које се играју преко интернета (онлајн); обезбеђивање игара путем рачунарског система; обезбеђивање игара које се играју преко интернета (онлајн); обезбеђивање игара путем рачунарског система; обезбеђивање игаракоје се играју путем интернета (онлајн) за мобилне телефоне, паметне телефоне и опрему за терминале за мобилне комуникације; обезбеђивање игара које се играју преко интернета (онлајн); обезбеђивање игара које се играју преко интернета (онлајн); обезбеђивање игара које се играју преко интернета (онлајн) за ручне апарате за игре, и видео-игара; уговарање, организација и спровођење такмичења у игрању игара које се играју преко интернета (онлајн); уговарање, организација и спровођење догађаја у вези са видео-играма и такмичења у видео-играма у области електронског спорта; организација такмичења у забавним садржајима; уговарање, организација и спровођење догађаја у вези са играма; обезбеђивање, преко интернета (онлајн), слика, покретних слика и дигитална слика, које се не могу преузети; обезбеђивање, преко интернета (онлајн), видео записа који се не могу преузети; обезбеђивање преко интернета (онлајн), видео записа који се не могу преузети, на којимаје приказано како други играју игре; обезбеђивање слика, покретних слика и дигиталних слика путем телекомуникација мобилним телефонима, паметним телефонима и опремом за терминале за мобилне комуникације; обезбеђивање музике преко интернета (онлајн), која се не може преузети; услуге забаве, нарочито живи наступи играча који играју видео-игре; услуге забаве; обезбеђивање забавних услуга у аркадама; обезбеђивање објеката за забаву; приказивање филмова; продукција и дистрибуција филмова у облику филмске траке, видео трака и оптичких дискова; представљање наступа, представа или музичких наступа; уговарање и планирање филмова, наступа, представа или музичких наступа; режија и извођење представа; продукција и дистрибуција мултимедијалних забавних програма, који се одвијају путем интернета (онлајн), у области електронског спорта; продукција радио и телевизијских програма; продукција програма за емитовање; обезбеђивање електронских публикација преко интернета (онлајн), које се не могу преузети; обезбеђивање електронских билтена; услуге референтних библиотека на интернету (онлајн) за литературу и документационе записе; објављивање књига и часописа; изнајмљивање наснимљених филмова, наснимљених слајдова са филмовима, плоча, аудио дискова са наснимљеним садржајем, видео дискова са наснимљеним садржајем, аудио трака са наснимљеним садржајем, видео трака са наснимљеним садржајем, CD-RAM-ова са снимљеним садржајем и DVD-ROM-ова са наснимљеним садржајем; изнајмљивање медија за снимање на које су наснимљени програми са играма; изнајмљивање машина за забавне паркове, аркадних машина за забаву, машина за куглање, опреме за куглање, спортске опреме, музичких инструмената и аудио-опреме; изнајмљивање играчака, машина и апарата за забаву, и машина и апарата са играма; образовне услуге и услуге обуке у области уметности, заната, спорта или опште културе; образовне услуге и услуге обуке у вези са видео-играма; услуге образовања и тренинга у вези са видео-играма; уговарање, спровођење и организација семинара, радионица или тренинга у вези са видео-играма; уговарање, спровођење и организација семинара; услуге у области забаве у вези са видео-играма које укључују обезбеђивање признања, у облику награда и сертификата, којима се препознаје изврсност у области играња видео-игара; услуге обезбеђење информација, укључене у класу 41, у вези са претходно наведеним услугама.

(111) **80628** (181) **11.12.2030.**

(210) Ж- 2020-2201 (220) 11.12.2020.
(151) 08.06.2021.
(732) **Delta Denube d.o.o.**, Индустријска зона, блок 119, Ковин, RS
(740) Никола Салатић, адвокат, Кнез Михајлова 11-15, 11000, Београд
(540)

FUNGO

(511) Кл. 29: конзервисане печурке. Кл. 31: гљиве свеже; клице печурака за размножавање.

---

(111) **80629** (181) **01.12.2030.**
(210) Ж- 2020-2139 (220) 01.12.2020.
(151) 09.06.2021.
(732) **МЛЕКАРА ШАБАЦ А.Д. ШАБАЦ**, Крсмановача б.б., Шабац, RS
(540)

(531) 03.04.02; 03.04.13; 05.03.06; 05.03.15; 05.07.16; 09.01.07; 19.07.01; 25.01.06; 26.02.01; 27.05.01; 29.01.15
(591) бордо, црвена, тегет, зелена, бела.
(511) Кл. 29: воћни јогурт вишња.

---

(111) **80630** (181) **01.12.2030.**
(210) Ж- 2020-2137 (220) 01.12.2020.
(151) 09.06.2021.
(732) **МЛЕКАРА ШАБАЦ А.Д. ШАБАЦ**, Крсмановача б.б., Шабац, RS
(540)

(531) 03.04.02; 03.04.13; 05.03.06; 05.03.15; 05.07.14; 05.07.22; 09.01.07; 19.07.01; 25.01.06; 26.02.01; 27.05.01; 29.01.15
(591) наранџаста, зелена, тегет, црвена, бела.
(511) Кл. 29: воћни јогурт кајсја.

---

(111) **80631** (181) **01.12.2030.**
(210) Ж- 2020-2138 (220) 01.12.2020.
(151) 09.06.2021.
(732) **МЛЕКАРА ШАБАЦ А.Д. ШАБАЦ**, Крсмановача б.б., Шабац, RS
(540)

(531) 03.04.02; 03.04.13; 25.01.06; 25.01.15; 26.02.01; 27.01.12; 27.05.24; 29.01.01; 29.01.04; 29.01.06
(591) црвена, тегет, бела.
(511) Кл. 29: млеко и млечни производи, нарочито млеко; југурт; маслац; маргарин; кефир; напици од млека у којима млеко преовлађује; намазни сиреви; бели меки сиреви; полутврди сиреви; млеко у праху.
Кл. 35: услуге промета, трговине на велико и мало млеком и млечним производима, нарочито млеком, јогуртом, маслацем, маргарином, кефиром, напицима од млека у којима млеко преовлађује, намазним сиревима, белим меким сиревима, полутврдим сиревима, млеком у праху.
Кл. 40: услуге прераде млека и услуге производње млека и млечних производа, јогурта, маслаца. маргарина, кефира, напитака од млека у којима млеко преовлађује, намазних сирева, белих меки х сирева, полутврдих сирева, млека у праху; за друга лица по наруџбини или спецификацији.

---

(111) **80632** (181) **01.12.2030.**
(210) Ж- 2020-2140 (220) 01.12.2020.
(151) 09.06.2021.
(732) **МЛЕКАРА ШАБАЦ А.Д. ШАБАЦ**, Крсмановача б.б., Шабац, RS
(540)

(531) 03.04.02; 03.04.13; 05.03.06; 05.03.15; 05.07.08;

09.01.07; 25.01.06; 26.02.01; 27.05.01; 29.01.15
(591) црвена, тегет, зелена, бела.
(511) Кл. 29: воћни јогурт јагода.

(111) **80633** (181) **25.11.2030.**
(210) Ж- 2020-2052 (220) 25.11.2020.
(151) 09.06.2021.
(732) **NARANČA d.o.o.**, Браће Радовановић 21а, 11000, Београд, RS
(740) Плавша & Плавша доо Београд, Струмичка 51, 11000, Београд
(540)

(531) 05.07.11; 11.03.04; 24.17.02; 28.05.00; 29.01.01; 29.01.08
(591) наранџаста, црна.
(511) Кл. 30: кафа, чај, какао и замена кафе; капсуле кафе, напуњене; ароме за кафу; пића на бази кафе са млеком; напици од чаја; ледени чај; брашно и производи од житарица; житарице припремљене за људску конзумацију; тестенина; шпагети; готова јела са тестенином; хлеб, пецива и кондиторски производи; слаткиши; кроасани; колачи; палачинке; пите; тортиље; пице; грицкалице на бази житарица; плочице од житарица; грицкалице на бази пиринча; корнфлекс; пудинг; чоколада; пића на бази чоколаде; пића на бази какаоа; сладоледи, сорбеи и други јестиви лед; сендвичи; тортиље; шећер, мед, меласа; додаци јелима, зачини, конзервисано зачинско биље; сирће, сосови и други додаци јелу; лед [замрзнута вода].
Кл. 41: услуге дискотека и ноћних клубова; услуге планирања и вођења забава; пружање караоке услуга; клубске услуге; организовање и спровођење концерата; услуге забављача; услуге диск џокеја; вођење образовних курсева; организовање и вођење радионица [обука]; припрема и вођење семинара; професионално усмеравање [саветовање у вези са образовањем или обуком]; пружање услуга аутомата за аркадне игрице; пружање услуга казина [игре на срећу]; игре на срећу; услуге игара пружених онлајн са рачунарске мреже; услуге агенција за продају карата [разонода].
Кл. 43: обезбеђивање хране и пића; кетеринг хране и пића; услуге кафића, кафетерија и ресторана; услуге бистроа; услуге барова и коктел барова; услуге снек-барови; услуге винског бара; услуге пивница; услуге ресторана са кућном доставом; припрема и достава хране и пића за коктел забаве; услуге хране и пића за понети; пицерије; декорисање хране; декорисање колача; информације и савети у вези са припремањем оброка; услуге оцењивања ресторана и барова; пружање услуга онлајн рецензија ресторана и хотела; услуге привременог смештаја; резервација привременог смештаја у хотелима и пансионима.

(111) **80634** (181) **04.12.2030.**
(210) Ж- 2020-2127 (220) 04.12.2020.
(151) 09.06.2021.
(732) **LoveBrands & Events doo**, Studentski trg 15, 11000 Beograd, RS
(740) АОД МСА ИП – Милојевић Секулић адвокати, Карађорђева 65, 11000, Београд
(540)

(531) 11.01.06; 11.03.07; 26.01.16; 27.01.13; 27.05.10; 27.05.17; 29.01.01; 29.01.06
(591) бела, наранџаста.
(511) Кл. 29: месо, риба, живина и дивљач; месни екстракти; конзервисано, замрзнуто, сушено и кувано воће и поврће; желеи, џемови, компоти; јаја; млеко, сир, путер, јогурт и други млечни производи; уља и масти за исхрану.
Кл. 30: кафа, чај, какао и замена кафе; пиринач, тестенина и резанци; тапиока и саго; брашно и производи од житарица; хлеб, пецива и кондиторски производи; чоколада; сладоледи, сорбеи и други јестиви лед; шећер, мед, меласа; квасац, прашак за пециво; со, додаци јелима, зачини, конзервисано зачинско биље; сирће, сосови и други додаци јелу; лед.
Кл. 32: пиво; безалкохолни напици; минералне и содне воде; воћни напици и воћни сокови; сирупи и други безалкохолни препарати за прављење напитака.
Кл. 33: алкохолна пића изузев пива; алкохолни препарати за прављење напитака.
Кл. 43: услуге обезбеђивања хране и пића.

(111) **80635** (181) **24.11.2030.**
(210) Ж- 2020-2047 (220) 24.11.2020.
(151) 10.06.2021.
(732) **Љубица Томић**, булевар краља Александра 68, Београд, 11000, RS

(740) Предраг Гроза, Царице Милице 3,

11000, Београд
(540)

(531) 26.04.04; 26.04.08; 26.04.11; 26.04.18; 26.07.15; 26.11.08; 27.05.11; 27.05.24; 29.01.15
(591) тамно плава, розе, светло плава,жута.
(511) Кл. 16: штампане ствари; канцеларијски материјал; канцеларијски прибор (изузев намештаја); материјали за обуку и наставу (изузев апарата); хартија; картон и производи од њих; брошуре; флајери.
Кл. 35: оглашавање; вођење послова; пословно управљање; канцеларијски послови; саветодавне услуге у пословном управљању; консултације у вези са професионалним организовањем.
Кл. 36: осигурање; финансијски послови; новчани (монетерни) послови; послови везани за непокретности.
Кл. 41: образовне услуге; припремање обуке; разонода; спортске и културне активности; припрема, организовање и вођење семинара и конференција; припрема и вођење радионица.
Кл. 42: научне и технолошке услуге и истраживање и пројектовање у вези наведених услуга; услуге индустријске анализе и истраживања; пројектовање и развој компјутерског хардевра и софтвера.
Кл. 45: правне услуге; адвокатске услуге; парничне услуге; услуге арбитраже; услуге медијације; услуге мирног решавања спорова; истраживање у правним стварима; давање стручних правних мишљења; правно саветовање и заступање пред судовима и другим надлежним органима и телима; услуге писања и припреме правних аката и докумената; правне услуге у вези са ауторским правима; правне услуге у вези са правима интелектуалне својине; лиценцирање рачунарских софтвера (правне услуге); регистрација имена домена (правне услуге); правне услуге у областима статусног и корпоративног права; правне услуге у области привредног права; праћење права интелектуалне својине за правно саветодавне сврхе; консултације о интелектуалној својини; правне услуге у вези са франшизама; правне услуге у вези са непокретностима; правне услуге у области радног права; правне услуге и саветовање у вези са страним инвестицијама и подстицајним средствима; правне услуге и саветовање у вези са регулаторним питањима; правне услуге у областима заштите конкуренције и заштите потрошача; правне услуге у области јавних набавки; правне услуге у областима телекомуникација и медија; правне услуге и саветовање у вези са приватношћу и заштитом података.

(111) **80636** (181) **18.09.2030.**
(210) Ж- 2020-1580 (220) 18.09.2020.
(151) 10.06.2021.
(732) **Слободан Спасојевић**, Његошева 69/14, Београд-Врачар, RS
(740) Катарина Вуловић, Крунска 41/17, 11000 Београд
(540)

(531) 27.05.05; 27.05.10; 27.05.14; 27.05.22
(511) Кл. 18: женске ташне, футроле за визит карте, путнички ковчези, кожне траке, имитација коже, кишобрани, ранчеви, молескин, џепни новчаници, торбе за плажу, ручне торбице, путне торбе, актовке, кофери, футроле од коже или вештачке коже, козметичке торбице, путне торбе за одећу, кофери са точкићима.
Кл. 25: обућа, женске чарапе, бое (женски крзнени оковратници), капе, чарапе и плетена трикотажа, чизме, получизме, трегери, крагне, шалови за врат, женске поткошуље, мушке боксерице, боди, доњи веш, оквири за шешире, каишеви, шалови, џемпери, пуловери, кратке чарапе, блузе, кошуље, кошуље кратких рукава, одећа, шешири, крзно (одећа), женске најлонске чарапе, комплети, корсети, одела, кравате, кратке панталоне бермуде, панталоне, рукавице, конфекцијска постава, шалови, мараме, ешарпе као одећа, еспадриле, крзнени шалови, појасеви и стезници, прслуци, капути, сукње, манжетне, папуче, пелерине, дуги капути са крзненим оковратником, одећа за плажу, обућа за плажу, пиџаме, хаљине, сандале, огртачи, капути, мантили, кожни обруби за обућу, јакне, велови, ципеле, потпетице, траке за главу, виндјакне, подсукње, одећа од имитације коже, одећа од коже, мајице, џепне марамице, сукње-панталоне, пончо, хеланке, хаљине на трегере, хаљине без рукава, глежњаче, везена одећа, покривала за главу.
Кл. 26: копче за одећу, траке за косу, украси за шешире, поруби за одећу, чипке за порубе, дугмад, врпце и траке за рукаве, копче за трегере, копче за нараменице, брошеви, вез, копче за каишеве, баршунасте ресе, мреже за косу, копче за блузе, рајсфершлуси набори, украси (чипкани), перје (додатак одећи), позамантеријске траке, шљокице за

одећу, карнери на сукњама, рајсфершлуси за торбе, траке за шешире.

(111) **80637** (181) **25.11.2030.**
(210) Ж- 2020-2058 (220) 25.11.2020.
(151) 10.06.2021.
(732) **HUPA DOO BAČKA TOPOLA**, Карађорђева 6, 24300, Бачка Топола, RS
(740) Адвокат Зоран Наумовић, Крунска 77, 11000, Београд
(540)

(531) 26.01.02; 26.01.18; 27.05.24; 29.01.04; 29.01.06
(591) тиркизна, бела
(511) Кл. 9: заштитни визири за лице, осим у медицинске сврхе; модне наочаре; заштитни визири и маске за лице са заштитничким својством за ношење у друштву и/или на отвореним просторима; заштитне маске; маске за прашину; маске против загађења ради заштите дисајних органа; маске за заштиту од честица; заштитне маске за употребу у пољопривреди; заштитне маске за употребу са аеросолима.
Кл. 10: заштитне медицинске маске; маске за лице за медицинску употребу; заштитне маске за лице за медицинску употребу; медицинске маске; хируршке маске; санитарне маске за спречава ње уласка прашине у медицинске сврхе; маске које штите од честица; маске које штите од полена; маске за заштиту од поленске грознице; антиалергијске маске; маске за заштиту од вируса; маске за заштиту од грипа; заштитна одела.

(111) **80638** (181) **25.11.2030.**
(210) Ж- 2020-2056 (220) 25.11.2020.
(151) 10.06.2021.
(732) **Zhejiang Rifeshow Cosmetics Co., Ltd.**, No.67 Dashi Road, Fotang Town, Yiwu City,, Zhejiang, CN
(740) Адвокат Драгољуб Ћосовић, Андре Николића 3, 11040, Београд
(540)

(531) 27.05.01; 27.05.07; 27.05.22
(511) Кл. 3: парфеми; есенцијална уља; козметика; марамице натопљене препаратом за чишћење; средства за чишћење руку (препарати за чишћење руку); шампони; лосиони за купање; ружеви за усне; пудери за шминкање; лосиони за тело; креме за лице; сенке за очи; средства за чишћење лица; козметичке маске; препарати за прање.

(111) **80639** (181) **25.12.2030.**
(210) Ж- 2020-2307 (220) 25.12.2020.
(151) 14.06.2021.
(732) **Milan Vidojević, proizvodnja vina i izrada mozaika MOZAIKMILAN Gornje Zleginje**, Горње Злегиње б.б., 37272 , Александровац, RS
(740) Реља Мирков, адвокат, Патријарха Јоаникија 14, 11090, Београд
(540)

(531) 05.13.06; 25.01.05; 25.01.15; 25.01.25; 26.01.03; 26.04.15; 26.04.16; 26.11.08; 26.11.13; 29.01.15
(591) бела, црна, сива, црвена, жута.
(511) Кл. 33: вино.

(111) **80640** (181) **21.12.2030.**
(210) Ж- 2020-2313 (220) 21.12.2020.
(151) 14.06.2021.
(732) **Neoplanta DOO Industrija mesa**, Приморска 90, 21000, Нови Сад, RS
(540)

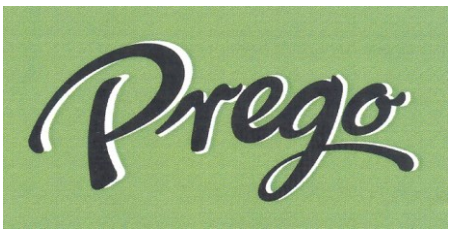

(531) 25.12.25; 26.04.18; 27.05.03; 27.05.13; 29.01.03; 29.01.06; 29.01.08
(591) C:0, M:0, Y:0, K:100, pantone 376.
(511) Кл. 29: месне прерађевине.

(111) **80641** (181) **24.12.2030.**

(210) Ж- 2020-2308 (220) 24.12.2020.
(151) 14.06.2021.
(732) **DOO VEGA IT SOURCING NOVI SAD**, Новосадског сајма 2, 21000, Нови Сад, RS
(540)

(531) 01.01.02; 01.01.10; 27.05.01; 27.05.17; 29.01.01; 29.01.08
(591) наранџаста, црна.
(511) Кл. 42: рачунарско програмирање; дизајнирање рачунарског софтвера; ажурирање рачунарског софтвера; одржава ње рачунарског софтвера; израда и одржавање веб страница за друге; инсталирање рачунарског софтвера; саветовање у области рачунарског софтвера; саветовање о изради веб сајтова; услуге информационих технологија које се пружају на бази аутсорсинга; креирање и дизајнирање за друге индекса информација заснованих на интернету [услуге информационе технологије]; развој рачунарских платформи.

(111) **80642** (181) **08.12.2030.**
(210) Ж- 2020-2163 (220) 08.12.2020.
(151) 14.06.2021.
(732) **DRUŠTVO ZA KONSALTING I PROJEKTOVANJE NATURA ECO DOO ČAČAK**, Драгише Мишовића 169, 32000, Чачак, RS
(740) Адвокат Сања Буквић, Македонска 44, 11000, Београд
(540)

(531) 26.11.09; 27.01.25; 27.05.17; 27.05.21
(511) Кл. 7: 3Д штампачи.
Кл. 16: штампане ствари; графичке репродукције; цртежи; скице; планови, пројекти.
Кл. 36: управљање непокретностима;управљање стамбеним зградама.
Кл. 37: конструисање.
Кл. 40: услуга 3Д штампања за друге.
Кл. 42: грађевинско пројектовање.

(111) **80643** (181) **07.12.2030.**
(210) Ж- 2020-2157 (220) 07.12.2020.
(151) 14.06.2021.
(732) **Zentiva, k.s.**, U kabelovny 130, 102 37 Praha 10, Dolní Měcholupy, CZ
(740) Владан Малешевић, Цара Лазара 7, 11000, Београд
(540)

PRINDAMLO

(511) Кл. 5: лекови; фармацеутски препарати за хуману употребу.

(111) **80644** (181) **08.12.2030.**
(210) Ж- 2020-2166 (220) 08.12.2020.
(151) 14.06.2021.
(732) **Владан Николић**, Хуга Бадалића 5/33, 24000, Суботица, RS
(740) Адвокат Никола Митровић, Браће Радић 22/3, 24000, Суботица
(540)

SELENINA SUZA

(511) Кл. 32: аперитиви, безалкохолни; ароматизована вода; ароматизована минерална вода; безалкохолна пића; безалкохолна пића са укусом воћа; безалкохолни воћни екстракти; безалкохолни воћни напици; безалкохолни газирани напици од воћног сока; безалкохолни концентрати за прављење напитака; безалкохолни концентрисани воћни сирупи; безалкохолни напици; безалкохолни сирупи; вода за пиће; воде [пића]; воћни коктели, безалкохолни; воћни концентрати за производњу напитака; воћни напици; воћни напици и воћни сокови; воћни нектар [безалкохолни]; воћни сокови; газирана безалкохолна пића; газирана вода; газирана минерална вода; газирани воћни сокови; енергетска пића; коктели, безалкохолни; напици са укусом воћа; тоник.
Кл. 33: алкохолна пића; алкохолна пића, изузев пива; алкохолна пића која садрже воће; алкохолне мешавине за коктеле; алкохолни воћни коктели; алкохолни екстракти; алкохолни напици од воћа; алкохолни препарати за прављење напитака; амерички виски; аперитиви; аперитиви на бази вина; аперитиви на бази дестилованих алкохолних пића; аперитиви на бази жестоких пића; аперитивна вина; апсинт; армањак; биљни ликери; битери [горка алкохолна пића]; бренди; бренди од трешања; бурбон; вино; виски; водка; воћни екстракти, алкохолни; воћни ликери; горка алкохолна пића - битери; горки алкохолни аперитиви; готови алкохолни коктели; десертна вина; дестилована алкохолна пића на бази житарица; дестилована жестока пића; дестилована пића; дигестиви [ликери и жестока пића]; екстракти жестоких алкохолних пића; жестока алкохолна пића [дестилована]; жестока пића; жестока пића с укусима [алкохолна пића]; јабуковача; киршч, вишњевача; коктели; коњак; крем ликери; крушковача; кувано вино; ликери; ликер који садржи биљне екстракте; медовина; мескал; рум; сангрија; скоч; текила; узо; џин; шампањац; шери.

(111) **80645** (181) **04.12.2030.**

(210) Ж- 2020-2167 (220) 04.12.2020.
(151) 14.06.2021.
(732) **Procaffe d.o.o. Beograd-Palilula**, Личка 2, Београд-Овча, RS
(740) Адвокат Марко Вребац, Јована Текелије 4, Београд-Борча
(540)

(531) 27.05.01; 29.01.01
(591) црвена, бела.
(511) Кл. 16: канцеларијски материјал и канцеларијски прибор осим намештаја; документација (канцеларијска); подлоге; фасцикле; ,коверте; штампани роковници; оловке.
Кл. 30: кафа.
Кл. 35: рекламирање; оглашавање.
Кл. 43: услуге кафеа; услуге кафетерија; услуге обезбеђивања хране и пића.

---

(111) **80646** (181) **08.12.2030.**
(210) Ж- 2020-2165 (220) 08.12.2020.
(151) 14.06.2021.
(732) **Владан Николић**, Хуга Бадалића 5/33, 24000, Суботица, RS
(740) Адвокат Никола Митровић, Браће Радић 22/3, 24000, Суботица
(540)

SVETLANINA SUZA

(511) Кл. 32: аперитиви, безалкохолни; ароматизована вода; ароматизована минерална вода; безалкохолна пића; безалкохолна пића са укусом воћа; безалкохолни воћни екстракти; безалкохолни воћни напици; безалкохолни газирани напици од воћног сока; безалкохолни концентрати за прављење напитака; безалкохолни концентрисани воћни сирупи; безалкохолни напици; безалкохолни сирупи; вода за пиће; воде [пића]; воћни коктели, безалкохолни; воћни концентрати за производњу напитака; воћни напици; воћни напици и воћни сокови; воћни нектар [безалкохолни]; воћни сокови; газирана безалкохолна пића; газирана вода; газирана минерална вода; газирани воћни сокови; енергетска пића; коктели, безалкохолни; напици са укусом воћа; тоник.
Кл. 33: алкохолна пића; алкохолна пића, изузев пива; алкохолна пића која садрже воће; алкохолне мешавине за коктеле; алкохолни воћни коктели; алкохолни екстракти; алкохолни напици од воћа; алкохолни препарати за прављење напитака; амерички виски; аперитиви; аперитиви на бази вина; аперитиви на бази дестилованих алкохолних пића; аперитиви на бази жестоких пића; аперитивна вина; апсинт; армањак; биљни ликери; битери [горка алкохолна пића]; бренди; бренди од трешања; бурбон; вино; виски; водка; воћни екстракти, алкохолни; воћни ликери; горка алкохолна пића - битери; горки алкохолни аперитиви; готови алкохолни коктели; десертна вина; дестилована алкохолна пића на бази житарица; дестилована жестока пића; дестилована пића; дигестиви [ликери и жестока пића]; екстракти жестоких алкохолних пића; жестока алкохолна пића [дестилована]; жестока пића; жестока пића с укусима [алкохолна пића]; јабуковача; киршч, вишњевача; коктели; коњак; крем ликери; крушковача; кувано вино; ликери; ликер који садржи биљне екстракте; медовина; мескал; рум; сангрија; скоч; текила; узо; џин; шампањац; шери.

---

(111) **80647** (181) **22.12.2030.**
(210) Ж- 2020-2275 (220) 22.12.2020.
(151) 14.06.2021.
(732) **Solitea, a.s.**, Drobneho 555/49, 60200, Brno , CZ
(740) Александра Видић, Церска 84, 11000, Београд
(540)

(531) 26.11.02; 26.11.06; 26.11.09; 27.05.01; 29.01.04
(591) Пантоне: 655 Ц / 282 У.
(511) Кл. 9: софтвер.
Кл. 42: пружање услуга у вези са софтвером; дизајнирање и развој софтвера;пружање услуга у вези примене и употребе рачунарског софтвера; стварање, инсталирање, ажурирање и одржавање софтвера.

---

(111) **80648** (181) **30.10.2030.**
(210) Ж- 2020-1902 (220) 30.10.2020.
(151) 14.06.2021.
(732) **ZIBA DOO Beograd**, Ристе Стефановића 23а, Београд, RS
(540)

DIVIT IMMUNO

(531) 02.01.16; 19.03.03; 24.01.03; 24.01.25; 26.04.18;

26.11.12; 27.05.01; 29.01.14
(591) црна, плава, наранџаста, црвена.
(511) Кл. 5: дијететски производ.

(111) **80649** (181) **26.10.2030.**
(210) Ж- 2020-1876 (220) 26.10.2020.
(151) 14.06.2021.
(732) **NIT NSAD DOO NOVI SAD**, Стефана првовенчаног 9, 21000, Нови Сад, RS
(740) Биљана Краљ Радин, адвокат, Булевар ослобођења 94, 21000, Нови Сад
(540)

(531) 01.15.09; 01.15.23; 05.07.03; 08.01.19; 08.01.22; 19.03.05; 27.05.03; 29.01.15
(591) жута, бела, црна, црвена, плава, браон.
(511) Кл. 16: хартија и картон; штампане ствари; књиговезачки материјал; фотографије; канцеларијски материјал и канцеларијски прибор, осим намештаја; лепкови за канцеларијске и кућне потребе; материјал за цртање и материјали за уметнике; кичице; материјали за обуку и наставу; пластични омотачи, фолије и кесе за умотавање и паковање; штампарска слова, клишеи.
Кл. 25: одећа; обућа; покривала за главу.
Кл. 30: какао; пиринач; кондиторски производи, а нарочито какао табла са експандираном рижом.

(111) **80650** (181) **16.12.2030.**
(210) Ж- 2020-2228 (220) 16.12.2020.
(151) 14.06.2021.
(732) **YUGLOB DOO**, Зрењанински пут б.б., 11211, Београд, RS
(740) Адвокат Стеван М. Костић, Бирчанинова бр. 44, 11000, Београд
(540)

(531) 03.01.14; 03.01.16; 27.03.03; 27.05.10; 27.05.11; 27.05.17; 29.01.15
(591) ПАНТОНЕ 442ц (40%) или РГБ#д9дддц; ПАНТОНЕ 442ц(40%) или РГБ#д9дддц; ПАНТОНЕ 7471 Ц; ПАНТОНЕ 1905 Ц; ПАНТОНЕ 367 Ц; ПАНТОНЕ 2716 Ц; ПАНТОНЕ 2905 Ц.
(511) Кл. 3: козметика за децу, шампони, марамице натопљене са козметичким лосионима, марамице за бебе натопљене препаратима за чишћење.
Кл. 10: флашице за бебе, варалице [цуцле] за бебе, цуцле за бебе, цуцле за флашице за бебе, цуцле за храњење беба, масажери за десни беба.
Кл. 12: колица за бебе, муфови за колица за бебе, торбе прилагођене за колица за бебе, сигурносна седишта за децу за возила, навлаке за дечија колица, кровови за дечија колица, бицикли.
Кл. 18: мараме преко рамена за ношење беба, каишеви-ремени за ношење беба- новорођенчади, носиљке за бебе, торбе "кенгури", каишеви-ремени за ношење беба, новорођенчади, торбе, путне торбе за одећу.
Кл. 20: оградице за бебе, креветци, колевке, високе столице за бебе, шеталице за бебе, столови за пресвлачење беба причвршћени за зид, подметачи за пресвлачење беба, креветци за бебе, кревети са оградом за бебе, плетене корпе за бебе, потпорни јастуци за главу бебе, јастуци против превртања беба, јастуци за позиционирање главе бебе, седишта за купање беба, простирке за оградице за децу, прекривачи, јоргани, јастуци за кревете, осим постељине, штитници за дечије креветце, осим постељине
Кл. 21: кадице за бебе, преносиве, кадице на надувавање за бебе, сталци за преносиве кадице за бебе.
Кл. 24: подлоге од тканине за пресвлачење беба, вреће за спавање за бебе, џак скафандер за бебе, постељина, декоративна тканина за постељину, замена за јастук, заштитна постељина за дечје креветце, пешкири од текстила, јастучнице.
Кл. 25: портикле, које нису од папира, гаћице за бебе [доњи веш], опрема за бебе [одећа], кабанице [одећа], каишеви [одећа], шалови, џемпери, пуловери, одећа, крзно [одећа], готова, конфекцијска одећа, штитници за уши [одећа], кратке панталоне бермуде, панталоне, спољна одећа, рукавице [одећа], конфекцијска постава [делови одеће], мараме, шалови, ешарпе као одећа, плетена одећа [одећа], комплети [одећа], капути, водоотпорна одећа, рукавице без прстију, папуче, одећа за плажу, обућа за плажу, пиџаме, хаљине, сандале, гаће, огртачи, капути, мантили, купаће гаће, одећа за купање, бадемантили, портикле, које нису од папира, ципеле, виндјакне, сукње-панталоне, хаљине на трегере, хаљине без рукава, покривала за главу, везена одећа, шналице за косу, одећа од имитације коже, одећа од коже, капе, чарапе и плетена трикотажа, чизме, получизме, шалови за врат.
Кл. 35: онлајн рекламирање на рачунарској мрежи,

обезбеђивање онлајн тржишта за купце и продавце роба и услуга, услуге посредовања у трговини.

(111) **80651** (181) **15.12.2030.**
(210) Ж- 2020-2215 (220) 15.12.2020.
(151) 14.06.2021.
(732) **Serbona Group d.o.o. Beograd**, Стојана Дечермића 9, 11000, Београд (Земун), RS
(740) Адвокат Милош Д. Костић, Пут за Марковиће 60, 11232, Београд-Рипањ
(540)

SERBONA
koncept boljeg života

(531) 01.15.23; 26.11.13; 27.05.01; 27.05.10
(511) Кл. 35: услуге управљања пословним пројектима за грађевинске пројекте.

(111) **80652** (181) **11.12.2030.**
(210) Ж- 2020-2193 (220) 11.12.2020.
(151) 14.06.2021.
(732) **FEMIC CO**, Војвођанска 388 ж, 11271, Сурчин, RS
(540)

Meko znači Perfetto!

(531) 26.04.02; 26.04.22; 27.05.13; 29.01.04; 29.01.06
(591) плава-Ц:100/М:100/Y:0/K:0 или 072 патроне ц
(511) Кл. 11: опрема за купатила; дозатори дезинфекцију за тоалете.
Кл. 16: тоалет папир; марамице од папира; вреће за ђубре; стоне салвете од папира; убруси од папира.
Кл. 30: детерџенти; раствори за чишћење; производи за одмашћивање; сапун; препарати за чишћење.
Кл. 35: рекламирање преко плаката.

(111) **80653** (181) **15.12.2030.**
(210) Ж- 2020-2225 (220) 15.12.2020.
(151) 14.06.2021.
(732) **DADEX DOO FABRIKA ZA PROIZVODNJU PEKARSKIH PEĆI I OPREME I TRGOVINU PEKARSKOM OPREMOM SALAŠ NOĆAJSKI**, Стојана Чупића б.б., 22204, Салаш Ноћајски, RS
(740) Адвокат Тијана Жунић Марић, Позоришни трг 7/6а, 21000, Нови Сад
(540)

DADEX

(511) Кл. 11: пекарске пећи; машине за печење хлеба; инсталирање и одржавање пекарских пећи; уређаји за прављење хлеба; пекарске пећи на топао ваздух; пекарски пекачи; пећи за пицерије; индустријске пекарске ротационе пећи; пекарске пећи за подгревање; пекарске ротацијске пећи; пекарски апарати за печење; електричне пекарске пећнице; електричне пекарске пећи за индустријске потребе; електрични пекарски пекачи; електрични пекарски пекачи за индустријске сврхе; индустријске пекарске пећи; електричне пекарске пећи; парне пекарске пећи; термоцикличне пекарске пећи; мини електричне етажне пекарске пећи; ротационе и комбиноване пекарске пећи; пекарске тунелске пећи; кондиторске пекарске тунелске пећи.

(111) **80654** (181) **22.07.2030.**
(210) Ж- 2020-1225 (220) 22.07.2020.
(151) 14.06.2021.
(732) **Društvo sa ograničenom odgovornošću za proizvodnju, trgovinu I usluge Agrikol Kruševac**, Стефана Дечанског бр. 5, 37000, Крушевац, RS
(540)

AGRIKOL

(531) 07.03.11; 27.05.01; 27.05.07; 29.01.01; 29.01.04; 29.01.06
(591) црвена, бела, плава.
(511) 6: грађевине од метала; грађевински материјали од метала; грађевински метални панели; грађевински челик; греде над вратима и прозорима, металне; греде од метала; греде од метала [делови степеништа]; делови од метала за грађевине; кабине од метала; капије од метала; капци, затварачи, од метала; клизачи за врата од метала; кровне конструкције од метала; кровни покривачи од метала; металне греде; металне зидне облоге за грађевинарство; металне монтажне куће; металне ограде за грађевинарство; метални затварачи врата, не-електрични; метални затварачи за прозоре;

метални заустављачи [стопери] за прозоре; метални свињци; метални стубови за грађевинарство; метални тремови, стрехе [конструкције]; метални цевоводи за инсталацију вентилације и климатизације; метални штапови за подупирање биљака и дрвећа; метални штитници дрвећа; обичан метал, непрерађен или полупрерађен; облоге од метала; ободи, бандажи од метала [заптивне затеге, венци или спојке]; огољене металне шипке; ограде од метала; оквири грађевинских конструкција од метала; палисаде од метала; плафони од метала; преносиве грађевине [конструкције], металне; рамови за грађевинарство од метала; рамови за прозоре од метала; рамови за стаклене баште од метала; рамови, кућишта, за врата од метала; сенице у баштама [конструкције] од метала; силоси, метални; скеле од метала; стаклене баште од метала, преносиве; цеваста роба од метала; цеви за воду од метала; цеви од метала; цеви од челика; цевоводи под притиском, метални; металне преносиве конструкције; метални кавези за птице [конструкције]; метални материјали за грађевинарство и конструисање; преносиве металне конструкције; тенде [грађевинске конструкције] од метала; челичне конструкције за грађевинарство; металне монтажне гараже; металне монтажне зграде; металне монтажне кућице за животиње; металне монтажне штале; метални монтажни молови који се могу поставити од копна према води; метални монтажни мостови; метални монтажни силоси; метални носачи за употребу при изградњи и монтажи подова; монтажне металне гараже; монтажне металне компоненте за изградњу темеља [грађевински материјали]; монтажне металне стаје за домаће животиње; монтажне стаје за свиње од метала; монтажне стаје од метала за домаће животиње; монтажни живинарници од метала; монтажни кокошињци од метала; монтажни метални свињци; монтажни модуларни кокошињац од метала; монтажни модуларни метални живинарник; монтажни модуларни метални кокошињац; монтажни свињци од метала; метални стакленици; преноси ви стакленици од метала за кућну употребу.

11: апарати за грејање; апарати за грејање, електрични; апарати за сушење сточне хране; апарати за хлађење ваздуха; апарати и инсталације за осветљавање; апарати и инсталације за сушење; апарати и машине за хлађење; вентилатори [за климатизацију]; вентилациони поклопци; водоводне инсталације; грејачи ваздуха; дехидратори хране, електрични; замрзивачи; инсталације за грејање; инсталације за климатизацију; инсталације и апарати за вентилацију [климатизацију]; инсталације и машине за хлађење; исушивачи ваздуха; клима уређаји; контејнери за хлађење, хладњаче; машине за наводњавање у пољопривреди; опрема и инсталације за хлађење; пећи за сушење; просторије за хлађење; расхладне витрине; расхладне кутије; расхладни уређаји и инсталације; уређаји за исушивање; уређаји за сушење; уређаји и инсталације за подно грејање; непреносиви хладњаци за кућну употребу.

19: грађевине, неметалне; грађевински материјали неметални; грађевински панели, неметални; грађевинско стакло; изолационо стакло за грађевинарство; капије, неметалне; кокошињци, неметални; колибе, бараке; кровишта, неметална, са уграђеним фотонапонским ћелијама; кровни покривачи, неметални; кровови, неметални; круте цеви, неметалне, за грађевинарство; материјали за ојачавање, неметални, за грађевине; монтажне куће [опрема], неметалне; неметалне облоге за зидове, за грађевинарство; носачи, неметални, за грађевинарство; облоге, неметалне, за грађевинарство; обојено стакло за прозоре; ограде, неметалне; одводне цеви, неметалне; оквири грађевинских конструкција, неметални; оклопна заштита, неметална; опшив за грађевине, неметални; панели за врата, неметални; плоче, неметалне, за грађевинарство; подови, неметални; подупирачи, неметални; постоља, подијуми, прерађени, који нису од метала; преграде, неметалне; преносиве грађевине [конструкције], неметалне; преносиве стаклене баште, који нису од метала; прозори, неметални; прозорски рамови, неметални; прозорско стакло за грађевинарство; птичји кавези [конструкције], неметални; рамови за прозоре, неметални; рамови за стаклене баште, неметални; сајамске кућице; свињци, неметални; сенице [конструкције], неметалне; скеле, неметалне; слеме крова, спој кровних равни; стакло [прозорско] за грађевинарство; стрехе [конструкције], неметалне; стубови, неметални; стубови, неметални, за грађевинарство; телефонске кабине, неметалне; дрвени рогови кровне конструкције; кадице за птице [конструкције], неметалне; конструкциони материјали, неметални; маркизе [грађевинске конструкције], неметалне и нетекстилне; неметалне преносиве конструкције; преносиве конструкције, неметалне; сајамски штандови [привремене грађевинске конструкције]; монтажне дрвене брвнаре; монтажне куће, неметалне; монтажне кућице за животиње, неметалне; монтажне штале, неметалне; монтажне шупе, неметалне; монтажни архитектонски стубови, неметални; монтажни кокошињци, неметални; монтажни објекти, неметални; монтажни свињци, неметални; монтажни силоси, неметални; монтажни стакленици, неметални; неметалне монтажне гараже; неметалне монтажне куће, за домаће животиње; неметални монтажни молови који се могу поставити од копна према води; модуларни стакленици, неметални; неметални преносиви стакленици за кућну употребу; неметални преносиви пластеници за кућну употребу.

37: асфалтирање; бушење бунара; водоинсталатерске услуге; грађевински надзор; заштита грађевина од влаге; заштита од корозије; зидарске услуге; зидарство; изградња и одржавање цевовода;

изградња сајамских штандова и продавница; изградња фабрика; изолација грађевина; инсталирање и поправљање расхладне опреме; инсталирање, одржавање и поправка машина; конструисање; конструисање и поправљање складишта; консултације о грађењу; монтирање скела; поправка електричних водова; постављање и поправка апарата за климатизацију; постављање и поправка електричних уређаја; постављање и поправка опреме за наводњавање; постављање и поправљање опреме за грејање; постављање и поправљање опреме за заштиту од поплава; постављање комуналних објеката на градилиштима; пружање информација у вези са изградњом; пружање информација у вези са поправкама; услуге електричара; изградња енергетски ефикасних зграда и конструкција; изградња зграда и других конструкција; изградња и поправка зграда и других конструкција; изградња и реновирање зграда и других конструкција; подизање монтажних зграда и конструкција; постављање изолационих материјала у зградама, на крововима и конструкцијама; саветодавне услуге које се односе на изградњу зграда и осталих конструкција; саветодавне услуге које се односе на одржавање, поправку и реновирање зграда и других конструкција; изградња, одржавање и поправка преносивих и монтажних зграда; изградња зимских вртова и стакленика; изградња, одржавање и поправка зимских вртова и стакленика; постављање изолационог стакла у зимским вртовима, на прозорима, вратима и стакленицима; постављање стакла у зимским вртовима, на прозорима, вратима и у стакленицима; постављање, поправка и одржавање уређаја за кондензацију, кондензатора паре, хладњака за моторе, уређаја за загревање ваздуха, цеви парних котлова.

---

(111) **80655** (181) **15.12.2030.**
(210) Ж- 2020-2212 (220) 15.12.2020.
(151) 14.06.2021.
(732) **Tanja Katanić PR STOMATOLOŠKA ORDINACIJA UP DENT BEOGRAD**, Батутова 1, спрат 1 стан 2, Београд, RS
(740) Адвокат Стефан Д. Лакићевић, Пере Велимировића 10а, Београд-Раковица
(540)

(531) 02.09.08; 27.03.02; 27.03.15; 27.05.01; 29.01.03; 29.01.08
(591) зелена (#40А9Б3), црна.
(511) Кл. 44: услуге медицинских клиника; услуге центара за рехабилитацију; болничке услуге; здравствена нега; медицинска помоћ; зубарске услуге; услуге неговања болесника; фармацеутски савети; пластична хирургија; терапеутске услуге; услуге здравствених центара; услуге саветовања о здрављу; ортодонтске услуге; услуге медицинских анализа за потребе дијагностике и лечења које пружају медицинске лабораторије; медицински скрининг.

---

(111) **80656** (181) **14.10.2030.**
(210) Ж- 2020-1831 (220) 14.10.2020.
(151) 14.06.2021.
(732) **OXYBARIC DOO NOVI SAD**, Ресавска 2, 21000, Нови Сад, RS
(740) Адвокат Винко Стипанчевић, Балзакова број 3, 21000, Нови Сад
(540)

(531) 01.15.21; 27.05.01; 27.05.04; 27.05.10
(511) Кл. 44: болничке услуге; услуге телемедицине; терапеутске услуге, на пример физиотерапија и говорна терапија; услуге центара за рехабилитацију и центара за опоравак.

---

(111) **80657** (181) **16.12.2030.**
(210) Ж- 2020-2231 (220) 16.12.2020.
(151) 14.06.2021.
(300) 35394 26.10.2020. AD.
(732) **Philip Morris Products S.A.**, Quai Jeanrenaud 3, 2000 , Neuchâtel, CH
(740) Никола Клиска, адвокат,"Карановић & Партнерс" ОАД, Ресавска 23, 11000, Београд
(540)

HEETS BLACK GREEN SELECTION

(511) Кл. 34: жичани вапоризатори за електронске цигарете и електронске уређаје за пушење; дуван, сиров или прерађен; дувански производи, укључујући цигаре, цигарете, цигарилосе, дуван за увијање цигарета, дуван за луле, дуван за жвакање, дуван за шмркање, кретек; снус (дуван у праху); замена за дуван (за немедицинску употребу); артикли за пушаче, укључујући папир за цигарете и тубе за цигарете, филтере за цигарете, кутије за дуван, кутије за цигарете (табакере) и пепељаре, луле, џепне машинице за увијање цигарета, упаљаче;

шибице; дувански штапићи, дувански производи за загревање, електронски уређаји, и њихови делови, који се користе за загревање цигарета или дувана у циљу ослобађања аеросола који садржи никотин за инхалацију; течни никотински раствори за употребу у електронским цигаретама; електронски уређаји за пушење; електронске цигарете; електронске цигарете као замена за традиционалне цигарете; електронски уређаји који садрже аеросол за инхалацију никотина; орални вапоризатори за пушаче, дувански производи и замене за дуван; артикли за пушаче електронских цигарета; делови и опрема за наведене производе из класе 34; уређаји за гашење цигарета и цигара које се загревају и дуванских штапића који се загревају; пуњиве електронске кутије за цигарете.

(111) **80658** (181) **30.11.2030.**
(210) Ж- 2020-2088 (220) 30.11.2020.
(151) 14.06.2021.
(732) **АГРОАРМ ДОО**, Моше Пијаде 19б, 11224, Врчин, RS
(540)

FRELIZON

(511) Кл. 1: ђубрива.
Кл. 5: пестициди.

(111) **80659** (181) **15.12.2030.**
(210) Ж- 2020-2224 (220) 15.12.2020.
(151) 14.06.2021.
(732) **DOMAĆI TRGOVAČKI LANAC d.o.o.**, Милутина Миланковића 23, 11070 , Београд, RS
(540)

DTL
DOMAĆI TRGOVAČKI LANAC

(531) 05.07.13; 14.01.13; 26.01.06; 27.05.01; 27.05.10; 27.05.11; 29.01.03
(591) зелена, бела.
(511) Кл. 35: оглашавање; вођење послова; пословно управљање; канцеларијски послови.

(111) **80660** (181) **24.12.2030.**
(210) Ж- 2020-2290 (220) 24.12.2020.
(151) 14.06.2021.
(732) **Данило Сеновић and Ђорђе Сеновић**, Видиковачки венац 094/2/14, 11090, Београд-Раковица, RS і Милана Муњаса 003/2, 11000, Београд-Чукарица, RS
(740) Адвокат Борко Петковић, Димитрија Вученова 14/5, Београд
(540)

(531) 01.15.09; 26.04.18; 27.05.03; 27.05.24; 29.01.03; 29.01.06
(591) зелена, бела.
(511) Кл. 29: сухомеснати производи.
Кл. 35: пословно управљање и организационо саветовање.

(111) **80661** (181) **15.12.2030.**
(210) Ж- 2020-2220 (220) 15.12.2020.
(151) 14.06.2021.
(732) **SUN STARS & SONS PTE. LTD.**, 81 Anson Road, M Hotel #08-32, 079908, Singapore, SG
(740) Ћосовић М. Драгољуб, Андре Николића 3, 11000, Београд
(540)

(531) 01.15.21; 01.15.24; 03.09.21; 03.11.09; 03.11.24; 27.05.09; 27.05.17; 29.01.15
(591) плава, бела, тегет, светло зелена, тамно зелена, црна.
(511) Кл. 5: лековите минералне воде.
Кл. 32: вода; минерална вода; газирана и негазирана стона вода за пиће; безалкохолна пића.
Кл. 35: услуге велепродаје, малопродаје и оглашавања у вези са лековитим минералним водама, водом, минералном водом, газираном и негазираном стоном водом за пиће, безалкохолним пићима.

(111) **80662** (181) **05.01.2031.**

(210) Ж- 2021-8 (220) 05.01.2021.
(151) 14.06.2021.
(732) **Novus International, Inc.**, 20 Research Park Drive, St. Charles, Missouri 63304, US
(740) Богдановић Дејан и ост., Влајковићева 28, 11000, Београд
(540)

CIBENZA

(511) Кл. 1: хемијске супстанце за употребу у сточној храни или храни за стоку или животиње; састојци за сточну храну за животиње; састојци за храну за за животиње; хемијски конзерванси за употребу у сточној храни или храни за животиње. Кл. 5: дијететски и прехрамбени додаци за животиње; додаци за сточну храну. Кл. 31: суплементи за сточну храну који нису за медицинске сврхе; додаци сточној храни који нису за медицинске сврхе.

(111) **80663** (181) **30.10.2030.**
(210) Ж- 2020-1901 (220) 30.10.2020.
(151) 14.06.2021.
(732) **ZIBA DOO Beograd**, Вождовац, Ристе Стефановића 23а, Београд, RS
(540)

KAMADIV

(531) 02.01.16; 05.03.13; 05.05.20; 19.03.03; 26.01.01; 26.01.05; 26.04.18; 27.05.01; 29.01.14
(591) црна, зелена, наранџаста, жута.
(511) Кл. 5: дијететски производ.

(111) **80664** (181) **14.12.2030.**
(210) Ж- 2020-2204 (220) 14.12.2020.
(151) 14.06.2021.
(732) **Abela Pharm d.o.o.**, Вилине воде б.б., 11000, Београд, RS
(540)

Perla

(511) Кл. 5: биоциди.

(111) **80665** (181) **14.10.2030.**
(210) Ж- 2020-1832 (220) 14.10.2020.
(151) 14.06.2021.
(732) **OXYBARIC DOO NOVI SAD**, Ресавска 2, 21000, Нови Сад, RS
(740) Адвокат Винко Стипанчевић, Балзакова број 3, 21000, Нови Сад
(540)

OXYBARIC
HIPERBARIČNA KOMORA

(531) 01.15.21; 27.05.01; 27.05.04; 27.05.10
(511) Кл. 44: болничке услуге; услуге телемедицине; терапеутске услуге, на пример физиотерапија и говорна терапија; услуге центара за рехабилитацију и центара за опоравак.

(111) **80666** (181) **14.12.2030.**
(210) Ж- 2020-2210 (220) 14.12.2020.
(151) 14.06.2021.
(732) **Bayer Aktiengesellschaft**, Kaiser-Wilhelm-Allee, 51373 Leverkusen, DE
(740) Петошевић доо Београд, Булевар ослобођења 87, 11040, Београд
(540)

XIVANA

(511) Кл. 5: препарати за уништавање штеточина; фунгициди; хербициди.

(111) **80667** (181) **14.12.2030.**
(210) Ж- 2020-2209 (220) 14.12.2020.
(151) 14.06.2021.
(732) **Bayer Aktiengesellschaft**, Kaiser-Wilhelm-Allee, 51373 Leverkusen, DE
(740) Петошевић доо Београд, Булевар ослобођења 87, 11040, Београд
(540)

CAMBALIO

(511) Кл. 5: препарати за уништавање штеточина; фунгициди; хербициди.

(111) **80668** (181) **08.01.2031.**
(210) Ж- 2021-19 (220) 08.01.2021.
(151) 14.06.2021.
(732) **JAFFA DOO CRVENKA**, Маршала Тита 245, Црвенка, RS
(540)

TRIKER

(511) Кл. 30: нацхос [тортиља чипс]; вон тон чипс;

грицкалице на бази житарица; грицкалице на бази пиринча; грицкалице од екструдиране пшенице; грицкалице од екструдираног кукуруза; грицкалице од кукурузног брашна са укусом сира; кекс који се служи уз аперитив; кекс са укусом сира; кисело тесто; кокице; кокице из микроталасне пећнице; кокице преливене карамелом; кокице преливене шећером; кондиторски производи; крекери; крекери без глутена; крекери за сир; кукурузни флипс са укусом сира; кукурузни чипс; мешавине грицкалица које садрже крекере, переце или кокице; пекарски производи; переце; пецива; прерађене интегралне житарице; прерађене кокице; слана пецива; слани бисквити; слани колачићи; слани крекери; тортиља чипс; тортиља чипс од интегралног брашна; тортиља чипс од кукуруза; чипс на бази житарица; чипс [производ од житарица]; чипс са путером од кикирикија [кондиторски производи]; штапићи од хлеба; штапићи са сиром.

(111) **80669** (181) **11.12.2030.**
(210) Ж- 2020-2191 (220) 11.12.2020.
(151) 14.06.2021.
(732) **Драган Петрешевић**, Трговачка 4, 11000, Београд, RS
(740) Александра Видић, адвокат, Церска 84, 11000, Београд
(540)

ЏАЈЕВАЧКА РАКИЈА

(531) 28.05.00
(511) Кл. 33: алкохолна пића, ракија.

(111) **80670** (181) **30.07.2029.**
(210) Ж- 2019-1193 (220) 30.07.2019.
(151) 14.06.2021.
(732) **Mondo Trgovina Ogl. d.o.o. Beograd-Stari Grad**, Обилићев венац 4, 3. Спрат, 11000 Београд, RS
(740) Адв. Невена Вучковић и остали, Косовска 34, 11000 Београд
(540)

sasomange°

(531) 26.01.03; 27.05.25; 29.01.12
(591) пурпорно-љубичаста, амарант-циклама
(511) Кл. 9: рачунарски хардвер; рачунарски софтвер; рачунарски софтвер за друштвено умрежавање; алати за развој рачунарског софтвера; рачунарски софтвер за употребу као интерфејс за програмирање апликација (API); интерфејс за програмирање апликација (API) за компјутерски софтвер који олакшава онлајн услуге за омогућавање проналажења, учитавања, преузимања, приступа и управљања подацима; компјутерски софтвер који омогућава учитавање, преузимање, приступ, пренос, приказивање, облежавање, логовање, стриминг, повезивање, дељење или на други начин обезбеђивање електронских медија или информација путем компјутера и комуникационих мрежа; рачунарски софтвер који се користи као апликациони програмски интерфејс (АПИ); апликациони програмски интерфејс (АПИ) за креирање софтверских апликација; рачунарски софтвери за употребу као апликациони програмски интерфејс (АПИ) који омогућава онлајн услуге, постављање на сервер, преузимање, приступ и управљање подацима; софтвер за креирање, управљање и интеракцију са корисницима; софтвер за креирање, уређивање, постављање, преузимање, приступ, преглед, објављивање, приказивање, означавање, блоговање, емитовање, повезивање, бележење, изражавање мишљења, коментарисање, уградњу, преношење и дељење, или на други начин пружање електронских медија или информација путем рачунара, интернета и комуникационих мрежа; софтвер за измену и омогућавање преноса слике, аудио, аудио-визуелног и видео садржаја и података; софтвер за модификовање фотографија, слика и аудио, видео и аудио-визуелног садржаја са фотографским филтерима и ефектима проширене стварности (АР), наиме, графике, анимације, текстови, цртежи, геотагови, метадата тагови, хипервезе; софтвер за прикупљање, управљање, уређивање, организовање, модификовање, преношење, дељење и чување података и информација; рачунарски софтвер за електронску трговину који се може преузимати а који омогућава корисницима да извршавају електронске пословне трансакције путем глобалних рачунарских и комуникационих мрежа; софтвер за слање и примање електронских порука, упозорења, обавештења и подсетника; софтвер за претраживање; магнетно кодиране поклон картице; софтвер за употребу у креирању, управљању, мерењу и ширењу рекламних садржаја трећих лица; огласни сервер, наиме, рачунарски сервер за чување реклама и постављање реклама на интернет странице; рачунарске периферне јединице; носиви периферни уређаји за рачунаре, таблет рачунаре, мобилне уређаје и мобилне телефоне; софтвер за интеграцију електронских података у стварна окружења у комерцијалне сврхе, сврху забаве, образовања, игре, комуникације и друштвеног умрежавања; софтвер за приступ и преглед текстова, слика и електронских података; софтвер који омогућава развој, процену, испитивање и одржавање мобилних софтверских

апликација за преносне електронске комуникационе уређаје, наиме мобилне телефоне, паметне телефоне, ручне рачунаре и таблет рачунаре; софтвер за претварање писаног програма у монтажни или у мачински језик; софтвер који се извршава на хардверски одржаваном интерфејсу у сврхе олакшавања интеракције између људи и машина; софтвер за вештачку интелигенцију; софтвер са функцијама личног асистента; софтвер са функцијама друштвеног асистента; алати за развој софтвера који омогућавају мобилним софтверским апликацијама приступ бекенд услугама, складиштење података, push обавештења и управљање корисницима; софтвер за услуге мапирања; софтвер за планирање активности са другим корисницима и давање препорука; софтвер за друштвено мапирање и мапирање дестинације; софтвер за резервације; софтвер за наручивање и/или куповину робе и услуга; софтвер који препознаје локацију, за претраживање, одређивање и дељење локације; софтвер за бежично слање садржаја, података и информација; софтвер који омогућава приступ, приказивање, уређивање, повезивање, дељење или на други начин пружање електронских медија и информација путем интернета и комуникационих мрежа; софтвер са функцијама друштвене мреже; софтвер за креирање, управљање и приступ групама унутар виртуелних заједница; софтвер за претраживање и препознавање могућности запошљавања; софтвер који омогућава приступ виртуелном тржишту; софтвер који пружа, повезује са или преноси вести или информације о актуелним догађајима; софтвер који олакшава интеракцију и комуникацију између људи и платформи вештачке интелигенције; софтвер у виду мобилне апликације за креирање, дељење, дистрибуцију и објављивање огласа; софтвер за геолокацијско оглашавање и промоцију производа и услуга; апликациони програмски интерфејс (АПИ) софтвер који омогућава прикупљање, постављање, приступ и управљање подацима; софтвер за прегледање и интеракцију “feed-a“ фотографија, аудио, визуелног и видео садржаја и повезаног текста и података; рачунарски софтвер који се може преузимати за тражење садржаја и издавача садржаја и за претплату на садржај; софтвер за креирање и управљање профилима друштвених медија и корисничким налозима; софтвер за постављање, преузимање, стримовање, архивирање, емитовање и дељење слика, аудио-визуелног и видео садржаја и повезаних текстова и података; софтвер који појединцима, групама, компанијама и брендовима омогућава креирање и одржавање онлајн присуства у маркетиншке сврхе; софтвер који омогућава оглашивачима комуникацију и интеракцију са онлајн заједницама; софтвер за пренос забавног мултимедијалног садржаја; апликациони програмски интерфејс (АПИ) за коришћење у развоју платформи вештачке интелигенције, наиме, ботова, виртуелних агената и виртуелних помоћника; софтвер за организовање догађаја; рачунарски софтвер који се може преузимати и мобилни апликативни софтвер за коришћење при фотографисању и уређивању фотографија и снимању и уређивању видео записа; уређаји за пренос (стримовање) дигиталних медија; софтвер за видео приказ; јединице за видео приказ [рачунарски хардвер]; софтвер за снимање, чување, преношење, пријем, приказивање и анализирање података са рачунарског хардвера који је носив; носиви рачунарски уређаји који се првенствено састоје од софтвера и дисплеј екрана за повезивање са рачунарима, таблет рачунарима, мобилним уређајима и мобилним телефонима; софтвер и фирмвер за програме оперативног система; рачунарски оперативни системи; рачунарски хардвер и софтвер за управљање сензорским уређајима; рачунарски хардвер и софтвер за детекцију објеката, гестова и команди корисника; софтвер и фирмвер за контролу, конфигурисање и управљање контролорима; софтвер и фирмвер за омогућавање електронским уређајима да деле податке и комуницирају једни са другима; софтвер за рачунарски оперативни систем; софтверски драјвери за електронске уређаје који омогућавају комуникацију иузмеу рачунарског хардвера и електронских уређаја; камере; батерије; пуњачи батерија; футроле за батерије; батеријски пакети; уређаји за пуњење и напајање за преносиве електонске уређаје; прикључци за пуњење; постоља за пуњење за мобилне електронске уређаје; базни пуњачи за мобилне електронске уређаје; екстерне батерије; екстерни пуњачи; футроле за бежично пуњење; уређаји за пуњиве електричне батерије, наиме, пуњиве батерије и преносни напојни уређаји; пуњиви екстерни батеријски пакети за употребу са мобилним електронским уређајима; пуњачи за батерије; адаптери за напајање; електрични адаптери; електрични и електронски конектори; адаптери за напајање; торбе и футроле посебно прилагођене за мобилне електронске уређаје; торбе дизајниране за преносиве електронске уређаје; футроле за мобилне електронске уређаје; пластичне и металне плочице, заштитни поклопци за електричне утичнице, електрични прекидачи [склопке] и уређаји за напајање електичном енергијом; заштитне навлаке и футроле за мобилне електронске апарате; заштитне навлаке за мобилне електронске уређаје;држачи, футроле и торбе који су посебно прилагођени за мобилне електронске уређаје; зидни носачи за монтажу мобилних електронских уређаја; постоља за мобилне електронске уређаје; држачи за мобилне електронске

уређаје; даљински управљачи за мобилне електронске уређаје; софтвер за слање и примање електронских порука, слика, фотографија, аудио и аудио визуелног садржаја путем интернета и комуникационих мрежа; апликативни софтвер за мобилне телефоне ; софтвер за обраду слика, графике, аудио, видео и текста; софтвер за размену тренутних порука, софтвер за размену датотека, комуникациони софтвер који омогућава електронску размену података, аудио, видео слика и графике путем рачунара, мобилних, бежичних и комуникационих мрежа; софтвер за управљање личним подацима и софтвер за синхронизацију података; софтвер за управљање садржајем друштвених мрежа, интеракцију са виртуелном заједницом, и пренос слика, аудио, аудио визуелног и видео садржаја, фотографија, видео записа, података, текстова, порука, коментара, реклама, медијских рекламних комуникација и информација; софтвер за приказивање и дељење локације корисника и проналажење, лоцирање и интеракцију са другим корисницима и местима; софтвер за употребу у руковођењу односима са клијентима; софтвер за пружање информација потрошачима; софтвер за поруке; софтвер за олакшавање и организовање финансирања и расподеле прикупљених средстава и донација; софтвер који олакшава употребу интернет телефоније (ВОИП), телефонских позива, видео позива, текстуалних порука, инстант порука и онлајн услуга друштвених мрежа; телекомуникациона опрема која трећим лицима омогућава приступ и пренос видео записа, података и гласа преко глобалних комуникационих мрежа; комуникациони софтвер и рачунарски комуникациони хардвер за комуникацију који омогућава приступ интернету; софтвер са функцијом личног асистента; софтвер са функцијом друштвеног асистента; софтвер за електронску трговину који омогућава корисницима да врше електронске пословне трансакције преко интернета.

Кл. 25: одећа, обућа и прекривала за главу; атлетске хеланке; бадемантили; балетанке; бандана мараме; беби-дол пижаме; беретке; бермуде; бикини гаћице; бикини купаћи костими; бициклистичка одећа; бициклистичке јакне; бициклистичке капе; бициклистичке мајице; бициклистичке рукавице; бициклистичке хеланке; бициклистички дресови; бициклистички шорцеви; блузе, кошуље; боди; боксерице; велингтон чизме; вештачко крзно; визири на капама; визири, штитници од сунца као покривала за главу; виндјакне; водоотпорна одећа; врхови обуће; вунена одећа; гаће; гаћице за бебе; гимнастичке патике; глежњаче; горњи делови за тенис; горњи делови обуће; горњи делови чизама; готова, конфекцијска одећа; грејачи за колена; грејачи за руке; грејачи ногу; грудњаци; гумирана одећа за скијање на води; доњи веш; доњи веш за упијање зноја; доњи веш за једнократну употребу; дрвена обућа, кломпе; дресови; ђонови за обућу; еспадриле; ешарпе за ношење; женске најлонске чарапе, трико; женске поткошуље; женске чарапе; женске чизме; женске ципеле; заштитне капе за скијање; заштитне кецеље; заштитне мајице за водене спортове; знојнице; знојнице за главу; јакне које рефлектују светлост; јакне; кабанице; каишеви; каљаче; капе; капе за купање; капе за тушираље; капути; кецеље; килтови; кимона; кожни обруби за обућу; комбинезони; комплети ; конфекцијска постава; костими за маскембале; кошуље кратких рукава; кравате; кратке панталоне бермуде; кратке чарапе; купаће гаће; кућни огртачи; лежерна одећа; ловачки прслуци; мајице; мајице отпорне на ветар; мајице са дугим рукавима; мајице голих рамена; мајице без рукава; мале капе уз главу; манжетне; мараме, шалови; муфови ; мушке боксерице; мушке мараме које се носе око врата; мушке мајице без рукава; мушке панталоне; мушке ципеле; мушке чарапе; мушки бициклистички шортсеви; мушки доњи веш; направе против клизања за чизме и ципеле; неглижеи; обућа; обућа за плажу; огртачи, капути; одела; одећа; одећа за гимнастику; одећа за купање; одећа за мотоциклисте; одећа за плажу; оквири за шешире; опрема за бебе; оковратници који се скидају; панталоне; папирна одећа; папирни шешири; папуче; папуче за купатило; пертле за чизме; пиџаме; плетена одећа; подвезице; подсукње; појасеви за ношење новца; појасеви и стезници; покривала за главу; получизме; пончо, одећа; портикле, које нису од папира; портикле са рукавима, које нису од папира; прслуци; радни комбинезон, одело; пуњене јакне; реплике чарапа за фудбал; реплике шортсева за фудбал; рибарски прслуци; рукавице без прстију; ронилачка сува одела; ронилачке рукавице; рукавице за скијање; рукавице ; рукавице са једним прстом; рукавице са проводницима у врховима прстију које се могу користити са електронским уређајима са екраном осетљивимна додир; сандале; сандале за купатило; слипови; сокне које упијају зној; собни огртачи; спаваћице; спољна одећа; спортске мајице, дресови; спортске трегер мајице; спортске ципеле; сукње; сукње-панталоне; траке за главу; трегери; трикои; тунике; ћебад која се могу обући; улошци за обућу; улошци за ципеле; улошци против знојења испод пазуха; умеци; униформе; униформе за карате; униформе за џудо; фудбалске ципеле, копачке; хаљине; хаљине на трегере; хеланке; ципеле; чарапе и плетена трикотажа; чарапе које упијају зној; чизме; чизме за спортове; џемпери; џепне марамице; џепови за одећу; шалови; шалови мараме; шешири; штитници за уши.

Кл. 35: услуге оглашавања; услуге вођења послова;

услуге пословног управљања; услуге продаје на мало; компјутеризована тражња, поручивање и услуге on-line дистрибуције на мало и велико општих трговинских артикала и робе за потрошаче; претраживање ради продаје робе и пружања услуга других; рекламирање робе и услуга онлајн продаваца путем претраживог онлајн водича; пружање интерактивне компјутерске базе података која садржи аутоматко ажурирање адресара, личног плана рада, роковника, плана путовања и повезивања са колегама и професионалним групама преко глобалне компјутерске мреже; претраживање података, сајтова и извора информација у рачунарским датотекама смештених на рачунарској прежи за друге ; обезбеђивање информација широког спектра од општег интереса путем компјутерске мреже; руковођење јавним лицитацијама.маркетиншке, рекламне и промотивне услуге; пружање услуга маркетиншког истраживања и пружање информација о тржишту; услуге промовисања и рекламирања робе и услуга трећих лица путем светске рачунарске мреже; пословне и рекламне услуге, наиме, медијско планирање и услуге куповине простора у медијима за трећа лица ; пословне и рекламне услуге, наиме, анализа података о рекламирању и истраживање тржишта, управљање, дистрибуција и рекламирање преко плаката, у вези са анализом података о рекламирању, у вези са извештавањем о податацима о рекламирању и оптимизацијом учинка рекламирања ; саветодавне услуге из области рекламирања и маркетинга; услуге омогућавања размене и продаје услуге и производа трећих лица путем информационих комуникационих мрежа; услуге онлајн малопродаје широког асортимана робе широке потрошње трећих лица, поклон картица и испорука дигиталних медија и података; услуге ангажовања, запошљавања, распоређивања, систематизације и пословно умрежавање; услуге рекламирања и дистрибуције информација, нарочито пружање простора за мале огласе путем глобалне рачунарске мреже; добротворне услуге у виду организације и реализације добротворних пројеката ради промовисања јавне свести о јавним питањима, хуманитарним, филантропским и волонтерским активностима; администрација такмичења и промотивних подстицајних програма, укључујучи награде за клијенте; организовање изложби и догађаја из области развоја хардвера, софтвера, маркетинга и дигиталних делатности у комерцијалне или рекламне сврхе; промовисање пословних интереса професионалаца које пружају удружења својим члановима ; онлајн рекламирање и промовисање роба и услуга трећих лица путем интернета; рекламне и маркетиншке саветодавне услуге; услуге истраживања тржишта; рекламирање; организовање и вођење специјалних догађаја у комерцијалне, промотивне или рекламне сврхе; рекламирање путем електронских медија; организовање, промовисање и вођење изложби, сајмова и догађаја у пословне и комерцијалне сврхе; услуге електронских каталога; управљање односа са клијентима; услуге из области пословне помоћи и саветодавне услуге; обезбеђивање онлајн средстава са коментарима корисника који се тичу пословних организација, пружаоца услуга, и других ресурса; рекламне услуге; ширење рекламних садржаја трећих лица путем глобалне рачунарске мреже; управљање рекламним кампањама; истраживање и анализа реклманих кампања и склоности потрошача; дистрибуција видео реклама на интернету у сврху промовисања робе и услуга трећих лица; заказивање и праћење рекламирања и сачињавање извештаја о рекламирању за трећа лица; припрема и реализација маркетиншких и рекламних стратегија и концепата; услуге постављања рекламних порука на вебсајтове за трећа лица („ад сервинг“ услуге); циљање и оптимизација онлајн рекламирања; управљање пословним информацијама, извештавање у вези пословних информација и пословне аналитике из области рекламирања и маркетинга; вођење послова; пословно управљање; канцеларијски послови; пословне консултације у вези са маркетиншким активностима; услуге медијског планирања и куповине простора у медијима услуге саветовања у области пласирања и позиционирања бренда („бренд консалтинг“); дизајнирање рекламног материјала за трећа лица; пословне консултације из области телекомуникација, помоћ у пословном управљању, обавештења о пословима, рекламирање преко плаката, агенције за пружање пословних информација, анализе цена и трошкова, дистрибуција рекламног материјала, пословно управљање и организационо саветовање, консултације у пословном управљању, презентација робе, непосредно оглашавање путем поште, помоћ у индустријском управљању, ажурирање огласних материјала, дистрибуција узорака, стручне услуге у пословној ефикасности, услуге продаје путем лицитације, пословне процене, пословна истраживања, изнајмљивање огласних материјала, консултације у вези са пословним организовањем, објављивање рекламних текстова, рекламирање на радију, радио рекламирање, услуге односа са јавношћу, рекламирање преко телевизије, телевизијске рекламе, саветодавне услуге у пословном управљању, компјутерско управљање подацима, професионалне пословне консултације, економске прогнозе, организовање изложби за привредне или рекламне потребе, испитивање јавног мњења, изнајмљивање огласног простора, услуге телефонског одговарања за одсутне претплатнике, обрада текста, услуге претплате на новине за друге,

рекламирање слањем наруџбеница, прикупљање информација у компјутерску базу података, систематизација информација у компјутерској бази података, услуге набавке за трећа лица (куповина поизвода и пружање услуга за друге пословне субјекте), претраживање података у рачунарским базама података за трећа лица, изнајмљивање времена за рекламирање у свим средствима комуникације, услуге праћења штампе, услуге поређења цена, презентација производа путем средстава комуникације у сврху продаје на мало, пружање комерцијалних савета и информација потрошачима (центар за пружање савета потрошачима), договарање претплате за услуге телекомуникација за трећа лица, административна обрада наруџбеница за куповину, комерцијална администрација за лиценце роба и услуга трећих лица, услуге подуговарања, услуге подуговарања, аутсорсинг [помоћ у пословању]; писање рекламних текстова;, прикупљање статистичких података;, услуге графичке обраде материјала за рекламне сврхе;, тражење спонзора;, производња рекламних филмова;, маркетинг;, услуге телемаркетинга;, изнајмљивање продајних штандова;, пружање комерцијалних и пословних контакта и информација; оптимизација софтвера за преглед интернета; оптимизација саобраћаја са Интернет странице; оглашавање плаћањем по клику (pay per click оглашавање); услуге посредовања у трговини; пословно управљање за независне пружаоце услуга; преговарање и закључивање пословних трансакција за трећа лица; пружање пословних информација путем интернет странице.

Кл. 36: услуге у вези са финансијским и новчаним пословима; услуге обраде финансијских трансакција, наиме, омогућавање сигурних комерцијалних трансакција и начина плаћања; електронска обрада и пренос података о плаћању за кориснике интернета и комуникационих мрежа; услуге електронског преноса средстава; услуге обрада трансакција кредитних картица, дебитних картица и поклон картица; услуге обраде платних трансакција; електронско плаћање за трећа лица; финансијске услуге; услуге обраде платног промета; услуге финансијских трансакција; олакшавање и организовање финансирања и расподеле прикупљених средстава и донација; услуге донација и прикупљања средстава у добротворне сврхе путем интернета; услуге припејд поклон картица, посебно издавање поклон бонова које је могуће конверовати у производе или услуге.

Кл. 38: телекомуникационе услуге; омогућавање приступа рачунарским, електронским и онлајн базама података; електронски пренос података, порука, графика, фотографија, слика, аудио, видео и информација; пружање услуга дељења фотографија и дељења видео записа, електронског преноса дигиталних датотека са фотографијама, видео записима и аудио-визуелним садржајем међу корисницима интернета ; услуге обезбеђивања онлајн форума за комуникацију; пружање онлајн комуникационих линкова који кориснике веб сајтова пребацују на друге локалне и глобалне веб странице; обезбеђивање приступа интернет страницама трећих лица или другим електронским садржајима трећих лица путем универзалног јединственог идентификатора; пружање приступа онлајн собама за разговор, услуге електронске поште и инстант порука и електронских билтена; услуге емитовања аудио и видео записа и текстова путем интернета и других комуникационих мрежа; услуге интернет телефоније (ВОИП); телефонске комуникационе услуге; омогућавање приступа електронским базама података; телекомуникационе услуге и услуге електронског преноса путем „peer-to-peer“ мреже, наиме, електронски пренос слика, аудио-видео садржаја и видео садржаја, фотографија, видео записа, података, порука, реклама и комуникација информација код медијског оглашавања; пренос и пренос уживо видео записа, аудио-визуелног и интерактивног аудио-визуелног садржаја путем интернета; пружање онлајн услуга причаоница и електронских огласних табли за пренос порука међу корисницима у области од општег интереса; услуге видео конференција; саветодавне и консултантске услуге које се односе на бежичне комуникације и опрему за бежичне комуникације; пружање услуга за одржавање видео конференција; услуге телеконференција; пружање услуга online форума који омогућавају корисницима размену и пренос [streaming] информација, аудио садржаја, видео садржаја, вести уживо, забавног садржаја и информација, да формирају виртуелне заједнице и да се повезују у оквиру друштвених мрежа ; услуге преноса и пријема података путем телекомуникационих мрежа; услуге комуникације путем мобилних телефона; слање порука путем интернета; услуге телеконференција и видеоконференција; услуге тренутних порука; електронски пренос говора, података, аудио и видео записа, текстова и графика доступних путем рачунара и телекомуникационих мрежа; шифровани електронски пренос и испорука сачуваних података; обезбеђивање приступа телекомуникационим мрежама и интернету; повезивање на интернет; информације о телекомуникацијама; саветовање из области телекомуникационих услуга, наиме, пренос гласа, података и докумената путем телекомуникационих мрежа; услуге информаативне агенције о широком спектру тема; услуге електронске поште, изнајмљивање уређаја за слање порука; комуникација преко мреже оптичких

влакана; услуге електронског билтена (телекомуникационе услуге); обезбеђивање телекомуникационих веза са глобалном рачунарском мрежом; услуге телекомуникационог усмеравања и повезивања; обезбеђење корисничког приступа у глобалној рачунарској мрежи; изнајмљивање времена приступа глобалним рачунарским мрежама; пружање услуга телекомуникационих канала за услуге телешопинга; пренос честитки путем интернета; пренос дигиталних датотека; бежично емитовање; омогућавање продавцима роба и/или услуга приступ онлајн тржиштима; омогућавање приступа онлајн рачунарским базама података и онлајн базама података које се могу претраживати из области оглашавања; омогућавање приступа онлајн средствима за повезивање продаваца са купцима; омогућавање приступа онлајн средствима за пренос (стриминг) уживо видео записа са промотивних догађаја; омогућавање приступа информацијама из телефонског именика путем глобалних комуникационих мрежа; омогућавање приступа веб страницама које садрже информације које је дефинисао или одредио корисник, личним профилима, садржају и подацима; омогућавање приступа онлајн објектима омогућавајући корисницима да поставе, модификују и деле аудио записе, видео записе, фотографије, текст, графике и податке; криптовани (шифровани) електронски пренос и испорука спасених података; омогућавање приступа онлајн пословном именику.

Кл. 42: дизајн и развој рачунарског хардвера и софтвера; креирање виртуелних заједница за регистроване кориснике; рачунарске услуге, нарочито обезбеђивање (хостинг) електронских средстава за трећа лица; рачунарске услуге, наиме, пружање персонализованих веб страница или онлајн личних или групних профила, који садрже информације које су корисници сами дефинисали или одредили корисници, укључујући аудио записе, видео записе, слике, текстове, садржаје и податке; обезбеђивање алата за претраживање података путем интернета и комуникационих мрежа; инфраструктура као услуга [IaaS] која омогућава онлајн корисницима да направе личне профиле са информацијама које су корисници сами дефинисали о друштвеним и пословним мрежама, и да пренесу и поделе те информације на већем броју онлајн средстава, да се ангажују на друштвеним и пословним мрежама и да пренесу и поделе те информације на већем броју онлајн средстава ради учествовања на друштвеним мрежама и ради управљања својим налозима на друштвеним мрежама; обезбеђивање софтвера за друштвено умрежавање, креирање виртуелне заједнице и пренос садржаја и аудио записа, видео записа, слика или текста; хостинг софтверских апликација за трећа лица; пружање апликационих услуга (АСП), са софтвером који омогућава и олакшава креирање, уређивање, постављање, преузимање, приступ, преглед, објављивање, приказивање, означавање, блоговање, емитовање, повезивање, бележење, изражавање мишљења, коментарисање, уградњу, преношење и дељење, или на други начин пружање електронских медија или информација путем рачунара, интернета и комуникационих мрежа; пружање рачунарских програма на мрежама података који омогућавају корисницима да пренесу личне податке и да поделе личне податке на већи број онлајн средстава; пружање информација из индекса за претраживање и база података које се могу претраживати, укључујући текстове, електронска документа, базе података, графичке илустрације, електронских медија, слика и аудио-визуелних садржаја путем интернета и комуникационих мрежа; рачунарске услуге, посебно пружање интерфејса за програмирање апликација (АПИ) који омогућава корисницима обављање електронских пословних трансакција путем Интернета; софтвер као услуга (СААС) са софтвером за слање и примање електронских порука, обавештења и упозорења и који олакшава извршење електронских пословних трансакција путем интернета и комуникационих мрежа; пружање онлајн софтвера који се не може преузети за употребу у дизајну, управљању, мерењу, анализи, дистрибуцији и испоруци рекламног садржаја трећих лица; услуге пружаоца апликационих услуга путем софтвера за апликациони програмски интерфејс (АПИ) за управљање, праћење, извештавање и мерење медијског планирања, куповине медија и оглашавање трећих лица; обезбеђивање платформе за онлајн куповину рекламног простора, односно обезбеђивање софтверских програма који се не могу преузимати који омогућавају купцима и продавцима онлајн реклама да купују и продају рекламни инвентар; платформа као услуга (ПААС) са рачунарским софтверским платформама за употребу у куповини и ширењу оглашавања; услуге пружаоца апликационих услуга (АСП) са софтвером који се користи за куповину, продају, пројектовање, управљање, праћење, вредновање, оптимизацију, циљање, анализирање, достављање и извештавање о оглашавању и маркетингу путем интернета; пружање апликационих услуга (АСП) софтвером за коришћење у пројектовању и управљању кампањама за онлајн оглашавање и маркетинг; услуге пројектовања, инжењеринга, истраживања, развоја и тестирања из области развоја мобилног апликативног софтвера у вези са употребом и функционалношћу хипервеза; техничке консултације из области развоја мобилног апликативног софтвера у вези са употребом и функционалношћу хипервеза;

обезбеђивање софтвера који омогућава развој, процену, тестирање и одржавање мобилних софтверских апликација за преносиве рачунарске уређаје; услуге идентификације корисника путем технологије јединственог пријављивања за онлајн софтверске апликације за трансакције електронске трговине; услуге аутентификације корисника путем технологије јединственог пријављивања за онлајн софтверске апликације ради електронског преноса средстава, трансакција кредитним картицама, дебитним картицама и еелктронским чековним књижицама; обезбеђивање рачунарског софтвера као интерфејса за програмирање апликација (АПИ) који омогућава корисницима да изврше електронске пословне трансакције путем интернета; обезбеђивање софтвера за обраду електронских плаћања; платформа као услуга (ПААС) са рачунарским софтвером који омогућава корисницима да изврше пословне трансакције и трансакције електронске трговине; обезбеђивање рачунарског софтвера као интерфејса за програмирање апликација (АПИ) за употребу у електронским порукама и преносу аудио записа, видео записа, слика, текста, садржаја и података; платформа као услуга (ПААС) са рачунарским софтверским платформама за електронско слање порука и пренос аудио и видео садржаја, фотографских слика, текста, графика и података; обезбеђивање софтвера за електронске поруке; услуге мапирања; обезбеђивање софтвера за услуге мапирања; услуге пружаоца апликативних услуга (АСП) са софтвером за услуге мампирања ; обезбеђивање софтвера који омогућава дељење и приказивање локације корисника, планирање активности са другим корисницима и давање препорука; пружање апликационих услуга (АСП) са софтвером који омогућава или олакшава дељење и приказивање локације корисника, планирање активности са другим корисницима и давање препорука; пружање апликационих услуга (АСП) са софтвером који омогућава или олакшава друштвено мапирање и мапирање дестинације; обезбеђивање софтвера за резервације; обезбеђивање софтвера за наручивање и/или куповину робе и услуга; пружање апликационих услуга (АСП) са софтвером који омогућава или олакшава наручивање и/или куповину робе и услуга; обезбеђивање софтвера који препознаје локације за тражење, утврђивање и дељење локације роба, услуга и актуелних догађаја; пружање апликационих услуга (АСП) са софтвером који препознаје локације за тражење, утврђивање и дељење локације роба, услуга и актуелних догађаја; обезбеђивање софтвера за креирање, управљање и приступ кориснички креираним групама којима управљају корисници унутар виртуелних заједница; обезбеђивање софтвера за претраживање и препознавање локалних тачака од интереса, догађаја, знаменитости, могућности запошљавања, забаве, догађаја, куповине и понуда и тачака од интереса, знаменитости, догађаја, куповине и понуда на основу локације; обезбеђивање софтвера за тражење и препознавање могућности за запошљавање; обезбеђивање софтвера за омогућавање приступа виртуелном тржишту; обезбеђивање софтвера за омогућавање приступа, повезивање на или пренос (стриминг) вести или информације о актуелним догађајима; обезбеђивање софтвера за олакшавање интеракције и комуникације између људи и платформи вештачке интелигенције (АИ); пружање апликационих услуга (АСП) са софтвером који омогућава или олакшава интеракцију и комуникацију између људи и платформи вештачке интелигенције (АИ); обезбеђивање софтверских програма који се не могу преузимати ради омогућавања купцима и продавцима онлајн видео реклама да купују и продају инвентара за видео рекламирање; платформа као услуга (ПААС) са рачунарским софтверским платформама које се користе у куповини и дистрибуцији рекламног простора; услуге пружаоца апликационих услуга (АСП) са софтвером који се користи за куповину, продају, праћење, вредновање, оптимизацију, циљање, анализу, испоруку и извештавање о онлајн оглашавању и маркетинг; пружање апликационих услуга (АСП) са софтвером за коришћење у пројектовању и управљању онлајн видео рекламним и маркетиншким кампањама; омогућавање онлајн веб апликација које се не могу преузимати које омогућавају корисницима да се укључе у друштвене м реже и да управљају својим садржајем; обезбеђивање софтвера за креирање и управљање виртуелним профилима на корисничким налозима; обезбеђивање софтвера за модификацију фотографија, слика и аудио, видео и аудио-визуелног садржаја са фотографским филтерима и ефектима проширене стварности (АР), нарочито, графике, анимације, текстови, цртежи, геотагови, метадата тагови, хипервезе; обезбеђивање софтвера за гледање и интеракцију са стримингом дигиталних медијских садржаја, наиме, слика, аудиовизуелних и видео садржаја, пренос (стриминг) уживо видео записа, коментара, реклама, вести и интернет линкова ; обезбеђивање софтвера за проналажење садржаја и издаваче садржаја и за претплату на садржај; обезбеђивање софтвера за организовање слика, видео и аудио-визуелног садржаја коришћењем метадата тагова; рачунарске услуге, нарочито стварање једне виртуелне заједнице намењене за коришћење од стране регистрованих корисника онлајн заједнице у сврхе друштвених мрежа ; услуге пружалаца апликативних сервиса (АСП) путем софтвера за друштвене мреже, управљање садржајем, стварање

виртуелних заједница и пренос слика, аудиовизуелног садржаја и видео садржаја, фотографија, видео записа, података, текста, порука, рекламних порука, комуникација и информација у медијима ; пружање апликационих услуга (АСП) са софтвером као интерфејсом за програмирање апликација (АПИ) који омогућава онлајн услуге за друштвене мреже и развијање софтверских апликација; платформа као услуга (ПААС) са рачунарским софтверским платформама за друштвено умрежавање, управљање садржајем, креирање виртуелне заједнице, и пренос слика, аудио-визуелног и видео садржаја, фотографија, видео записа, података, текстова, порука, реклама, комуникације и информација код медијског оглашавања; изнајмљивање софтвера који корисницима даје могућност да поставе, уреде и размене текст, слике, видео записе, податке и аудио-визуелне садржаје; рачунарске услуге, наиме прикупљање онлајн кориснички дефинисаног садржаја и реклама и креирање фидова за друштвене медије ; обезбеђивање софтвера за фотографисање и снимање аудио, аудио визуелног и видео садржаја; обезбеђивање софтвера за постављање, преузимање, архивирање, пренос и размену слика, аудио визуелног и видео садржаја и повезаних текстова и података; обезбеђивање софтвера у сврху стварања и одржавања онлајн присуства за појединце, групе, компаније и брендове; обезбеђивање софтвера за оглашиваче за комуницирање и интеракцију са онлајн заједницама; омогућавање привременог коришћења онлајн софтвера који се не може преузети ради слања и примања електронских порука, инстант порука, електронских упозорења и подсетника, слика, фотографија, слика, графика, података, звучних записа, аудиовизуелног садржаја путем интернета и комуникационих мрежа ; омогућавање привременог коришћења онлајн софтвера који се не може преузети за приступ, прикупљање, приказивање, уређивање, повезивање, модификовање, организовање, означавање, стримовање, дељење, чување, емитовање и на други налин омогућавање приступа електронским медијима, фотографијима, сликама, графикама, аудио садржају, видео и аудио визуелном садржају, подацима и информацијама путем интернета и комуникационих мрежа ; омогућавање привременог коришћења онлајн софтвера који се не може преузети који олакшава употребу интернет телефоније, телефонских позива, видео позива, СМС порука, електронских порука, тренутних порука и услуга онлајн друштвених мрежа; пружање апликационих услуга (АСП) са софтвером који омогућава или олакшава интернет телефонију (ВОИП), телефонске позиве, видео позиве, СМС поруке, електронске поруке, тренутне поруке и услуге друштвених мрежа; пружање информација из области развоја технологије и софтвера путем интернета и комуникационих мрежа; обезбеђивање софтвера за фотографисање и уређивање фотографија и снимање и уређивање видео садржаја; пружање апликационих услуга (АСП) са софтвером који омогућава или олакшава фотографисање и уређивање фотографија и снимање и уређивање видео садржаја; одржавање и поправка рачунарског софтвера; омогућавање привременог коришћења рачунарског софтвера који се не може преузимати за пренос, размену, пријем, преузимање, приказивање, интеракцију и трансфер садржаја, текстова, визуелних дела, аудио дела, аудиовизуелних дела, књижевних дела, података, датотека, докумената и електронских дела; пружање информација из области развоја комуникационих система, технологије и развоја софтвера путем глобалне рачунарске мреже ; услуге техничке подршке, односно дијагностиковање грешака рачунарског хардвера и софтвера; услуге хостинг провајдера на облаку; омогућавање привременог коришћења онлајн софтвера који се не може преузимати за рачунарство у облаку а који се користи з аелектронско складиштење података; услуге дељења датотека, наиме, инфраструктура као услуга [IaaS] која омогућава корисницима да преузимају или преносе електронске датотеке ; пружање онлајн софтвера који се не може преузимати [услуге пружалаца апликационих система] ; пружање апликационих, нарочито пружање, хостинг, управљање, развој и одржавање апликација, софтвера, веб страница и база података из области бежичне комуникације, приступа информацијама за мобилне уређаје и даљинског управљања подацима за бежичну испоруку садржаја на ручне рачунаре, лаптопове и мобилне електронске уређаје; пружање апликационих услуга (АСП); омогућавање привременог коришћења онлајн софтвера који се не може преузимати и апликација за размену тренутних порука, интернет телефонију (ВОИП), видеокнференција и аудиоконференција; рачунарске услуге, нарочито стварање онлајн заједнице намењене за регистроване кориснике онлајн заједнице ради друштвеног умрежавања ; услуге криптовања (шифровања) података; обезбеђивање софтвера и апликација за управљање односа са клијентима (ЦРМ); пружање апликационих услуга (АСП) са софтвером за управљање односа са клијентима (ЦРМ); пружање услуга онлајн софтверских платформа које корисницима омогућавају да оцењују, објављују рецензије, препоруке и референце у вези са компанијама, ресторанима, пружаоцима услуга, продавцима роба, оглашивачима и догађајима; пружање апликационих услуга са софтвером који се користи као интерфејс за програмирање апликација (АПИ) за управљање

односа са клијентима (ЦРМ); хостинг дигиталног садржаја на интернету; научне и технолошке услуге и истраживање и пројектовање у вези са наведеним; услуге индустријске анализе и истраживања; обезбеђивање софтвера за олакшавање и организовање финансирања и расподеле прикупљених средстава и донација; обезбеђивање софтвера за услуге финансијских донација и прикупљања средстава путем интернета; ажурирање рачунарског софтвера; саветовање у области дизајна и развоја рачунарског хардвера; графички дизајн; изнајмљивање рачунарског софтвера; истраживање и развој нових производа за друге; одржавање рачунарског софтвера; анализа рачунарских система; дизајнирање рачунарских система; умножавање рачунарских програма; израда и одржавање веб страница за друге; конвертовање рачунарских података и програма (не физичка конверзија); саветовање у области рачунарског софтвера; изнајмљивање веб сервера; обезбеђивање алата за претраживање (претраживача) на интернету; дигитализација докумената; праћење рачунарских система даљинским приступом; саветовање о изради веб сајтова; саветовање у вези информационих технологија; чување резервне копије података ван мреже; електронско похрањивање података; пружање информација о рачунарским технологијама и програмирању путем интернет странице; рачунарство у облаку; саветодавне услуге у области компјутерске технологије; прикупљање података, веб сајтова и извора података у рачунарске датотеке смештених на рачунарску мрежу за трећа лица ; пружање онлајн интерактивних рачунарских програма за управљање, надгледање и ширење информација попут календара састанака, адресара и других личних и пословних контакт података; омогућавање коришћења онлајн софтвера који се не може преузимати који омогућава корисницима да изврше комерцијалне електронске трансакције.

(111) **80671** (181) **18.11.2030.**
(210) Ж- 2020-2012 (220) 18.11.2020.
(151) 14.06.2021.
(732) **Henkel AG & Co. KGaA**, Henkelstrasse 67, 40589, Düsseldorf, DE
(740) Адвокат Драгољуб Ћосовић, Андре Николића 3, 11040, Београд
(540)

BREF

(511) Кл. 5: средства за дезинфекцију, средства за дезодорисање осим за личну употребу, средства за освежавање ваздуха и средства за дезодорисање ваздуха.

(111) **80672** (181) **30.11.2030.**
(210) Ж- 2020-2089 (220) 30.11.2020.
(151) 14.06.2021.
(732) **M&I Systems, co. d.o.o.**, Булевар војводе Степе 16, 21000, Нови Сад, RS
(740) Никола Балабан, Јована Бошковића 004/1/3, 21000, Нови Сад
(540)

BEYON>

(531) 24.17.25; 27.05.01; 29.01.02
(511) Кл. 35: анализа пословног управљања и саветовање из области пословања; анализирање пословног управљања; информативне, саветодавне и консултантске услуге које се односе на пословно управљање и пословну администрацију која се пружа електронским путем или преко интернета; књиговодство за управљање трошковима; комерцијално управљање; компјутеризовано канцеларијско управљање; компјутеризовано управљање пописом; компјутеризовано управљање пословним подацима; компјутеризовано управљање централним и пословним датотекама; компјутеризовано централно управљање подацима; компјутерско управљање подацима; консултантске и саветодавне услуге које се односе на пословно управљање; консултантске и саветодавне услуге које се односе на систематизацију особља, запошљавање и управљање; консултантске услуге које се односе на управљање пословним процесом; консултације у пословном управљању; консултовање у вези са индустријским управљањем; планирање пословног управљања; помоћ из области пословног управљања; пословно управљање; управљање базама података; управљање запосленима; управљање инвентаром; управљање комерцијалним пословима; управљање компјутеризованим досијеима; управљање компјутеризованом базом података; управљање корисничким услугама; управљање људским ресурсима; управљање односима с купцима; управљање пореском документацијом; управљање пословним активностима; управљање пословним извештајима; управљање пословним информацијама; управљање пословним пројектима; управљање пословним пројектима и администрација; управљање програмима везаним за лојалност потрошача;

управљање програмима за подстицај продаје; управљање програмима лојалности који укључују попусте или подстицаје; управљање продајним налозима; управљање продајом; управљање трошковима; управљање финансијским извештајима; управљање централном датотеком; услуге регрутовања и управљања људским ресурсима; услуге управљања пословним процесом;
Кл. 42: дизајнирање рачунарских система; израда рачунарских програма; одржавање рачунарских програма; писање рачунарских програма; развој рачунарских програма; развој рачунарских система; умножавање рачунарских програма; услуге подршке за рачунарски софтвер; услуге техничке подршке за рачунарски софтвер;

(111) **80673** (181) **15.12.2030.**
(210) Ж- 2020-2219 (220) 15.12.2020.
(151) 14.06.2021.
(732) **SUN STARS & SONS PTE. LTD.**, 81 Anson Road, M Hotel #08-32, 079908, Singapore, SG
(740) Ћосовић М. Драгољуб, Андре Николића 3, 11000, Београд
(540)

(531) 01.15.21; 01.15.24; 03.09.14; 03.09.24; 05.11.01; 24.09.07; 27.05.09; 27.05.17; 29.01.15
(591) плава, бела, тегет, розе, зелена, црна, жута.
(511) Кл. 5: лековите минералне воде. Кл. 32: вода; минерална вода; газирана и негазирана стона вода за пиће; безалкохолна пића. Кл. 35: услуге велепродаје, малопродаје и оглашавања у вези са лековитим минералним водама, водом, минералном водом, газираном и негазираном стоном водом за пиће, безалкохолним пићима.

(111) **80674** (181) **21.12.2030.**
(210) Ж- 2020-2288 (220) 21.12.2020.
(151) 14.06.2021.
(732) **Neoplanta DOO Industrija mesa**, Приморска 90, 21000, Нови Сад, RS

(540)

(531) 03.04.18; 03.04.24; 03.07.03; 03.07.24; 26.11.06; 26.11.12; 26.11.21; 27.05.17; 27.05.24; 29.01.15
(591) C:0, M:60, Y:88, K:0, M:0, Y:0, K:100, M:19,Y:10, M:100, Y: 100, M:45, Y:14, M:100, зелена-C:47, M:0, Y:100, K:0.
(511) Кл. 29: месне прерађевине.

(111) **80675** (181) **21.12.2030.**
(210) Ж- 2020-2286 (220) 21.12.2020.
(151) 14.06.2021.
(732) **Neoplanta DOO Industrija mesa**, Приморска 90, 21000, Нови Сад, RS
(540)

(531) 03.04.18; 03.04.24; 03.07.03; 03.07.24; 25.03.01; 26.11.06; 26.11.12; 27.05.17; 27.05.24; 29.01.15
(591) C:0, M:60, Y:88, K:0, M:0, Y:0, K:100, M:19,Y:10, M:100, Y:100, M:45, Y:14, зелена-C:47, M:0, Y:100, K:0.
(511) Кл. 29: месне прерађевине.

(111) **80676** (181) **18.11.2030.**
(210) Ж- 2020-2023 (220) 18.11.2020.
(151) 14.06.2021.
(732) **KRON LINE d.o.o. Beograd**, Ратка Митровића 102, 11000, Београд-Чукарица, RS
(540)

(531) 03.11.09; 03.11.24; 27.05.03; 27.05.17

(511) Кл. 16: папир; постери; бележнице; нотеси; албуми; слике; штампани материјал; блокови за цртање; свеске; бележнице; књиге; дописнице; разгледнице; штампане ствари; књижице; школска опрема (свеске и прибор за писање); календари. Кл. 30: кекс; бисквити; суви колачићи; слаткиши; вафел производи; сладни бисквити; слаткиши; колачи; препарати од житарица; слатке земичке; колачићи; слаткиши; ситни колачи; пти-бер (petit-beurre) кекс; слаткиши од бадема; посластице од кикирикија; крекери; грицкалице на бази житарица; грицкалице на бази пиринча; пиринчани крекери. Кл. 32: безалкохоилни воћни напици, воћни сокови; воде (пића) укључујући ароматизовану, изворску газирану и негазирану воду; сирупи за пића; стоне воде; лимунаде; безалкохолна пића; освежавајућа безалкохолна пића; смутис (кашасти напици од воћа и поврћа); безалкохолни напици на бази меда; сок од јабуке; безалкохолни квас.

(111) **80677** (181) **15.12.2030.**
(210) Ж- 2020-2222 (220) 15.12.2020.
(151) 14.06.2021.
(732) **SUN STARS & SONS PTE. LTD.**, 81 Anson Road, M Hotel #08-32, 079908, Singapore, SG
(740) Ћосовић М. Драгољуб, Андре Николића 3, 11000, Београд
(540)

(531) 01.15.21; 01.15.24; 03.09.18; 04.02.08; 27.05.09; 27.05.17; 29.01.15
(591) плава, бела, тегет, зелена, жута, нарансжаста.
(511) Кл. 5: лековите минералне воде.
Кл. 32: вода; минерална вода; газирана и негазирана стона вода за пиће; безалкохолна пића.
Кл. 35: услуге велепродаје, малопродаје и оглашавања у вези са лековитим минералним водама, водом, минералном водом, газираном и негазираном стоном водом за пиће, безалкохолним пићима.

(111) **80678** (181) **15.12.2030.**
(210) Ж- 2020-2223 (220) 15.12.2020.
(151) 14.06.2021.
(732) **SUN STARS & SONS PTE. LTD.**, 81 Anson Road, M Hotel #08-32, 079908, Singapore, SG
(740) Ћосовић М. Драгољуб, Андре Николића 3, 11000, Београд
(540)

(531) 01.15.21; 01.15.24; 03.09.15; 05.11.01; 27.05.09; 27.05.17; 29.01.15
(591) плава, бела, тегет, розе, црвена.
(511) Кл. 5: лековите минералне воде. Кл. 32: вода; минерална вода; газирана и негазирана стона вода за пиће; безалкохолна пића. Кл. 35: услуге велепродаје, малопродаје и оглашавања у вези са лековитим минералним водама, водом, минералном водом, газираном и негазираном стоном водом за пиће, безалкохолним пићима.

(111) **80679** (181) **15.12.2030.**
(210) Ж- 2020-2218 (220) 15.12.2020.
(151) 14.06.2021.
(732) **SUN STARS & SONS PTE. LTD.**, 81 Anson Road, M Hotel #08-32, 079908, Singapore, SG
(740) Ћосовић М. Драгољуб, Андре Николића 3, 11000, Београд
(540)

(531) 01.15.21; 01.15.24; 03.09.03; 03.09.24; 05.11.01;

27.05.09; 27.05.17; 29.01.04; 29.01.06
(591) плава, бела, тегет.
(511) Кл. 5: лековите минералне воде.
Кл. 32: вода; минерална вода; газирана и негазирана стона вода за пиће; безалкохолна пића.
Кл. 35: услуге велепродаје, малопродаје и оглашавања у вези са лековитим минералним водама, водом, минералном водом, газираном и негазираном стоном водом за пиће, безалкохолним пићима.

---

(111) **80680** (181) **15.12.2030.**
(210) Ж- 2020-2221 (220) 15.12.2020.
(151) 14.06.2021.
(732) **SUN STARS & SONS PTE. LTD.**, 81 Anson Road, M Hotel #08-32, 079908, Singapore, SG
(740) Ћосовић М. Драгољуб, Андре Николића 3, 11000, Београд
(540)

(531) 01.15.21; 01.15.24; 03.09.17; 04.02.11; 05.11.01; 27.05.09; 27.05.17; 29.01.15
(591) плава, бела, тегет, розе, љубичаста, црна, беж
(511) Кл. 5: лековите минералне воде.
Кл. 32: вода; минерална вода; газирана и негазирана стона вода за пиће; безалкохолна пића.
Кл. 35: услуге велепродаје, малопродаје и оглашавања у вези са лековитим минералним водама, водом, минералном водом, газираном и негазираном стоном водом за пиће, безалкохолним пићима.

---

(111) **80681** (181) **07.10.2030.**
(210) Ж- 2020-1729 (220) 07.10.2020.
(151) 15.06.2021.
(732) **Marbo Product d.o.o.**, Ђорђа Станојевића 14, 11000, Београд, RS
(740) ПЕТОШЕВИЋ д.о.о., Булевар ослобођења 87, 11040, Београд

(540)

(531) 01.15.07; 08.03.12; 08.07.08; 19.01.11; 19.03.05; 27.05.17; 27.05.24; 29.01.15
(591) плава, жута, црвена, браон, бела, лила.
(511) Кл. 29: грицкалице на бази кромпира, чипс од кромпира.

---

(111) **80682** (181) **07.10.2030.**
(210) Ж- 2020-1730 (220) 07.10.2020.
(151) 15.06.2021.
(732) **Marbo Product d.o.o.**, Ђорђа Станојевића 14, 11000, Београд, RS
(740) ПЕТОШЕВИЋ д.о.о., Булевар ослобођења 87, 11040, Београд
(540)

(531) 01.15.07; 26.04.13; 26.04.22; 27.05.17; 27.05.24; 29.01.15
(591) плава, црвена, жута, бела, сива.
(511) Кл. 29: грицкалице на бази кромпира, чипс од кромпира.

---

(111) **80683** (181) **26.06.2030.**
(210) Ж- 2020-1055 (220) 26.06.2020.
(151) 15.06.2021.
(732) **Bovex group d.o.o.**, Пут за Овчу 175б, 11211, Борча-Београд, RS
(540)

(531) 07.01.12; 07.01.24; 24.07.01; 26.04.02; 26.04.09;

27.05.01; 27.05.07; 27.05.10; 29.01.15
(591) црвена, наранџаста, жута, зелена, плава, сива, црна.
(511) Кл. 1: аглутинанти, спајачи за бетон; адитиви за дисперзију нафте; адитиви за дисперзију уља; акрилне смоле, непрера ене; антифриз; бензен; везивна средства за ливење; вода са електролитима за пуњење батерија; водено стакло [топљиво стакло]; гит за каросерију аутомобила; глутен [лепак], осим за канцеларијску или употребу у домаћинству; дестилована вода; зидарски конзерванси, изузев боја и уља; каустици за индустријску употребу; каустична сода за индустријску употребу; керамичке глазуре; корозивни препарати; лепак за индустријску употребу; лепкови за зидне плочице; лепкови за тапете; препарати за лепљење; средства за конзервацију керамичких плочица, изузев боја и уља; средства за нагризање метала; средства против стврдњавања; стакларски гит; хемикалије за бојење емајла; хемикалије за бојење стакла.
Кл. 3: абразиви; брусни папир; восак за паркет; восак за подове; восак за полирање; каустична сода; препарати за отчепљивање одводних цеви; препарати за полирање; препарати за уклањање лака; препарати за уклањање рђе; шмиргла; шмиргл папир.
Кл. 4: гас за осветљавање; горива; петролеј [прерађен или непрерађен]; уља за боје; уља за заштиту зидова; уља за уклањање оплате [гра евинска].

(111) **80684** (181) **21.12.2030.**
(210) Ж- 2020-2257 (220) 21.12.2020.
(151) 15.06.2021.
(732) **Концерн за производњу и промет кондиторских производа "Бамби " а.д. Пожаревац**, Ђуре Ђаковића бб, Пожаревац, RS
(740) Иван Тодоровић , Змај Јовина 8-10, 11000, Београд
(540)

(531) 27.01.16; 27.05.09; 27.05.10; 27.05.17; 29.01.04
(591) плава, светло плава.
(511) Кл. 30: интегрални кекс.

(111) **80685** (181) **21.12.2030.**
(210) Ж- 2020-2258 (220) 21.12.2020.
(151) 15.06.2021.
(732) **Концерн за производњу и промет кондиторских производа "Бамби " а.д. Пожаревац**, Ђуре Ђаковића бб, Пожаревац, RS
(740) Иван Тодоровић , Змај Јовина 8-10, 11000, Београд
(540)

(531) 27.01.16; 27.05.09; 27.05.10; 27.05.17; 29.01.04
(591) плава, светло плава.
(511) Кл. 30: интегрални кекс.

(111) **80686** (181) **31.12.2030.**
(210) Ж- 2020-2336 (220) 31.12.2020.
(151) 15.06.2021.
(732) **Preduzeće za izdavačku delatnost LAGUNA DOO Beograd**, Ресавска 33, Београд, RS
(540)

Laguna

(531) 27.05.01; 29.01.01
(591) црвена.
(511) Кл. 9: електронске књиге које се могу преузети; дигиталне књиге које се могу преузети; аудио књиге.
Кл. 16: књиге; папир; огласни панои од папира или картона; бележнице, нотеси; документација (канцеларијска); слике (урамљене или неурамљене); оловке; периодичне публикације; улазнице; писане или цртане књиге; нотеси; каталози; књиге са песмама или нотама; папир за паковање; магазини (периодични).
Кл. 25: обућа; капе; панталоне; доњи веш; чарапе; одећа; комплети (одевни); сукње.
Кл. 35: лепљење огласа; лепљење огласа (плаката); ширење рекламног садржаја; презентација робе; испорука узорака; издавање рекламних текстова; оглашавање; оглашавање (рекламирање) путем радија; телевизијске рекламе; уређивање излога; организовање изложби за привредне или рекламне поребе; презентација производа у свим медијима (средствима комуникације) у сврху продаје на мало;

савети за потрошаче (пружање комерцијалних савета и информација потрошачима); спонзори (тражење спонзора); маркетинг.
Кл. 41: издавање и уређивање књига; издавање аудио књига; издавање електронских књига и онлајн часописа; издавање часописа; забава, разонода; услуге забављача, уметника; организовање забавних или васпитних такмичења; разонода, забава преко радија; публикација књига; издавање, објављивање књига; електронско издаваштво.

(111) **80687** (181) **31.12.2030.**
(210) Ж- 2020-2337 (220) 31.12.2020.
(151) 15.06.2021.
(732) **Preduzeće za izdavačku delatnost LAGUNA DOO Beograd**, Ресавска 33, Београд, RS
(540)

(531) 01.15.24; 24.17.12; 26.01.16; 26.11.13; 27.05.01; 27.05.09; 29.01.01; 29.01.08
(591) црвена, бела, црна.
(511) Кл. 16: књиге; папир; огласни панои од папира или картона; бележнице, нотеси; документација (канцеларијска); слике (урамљене или неурамљене); оловке; периодичне публикације; улазнице; писане или цртане књиге; нотеси; каталози; књиге са песмама или нотама; папир за паковање; магазини (периодични).
Кл. 25: обућа; капе; панталоне; доњи веш; чарапе; одећа; комплети (одевни); сукње.
Кл. 35: лепљење огласа; лепљење огласа (плаката); ширење рекламног садржаја; презентација робе; испорука узорака; издавање рекламних текстова; оглашавање; оглашавање (рекламирање) путем радија; телевизијске рекламе; уређивање излога; организовање изложби за привредне или рекламне поребе; презентација производа у свим медијима (средствима комуникације) у сврху продаје на мало; савети за потрошаче (пружање комерцијалних савета и информација потрошачима); спонзори (тражење спонзора); маркетинг.
Кл. 41: пружање дигиталне музике која се не може преузети са интернета; забава, разонода; услуге забављача, уметника; организовање забавних или васпитних такмичења; разонада, забава преко радија.

(111) **80688** (181) **17.11.2030.**
(210) Ж- 2020-2001 (220) 17.11.2020.
(151) 15.06.2021.
(732) **Слободан Вучићевић**, Палмира Тољатија 62/20, 11070, Нови Београд, RS
(740) Живорад Иконовић, адвокат, Драгослава Јовановића 7, Београд
(540)

(531) 26.04.04; 26.04.18; 27.01.25; 27.05.04; 27.05.17; 29.01.02; 29.01.04
(591) светло плава, тамно плава, неон жута.
(511) Кл. 35: оглашавање; вођење послова; пословно управљање; канцеларијски послови.

(111) **80689** (181) **24.12.2030.**
(210) Ж- 2020-2301 (220) 24.12.2020.
(151) 15.06.2021.
(732) **POWER PATH DOO NOVI SAD**, Петра Драпшина 36, 21000, Нови Сад, RS
(540)

(531) 07.11.10; 24.17.08; 27.05.17; 29.01.03
(591) светло зелена HEX#e6f59f; rgb (230,245,249), зелена HEX #1ea9aO rgb (30, 169, 160)
(511) Кл. 9: рачунарски програми и софтвер; рачунарски програми, који се могу преузимати; рачунарски програми [софтвер].
Кл. 42: дизајнирање и ажурирање рачунарског софтвера; дизајнирање и изнајмљивање софтвера; дизајнирање, одржавање и ажурирање рачунарског софтвера; дизајнирање, одржавање, изнајмљивање и ажурирање рачунарског софтвера; дизајнирање рачунарског софтвера; инсталација и одржавање рачунарског софтвера; инсталација, одржавање, ажурирање и надоградња рачунарског софтвера; инсталација, одржавање и ажурирање рачунарског софтвера.
Кл. 45: лиценцирање рачунарских програма [правне услуге].

(111) **80690** (181) **30.10.2030.**
(210) Ж- 2020-1905 (220) 30.10.2020.
(151) 15.06.2021.

(732) **Сузана Топаловић, предузетник Самостална угоститељска радња CICIBELO**, Занатлијска 14, Шабац, RS
(540)

(531) 01.11.08; 26.01.13; 26.01.20; 26.01.24; 27.05.03; 27.05.09; 27.05.24
(511) Кл. 29: обрада свих врста меса припремљеног за роштиљ; роштиљ месо за ћевапчиће и пљескавице; прерађено пилеће месо нарочито пилећи филе, пилећи батак, пилећа џигерица; прерађено свињско месо нарочито свињски филе; роштиљске кобасице; димљена вешалица; свињски врат; ражњићи. Кл. 30: посластице; колачи; палачинке. Кл. 43: услуге обезбеђења хране и пића.

(111) **80691** (181) **13.07.2030.**
(210) Ж- 2020-1210 (220) 13.07.2020.
(151) 15.06.2021.
(732) **GRAND DEUS DOO MIJATOVAC**, Друмска 15, 35236, место Мијатовац, Ћуприја, RS
(540)

(531) 01.15.09; 26.11.12; 27.01.25; 27.05.17; 27.05.22; 29.01.02
(591) златно жута тамна, златно жута светла.
(511) Кл. 11: апарати и инсталације за санитарне сврхе.
Кл. 37: постављање уређаја за отваерање врата.

ПРЕСТАНАК ВАЖНОСТИ РЕГИСТРОВАНИХ ЖИГОВА / Termination of Validity of Registered Trademarks

Због неплаћања таксе за одражавање права у периоду 16.11.2020. - 15.12.2020. године:

Жиг рег. бр. **25058** чији је носилац ALBERTO-CULVER INTERNATIONAL, INC., 2525 Armitage Avenue, Melrose Park, Illinois 60160, US, престао је да важи дана 11.12.2020. године.

Жиг рег. бр. **25075** чији је носилац NOPCO PAPER TECHNOLOGY HOLDING AS, GRATERUDVEIEN 19, 3003 DRAMMEN, NO, престао је да важи дана 11.12.2020. године.

Жиг рег. бр. **37067** чији је носилац MARS DRINKS UK LIMITED, 3D Dundee Road, Slough, Berkshire, SL1 4LG, England, UK, престао је да важи дана 16.11.2020. године.

Жиг рег. бр. **36592** чији је носилац Macy's West Stores, Inc., a corporation organized and existing under the laws of the state of Ohio, 50 O'Farrell Street, San Francisco, California 94102 , US, престао је да важи дана 16.11.2020. године.

Жиг рег. бр. **36594** чији је носилац HBI Branded Apparel Enterprises, LLC , 1000 East Hanes Mill Road, Winston-Salem, North Carolina 27105, US, престао је да важи дана 17.11.2020. године.

Жиг рег. бр. **36595** чији је носилац HBI Branded Apparel Enterprises, LLC (Delaware limited liability company), 1000 East Hanes Mill Road, Winston-Salem, North Carolina 27105, US, престао је да важи дана 17.11.2020. године.

Жиг рег. бр. **39934** чији је носилац UNICHEM,PROIZVODNJA KEMIČNIH IZDELKOV DOO, SINJA GORICA 2, 1360 VRHNIKA, SI, престао је да важи дана 20.11.2020. године.

Жиг рег. бр. **37770** чији је носилац Société des Produits Nestlé S.A., 1800 Vevey, CH, престао је да важи дана 21.11.2020. године.

Жиг рег. бр. **37189** чији је носилац Clarion Co., Ltd., 5-35-2, Hakusan, Bunkyo-ku, Tokyo 112-8608, JP, престао је да важи дана 29.11.2020. године.

Жиг рег. бр. **37100** чији је носилац BINDING-BRAUEREI AG, Darmstädter Landstrasse 185, 60598 Frankfurt/Main, DE, престао је да важи дана 24.11.2020. године.

Жиг рег. бр. **37145** чији је носилац AKZO NOBEL DECORATIVE COATINGS AKTIEBOLAG, 205 17 MALMO, SE, престао је да важи дана 27.11.2020. године.

Жиг рег. бр. **37424** чији је носилац ISHIDA CO., LTD., 44, SANNOO-CHO, SHOGOIN, SAKYO-KU, KYOTO-SHI, KYOTO, JP, престао је да важи дана 28.11.2020. године.

Жиг рег. бр. **36804** чији је носилац Novozymes A/S, Krogshoejvej 36, DK-2880 Bagsvaerd, DK, престао је да важи дана 04.12.2020. године.

Жиг рег. бр. **36805** чији је носилац Novozymes A/S, Krogshoejvej 36, DK-2880 Bagsvaerd, DK, престао је да важи дана 04.12.2020. године.

Жиг рег. бр. **37190** чији је носилац VIVALIS LIMITED, 22 Grimrod Place, Skelmersdale, Lancashire WN8 9UU, GB, престао је да важи дана 04.12.2020. године.

Жиг рег. бр. **36863** чији је носилац CONSTANCE CARROLL COSMETICS PLC., 32, GORSEY PLACE, EAST GILLIBRANDS, SKELMERSDALE, LANCASHIRE, WN8 9UP, GB, престао је да важи дана 04.12.2020. године.

Жиг рег. бр. **36721** чији је носилац ROW & COMPANY LIMITED, 100 WEST NILE STREET, GLASGOW G1 2QT, ŠKOTSKA, GB, престао је да важи дана 06.12.2020. године.

Жиг рег. бр. **37148** чији је носилац SONY MUSIC ENTERTAINMENT, 550 Madison Avenue, New York, New York, US, престао је да важи дана 07.12.2020. године.

Жиг рег. бр. **37426** чији је носилац CAMARA DE COMERCIO DE LA REPUBLICA DE CUBA, 21 STREET, NO. 661, HAVANA CITY, CU, престао је да важи дана 08.12.2020. године.

Жиг рег. бр. **37094** чији је носилац Ssangbangwool & Try Group, Inc, 161-17, Samsung-dong, Kangnam-ku, Seoul, KR, престао је да важи дана 08.12.2020. године.

Жиг рег. бр. **40158** чији је носилац Kabushiki Kiasha Vertex Standard (also trading as Vertex Standard

Co., Ltd), 4-8-8 Nakameguro, Meguro-ku, Tokyo, JP, престао је да важи дана 12.12.2020. године.

Жиг рег. бр. **46190** чији је носилац GE HEALTHCARE LIMITED, Amersham Place, Little Chalfont, Buckinghamshire, HP7 9NA England, GB, престао је да важи дана 16.11.2020. године.

Жиг рег. бр. **46277** чији је носилац PLIVA HRVATSKA d.o.o., Prilaz Baruna Filipovića 25 , 10000 Zagreb, HR, престао је да важи дана 25.11.2020. године.

Жиг рег. бр. **46308** чији је носилац PLIVA HRVATSKA d.o.o., Prilaz Baruna Filipovića 25 , 10000 Zagreb, HR, престао је да важи дана 25.11.2020. године.

Жиг рег. бр. **46306** чији је носилац PLIVA HRVATSKA d.o.o. za razvoj, proizvodnju i prodaju lijekova i farmaceutskih proizvoda, Prilaz baruna Filipovića 25, Zagreb, HR, престао је да важи дана 25.11.2020. године.

Жиг рег. бр. **46327** чији је носилац PLIVA HRVATSKA d.o.o., Prilaz Baruna Filipovića 25 , 10000 Zagreb, HR, престао је да важи дана 25.11.2020. године.

Жиг рег. бр. **46326** чији је носилац PLIVA HRVATSKA d.o.o., Prilaz Baruna Filipovića 25 , 10000 Zagreb, HR, престао је да важи дана 25.11.2020. године.

Жиг рег. бр. **46389** чији је носилац PLIVA HRVATSKA d.o.o., Prilaz Baruna Filipovića 25 , 10000 Zagreb, HR, престао је да важи дана 25.11.2020. године.

Жиг рег. бр. **43909** чији је носилац PLIVA HRVATSKA d.o.o., Prilaz Baruna Filipovića 25 , 10000 Zagreb, HR, престао је да важи дана 25.11.2020. године.

Жиг рег. бр. **46403** чији је носилац PLIVA HRVATSKA d.o.o., Prilaz Baruna Filipovića 25 , 10000 Zagreb, HR, престао је да важи дана 25.11.2020. године.

Жиг рег. бр. **46391** чији је носилац PLIVA HRVATSKA d.o.o., Prilaz Baruna Filipovića 25 , 10000 Zagreb, HR, престао је да важи дана 25.11.2020. године.

Жиг рег. бр. **46396** чији је носилац PLIVA HRVATSKA d.o.o., Prilaz baruna Filipovića 25, 10000 Zagreb, HR, престао је да важи дана 25.11.2020. године.

Жиг рег. бр. **46394** чији је носилац PLIVA HRVATSKA d.o.o., Prilaz Baruna Filipovića 25 , 10000 Zagreb, HR, престао је да важи дана 25.11.2020. године.

Жиг рег. бр. **43910** чији је носилац PLIVA HRVATSKA d.o.o., Prilaz Baruna Filipovića 25 , 10000 Zagreb, HR, престао је да важи дана 25.11.2020. године.

Жиг рег. бр. **46413** чији је носилац FIDIFARM d.o.o., Obrtnička 37, Rakitje, HR, престао је да важи дана 25.11.2020. године.

Жиг рег. бр. **46432** чији је носилац Bates Worldwide, Inc. (Delaware corporation), 100 Park Avenue, New York, NY 10017, US, престао је да важи дана 28.11.2020. године.

Жиг рег. бр. **46199** чији је носилац BELUPO - Lijekovi i kozmetika, d.d., Danica 5, 48000 Koprivnica, Republika Hrvatska, HR, престао је да важи дана 29.11.2020. године.

Жиг рег. бр. **46216** чији је носилац BELUPO - Lijekovi i kozmetika, d.d., Danica 5, 48000 Koprivnica, Republika Hrvatska, HR, престао је да важи дана 29.11.2020. године.

Жиг рег. бр. **47426** чији је носилац THE COLOMER GROUP SPAIN, S.L., Aragon, 499, 08013 Barcelona, ES, престао је да важи дана 05.12.2020. године.

Жиг рег. бр. **46283** чији је носилац BELUPO lijekovi i kozmetika d.d., Danica 5, 48000 Koprivnica, Republika Hrvatska, HR, престао је да важи дана 06.12.2020. године.

Жиг рег. бр. **46284** чији је носилац BELUPO lijekovi i kozmetika d.d., Danica 5, 48000 Koprivnica, Republika Hrvatska, HR, престао је да важи дана 06.12.2020. године.

Жиг рег. бр. **43570** чији је носилац JUGOREMEDIJA FABRIKA LEKOVA A.D. ZRENJANIN U STEČAJU, Pančevačka bb, Zrenjanin , RS, престао је да важи дана 08.12.2020. године.

Жиг рег. бр. **44135** чији је носилац "TROPIC TRADE" d.o.o., Milutina Milankovića 1c, Novi Beograd, RS, престао је да важи дана 09.12.2020. године.

Жиг рег. бр. **46607** чији је носилац Revlon Professional Holding Company LLC., 38 East 63rd Street, 10021 New York, New York, US, престао је да важи дана 12.12.2020. године.

Жиг рег. бр. **46271** чији је носилац SKKR "RIKARDO JEANS" RAMOVIĆ RIFAT, Bajevica b.b., Novi Pazar, YU, престао је да важи дана 13.12.2020. године.

Жиг рег. бр. **46261** чији је носилац Eminence Speaker, LLC a Kentucky limited liability company, P.O. Box 360, 838 Mulberry Pike, Eminence, KY 40019-0360, US, престао је да важи дана 14.12.2020. године.

Жиг рег. бр. **46383** чији је носилац TDR d.o.o., Rovinj, Obala Vladimira Nazora 1, HR, престао је да важи дана 14.12.2020. године.

Жиг рег. бр. **47765** чији је носилац TDR d.o.o., Rovinj, Obala Vladimira Nazora 1, HR, престао је да важи дана 14.12.2020. године.

Жиг рег. бр. **47764** чији је носилац TDR d.o.o., Rovinj, Obala Vladimira Nazora 1, HR, престао је да важи дана 14.12.2020. године.

Жиг рег. бр. **46260** чији је носилац TDR d.o.o., Rovinj, Obala Vladimira Nazora 1, HR, престао је да важи дана 14.12.2020. године.

Жиг рег. бр. **46865** чији је носилац Oracle America, Inc., 500 Oracle Parkway, Redwood Shores, California 94065, US, престао је да важи дана 14.12.2020. године.

Жиг рег. бр. **47264** чији је носилац THE POLO/LAUREN COMPANY, L.P., 650 Madison Avenue, New York, N.Y. 10022, US, престао је да важи дана 15.12.2020. године.

Жиг рег. бр. **62577** чији је носилац AGRANELA d.o.o., Mirka Obradovića bb, 14000 Valjevo, RS, престао је да важи дана 16.11.2020. године.

Жиг рег. бр. **62578** чији је носилац AGRANELA d.o.o., Mirka Obradovića bb, 14000 Valjevo, RS, престао је да важи дана 16.11.2020. године.

Жиг рег. бр. **62705** чији је носилац CARLSBERG SRBIJA DOO, 21413 Čelarevo, Proleterska 17, RS, престао је да важи дана 16.11.2020. године.

Жиг рег. бр. **62926** чији је носилац INTERCHEM-HIM D.O.O., Kneza Lazara A2, Jagodina, RS, престао је да важи дана 16.11.2020. године.

Жиг рег. бр. **62627** чији је носилац KONCERN ZA PROIZVODNJU I PROMET KONDITORSKIH PROIZVODA BAMBI A.D., Đure Đakovića bb, 12000 Požarevac, RS, престао је да важи дана 16.11.2020. године.

Жиг рег. бр. **63432** чији је носилац KOPAŞ KOZMETİK PAZARLAMA VE SANAYİ ANONIM ŞİRKETİ, Ayazağa Köyü Yolu G-42 Sokak No: 6 Maslak Şişli/Istanbul, TR, престао је да важи дана 16.11.2020. године.

Жиг рег. бр. **62581** чији је носилац BEST WESTERN INTERNATIONAL, INC., 6201 North 24th Parkway, Phoenix, Arizona 85016-2023, US, престао је да важи дана 16.11.2020. године.

Жиг рег. бр. **62086** чији је носилац JADRAN - GALENSKI LABORATORIJ d.d. Rijeka, Pulac bb, Rijeka, HR, престао је да важи дана 17.11.2020. године.

Жиг рег. бр. **62580** чији је носилац Jelena Popović, Katanićeva br. 6, 11000 Beograd, RS, престао је да важи дана 17.11.2020. године.

Жиг рег. бр. **62592** чији је носилац ContourGlobal Development s.a.r.l., 20 rue de la Poste, Luxembourg L 2346, LU, престао је да важи дана 17.11.2020. године.

Жиг рег. бр. **62582** чији је носилац Nine West Development LLC, A Limited Liability Company(State of Delaware), 1411 Broadway, New York, NY 10018, US, престао је да важи дана 17.11.2020. године.

Жиг рег. бр. **62626** чији је носилац CITY ROCK DOO, Autoput 20, zgrada 4, lok. 5, 11000 Beograd-Zemun, RS, престао је да важи дана 18.11.2020. године.

Жиг рег. бр. **63233** чији је носилац BANDUKA RADE, Surčinski put 16b, Novi Beograd, RS, престао је да важи дана 18.11.2020. године.

Жиг рег. бр. **62640** чији је носилац RESERVE DOO, Vojvode Živojina Mišića 1, Pančevo, RS, престао је да важи дана 19.11.2020. године.

Жиг рег. бр. **62514** чији је носилац THE STRIDE RITE CORPORATION, 191 Spring Street,

Lexington, Massachusetts 02421, US, престао је да важи дана 20.11.2020. године.

Жиг рег. бр. **62593** чији је носилац KURIR INFO d.o.o., Влајковићева бр.8, Београд, RS, престао је да важи дана 20.11.2020. године.

Жиг рег. бр. **62594** чији је носилац Marijeta Lazor, Braće Krkljuš 23, 21000 Novi Sad, RS, престао је да важи дана 20.11.2020. године.

Жиг рег. бр. **62515** чији је носилац "PHIWA" DOO, Matije Korvina broj 17, 24000 Subotica, RS, престао је да важи дана 20.11.2020. године.

Жиг рег. бр. **62464** чији је носилац Preduzeće za proizvodnju, promet i usluge "ERGA CO". D.O.O., Jurija Gagarina 243/39, 11070 Beograd, RS, престао је да важи дана 23.11.2020. године.

Жиг рег. бр. **62465** чији је носилац Diva World Pty Limited, Level 14, 71 Macquarie Street, Sydney, NSW 2000, AU, престао је да важи дана 23.11.2020. године.

Жиг рег. бр. **62466** чији је носилац Diva World Pty Limited, Level 14, 71 Macquarie Street, Sydney, NSW 2000, AU, престао је да важи дана 23.11.2020. године.

Жиг рег. бр. **62441** чији је носилац FMC CORPORATION, 2929 Walnut Street, Philadelphia, Pennsylvania 19104, US, престао је да важи дана 23.11.2020. године.

Жиг рег. бр. **62442** чији је носилац FMC CORPORATION, 2929 Walnut Street, Philadelphia, Pennsylvania 19104, US, престао је да важи дана 23.11.2020. године.

Жиг рег. бр. **62443** чији је носилац FMC CORPORATION, 2929 Walnut Street, Philadelphia, Pennsylvania 19104, US, престао је да важи дана 23.11.2020. године.

Жиг рег. бр. **62444** чији је носилац FMC CORPORATION, 2929 Walnut Street, Philadelphia, Pennsylvania 19104, US, престао је да важи дана 23.11.2020. године.

Жиг рег. бр. **62476** чији је носилац "Ecoagri Serbia" akcionarsko društvo za poljoprivrednu proizvodnju Bela Crkva, Sonje Marinković bb, 26340 Bela Crkva, RS, престао је да важи дана 24.11.2030. године.

Жиг рег. бр. **63040** чији је носилац "Cottonmedic" doo, Bulevar Vojvode Stepe 14, 21000 Novi Sad, RS, престао је да важи дана 25.11.2020. године.

Жиг рег. бр. **62653** чији је носилац CITY ROCK DOO, Autoput 20, zgrada 4, lokal 5, 11080 Beograd-Zemun, RS, престао је да важи дана 26.11.2020. године.

Жиг рег. бр. **62659** чији је носилац CITY ROCK DOO, Autoput 20, zgrada 4, lokal 5, 11080 Beograd-Zemun, RS, престао је да важи дана 26.11.2020. године.

Жиг рег. бр. **62656** чији је носилац CITY ROCK DOO, Autoput 20, zgrada 4, lokal 5, 11080 Beograd-Zemun, RS, престао је да важи дана 26.11.2020. године.

Жиг рег. бр. **62587** чији је носилац SAMSUNG ELECTRONICS CO., LTD, 129, Samsung-ro, Yeongtong-gu, Suwon-si, Gyeonggi-do, KR, престао је да важи дана 26.11.2020. године.

Жиг рег. бр. **62668** чији је носилац EDENRED, 166-180 Boulevard Gabriel Péri, 92240 Malakoff, FR, престао је да важи дана 27.11.2020. године.

Жиг рег. бр. **62649** чији је носилац Atlantic Grand doo Београд, Сурчинска 6а, 11000 Београд, RS, престао је да важи дана 30.11.2020. године.

Жиг рег. бр. **62650** чији је носилац Atlantic Grand doo Београд, Сурчинска 6а, 11000 Београд, RS, престао је да важи дана 30.11.2020. године.

Жиг рег. бр. **62753** чији је носилац Univerexport export-import d.o.o. Novi Sad, Sentandrejski put 165, 21000 Novi Sad, RS, престао је да важи дана 30.11.2020. године.

Жиг рег. бр. **62867** чији је носилац PAN-GRAF, SR grafička izdavačka proizvodnja predmeta od plastike i trgovina na veliko, Panić Dragutin, preduzetnik, Karađorđeva 148, 22300 Stara Pazova, RS, престао је да важи дана 01.12.2020. године.

Жиг рег. бр. **62868** чији је носилац PAN-GRAF, SR grafička izdavačka proizvodnja predmeta od plastike i trgovina na veliko, Panić Dragutin, preduzetnik, Karađorđeva 148, 22300 Stara Pazova, RS, престао је да важи дана 01.12.2020. године.

Жиг рег. бр. **62670** чији је носилац SAMLING ELEGANT LIVING GROUP CO. LTD., Romasco

Place, Wickhams Cay 1, P.O. Box 3140, Road Town, Tortola, British VIrgin Islands, VG, престао је да важи дана 01.12.2020. године.

Жиг рег. бр. **62896** чији је носилац Preduzeće za marketing, izdavačku delatnost radio i televiziju Happy TV d.o.o., Aleksandra Dubčeka 14, 11080 Beograd-Zemun, RS, престао је да важи дана 01.12.2020. године.

Жиг рег. бр. **62972** чији је носилац MDM REVIZIJA DOO, Nušićeva 6, 11000 Beograd, RS, престао је да важи дана 01.12.2020. године.

Жиг рег. бр. **63187** чији је носилац Mario Šerić, Zagrebačka Av. 104. apt. 617, 10090 Zagreb, HR i Marco Julia, Zagrebačka Av. 104, apt. 617, 10090 Zagreb, HR, престао је да важи дана 02.12.2020. године.

Жиг рег. бр. **65880** чији је носилац EURO GAS DOO SUBOTICA, Otmara Majera bb., Subotica, RS, престао је да важи дана 02.12.2020. године.

Жиг рег. бр. **63043** чији је носилац HELM AG, Nordkanalstraße 28, 20097 Hamburg, DE, престао је да важи дана 02.12.2020. године.

Жиг рег. бр. **62879** чији је носилац Preduzeće za trgovinu i usluge "HU AIJUN CO" DOO BEOGRAD, Jurija Gagarina 91, lok.57, 11070 Novi Beograd, RS, престао је да важи дана 03.12.2020. године.

Жиг рег. бр. **62958** чији је носилац Giga-Byte Technology Co., Ltd., No. 6, Bau Chiang Rd., Hsin-Tien Dist., New Taipei City 231, TW, престао је да важи дана 03.12.2020. године.

Жиг рег. бр. **62960** чији је носилац Giga-Byte Technology Co., Ltd., No. 6, Bau Chiang Rd., Hsin-Tien Dist., New Taipei City 231, TW, престао је да важи дана 03.12.2020. године.

Жиг рег. бр. **62961** чији је носилац Giga-Byte Technology Co., Ltd., No. 6, Bau Chiang Rd., Hsin-Tien Dist., New Taipei City 231, TW, престао је да важи дана 03.12.2020. године.

Жиг рег. бр. **62957** чији је носилац Giga-Byte Technology Co., Ltd., No. 6, Bau Chiang Rd., Hsin-Tien Dist., New Taipei City 231, TW, престао је да важи дана 03.12.2020. године.

Жиг рег. бр. **62962** чији је носилац Giga-Byte Technology Co., Ltd., No. 6, Bau Chiang Rd., Hsin-Tien Dist., New Taipei City 231, TW, престао је да важи дана 03.12.2020. године.

Жиг рег. бр. **62959** чији је носилац Giga-Byte Technology Co., Ltd., No. 6, Bau Chiang Rd., Hsin-Tien Dist., New Taipei City 231, TW, престао је да важи дана 03.12.2020. године.

Жиг рег. бр. **62963** чији је носилац Giga-Byte Technology Co., Ltd., No. 6, Bau Chiang Rd., Hsin-Tien Dist., New Taipei City 231, TW, престао је да важи дана 03.12.2020. године.

Жиг рег. бр. **62585** чији је носилац Dr. Oetker d.o.o.
, Вука Караџића 13, 22310 Шимановци, RS, престао је да важи дана 04.12.2020. године.

Жиг рег. бр. **62897** чији је носилац Jelena Jerinić, Španskih boraca 38a, 11000 Beograd, RS i Nataša Stojkić, Stjepana Filipovića 34, 11000 Beograd, RS, престао је да важи дана 04.12.2020. године.

Жиг рег. бр. **62618** чији је носилац Bristol-Myers Squibb Company, a Delaware corporation, 345 Park Avenue, New York, New York 10154, US, престао је да важи дана 04.12.2020. године.

Жиг рег. бр. **62898** чији је носилац Brodogradilište "BEGEJ" društvo sa ograničenom odgovornošću za izgradnju brodova i trgovinu, Temišvarski drum bb, Zrenjanin, RS, престао је да важи дана 04.12.2020. године.

Жиг рег. бр. **62677** чији је носилац HENKEL SRBIJA DOO BEOGRAD, Bulevar oslobođenja 383, 11000 Beograd, RS, престао је да важи дана 07.12.2020. године.

Жиг рег. бр. **62899** чији је носилац CENTROTRANS, Gramšijeva 2/2, 11070 Novi Beograd, RS, престао је да важи дана 08.12.2020. године.

Жиг рег. бр. **62421** чији је носилац DELHAIZE SERBIA d.o.o. , Jurija Gagarina 14, Beograd-Novi Beograd, RS, престао је да важи дана 08.12.2020. године.

Жиг рег. бр. **62678** чији је носилац SANOFI PASTEUR, Societe Anonyme, 2 Avenue Pont Pasteur, F-69007 Lyon, FR, престао је да важи дана 08.12.2020. године.

Жиг рег. бр. **62927** чији је носилац AD AROMA FUTOG, Sonje Marinković 49, Futog , RS, престао је да важи дана 08.12.2020. године.

Жиг рег. бр. **62800** чији је носилац AD AROMA FUTOG, Sonje Marinković 49, Futog , RS, престао је да важи дана 08.12.2020. године.

Жиг рег. бр. **62779** чији је носилац Ramiz Hashimov Baku, Surahani district Qara-Cuhur V. Kulijev str. 4/5, AZ, престао је да важи дана 08.12.2020. године.

Жиг рег. бр. **62619** чији је носилац TDR d.o.o., Obala V. Nazora br. 1, 52210 Rovinj, HR, престао је да важи дана 09.12.2020. године.

Жиг рег. бр. **62620** чији је носилац TDR d.o.o., Obala V. Nazora br. 1, 52210 Rovinj, HR, престао је да важи дана 09.12.2020. године.

Жиг рег. бр. **62621** чији је носилац TDR d.o.o., Obala V. Nazora br. 1, 52210 Rovinj, HR, престао је да важи дана 09.12.2020. године.

Жиг рег. бр. **62622** чији је носилац TDR d.o.o., Obala V. Nazora br. 1, 52210 Rovinj, HR, престао је да важи дана 09.12.2020. године.

Жиг рег. бр. **62697** чији је носилац DAIICHI SANKYO COMPANY, LIMITED, Established under Japanese Law, 3-5-1, Nihonbashi Honcho, Chuo-ku, Tokyo 103-8426, JP, престао је да важи дана 09.12.2020. године.

Жиг рег. бр. **62210** чији је носилац Preduzeće za međunarodnu trgovinu VINS 2000 d.o.o., Ustanička 64/XV, 11000 Beograd, RS, престао је да важи дана 09.12.2020. године.

Жиг рег. бр. **62194** чији је носилац PharmaSwiss d.o.o., Batajnički drum 5A, 11080 Zemun, RS, престао је да важи дана 10.12.2020. године.

Жиг рег. бр. **62195** чији је носилац PharmaSwiss d.o.o., Vojvode Stepe 18, 11000 Beograd, RS, престао је да важи дана 10.12.2020. године.

Жиг рег. бр. **62196** чији је носилац PharmaSwiss d.o.o., Vojvode Stepe 18, 11000 Beograd, RS, престао је да важи дана 10.12.2020. године.

Жиг рег. бр. **62197** чији је носилац PharmaSwiss d.o.o., Vojvode Stepe 18, 11000 Beograd, RS, престао је да важи дана 10.12.2020. године.

Жиг рег. бр. **62680** чији је носилац KEIT Ltd., Mladost 3, bl. 380 parter, Sofia 1712, BG, престао је да важи дана 11.12.2020. године.

Жиг рег. бр. **62681** чији је носилац KENZAI GROUP DRUŠTVO SA OGRANIČENOM ODGOVORNOŠĆU BEOGRAD-ZEMUN, Auto-put za Novi Sad 74, Zemun, RS, престао је да важи дана 11.12.2020. године.

Жиг рег. бр. **62682** чији је носилац KENZAI GROUP DRUŠTVO SA OGRANIČENOM ODGOVORNOŠĆU BEOGRAD-ZEMUN, Auto-put za Novi Sad 74, Zemun, RS, престао је да важи дана 11.12.2020. године.

Жиг рег. бр. **62728** чији је носилац IMMUNO SYSTEMS DOO, Bulevar Arsenija Čarnojevića 99, 11000 Beograd, RS, престао је да важи дана 14.12.2020. године.

Жиг рег. бр. **62729** чији је носилац „Fruterra“ d.o.o, Cara Dušana 205a, Beograd-Zemun, RS, престао је да важи дана 14.12.2020. године.

Жиг рег. бр. **62730** чији је носилац „Fruterra“ d.o.o., Cara Dušana 205a, Beograd-Zemun, RS, престао је да важи дана 14.12.2020. године.

Жиг рег. бр. **62707** чији је носилац RECI DA DOO, Mlavska 10, 11000 Beograd, RS, престао је да важи дана 14.12.2020. године.

Жиг рег. бр. **62684** чији је носилац Društvo za proizvodnju konditorskih proizvoda, trgovina i usluga ŽITOPRERADA DM d.o.o., Bašaidski put bb, Novi Bečej, RS, престао је да важи дана 14.12.2020. године.

Жиг рег. бр. **62901** чији је носилац ŠEBEZ BILJANA, Balzakova 45, 21000 Novi Sad, RS, престао је да важи дана 15.12.2020. године.

Жиг рег. бр. **63465** чији је носилац Koncern Farmakom M.B. Retail Group DOO, Hajduk Veljkova 1, Šabac, RS, престао је да важи дана 15.12.2020. године.

Жиг рег. бр. **63312** чији је носилац Koncern Farmakom M.B. Retail Group DOO, Hajduk Veljkova 1, Šabac, RS, престао је да важи дана 15.12.2020. године.

Жиг рег. бр. **63466** чији је носилац Koncern Farmakom M.B. Retail Group DOO, Hajduk Veljkova 1, Šabac, RS, престао је да важи дана 15.12.2020. године.

Жиг рег. бр. **62821** чији је носилац Saša Pavlović, Narodnog fronta 67, 21000 Novi Sad, RS, престао је да важи дана 15.12.2020. године.

Жиг рег. бр. **62865** чији је носилац Meixiang Yang, No. 82, Chaoxi Village, Qiansuo Street, Jiaojiang District, Taizhou City, Zhejiang Province, CN, престао је да важи дана 16.12.2020. године.

Жиг рег. бр. **62790** чији је носилац INDIGO PRODUCTION DOO, Živojina Lukića Vajara 58A, 11000 Beograd, RS, престао је да важи дана 16.12.2020. године.

Жиг рег. бр. **62830** чији је носилац Hajriz Hodović pr. Trgovinsko proizvodna radnja Fashion maniac, Ace Joksimovića 10, 11000 Beograd, RS, престао је да важи дана 16.12.2020. године.

Жиг рег. бр. **62996** чији је носилац Nutrika d.o.o., Рибарски трг бр. 33, Ириг, RS, престао је да важи дана 16.12.2020. године.

Жиг рег. бр. **62863** чији је носилац Društvo za proizvodnju konditorskih proizvoda, trgovina i usluga ŽITOPRERADA DM d.o.o., Bašaidski put bb, Novi Bečej, RS, престао је да важи дана 16.12.2020. године.

Жиг рег. бр. **63215** чији је носилац Labsii doo, Bulevar Zorana Đinđića 166/76, 11070 Novi Beograd, RS, престао је да важи дана 16.12.2020. године.

Жиг рег. бр. **62966** чији је носилац Labsii доо, Булевар Зорана Ђинђића 166/76, 11070 Нови Београд, RS, престао је да важи дана 16.12.2020. године.

ОБЈАВА УПИСАНИХ ПРОМЕНА РЕГИСТРОВАНИХ ЖИГОВА\Publications of Entered Changes of Registered Trademarks

16.05.2021. - 15.06.2021. године

Промена имена/адресе

Име или адреса носиоца жига рег. број **15073** промењена је у Cariflex Netherlands B.V., Asterweg 19A1, 1031 HL Amsterdam, NL;

Име или адреса носиоца жига рег. број **19688** промењена је у CARGOTEC PATENTER AB, c/o Cargotec Sweden AB, Box 1133, SE-16422, Kista, SE;

Име или адреса носиоца жига рег. број **25248** промењена је у FRANKLIN ELECTRIC CO., INC., 9255 Coverdale Road, Fort Wayne, Indiana 46809, US;

Име или адреса носиоца жига рег. број **36671** промењена је у Major League Baseball Properties, Inc., 1271 Avenue of the Americas, New York, New York 10020, US;

Име или адреса носиоца жига рег. број **36672** промењена је у Major League Baseball Properties, Inc., 1271 Avenue of the Americas, New York, New York 10020, US;

Име или адреса носиоца жига рег. број **36673** промењена је у Major League Baseball Properties, Inc., 1271 Avenue of the Americas, New York, New York 10020, US;

Име или адреса носиоца жига рег. број **36674** промењена је у Major League Baseball Properties, Inc., 1271 Avenue of the Americas, New York, New York 10020, US;

Име или адреса носиоца жига рег. број **36675** промењена је у Major League Baseball Properties, Inc., 1271 Avenue of the Americas, New York, New York 10020, US;

Име или адреса носиоца жига рег. број **36676** промењена је у Major League Baseball Properties, Inc., 1271 Avenue of the Americas, New York, New York 10020, US;

Име или адреса носиоца жига рег. број **36677** промењена је у Major League Baseball Properties, Inc., 1271 Avenue of the Americas, New York, New York 10020, US;

Име или адреса носиоца жига рег. број **36679** промењена је у Major League Baseball Properties, Inc., 1271 Avenue of the Americas, New York, New York 10020, US;

Име или адреса носиоца жига рег. број **36680** промењена је у Major League Baseball Properties, Inc., 1271 Avenue of the Americas, New York, New York 10020, US;

Име или адреса носиоца жига рег. број **36681** промењена је у Major League Baseball Properties, Inc., 1271 Avenue of the Americas, New York, New York 10020, US;

Име или адреса носиоца жига рег. број **36682** промењена је у Major League Baseball Properties, Inc., 1271 Avenue of the Americas, New York, New York 10020, US;

Име или адреса носиоца жига рег. број **36683** промењена је у Major League Baseball Properties, Inc., 1271 Avenue of the Americas, New York, New York 10020, US;

Име или адреса носиоца жига рег. број **36684** промењена је у Major League Baseball Properties, Inc., 1271 Avenue of the Americas, New York, New York 10020, US;

Име или адреса носиоца жига рег. број **36685** промењена је у Major League Baseball Properties, Inc., 1271 Avenue of the Americas, New York, New York 10020, US;

Име или адреса носиоца жига рег. број **36686** промењена је у Major League Baseball Properties, Inc., 1271 Avenue of the Americas, New York, New York 10020, US;

Име или адреса носиоца жига рег. број **36796** промењена је у ABB Power grids Sweden AB, Kopparbergsvägen 2, Ottar 721 83, Västeras, 18, SE;

Име или адреса носиоца жига рег. број **36797** промењена је у ABB Power Grids Sweden AB, Kopparbergsvägen 2, Ottar 721 83, Västeras, 18, SE;

Име или адреса носиоца жига рег. број **37550** промењена је у Giorgifred Company, Farmers Bank Building Suite 1414 301 N. Market Street, Wilmington, DE 19801, US;

Име или адреса носиоца жига рег. број **38087** промењена је у ATARI INTERACTIVE, INC.,, 286 Madison Avenue,NY 10017,New York,, US;

Име или адреса носиоца жига рег. број **38136** промењена је у SIMONDS FARSONS CISK Plc,, The Brewery, Mdina road, Zone 2, Central Business district, Birkirkara CBD 2010, MT;

Име или адреса носиоца жига рег. број **38142** промењена је у ATARI INTERACTIVE, INC.,, 286 Madison Avenue,NY 10017,New York,, US;

Име или адреса носиоца жига рег. број **45062** промењена је у KABUSHIKI KAISHA YAKULT HONSHA, 1-1-30, Kaigan, Minato-ku, Tokyo, 105-8660, JP;

Име или адреса носиоца жига рег. број **49462** промењена је у ATLAS PLUS DOO, Dr. Ante Starčevića 45, 20000 Dubrovnik, HR;

Име или адреса носиоца жига рег. број **54198** промењена је у Милош Радивојевић, Дубљанска 43/2/4, 11000 Београд-Врачар,, RS;

Име или адреса носиоца жига рег. број **61223** промењена је у Јавна медијска установа "Радио-телевизија Војводине" Нови Сад-Петроварадин, Каменички пут 45, Нови Сад-Петроварадин, RS;

Име или адреса носиоца жига рег. број **63571** промењена је у ADAMA Makhteshim Ltd., P.O. Box 60, Industrial zone, 84100 Beer Sheva, IL;

Име или адреса носиоца жига рег. број **63737** промењена је у GR. SARANTIS ANONYMI VIOMICHANIKI & EMPORIKI ETAIRIA KALLYNTIKON ENDYMATON OIKIAKON & PHARMAKEFTIKON EIDON, 26 Amarousiou-Halandriou Str., 151 25 Amarousio, GR;

Име или адреса носиоца жига рег. број **63790** промењена је у VESNA RAKAR, Нишка 18/1 , 11000 Београд, RS and "AL GROSSO" d.o.o., Vodovodska 158, 11030 Beograd, RS;

Име или адреса носиоца жига рег. број **63815** промењена је у Bacardi & Company Limited, Aeulestrasse 5, FL-9490 Vaduz, LI;

Име или адреса носиоца жига рег. број **64263** промењена је у Tiara Yachts, Inc., 725 East 40th Street, Holland, Michigan 49423, US;

Име или адреса носиоца жига рег. број **65894** промењена је у APOTEKARSKA USTANOVA LILLY DROGERIE Beograd, Пилота Михајла Петровића бр. 6, 11090 , Београд-Раковица, RS;

Име или адреса носиоца жига рег. број **65895** промењена је у APOTEKARSKA USTANOVA LILLY DROGERIE Beograd, Пилота Михајла Петровића бр. 6, 11090 , Београд-Раковица, RS;

Име или адреса носиоца жига рег. број **66916** промењена је у Galderma Skin Health S.A., Avenue Gratta-Paille 2,1018 Lausanne, CH;

Име или адреса носиоца жига рег. број **66916** промењена је у Galderma Holding SA, Rue d'Entre-deux-Villes 10, 1814 La Tour-de-Peilz, CH;

Име или адреса носиоца жига рег. број **68943** промењена је у HANKOOK & COMPANY CO., LTD., 286, Pangyo-ro, Bundang-gu, 13494, Seongnam-si, Gyeonggi-do, KR;

Име или адреса носиоца жига рег. број **68944** промењена је у HANKOOK & COMPANY CO., LTD., 286, Pangyo-ro, Bundang-gu, 13494, Seongnam-si, Gyeonggi-do, KR;

Име или адреса носиоца жига рег. број **68946** промењена је у HANKOOK & COMPANY CO., LTD., 286, Pangyo-ro, Bundang-gu, 13494, Seongnam-si, Gyeonggi-do, KR;

Име или адреса носиоца жига рег. број **68947** промењена је у HANKOOK & COMPANY CO., LTD., 286, Pangyo-ro, Bundang-gu, 13494, Seongnam-si, Gyeonggi-do, KR;

Име или адреса носиоца жига рег. број **68948** промењена је у HANKOOK & COMPANY CO., LTD., 286, Pangyo-ro, Bundang-gu, 13494, Seongnam-si, Gyeonggi-do, KR;

Име или адреса носиоца жига рег. број **69812** промењена је у Galderma Skin Health S.A., Avenue Gratta-Paille 2,1018 Lausanne, CH;

Име или адреса носиоца жига рег. број **69812** промењена је у Galderma Holding SA, Rue d'Entre-deux-Villes 10, 1814 La Tour-de-Peilz, CH;

Име или адреса носиоца жига рег. број **70094** промењена је у Galderma Holding SA, Rue d'Entre-deux-Villes 10, 1814 La Tour-de-Peilz, CH;

Име или адреса носиоца жига рег. број **70094** промењена је у Galderma Skin Health S.A., Avenue Gratta-Paille 2,1018 Lausanne, CH;

Име или адреса носиоца жига рег. број **70543** промењена је у Galderma Skin Health S.A., Avenue Gratta-Paille 2,1018 Lausanne, CH;

Име или адреса носиоца жига рег. број **70543** промењена је у Galderma Holding SA, Rue d'Entre-deux-Villes 10, 1814 La Tour-de-Peilz, CH;

Име или адреса носиоца жига рег. број **73143** промењена је у MITSUBISHI JIDOSHA KOGYO KABUSHIKI KAISHA, 1-21, Shibaura 3-chome, 108-8410, Minato-ku, Tokyo, JP;

Име или адреса носиоца жига рег. број **73392** промењена је у MITSUBISHI JIDOSHA KOGYO KABUSHIKI KAISHA, 1-21, Shibaura 3-chome, 108-8410, Minato-ku, Tokyo, JP;

Име или адреса носиоца жига рег. број **73454** промењена је у Javna medijska ustanova "RADIO TELEVIZIJA VOJVODINE", Нови Сад-Петроварадин, Каменички пут 45, RS;

Име или адреса носиоца жига рег. број **73598** промењена је у RUBIN AD KRUŠEVAC, Цара Лазара 291, 37000, Крушевац, RS;

Име или адреса носиоца жига рег. број **75836** промењена је у RUBIN AD KRUŠEVAC, Цара Лазара 291, 37000, Крушевац, RS;

Име или адреса носиоца жига рег. број **75837** промењена је у RUBIN AD KRUŠEVAC, Цара Лазара 291, 37000, Крушевац, RS;

Име или адреса носиоца жига рег. број **75949** промењена је у BEOHEMIJA DOO ZA PROIZVODNJU, TRGOVINU I USLUGE BEOGRAD, Булевар Михајла Пупина 115, Београд-Нови Београд, RS;

Име или адреса носиоца жига рег. број **75962** промењена је у BEOHEMIJA DOO ZA PROIZVODNJU, TRGOVINU I USLUGE BEOGRAD, Булевар Михајла Пупина 115, 11070 Нови Београд, RS;

Име или адреса носиоца жига рег. број **77399** промењена је у Dogma Brewery d.o.o., Радничка бр.3,Београд-Општина Чукарица , RS;

Име или адреса носиоца жига рег. број **77400** промењена је у Dogma Brewery d.o.o., Радничка бр.3,Београд-Општина Чукарица , RS;

Име или адреса носиоца жига рег. број **79257** промењена је у "Бабић Горан ПР АГЕНЦИЈА ЗА ДИЗАЈН Бресигн Нови Сад", Стевана Момчиловића 18б, 21000 Нови Сад, RS;

Промена пренос права

За жиг бр. **15073** извршен је пренос на Cariflex Pte. Ltd., 6 SHENTON WAY, #25-11, OUE DOWNTOWN, SINGAPORE 068809, SG;

За жиг бр. **15073** извршен је пренос на Kraton Polymers SPV EU B.V., Asterweg 19A1, 1031 HL Amsterdam, NL;

За жиг бр. **23864** извршен је пренос на ALVOGEN PHARMA TRADING EUROPE EOOD, Bulgaria Blvd. 86, floor 1, 1680 Sofia , BG;

За жиг бр. **33425** извршен је пренос на STYRON LLC, Michigan Division, 1604 Building, Midland, MI 48674, US;

За жиг бр. **41169** извршен је пренос на РЕВИТА д.о.о., Булевар Зорана Ђинђића 125А, спрат 7, стан А71, Нови Београд, 11070 Нови Београд, RS;

За жиг бр. **41259** извршен је пренос на Zelnova Zeltia, S.A., Poligono Industrial Torneiros s/n , 36400, Porrino (Pontevedra), ES;

За жиг бр. **46955** извршен је пренос на GLOBAL LIFE SCIENCES SOLUTIONS OPERATIONS UK LTD., 19 Jessops Riverside, 800 Brightside Lane, S9 2RX, Sheffield , UK;

За жиг бр. **48285** извршен је пренос на LEPA S ALIJANSA d.o.o. Beograd, Трг Николе Пашића 5, 11000 Београд, RS;

За жиг бр. **49462** извршен је пренос на KOMPAS d.d., Dunajska cesta 117, 1000 LJUBLJANA, SI;

За жиг бр. **51028** извршен је пренос на INOHEM DOO NOVA PAZOVA, Кнеза Михаила број 33, 22330, Нова Пазова, RS;

За жиг бр. **51656** извршен је пренос на РЕВИТА д.о.о., Булевар Зорана Ђинђића 125А, спрат 7, стан А71, Нови Београд, 11070 Нови Београд, RS;

За жиг бр. **53330** извршен је пренос на Sazerac UK Limited, 60 Marina Place, Hampton Wick, Kingston Upon Thames, KT1 4BH, UK;

За жиг бр. **55084** извршен је пренос на OM Digital Solutions Corp., 49-3, Takakura-machi , Hachioji-shi, Tokyo, JP;

За жиг бр. **55347** извршен је пренос на Preduzeće za trgovinu proizvodnju i usluge MILAGROLUX EXPORT IMPORT DOO Beograd-Stari grad, Капетан Мишина 16 , 11000 Београд, RS;

За жиг бр. **55905** извршен је пренос на Preduzeće za trgovinu proizvodnju i usluge MILAGROLUX EXPORT IMPORT DOO Beograd-Stari grad, Капетан Мишина 16 , 11000 Београд, RS;

За жиг бр. **56065** извршен је пренос на INOHEM DOO NOVA PAZOVA, Кнеза Михаила број 33, 22330, Нова Пазова, RS;

За жиг бр. **56463** извршен је пренос на Bacardi & Company Limited, Aeulestrasse 5, 9490 Vaduz, LI;

За жиг бр. **56758** извршен је пренос на Preduzeće za trgovinu proizvodnju i usluge MILAGROLUX EXPORT IMPORT DOO Beograd-Stari grad , Капетан Мишина 16 , 11000 Београд, RS;

За жиг бр. **56946** извршен је пренос на Preduzeće za trgovinu proizvodnju i usluge MILAGROLUX EXPORT IMPORT DOO Beograd-Stari grad, Капетан Мишина 16, 11000 Београд, RS;

За жиг бр. **57328** извршен је пренос на Preduzeće za trgovinu proizvodnju i usluge MILAGROLUX EXPORT IMPORT DOO Beograd-Stari grad, Капетан Мишина 16 , 11000 Београд, RS;

За жиг бр. **57414** извршен је пренос на Sazerac UK Limited, 60 Marina Place, Hampton Wick, Kingston Upon Thames, KT1 4BH, UK;

За жиг бр. **62603** извршен је пренос на Trademark MGT AB, Rökubbsgatan 6, 115 59 Stockholm, SE;

За жиг бр. **63790** извршен је пренос на "БиоДан" д.о.о. , Булевар Михајла Пупина 165а, 11070 Београд-Нови Београд, RS;

За жиг бр. **63908** извршен је пренос на Preduzeće za trgovinu proizvodnju i usluge MILAGROLUX EXPORT IMPORT DOO Beograd-Stari grad, Капетан Мишина 16 , 11000 Београд, RS;

За жиг бр. **63909** извршен је пренос на Preduzeće za trgovinu proizvodnju i usluge MILAGROLUX EXPORT IMPORT DOO Beograd-Stari grad, Капетан Мишина 16 , 11000 Београд, RS;

За жиг бр. **65332** извршен је пренос на Jentry (International) Limited, Fourth Floor, 52a Cromwell Road, SW7 5BE, London, UK;

За жиг бр. **65985** извршен је пренос на ALVOGEN PHARMA TRADING EUROPE EOOD, Bulgaria Blvd. 86, floor 1, 1680 Sofia , BG;

За жиг бр. **66484** извршен је пренос на Др Милан Цолић, Голсвортијева 9, 11000 Београд, RS;

За жиг бр. **67944** извршен је пренос на INOHEM DOO NOVA PAZOVA, Кнеза Михаила број 33, 22330, Нова Пазова, RS;

За жиг бр. **68321** извршен је пренос на Филип Анђић, Цвијићева бр. 57, 11000 Београд, RS; Срђан Томић, Челопечка бр.10/12, 11000 Београд, RS and Андрија Прлаиновић, Војводе Степе бр.192, 11000 Београд, RS;

За жиг бр. **69277** извршен је пренос на Preduzeće za trgovinu proizvodnju i usluge MILAGROLUX EXPORT IMPORT DOO Beograd-Stari grad, Kapetan Mišina 16, 11000 Beograd, RS;

За жиг бр. **69606** извршен је пренос на Preduzeće za trgovinu proizvodnju i usluge MILAGROLUX EXPORT IMPORT DOO Beograd-Stari grad, Kapetan Mišina 16, 11000 Beograd, RS;

За жиг бр. **69607** извршен је пренос на Preduzeće za trgovinu proizvodnju i usluge MILAGROLUX EXPORT IMPORT DOO Beograd-Stari grad, Kapetan Mišina 16, 11000 Beograd, RS;

За жиг бр. **70474** извршен је пренос на INOHEM DOO NOVA PAZOVA, Кнеза Михаила број 33, 22330, Нова Пазова, RS;

За жиг бр. **71196** извршен је пренос на Preduzeće za trgovinu proizvodnju i usluge MILAGROLUX EXPORT IMPORT DOO Beograd-Stari grad, Kapetan Mišina 16, 11000 Beograd, RS;

За жиг бр. **73453** извршен је пренос на GCOMM Pty Ltd, Nivo 2, Appel St 50, Surfers Paradise 4217 Kvinslend, AU;

За жиг бр. **73822** извршен је пренос на F&F Brands Group, Inc., 8 The Green, Suite R, Dover, 19901 Delaware , US;

За жиг бр. **74070** извршен је пренос на ZIBA DOO Beograd - Voždovac, Ристе Стефановића 23а, 11042 Београд, RS;

За жиг бр. **74082** извршен је пренос на INOHEM DOO NOVA PAZOVA, Кнеза Михаила број 33, 22330, Нова Пазова, RS;

За жиг бр. **75490** извршен је пренос на РЕВИТА д.о.о., Булевар Зорана Ђинђића 125А, спрат 7, стан А71, Нови Београд, 11070 Нови Београд, RS;

Упис лиценци

За жиг бр. **43478** уписана је лиценца на GALENIKA TEHNOPLAST doo, Кичевска 17, Београд 11000, RS;

За жиг бр. **43478** уписана је лиценца на GALENIKA PHARMACEUTICALS 1952 doo, Кичевска 17, Београд 11000, RS;

За жиг бр. **43478** уписана је лиценца на GALENIKA HealthSupp doo, Кичевска 17, Београд 11000, RS;

За жиг бр. **43478** уписана је лиценца на GALENIKA PHARM doo, Кичевска 17, Београд 11000, RS;

ОБЈАВА ИНФОРМАЦИЈА О МЕЂУНАРОДНИМ ЖИГОВИМА ЗА КОЈЕ ЈЕ ЗАТРАЖЕНО ПРИЗНАЊЕ У РЕПУБЛИЦИ СРБИЈИ / Gazzete OMPI des marques internationales WIPO Gazette of International Marks

Број 18/2021 - 22/2021 (20.05.2021. - 17.06.2021.)

ПРИЈАВЉЕНИ МЕЂУНАРОДНИ ЖИГОВИ
Filed International Trademarks

(111) 1594444
(151) 04.12.2020
(540)

DRAŽICE

(732) Družstevní závody Dražice - strojírna s.r.o.
(511) 11 35 37

(111) 1594455
(151) 03.12.2020
(540)

Yettel.

(732) PPF a.s.
(511) 09 16 35 36 37 38 41 42

(111) 1594466
(151) 12.03.2021
(540)

Design Holding

(732) DESIGN HOLDING S.P.A.
(511) 35 36

(111) 1594479
(151) 28.01.2021
(540)

PANBONIS

(732) Herbonis AG
(511) 05 31

(111) 1594528
(151) 11.01.2021
(540)

WADFOW

(732) SUZHOU DAKE MACHINERY CO., LTD.
(511) 06 07 08 09 11 21 35

(111) 1594539
(151) 24.03.2021
(540)

LIVOTNA SNAGA VELEBNE PLANINE
Kraŝka
Gazirana stolna voda

(732) NATURALIS d.o.o. za proizvodnju, trgovinu i usluge
(511) 16 32 35

(111) 1594560
(151) 09.02.2021
(540)

FUDGENTA

(732) SUBSIDIARY COMPANY «CONFECTIONERY CORPORATION «ROSHEN»
(511) 30

(111) 1594563
(151) 19.03.2021
(540)

ECOFLOW

(732) Shenzhen EcoFlow Technology Limited
(511) 09

(111) 1594613
(151) 07.04.2021
(540)

VeSync

(732) Shenzhen Chenbei Technology Co., Ltd.
(511) 07 09 10 11 21

(111) 1594639
(151) 15.07.2020
(540)

SUSVIMO

(732) F. Hoffmann-La Roche AG
(511) 05

(111) 1594683
(151) 08.04.2021
(540)

(732) RVL Pharmaceuticals, Inc.
(511) 05

(111) 1594702
(151) 05.02.2021
(540)

HIGH CASH

(732) Euro Games Technology Ltd.
(511) 09 28 41

(111) 1594728
(151) 11.03.2021
(540)

NEO

(732) TECHNOMARKET BULGARIA SJSC
(511) 07 08 09 11 12 14 16 21 35 37 40

(111) 1594735
(151) 04.02.2021
(540)

optistart

(732) Strube D&S GmbH
(511) 16 31 35 42 44

(111) 1594743
(151) 03.03.2021
(540)

LDOE

(732) Pryakhin Andrey Sergeevich
(511) 06 14 16 18 21 25 28

(111) 1594744
(151) 05.02.2021
(540)

Blazing Terra

(732) Euro Games Technology Ltd.
(511) 09 28 41

(111) 1594755
(151) 09.02.2021
(540)

BaFin
Bundesanstalt für Finanzdienstleistungsaufsicht

(732) Bundesanstalt für Finanzdienstleistungsaufsicht, Anstalt des öffentlichen Rechts
(511) 16 36

(111) 1594775
(151) 30.12.2020
(540)

UNICE multibrand

(732) TOVARYSTVO Z OBMEZHENOIU VIDPOVIDALNISTIU "UNICE"
(511) 03 16 35

(111) 1594776
(151) 08.01.2021
(540)

BLUE GAME VLT

(732) Euro Games Technology Ltd.
(511) 09 28 41

(111) 1594778
(151) 07.01.2021
(540)

دلتا Delta

(732) Rabbath Canning Industry - Delta Foods
(511) 30

(111) 1594779
(151) 07.01.2021
(540)

دلتا Delta

(732) Rabbath Canning Industry - Delta Foods
(511) 29

(111) 1594793
(151) 29.04.2021
(540)

GKG

(732) GKG Precision Machine Co., ltd.
(511) 07

(111) 1594801
(151) 26.02.2021
(540)

NAGINOX

(732) JET LAVAGE
(511) 06 11 19 35 37 41

(111) 1594872
(151) 25.03.2021
(540)

MENZZO

(732) DAVLI
(511) 20

(111) 1594900
(151) 08.01.2021
(540)

FLAMING HOT Extreme

(732) Euro Games Technology Ltd.
(511) 09 28 41

(111) 1594934
(151) 10.03.2021
(540)

STAXS

(732) STAXS The Netherlands B.V.
(511) 10 21 24 25

(111) 1594941
(151) 10.02.2021
(540)

ASK TEAM CLEAN

(732) Henkel AG & Co. KGaA
(511) 03 09 16 35 37 38 41 45

(111) 1594977
(151) 09.09.2020
(540)

Carwizz
Otomobilinizin fiyatını bilir.

(732) ÇELİK MOTOR TİCARET A.Ş.
(511) 35 36 38 42

(111) 1594979
(151) 10.02.2021
(540)

Ask TeamClean

(732) Henkel AG & Co. KGaA
(511) 03 09 16 35 37 38 41 45

(111) 1594990
(151) 17.12.2020
(540)

INFOGRID

(732) Information Grid Ltd.
(511) 09 42

(111) 1595010
(151) 13.04.2021
(540)

NORANTOX

(732) Nordmann, Rassmann GmbH
(511) 01

(111) 1595023
(151) 12.04.2021
(540)

LSU

(732) BOARD OF SUPERVISORS OF LOUISIANA STATEUNIVERSITY AND AGRICULTURAL AND MECHANICAL COLLEGE
(511) 25

(111) 1595056
(151) 04.02.2021
(540)

THUNDER

(732) Swedish Match Denmark A/S
(511) 34

(111) 1595077
(151) 30.09.2020
(540)

BONA

(732) Bona Aktiebolag
(511) 01 02 03 07 08 16 19 21 37 40 41

(111) 1595109
(151) 19.03.2021
(540)

JIBIMED

(732) Jiangyin Binjiang Medical Equipment Co., Ltd.
(511) 10

(111) 1595172
(151) 29.01.2021
(540)

AWS

(732) Amazon Technologies, Inc.
(511) 09 35 38 41 42 45

(111) 1595209
(151) 22.03.2021
(540)

(732) BADEL 1862 d.d.
vina, alkoholna i
bezalkoholna pića
(511) 33

(111) 1595220
(151) 23.04.2021
(540)

INCOVACC

(732) BHARAT BIOTECH
INTERNATIONAL
LIMITED
(511) 05

(111) 1595255
(151) 05.02.2021
(540)

Burning Spins

(732) Euro Games
Technology Ltd.
(511) 09 28 41

(111) 1595262
(151) 07.05.2021
(540)

ZIPTRAK

(732) Antonius Cornelis de
Maaijer
(511) 19 20 22

(111) 1595268
(151) 09.03.2021
(540)

LAST DAY

(732) Pryakhin Andrey
Sergeevich
(511) 06 14 16 18 21 25
28

(111) 1595269
(151) 09.03.2021
(540)

**LAST DAY ON
EARTH**

(732) Pryakhin Andrey
Sergeevich
(511) 06 14 16 18 21 25
28

(111) 1595312
(151) 05.02.2021
(540)

High Cash

(732) Euro Games
Technology Ltd.
(511) 09 28 41

(111) 1595346
(151) 15.03.2021
(540)

卡 林

(732) Shandong Kalin
Automation Technology
Co., Ltd.
(511) 07

(111) 1595375
(151) 08.01.2021
(540)

RainbowLUCK

(732) Euro Games
Technology Ltd.
(511) 09 28 41

(111) 1595378
(151) 24.11.2020
(540)

GLOBALIZATION
PARTNERS

(732) GLOBALIZATION
PARTNERS LLC
(511) 09 35 42

(111) 1595400
(151) 22.03.2021
(540)

(732) BADEL 1862 d.d.
vina, alkoholna i
bezalkoholna pića
(511) 33

(111) 1595406
(151) 18.02.2021
(540)

BOHEMIA SPARKLE

(732) Crystalex CZ, s.r.o.
(511) 21

(111) 1595409
(151) 01.02.2021
(540)

AZUR
GAMES

(732) Obshchestvo s
ogranichennoj
otvetstvennostju «Azur
Games»
(511) 09 28 41

(111) 1595420
(151) 09.04.2021
(540)

ØrstCap

(732) Shanghai Aowei
Technology Development
Co., Ltd.
(511) 09

(111) 1595427
(151) 29.01.2021
(540)

Singing
Farm

(732) LIMITED
LIABILITY COMPANY
"UGEARS ANIMATION"
(511) 09 28

(111) 1595449
(151) 16.03.2021
(540)

Pi&Ki

(732) ELKOS SHPK
(511) 03 06 16 21 29 30

(111) 1595492
(151) 03.03.2021
(540)

GreenPea

(732) Eataly Real Estate
S.r.l.
(511) 35 41 43

(111) 1595578
(151) 31.03.2021
(540)

LENROOD

(732) Yiwu Jihong Electric
Appliance Co.LTD.
(511) 11

(111) 1595607
(151) 04.12.2020
(540)

Neco

(732) Nabtesco Precision
Europe GmbH
(511) 07 37

(111) 1595618
(151) 12.05.2021
(540)

量度

(732) National Institute of
Measurement and
Verification Sciences
(511) 42

(111) 1595656
(151) 01.04.2021
(540)

OnlyKem

(732) OnlyKem (Jinan)
Technology Co., Ltd.
(511) 11

(111) 1595712
(151) 08.04.2021
(540)

EP
vernici

(732) EP Vernici S.r.l.
(511) 02

(111) 1595715
(151) 18.11.2020
(540)

DEEPCOOL

(732) BEIJING DEEPCOOL SCI-TECH CO.,LTD.
(511) 09

(111) 1595746
(151) 05.03.2021
(540)

SARPIO

(732) Oriflame Cosmetics AG
(511) 41

(111) 1595761
(151) 27.11.2020
(540)

masimar

(732) BEST MODE TEKSTİL SANAYİ VE DIŞ TİCARET LİMİTED ŞİRKETİ
(511) 18 25 35

(111) 1595763
(151) 16.03.2021
(540)

Kassmayer
WERKSTATT-TECHNIK

(732) Ausdauerkraft GmbH
(511) 07 08

(111) 1595774
(151) 17.02.2021
(540)

MAXIMILIAN I

(732) CANTINA SOCIALE COOPERATIVA DI SOAVE - SOCIETA' AGRICOLA COOPERATIVA
(511) 33

(111) 1595834
(151) 16.03.2021
(540)

FLOORIGO

(732) Great Vision International Inc.
(511) 19

(111) 1595872
(151) 22.03.2021
(540)

SOPHADOL СОФАДОЛ

(732) SOPHARMA AD
(511) 03 05

(111) 1595921
(151) 30.03.2021
(540)

DILOCHOB

(732) Zentiva, k.s.
(511) 05

(111) 1595963
(151) 01.02.2021
(540)

OUT OF THIN AIR

(732) Solar Foods Oy
(511) 01 05 29 30 32 42

(111) 1595981
(151) 01.04.2021
(540)

spermidine LIFE

(732) TLL The Longevity Labs GmbH
(511) 03 05 32

(111) 1595999
(151) 27.04.2021
(540)

OKUMA

(732) Rapala VMC Oyj
(511) 25 28

(111) 1596005
(151) 01.04.2021
(540)

Splitblock

(732) Max Weishaupt GmbH
(511) 11

(111) 1596006
(151) 12.11.2020
(540)

Teleperformance Cloud Campus

(732) TELEPERFORMANCE SE
(511) 35 38 42

(111) 1596014
(151) 29.03.2021
(540)

Gin Nostrum

(732) Lidl Stiftung & Co. KG
(511) 33

(111) 1596016
(151) 16.03.2021
(540)

SENCOR

(732) FAST ČR, a.s.
(511) 12 21

(111) 1596037
(151) 11.01.2021
(540)

JCB

(732) J.C. Bamford Excavators Limited
(511) 01 04 07 12 37

(111) 1596038
(151) 05.01.2021
(540)

GASGAS

(732) KTM AG
(511) 09 12 25

(111) 1596053
(151) 26.11.2020
(540)

TRANSFOLLOW

(732) Viaservice B.V.
(511) 09 35 36 38 39 42

(111) 1596064
(151) 20.02.2021
(540)

THE ORDINARY

(732) Deciem Beauty Group Inc.
(511) 35 44

(111) 1596067
(151) 20.02.2021
(540)

THE ABNORMAL BEAUTY COMPANY

(732) DECIEM BEAUTY GROUP INC.
(511) 35 44

(111) 1596071
(151) 02.12.2020
(540)

KÄRCHER

(732) Alfred Kärcher SE & Co. KG
(511) 03 07 09 11 35 37

(111) 1596082
(151) 20.02.2021
(540)

ABNOMALY

(732) Deciem Beauty Group Inc.
(511) 03 35 44

(111) 1596110
(151) 05.02.2021
(540)

The Great Exploit

(732) Euro Games Technology Ltd.
(511) 09 28 41

(111) 1596130
(151) 20.02.2021
(540)

BEAUTY DOESN'T RINSE OFF

(732) Deciem Beauty Group Inc.
(511) 03 35 44

(111) 1596150
(151) 01.10.2020
(540)

(732) CROATIA osiguranje d.d.
(511) 09 36 42

(111) 1596173
(151) 20.02.2021
(540)

DECIEM

(732) Deciem Beauty Group Inc.
(511) 35 44

(111) 1596177
(151) 12.04.2021
(540)

HOLIDAY

(732) HOLIDAY DEPILATORI S.R.L.
(511) 03 05 08 11 21 35

(111) 1596183
(151) 20.02.2021
(540)

HYLAMIDE

(732) Deciem Beauty Group Inc.
(511) 03 35 44

(111) 1596198
(151) 01.04.2021
(540)

ANDROPEAK

(732) SeiAktiv Vertriebs GmbH
(511) 05

(111) 1596210
(151) 20.02.2021
(540)

THE CHEMISTRY BRAND

(732) DECIEM BEAUTY GROUP INC.
(511) 03 35 44

(111) 1596225
(151) 04.12.2020
(540)

EKATO

(732) EKATO Holding GmbH
(511) 07 09 11 37 42

(111) 1596232
(151) 26.11.2020
(540)

TransFollow

(732) Viaservice B.V.
(511) 09 35 36 38 39 42

(111) 1596257
(151) 02.10.2020
(540)

ASAŞ

(732) ASAS ALÜMİNYUM SANAYİ VE TİCARET ANONİM ŞİRKETİ
(511) 06 19

(111) 1596301
(151) 20.02.2021
(540)

LOOPHA

(732) Deciem Beauty Group Inc.
(511) 03 35 44

(111) 1596308
(151) 11.03.2021
(540)

eXternity

(732) Sopro Bauchemie GmbH
(511) 01 17 19

(111) 1596336
(151) 07.04.2021
(540)

(732) UAB "VILNIAUS DEGTINĖ"
(511) 33

(111) 1596346
(151) 18.12.2020
(540)

Book of Magic

(732) Euro Games Technology Ltd.
(511) 09 28

(111) 1596351
(151) 15.10.2020
(540)

VANTAGE DATA CENTERS

(732) Vantage Data Centers Management Company, LLC
(511) 37 42

(111) 1596375
(151) 31.03.2021
(540)

(732) PODRAVKA prehrambena industrija d.d.
(511) 29

(111) 1596404
(151) 14.01.2021
(540)

PLATIT

(732) PLATIT AG
(511) 07 40 42

(111) 1596419
(151) 22.10.2020
(540)

VERATEC

(732) ASAS ALÜMİNYUM SANAYİ VE TİCARET ANONİM ŞİRKETİ
(511) 06 19 20 35

(111) 1596424
(151) 20.02.2021
(540)

NIOD

(732) Deciem Beauty Group Inc.
(511) 03 35 44

(111) 1596442
(151) 26.04.2021
(540)

ALSONE

(732) ALMIRALL S.A.
(511) 05

(111) 1596449
(151) 18.02.2021
(540)

BUFFET

(732) Deciem Beauty Group Inc.
(511) 03 35 44

(111) 1596455
(151) 23.02.2021
(540)

(732) Big City Beats GmbH
(511) 09 25 35 38 41 42

(111) 1596466
(151) 14.01.2021
(540)

PLATIT

(732) PLATIT AG
(511) 07 40 42

(111) 1596480
(151) 07.09.2020
(540)

Eurocell

(732) Arian Tejarat Shargh Co.
(511) 09

(111) 1596490
(151) 17.03.2021
(540)

Ziggy & Roaster

(732) ATLANTIC GRUPA d.d.
(511) 30 43

(111) 1596502
(151) 10.12.2020
(540)

Kaisa Villa

(732) Jin Jiangming
(511) 21

(111) 1596503
(151) 07.01.2021
(540)

(732) SUBARU CORPORATION
(511) 12

(111) 1596583
(151) 09.04.2021
(540)

SONIXS

(732) Mosca GmbH
(511) 07 22

(111) 1596599
(151) 22.10.2020
(540)

BENELLI

(732) BENELLI Q.J. SRL
(511) 12 35

(111) 1596600
(151) 02.04.2021
(540)

(732) XIAMEN GREENAIR PRECISION MACHINERY CO., LTD.
(511) 07

(111) 1596602
(151) 22.02.2021
(540)

(732) SLOVARM, a. s.
(511) 06 07 11 17 19 20

(111) 1596618
(151) 08.04.2021
(540)

TerraBrick

(732) Smithers-Oasis Company
(511) 01 17

(111) 1596630
(151) 08.04.2021
(540)

(732) Grizzly Tools GmbH & Co. KG
(511) 06 07 08

(111) 1596640
(151) 17.05.2021
(540)

(732) Denair Energy Saving Technology (Shanghai) PLC.
(511) 07

(111) 1596641
(151) 08.04.2021
(540)

FRIENDLY

(732) MEILLAND INTERNATIONAL
(511) 31

(111) 1596642
(151) 29.12.2020
(540)

(732) BANANA TRADE d.o.o.
(511) 31

(111) 1596668
(151) 30.03.2021
(540)

(732) MINIPACK-TORRE S.P.A.
(511) 07 16 42

(111) 1596714
(151) 12.04.2021
(540)

(732) FerValue USA, Inc.
(511) 30

(111) 1596782
(151) 11.03.2021
(540)

FLORIWAY

(732) Coöperatie Royal FloraHolland U.A.
(511) 39

(111) 1596792
(151) 14.04.2021
(540)

SUPERHUMAN HEARING

(732) Voyetra Turtle Beach, Inc.
(511) 09 28

(111) 1596815
(151) 03.12.2020
(540)

PULSIFY

(732) Hansgrohe SE
(511) 11

(111) 1596827
(151) 06.01.2021
(540)

(732) Euro Games Technology Ltd.
(511) 09 28 41

(111) 1596842
(151) 08.04.2021
(540)

(732) KRAŠ prehrambena industrija d.d.
(511) 30

(111) 1596865
(151) 08.01.2021
(540)

(732) Euro Games Technology Ltd.
(511) 09 28 41

(111) 1596868
(151) 22.03.2021
(540)

(732) PRYSMIAN S.P.A.
(511) 09

(111) 1596882
(151) 05.01.2021

(540)

(732) KTM AG
(511) 09 12 25

(111) 1596883
(151) 04.11.2020
(540)

(732) BS TS a.s.
(511) 09 16 35 37 38 39 40 42 45

(111) 1596884
(151) 26.04.2021
(540)

(732) Shandong Yousheng Tyre Co., Ltd.
(511) 12

(111) 1596906
(151) 05.02.2021
(540)

(732) Euro Games Technology Ltd.
(511) 09 28 41

(111) 1596912
(151) 03.12.2020
(540)

(732) PRESECURE Consulting GmbH
(511) 35 38 42

(111) 1596914
(151) 11.03.2021
(540)

CUBEASE

(732) PURATOS
(511) 01 30

(111) 1596915
(151) 05.02.2021
(540)

(732) Euro Games Technology Ltd.
(511) 09 28 41

(111) 1596927
(151) 05.01.2021
(540)

(732) KTM AG
(511) 09 12 25

(111) 1596946
(151) 24.03.2021
(540)

(732) Slovarm, a. s.
(511) 06 07 08 11 17 19 20

(111) 1596982
(151) 05.02.2021
(540)

HunTec

(732) Blaser Group GmbH
(511) 25

(111) 1597006
(151) 21.04.2021
(540)

CELOFIBER

(732) Celotech chemical Co., Ltd
(511) 01

(111) 1597009
(151) 09.10.2020
(540)

(732) Gerton Bejo
(511) 35 42

(111) 1597018
(151) 16.03.2021
(540)

(732) FAMIDOC TECHNOLOGY CO., LTD.
(511) 10

(111) 1597022
(151) 02.03.2021
(540)

(732) RAINBOW S.P.A.
(511) 16 28 35 41

(111) 1597039
(151) 17.05.2021
(540)

(732) Yangtze Memory Technologies Co., Ltd.
(511) 09 35 42

(111) 1597089
(151) 10.12.2020
(540)

(732) HERBAL SPA d.o.o.
(511) 44

(111) 1597101
(151) 19.05.2021
(540)

(732) HANGZHOU DONGHUA CHAIN GROUP CO., LTD.
(511) 12

(111) 1597106
(151) 04.09.2020
(540)

MILKA

(732) Kraft Foods Schweiz Holding GmbH
(511) 30

(111) 1597114
(151) 20.04.2021
(540)

(732) Tengzhou Shengyu Grain and Oil Trading Co., Ltd.
(511) 29

(111) 1597127
(151) 24.05.2021
(540)

Z Flip

(732) Samsung Electronics Co., Ltd.
(511) 09

(111) 1597130
(151) 19.04.2021
(540)

LADY BOLD

(732) Too Faced Cosmetics, LLC
(511) 03

(111) 1597134
(151) 09.04.2021
(540)

TANDEMOL

(732) TOTAL SE
(511) 01 04

(111) 1597142
(151) 09.02.2021
(540)

(732) Industria de Diseño Textil, S.A (Inditex, S.A) x
(511) 25

(111) 1597143
(151) 21.12.2020
(540)

CHIKABAR

(732) Obshchestvo s ogranichennoy otvetstvennostyu "Zdorovit"
(511) 30

(111) 1597150
(151) 24.03.2021
(540)

LA CACCIATORA

(732) CASA VINICOLA CALDIROLA S.P.A.
(511) 33

(111) 1597155
(151) 17.03.2021
(540)

(732) Trgovsko društvo za uslugi, elektronika i inžinjering TN-TV Veselin DOOEL Skopje
(511) 09 35 41

(111) 1597163
(151) 07.04.2021
(540)

(732) Shanghai Aowei Technology Development Co., Ltd.
(511) 09 11 12 42

(111) 1597167
(151) 24.03.2021
(540)

CALDIROLA

(732) CASA VINICOLA CALDIROLA S.P.A.
(511) 33

(111) 1597195
(151) 09.02.2021
(540)

(732) MINISO (Hengqin) Enterprise Management Co., Ltd.
(511) 09 14 16 26 28 35

(111) 1597197
(151) 04.11.2020
(540)

TAYRON

(732) Volkswagen Aktiengesellschaft
(511) 12 28 35 37

(111) 1597211
(151) 06.04.2021
(540)

(732) Limited Liability Company "AUDIOSYSTEMS"
(511) 09

(111) 1597232
(151) 19.05.2021
(540)

MOVE&LEAD

(732) UAB "Narbutas International"
(511) 20

(111) 1597252
(151) 02.04.2021
(540)

(732) TAIZHOU FIT GARMENT EQUIPMENT CO., LTD.
(511) 07

(111) 1597274
(151) 30.11.2020
(540)

(732) İSMET KIZILKAYA
(511) 18 25 35

(111) 1597275
(151) 09.04.2021
(540)

Biblock

(732) Max Weishaupt GmbH
(511) 11

(111) 1597353
(151) 09.04.2021
(540)

Aeroblock

(732) Max Weishaupt GmbH
(511) 11

(111) 1597372
(151) 23.02.2021
(540)

(732) ZORLUTEKS TEKSTİL TİCARET VE SANAYİ ANONİM ŞİRKETİ
(511) 23

(111) 1597374
(151) 26.10.2020
(540)

(732) AISIN SEIKI KABUSHIKI KAISHA
(511) 01 04 06 07 09 11 12 20 35 39 42

(111) 1597376
(151) 07.12.2020
(540)

(732) "GATARIĆ" d.o.o. Derventa
(511) 03 05 16 20 21

(111) 1597402
(151) 23.02.2021
(540)

(732) Aristo Pharma GmbH
(511) 03 05 44

(111) 1597410
(151) 08.04.2021
(540)

(732) KRAŠ prehrambena industrija d.d.
(511) 30

(111) 1597413
(151) 08.04.2021
(540)

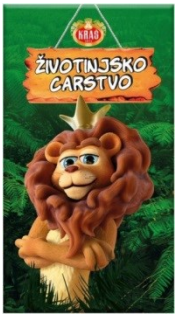

(732) KRAŠ prehrambena industrija d.d.
(511) 30

(111) 1597417
(151) 24.05.2021
(540)

Colluam

(732) JIAXING ALL-LINK HOUSEWARE PRODUCTS CO., LTD
(511) 18 35

(111) 1597422
(151) 08.04.2021
(540)

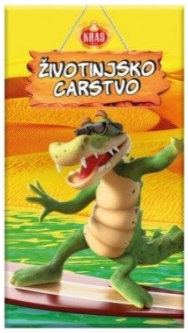

(732) KRAŠ prehrambena industrija d.d.
(511) 30

(111) 1597441
(151) 29.04.2021
(540)

MareXperto

(732) CONSERVAS RIANXEIRA, S.A.U.
(511) 29 35

(111) 1597462
(151) 08.04.2021
(540)

(732) KRAŠ prehrambena industrija d.d.
(511) 30

(111) 1591587
(151) 12.03.2021
(540)

HEPABoost

(732) Xiaomi Inc.
(511) 11

(111) 1591590
(151) 30.12.2020
(540)

mooney

(732) SISALPAY S.p.A.
(511) 09 16 35 36 37 41 42

(111) 1591619
(151) 31.12.2020
(540)

Bébé Royal

(732) AKSAN KOZMETİK SAN. VE TİC. A.Ş.
(511) 03 05

(111) 1591631
(151) 12.04.2021
(540)

FROM COAST TO Coast

(732) MAURER & WIRTZ GmbH & Co. KG
(511) 03

(111) 1591634
(151) 14.04.2021
(540)

ZAVALTO

(732) Zentiva, k.s.
(511) 05

(111) 1591638
(151) 22.02.2021
(540)

NATURA THERAPY

(732) NATURA TERAPI DOOEL
(511) 05

(111) 1591645
(151) 26.01.2021
(540)

DamlaVit

(732) TAYAŞ GIDA SANAYİ VE TİCARET ANONİM ŞİRKETİ
(511) 30

(111) 1591647
(151) 19.04.2021
(540)

OneOdio

(732) YI ZHAO (SHENZHEN) CO., LIMITED
(511) 09

(111) 1591648
(151) 31.12.2020
(540)

L'unique PARIS

(732) AKSAN KOZMETİK SAN. VE TİC. A.Ş.
(511) 03 05

(111) 1591690
(151) 10.02.2021
(540)

deerma

(732) Guangdong DEERMA Technology Co., Ltd.
(511) 07 09 11 21

(111) 1591719
(151) 18.01.2021
(540)

REDKA

(732) REDKA KIRTASIYE EGITIM GERECLERI OYUNCAK SANAYI VE TICARET LIMITED SIRKETI
(511) 28

(111) 1591742
(151) 18.03.2021
(540)

DAZZLES

(732) Haihui Group Co., Ltd
(511) 01

(111) 1591783
(151) 09.02.2021
(540)

CSE

(732) ŘETĚZY VAMBERK, spol. s r.o.
(511) 06 07

(111) 1591820
(151) 14.04.2021
(540)

KERAMA MARAZZI

(732) Limited Liability Company "KERAMA CENTER"
(511) 35

(111) 1591832
(151) 09.03.2021
(540)

MABREM

(732) WuXi NiQianYa E-Commerce Co.,Ltd
(511) 03

(111) 1591875
(151) 01.03.2021
(540)

SENS.US

(732) G&P COSMETICS SRL
(511) 03 11 26

(111) 1591895
(151) 16.09.2020
(540)

(732) ESSEX GROUP LLC
(511) 09 10

(111) 1591938
(151) 30.12.2020
(540)

Klauke

(732) Gustav Klauke GmbH
(511) 06 07 08 09 35 37 40 41 42

(111) 1591946
(151) 15.02.2021
(540)

Alana

(732) dm-drogerie markt GmbH + Co. KG
(511) 03 04 05 10 14 18 20 21 22 24 25 28

(111) 1591978
(151) 14.01.2021
(540)

TIGODA

(732) Obshchestvo s ogranichennoy otvetstvennostiu «Alfa-Nedvizhimost»
(511) 32 33

(111) 1592010
(151) 15.12.2020
(540)

(732) Apple Inc.
(511) 38 41 42

(111) 1592031
(151) 05.03.2021
(540)

PACIFY

(732) Landos Biopharma, Inc.
(511) 42

(111) 1592095
(151) 10.02.2021
(540)

DENTAL DELIGHT

(732) Friends of Dents GmbH
(511) 03 21

(111) 1592117
(151) 07.04.2021
(540)

Real Star

(732) ZHEJIANG XINGBAO UMBRELLA CO., LTD.
(511) 18

(111) 1592125
(151) 26.02.2021
(540)

Biofin Leather

(732) BIOCOMPANY S.P.A.
(511) 01 02 18

(111) 1592150
(151) 05.03.2021
(540)

BARTS HARD SELTZER

(732) JAMNICA plus d.o.o.
(511) 33 34

(111) 1592153
(151) 04.11.2020
(540)

KOH-I-NOOR Polska Sp. z o.o.

(732) KOH-I-NOOR Mladá Vožice a.s.
(511) 07 20

(111) 1592172
(151) 18.03.2021
(540)

轩弋卉

(732) Jinan Longfa Trading Co., Ltd.
(511) 18

(111) 1592176
(151) 04.11.2020
(540)

KIN Italia S.r.l.

(732) KOH-I-NOOR Mladá Vožice a.s.
(511) 07 20

(111) 1592186
(151) 01.03.2021
(540)

Bahlsen

(732) Bahlsen GmbH & Co. KG
(511) 29 30 41

(111) 1592203
(151) 10.02.2021
(540)

MASTERPLAST

(732) MASTERPLAST Nyrt.
(511) 17 19 35 37

(111) 1592216
(151) 18.11.2020
(540)

M+ Molecule 01

(732) ThisCompany Limited
(511) 03 04 16

(111) 1592225
(151) 29.01.2021
(540)

UrbaSens

(732) Zumtobel Lighting GmbH
(511) 09 11 42

(111) 1592234
(151) 03.12.2020
(540)

JADI

(732) BEIJING JINGDONG 360 DU E-COMMERCE LTD.
(511) 09 35 36 39 42

(111) 1592271
(151) 12.03.2021
(540)

NEOPHYR

(732) SOL S.P.A.
(511) 05 35

(111) 1592285
(151) 07.01.2021
(540)

SECURIUS INTERNATIONAL

(732) Bundesrepublik Deutschland (Bundeskriminalamt)
(511) 08 13 14 15 16 20 42 45

(111) 1592289
(151) 18.12.2020
(540)

40 SUPER HOT

(732) Euro Games Technology Ltd.
(511) 09 28 41

(111) 1592306
(151) 16.04.2021
(540)

AXXYXX

(732) QUANTEC GmbH
(511) 09 10

(111) 1592392
(151) 22.03.2021
(540)

(732) Beiersdorf AG
(511) 03

(111) 1592411
(151) 18.12.2020
(540)

(732) Euro Games Technology Ltd.
(511) 09 28

(111) 1592449
(151) 11.03.2021
(540)

(732) Beiersdorf AG
(511) 03 05

(111) 1592472
(151) 24.03.2021
(540)

ArmaComfort

(732) Armacell Enterprise GmbH & Co. KG
(511) 17 19

(111) 1592486
(151) 03.03.2021
(540)

(732) Atlantic Droga Kolinska, Živilska industrija, d.o.o.
(511) 29 30 35

(111) 1592500
(151) 30.12.2020
(540)

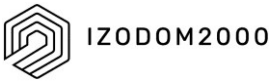

(732) Izodom 2000 Polska Sp. z o.o.
(511) 17 19

(111) 1592512
(151) 05.03.2021
(540)

AGILIO

(732) Zumtobel Lighting GmbH
(511) 09 11 42

(111) 1592513
(151) 04.01.2021
(540)

(732) PUBLIC JOINT STOCK COMPANY GAZPROM NEFT
(511) 09 35 39 42 45

(111) 1592521
(151) 10.03.2021
(540)

(732) Weichai Power Co., Ltd.
(511) 09

(111) 1592535
(151) 05.02.2021
(540)

(732) AK-KA İNŞAAT TURİZM TİCARET A.Ş
(511) 35 37 43

(111) 1592537
(151) 22.04.2021
(540)

Pureplus

(732) PURE PLUS CO.,LTD.
(511) 30 32

(111) 1592551
(151) 26.04.2021
(540)

CONSISTEN

(732) ALMIRALL S.A.
(511) 05

(111) 1592557
(151) 29.01.2021
(540)

(732) Shanghai BTE spare part manufacturing Co., Ltd.
(511) 07

(111) 1592587
(151) 28.01.2021
(540)

(732) SEKTÖR KİMYA DETERJAN SANAYİ VE TİCARET ANONİM ŞİRKETİ
(511) 03

(111) 1592606
(151) 25.03.2021
(540)

(732) TENUTE DEL CERRO S.P.A. - SOCIETA' AGRICOLA
(511) 33

(111) 1592613
(151) 24.03.2021
(540)

RADIOLITE

(732) Showa Chemical Industry Co., Ltd.
(511) 01

(111) 1592632
(151) 10.02.2021
(540)

(732) LEO Pharma A/S
(511) 05 38 42 44

(111) 1592647
(151) 29.12.2020
(540)

(732) Catawiki B.V.
(511) 35 38 41

(111) 1592696
(151) 03.03.2021
(540)

(732) Atlantic Droga Kolinska, Živilska industrija, d.o.o.
(511) 09 29 30 35

(111) 1592697
(151) 14.01.2021
(540)

(732) Herbonis AG
(511) 05 31

(111) 1592736
(151) 15.03.2021
(540)

VoiceLine

(732) Nicolas Frederic Höflinger
(511) 09 35 42

(111) 1592746
(151) 31.03.2021
(540)

庆华

(732) Jinan Huaqing Agricultural Machinery Technology Co., Ltd.
(511) 07

(111) 1592835
(151) 22.03.2021
(540)

FlipBuds

(732) XIAOMI INC.
(511) 09

(111) 1592836
(151) 12.04.2021
(540)

欧芙丽薇

(732) Shandong OuLewei Biological Technology Co., Ltd
(511) 03

(111) 1592844
(151) 27.01.2021
(540)

HerbalVit

(732) TAYAŞ GIDA SANAYİ VE TİCARET ANONİM ŞİRKETİ
(511) 30

(111) 1592858
(151) 01.03.2021
(540)

BOSTIK

(732) BOSTIK SA
(511) 01 16 17 19

(111) 1592861
(151) 11.03.2021
(540)

WINTER QUEEN

(732) GAVRILOVIĆ d.o.o.
(511) 29

(111) 1592871
(151) 08.01.2021
(540)

CITROËN

(732) Automobiles Citroën
(511) 06 08 09 11 12 14 16 18 19 20 21 24 25 26 27 28 37

(111) 1592878
(151) 15.03.2021
(540)

ONEGIN

(732) Obshchestvo s ogranichennoy otvetstvennostyu "INGRAT"
(511) 33

(111) 1592881
(151) 15.09.2020
(540)

(732) Semperit Technische Produkte Gesellschaft m.b.H.
(511) 07 12 17 19 20 37 42

(111) 1592903
(151) 04.03.2021
(540)

EMIWA

(732) NRGSync Holding GmbH
(511) 07 09

(111) 1592924
(151) 05.04.2021
(540)

BRILZEOND

(732) Principia Biopharma Inc.
(511) 05

(111) 1592928
(151) 04.12.2020
(540)

Mapo-City

(732) Eurolab Internacional Grup Shpk
(511) 30 32 33 35 39 43

(111) 1592954
(151) 04.03.2021
(540)

Hybridthermie

(732) NRGSync Holding GmbH
(511) 07 09

(111) 1592975
(151) 18.03.2021
(540)

盛创

(732) Jinan Shengshang Commercial Management Co., Ltd.
(511) 35

(111) 1593003
(151) 19.03.2021
(540)

(732) Baoding Qingmu Leather Manufacturing Co., Ltd.
(511) 18

(111) 1593011
(151) 10.02.2021
(540)

Jemi

(732) JEMI, S.A.
(511) 07 11 35

(111) 1593052
(151) 02.02.2021
(540)

OXFORE

(732) Procornea Nederland B.V.
(511) 09

(111) 1593075
(151) 19.03.2021
(540)

PTR-SYSTEM
BY BLASER

(732) Blaser Group GmbH
(511) 25

(111) 1593081
(151) 27.01.2021
(540)

ROUTEFIELD

(732) OLGARLAR SPOR MALZEMELERİ TURİZM İLAN REKLAM AJANSLIĞI YAYINCILIK VE TİCARET ANONİM ŞİRKETİ
(511) 18 25

3L-SHELTER
BY BLASER

(732) Blaser Group GmbH
(511) 25

(111) 1593111
(151) 21.09.2018
(540)

THERMA-CHEM

(732) Ronald Alexander Semple and Robert John Moffatt
(511) 01 07 11 37 40

(111) 1593116
(151) 27.01.2021
(540)

(732) OMV Aktiengesellschaft, Abteilung G-Corporate Affairs
(511) 01 04 35 37 39 40 42 43 44

(111) 1593125
(151) 04.03.2021
(540)

MEGMEET

(732) SHENZHEN MEGMEET ELECTRICAL CO.,LTD
(511) 07

(111) 1593145
(151) 26.02.2021
(540)

DIO PO DIO CILO

(732) Branko Zec
(511) 29 33

(111) 1593164
(151) 19.11.2020
(540)

TENCEL

(732) Lenzing Aktiengesellschaft
(511) 18

(111) 1593193
(151) 26.02.2021
(540)

DIO
PO
DIO
CILO

(732) Branko Zec
(511) 29 33

(111) 1593217
(151) 29.01.2021
(540)

BTE

(732) Shanghai BTE spare part manufacturing Co., Ltd.
(511) 07

(111) 1593228
(151) 22.10.2020
(540)

eyesee

(732) EYESEE, naamloze vennootschap
(511) 35 42

(111) 1593255
(151) 06.04.2021
(540)

OMKAFÈ

(732) OMKAFE' S.R.L.
(511) 30 35

(111) 1593266
(151) 19.10.2020
(540)

Jiffy

(732) Jiffy Products International B.V.
(511) 01 31 35 44

(111) 1593278
(151) 12.01.2021
(540)

MORBIDELLI

(732) POWERLINK TECHNOLOGY and Investment Company Limited
(511) 09 12 25 35

(111) 1593290
(151) 03.03.2021
(540)

(732) Atlantic Droga Kolinska, Živilska industrija, d.o.o.
(511) 29 30 35

(111) 1593335
(151) 24.12.2020
(540)

ENEOS

(732) ENEOS Corporation
(511) 01 02 03 04 05 07 09 10 11 16 17 18 19 20 21 22 24 27 31 35 36 39 40 42

(111) 1593337
(151) 24.12.2020
(540)

(732) ENEOS Corporation
(511) 01 02 03 04 05 07 09 10 11 16 17 18 19 20 21 22 24 27 31 35 36 39 40 42

(111) 1593341
(151) 26.11.2020
(540)

(732) Swarovski Aktiengesellschaft
(511) 03 08 09 11 14 16 18 20 21 24 25 26 28 35 41 43

(111) 1593361
(151) 25.03.2021
(540)

CHROMECAST

(732) Google LLC
(511) 09

(111) 1593366
(151) 03.03.2021
(540)

(732) Atlantic Droga Kolinska, Živilska industrija, d.o.o.
(511) 29 30 35

(111) 1593937
(151) 18.02.2021
(540)

HONOR X4

(732) HONOR DEVICE CO., LTD.
(511) 09

(111) 1593958
(151) 18.02.2021
(540)

HONOR X2

(732) HONOR DEVICE CO., LTD.
(511) 09

(111) 1594000
(151) 15.12.2020
(540)

BOOMJOY

(732) Jiaxing Joyan Houseware Products Co.,Ltd.
(511) 03 16

(111) 1594009
(151) 16.11.2020
(540)

go+

(732) "Birra Peja Albania" Sh.p.k.
(511) 32 33 43

(111) 1594014
(151) 18.12.2020
(540)

(732) Dražen Poznanović
(511) 19 20 21

(111) 1594077
(151) 07.12.2020
(540)

GAMERS

(732) András Dovgál
(511) 09 28 35 42

(111) 1594086
(151) 04.03.2021
(540)

DYSTERRA

(732) Reality MagiQ, Inc.
(511) 09 41

(111) 1594087
(151) 24.02.2021
(540)

#PERFECTBREAK

(732) cafe+co International Holding GmbH
(511) 09 35 37

(111) 1594131
(151) 04.03.2021
(540)

NRGSync

(732) NRGSync Holding GmbH
(511) 07 09 11

(111) 1594148
(151) 18.11.2020
(540)

VERDE

(732) VERDE LTD
(511) 14 18 25 26

(111) 1594181
(151) 31.03.2021
(540)

Bonafarm®
CSOPORT

(732) Bonafarm Zrt
(511) 29

(111) 1594189
(151) 20.04.2021
(540)

NUMEE

(732) COSMEWAX, S.A.
(511) 03

(111) 1594194
(151) 26.02.2021
(540)

ELCA

(732) ELCA S.R.L.
(511) 09

(111) 1594201
(151) 21.01.2021
(540)

DE BUYER

(732) DE BUYER INDUSTRIES
(511) 06 08 11 21

(111) 1594213
(151) 30.03.2021
(540)

坦博尔
TANBOER

(732) Qingzhou Tanboer Garment Co., Ltd.
(511) 25

(111) 1594226
(151) 25.01.2021
(540)

WWH

(732) GRAEF Rechtsanwälte
(511) 35 36 37 39 41 44

(111) 1593380
(151) 01.04.2021
(540)

KRAVICA
KRALJICA

(732) BELJE plus društvo s ograničenom odgovornošću za privređivanje u poljodjelstvu, prerađivačkoj industriji i prometu roba
(511) 29

(111) 1593411
(151) 16.03.2021
(540)

ADVANCED
MIRACLE

(732) L'OREAL
(511) 03

(111) 1593412
(151) 30.11.2020
(540)

EKO racing

(732) HELLENIC FUELS AND LUBRICANTS SINGLE MEMBER INDUSTRIAL AND COMMERCIAL SOCIETE ANONYME also trading as EKO ABEE
(511) 01 04 07 12 35 37 39 40 42

(111) 1593419
(151) 30.11.2020
(540)

EKO racing

(732) HELLENIC FUELS AND LUBRICANTS SINGLE MEMBER INDUSTRIAL AND COMMERCIAL SOCIETE ANONYME also trading as EKO ABEE
(511) 01 04 07 12 35 37 39 40 42

(111) 1593424
(151) 25.03.2021
(540)

HONOR Magic V

(732) HONOR DEVICE CO., LTD.
(511) 09

(111) 1593435
(151) 11.03.2021
(540)

GRIMBERGEN

(732) Carlsberg Breweries A/S
(511) 32 33

(111) 1593445
(151) 05.04.2021
(540)

BEQUBOND

(732) Principia Biopharma Inc.
(511) 05

(111) 1593473
(151) 30.11.2020
(540)

binderholz

(732) Binderholz GmbH
(511) 04 19 27 31 35

(111) 1593517
(151) 25.03.2021
(540)

Vallejo

(732) ACRYLICOS VALLEJO, S.L.
(511) 02 16

(111) 1593531
(151) 26.03.2021
(540)

Mageline
麦吉丽

(732) Miao Guo
(511) 03

(111) 1593534
(151) 05.04.2021
(540)

MPLC

(732) Motion Picture Licensing Corporation
(511) 45

(111) 1593551
(151) 26.04.2021
(540)

NEURO trampoline

(732) Obshchestvo s ogranichennoy otvetstvennostyu «Akademiya adaptivnoy phisicheskoy kulturi ADAPTIKA»
(511) 41 44

(111) 1593552
(151) 26.03.2021
(540)

CINZIA Soft

(732) Mauri Moda S.r.l.
(511) 18 25

(111) 1593588
(151) 31.03.2021
(540)

SMENA

(732) Joint-Stock Company «MPSHO SMENA»
(511) 25

(111) 1593594
(151) 31.03.2021
(540)

崇师傅

(732) Shandong Chongshifu Agricultural Development Co., Ltd.
(511) 07

(111) 1593608
(151) 11.02.2021
(540)

BYANNLI

(732) Janssen Pharmaceutica NV
(511) 05

(111) 1593622
(151) 04.03.2021
(540)

Syngenta Group

(732) SYNGENTA PARTICIPATIONS AG
(511) 01

(111) 1593666
(151) 29.04.2021
(540)

BAIAMA

(732) Aristo Pharma GmbH
(511) 05

(111) 1593757
(151) 14.09.2020
(540)

FiESTA

(732) KENT DAYANIKLI TÜKETİM MALLARI SAN. TİC. LTD. ŞTİ.
(511) 07 11

(111) 1593799
(151) 15.04.2021
(540)

RAPOOL

(732) Rapool-Ring GmbH Qualitätsraps deutscher Züchter
(511) 31 38 41 42 44

(111) 1593802
(151) 09.03.2021
(540)

SIDASTICO

(732) SIDASTICO S.p.A.
(511) 06

(111) 1593805
(151) 18.12.2020
(540)

50 AMAZONS' BATTLE

(732) Euro Games Technology Ltd.
(511) 09 28 41

(111) 1593814
(151) 25.03.2021
(540)

EZMERAL

(732) Hewlett Packard Enterprise Development LP
(511) 09 42

(111) 1593849
(151) 03.03.2021
(540)

ARGETA Junior

(732) Atlantic Droga Kolinska, Živilska industrija, d.o.o.
(511) 29 30 35

(111) 1593898
(151) 16.03.2021
(540)

PURE JOY

(732) Zott SE & Co. KG
(511) 05 29 30

(111) 1593911
(151) 02.03.2021
(540)

SOMETHINC

(732) PT. ROYAL PESONA INDONESIA
(511) 03

(111) 1594253
(151) 08.04.2021
(540)

OASIS

(732) Smithers-Oasis Company
(511) 01 17

(111) 1594408
(151) 22.03.2021
(540)

(732) STADA Arzneimittel AG
(511) 03 05 10

(111) 1091960
(151) 27.02.2013
(540)

STERN

(732) SPORT & FASHION MANAGEMENT PTE. LTD.
(511) 12

НАКНАДНА НАЗНАЧЕЊА ЗА РЕПУБЛИКУ СРБИЈУ

Subsequant designations for Republic of Serbia

(111) 695736
(540)

VAGHEGGI

(732) VAGHEGGI S.P.A.
(511) 03

(111) 722689
(540)

ALPAFLOR

(732) DSM IP Assets B.V.
(511) 01 03 05

(111) 891860
(540)

hobby

(732) OZANTEKS TEKSTİL SANAYİ VE TİCARET ANONİM ŞİRKETİ
(511) 24 25

(111) 938609
(540)

ПЕНОПЛЭКС

ПЕНОПЛЭКС

(732) PENOPLEX Spb Ltd.
(511) 01 17 19 27 35 37

(111) 955444
(540)

AMBITION

(732) Bayer Intellectual Property GmbH
(511) 01 05 31 35 44

(111) 1025978
(540)

MARIMEKKO

(732) Marimekko Oyj
(511) 03 06 08 09 11 14 16 18 20 21 24 25 26 27 28 35 42

(111) 1042931
(540)

CEI

(732) C.E.I. - COSTRUZIONE EMILIANA INGRANAGGI - S.P.A.
(511) 12

(111) 1045421
(540)

DELTA MED MEDICAL DEVICES Solutions for Health

(732) DELTA MED S.P.A.
(511) 05 10

(111) 1059251
(540)

Spirularin

(732) Ocean Pharma GmbH
(511) 03 05 29

(111) 1067564
(540)

NATASPIN

(732) UAB "Valentis"
(511) 05

(111) 1070558
(540)

PLASTFOIL

(732) PENOPLEX SPb Ltd.
(511) 17 19

(111) 1078160
(540)

Erebuni BLUE LABEL

(732) "GRAND TOBACCO" LLC
(511) 34

(111) 1080389
(540)

SS SHERLOCK SOON

(732) METİN AYAKKABI VE TEKSTİL SANAYİ TİCARET LİMİTED ŞİRKETİ
(511) 18 25 35

(111) 1182431
(540)

QuickStream

(732) Wavin B.V.
(511) 06 11 17 19

(111) 1197736
(540)

SINCE 1847 THAYERS NATURAL REMEDIES

(732) L'OREAL
(511) 03 05

(111) 1213746
(540)

ANDERSEN CONSULTING

(732) Andersen Tax LLC
(511) 35 36

(111) 1217830
(540)

CRIERI

(732) CRIERI s.r.l.
(511) 14

(111) 1227975
(540)

DAN JOHN

(732) Rinah - Società per azioni
(511) 03 18 25

(111) 1242837
(540)

arvensis

(732) Arvensis Agro, S.A.
(511) 35

(111) 1247015
(540)

LEONE

(732) LOFAS SPRINT S.R.L.
(511) 18 25 28

(111) 1247362
(540)

HYDRAFACIAL

(732) Edge Systems LLC
(511) 03

(111) 1254959
(540)

RIVEDIL EXCLUSIVE PAINT By C.C

(732) DECORAZIONI RIVEDIL S.R.L.
(511) 02

(111) 1255998
(540)

ozone

(732) KonievViacheslav Volodimirovich
(511) 03 05 16 35

(111) 1280016
(540)

COVERLAM

(732) GRESPANIA, S.A.
(511) 19 27 35

(111) 1282689
(540)

HOUSEHOLD

(732) Koniev Viacheslav Volodimirovich
(511) 03 05 16 35

(111) 1282690
(540)

Unis

(732) Koniev Viacheslav Volodimirovich
(511) 03 05 16 35

(111) 1285138
(540)

donnastyle

(732) METİN AYAKKABI VE TEKSTİL SANAYİ TİCARET LİMİTED ŞİRKETİ
(511) 18 25 35

(111) 1286641
(540)

TECHNOK

(732) Private pidpryiemstvo "TEKHNOKOMP"
(511) 28

(111) 1288763
(540)

VICTRIX

(732) IMMERGAS S.p.A.
(511) 11

(111) 1291319
(540)

JEANOLOGIA

(732) JEANOLOGÍA, S.L.
(511) 07 25 42

(111) 1323294
(540)

LactoJoy

(732) better foods GmbH
(511) 05

(111) 1336892
(540)

DASSY

(732) Dassy Europe BV
(511) 09 25 35

(111) 1351881
(540)

Здраве

(732) Aktsionerno Droujestvo "AROMA COSMETICS" ("AROMA COSMETICS" AD)
(511) 03

(111) 1362756
(540)

VAN

(732) "GRAND TOBACCO" LLC
(511) 34

(111) 1365502
(540)

HYDRAFACIAL

(732) Edge Systems LLC
(511) 44

(111) 1366137
(540)

here

(732) HERE Global B.V.
(511) 09 35 38 39 42

(111) 1385888
(540)

EXCLUSIVE NETWORKS

(732) EXCLUSIVE FRANCE HOLDING
(511) 09 35 36 37 42

(111) 1394209
(540)

ZYXELLE

(732) LO.LI. PHARMA S.R.L.
(511) 05

(111) 1440161
(540)

(732) MENU A/S
(511) 06 08 11 14 16 20 21 24 30 35 42 43

(111) 1444165
(540)

ESTHECIN

(732) Holding DVML B.V.
(511) 03 42

(111) 1467871
(540)

JoOnies

(732) Limited Liability Company «EURASIA»
(511) 03 05 10 16 21

(111) 1475277
(540)

LIFE KINETIK

(732) Horst Lutz
(511) 41

(111) 1480178
(540)

UPPERCUT DELUXE

(732) Uppercut Deluxe Pty Ltd
(511) 03 25

(111) 1482516
(540)

BUDDYGUN

(732) O.S.D. GRUPPO ECOTECH S.R.L.
(511) 06 09 11 37

(111) 1483975
(540)

UPPERCUT DELUXE

(732) Uppercut Deluxe Pty Ltd
(511) 03 25

(111) 1497255
(540)

NHL

(732) Inner Mongolia North Hauler Joint Stock Co., Ltd
(511) 12

(111) 1508964
(540)

AUTHENTIFIELD

(732) NOVARTIS AG
(511) 09 42

(111) 1514248
(540)

COFFEE FELLOWS

(732) coffee fellows GmbH
(511) 07 11 21 25 30 35 37 39 41 43 45

(111) 1518158
(540)

Reno

(732) GUANGDONG OPPO MOBILE TELECOMMUNICATIONS CORP., LTD.
(511) 07 11 12 14 25 28 35 37 38 41 42

(111) 1526153
(540)

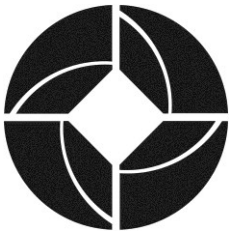

(732) NOVARTIS AG
(511) 44

(111) 1526249
(540)

(732) NOVARTIS AG
(511) 44

(111) 1536797
(540)

(732) Oatly AB
(511) 05 08 09 14 16 18 21 25 28 29 30 32 35 39 41 43 44

(111) 1545455
(540)

Epodex

(732) EPODEX GmbH
(511) 01 02 08 35

(111) 1545823
(540)

K18

(732) Aquis Hairsciences Inc.
(511) 03

(111) 1545952
(540)

(732) AKTSIONERNOYE OBSCHESTVO "YUZHMORRYBFLOT"
(511) 29

(111) 1547785
(540)

(732) GD Midea Air-Conditioning Equipment Co., Ltd.
(511) 07 11

(111) 1552284
(540)

freigeist

(732) ISteam Group AG
(511) 05 10 34

(111) 1558653
(540)

BERNOVICH

(732) Bernovich Ihar Mikalaevich
(511) 03 35

(111) 1562010
(540)

openultra

(732) AFTERSHOKZ, LLC
(511) 09

(111) 1574969
(540)

(732) HALO EMBROIDERY MACHINE (TAIZHOU) CO., LTD.
(511) 07

(111) 1578267
(540)

(732) SHOKZ HOLDING LIMITED
(511) 09

(111) 1579807
(540)

(732) Revolution Beauty Holdings Ltd
(511) 03

(111) 1580320
(540)

REVOLUTION PRO

(732) Revolution Beauty Holdings Ltd
(511) 03 21

(111) 1583044
(540)

GIOVANNA

(732) WTW WHOLESALE TIRES & WHEELS, INC.
(511) 12

(111) 1587651
(540)

MITSUBISHI

(732) MITSUBISHI CORPORATION
(511) 35

(111) 1587663
(540)

(732) MITSUBISHI CORPORATION
(511) 35

(111) 1593115
(540)

Gustavo Gusto

(732) Franco Fresco GmbH & Co. KG
(511) 07 18 21 25 29 30 33 35 43 45

ИНДУСТРИЈСКИ ДИЗАЈН / Industrial Designs

Међународни кодови за идентификацију библиографских података о дизајну према - WIPO st. 80		Recommendation concerning bibliographic data To industrial designs - WIPO st. 80
Регистарски број	**(11)**	Number of registration
Датум регистрације	**(15)**	Date of the registration
Број пријаве	**(21)**	Number of the application
Датум подношења пријаве	**(22)**	Date of filing of the application
Подаци о изложбеном праву првенства	**(23)**	Exhibition priority data
Број пријављеног дизајна	**(28)**	Number of industrial designs included in the application
Подаци о праву првенства на основу Париске конвенције	**(30)**	Data relating to priority under the Paris Convention
Класа и подкласа Локарнске класификације	**(51)**	Class and subclass of the Locarno Classification
Назив дизајна (	**(54)**	Title of the industrial design
Име аутора дизајна	**(72)**	Name of the creator
Име и адреса носиоца права	**(73)**	Name and address of the owner
Име и адреса пуномоћника	**(74)**	Name and address of the repesentative

РЕГИСТРОВАНИ ДИЗАЈН / Registrated Designs

(11) 11529 **(51) 09-09**
(21) Д-109/ 2020 (15) 4.1.2021.
(22) 5.11.2020.
(30) 1
(28) Д-109/ 2020 5.11.2020. RS
(54) RECIKLAŽNA TROKOMORNA KANTA ZA OTPATKE OBLIKA KVADRA
(73) BRANKOVIĆ UROŠ, Cara Dušana 31/1/3
36000, Kraljevo, RS
(72) BRANKOVIĆ UROŠ, Cara Dušana 31/1/3
36000, Kraljevo, RS

Sl. 1.1

Sl. 1.2

(11) 11530 **(51) 12-14**
(21) Д-119/ 2020 (15) 4.1.2021.
(22) 12.11.2020.
(30) 1
(28) Д-119/ 2020 12.11.2020. RS
(54) REKVIZIT ZA SANKANJE
(73) "ZSTR SUVENIR", Divčibare bb,
14204, Divčibare, RS
(72) VERICA KOJIĆ, Braće Nedića bb,
14000 Valjevo, RS.

(11) 11531 **(51) 32-00**
(21) Д-98/2020 (15) 15.1.2021.
(22) 9.10.2020.
(30) 6
(28) Д-98/ 2020 9.10.2020. RS
(54) AMBALAŽA ZA PAKOVANJE SUPE U KOCKAMA(6)
(73) PREHRAMBENA INDUSTRIJA "ALEVA" DOO,
Novi Kneževac,
Svetozara Miletića 15, 23330 Novi Kneževac, RS.

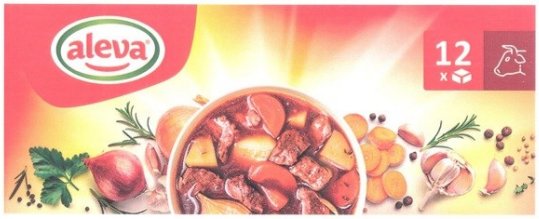

Sl.1.1

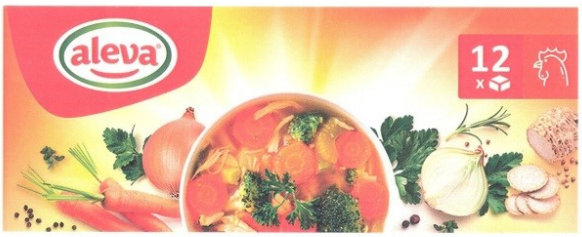

Sl.2.1

Sl.3.1

Sl.4.1

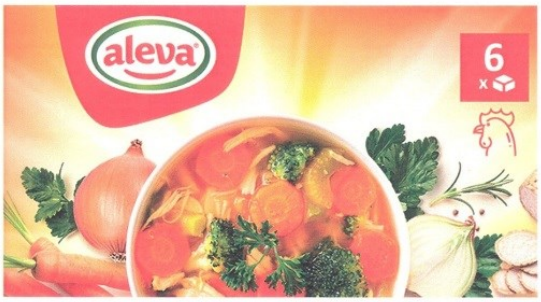

Sl.5.1

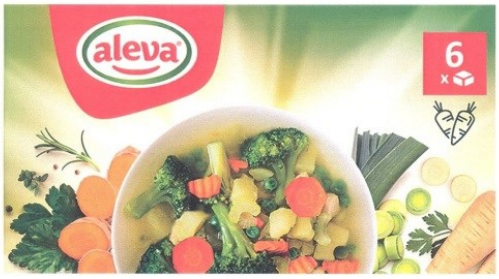

Sl.6.1

(11) 11532 **(51) 02-04**
(21) Д-101/2020 (15) 26.1.2021.
(22) 20.10.2020.
(30) 1
(28) Д-101/ 2020 20.10.2020. RS
(54) CIPELICA ZA BEBU
(73) NAKARADA JOVANA, Jevrejska 16, 21000 Novi Sad, RS.
(72) NAKARADA JOVANA, Jevrejska 16, 21000 Novi Sad, RS

(11) 11533 **(51) 32-00**
(21) Д-21/2020 (15) 1.2.2021.
(22) 6.3.2020.
(30) 3
(28) Д-21/ 2020 6.3.2020. RS
(54) ŠARA ZADNJEG DZEPA (2), UKRASNA TRAKA
(73) Društvo za proizvodnju, trgovinu i usluge " JOIN", DOO
Save Kovačevića bb, 36300 Novi Pazar, RS.
(72) NIHAT UGLJANIN, Save Kovačevića bb, 36300 Novi Pazar, RS

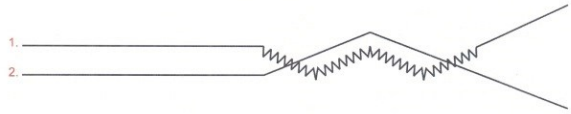

ПРЕСТАНАК ВАЖНОСТИ РЕГИСТРОВАНОГ ДИЗАЈНА
Termination of Validity of Registered Designs

Због неплаћања таксе за одржавање права у периоду од 16.11.2020. - 15.12.2020.године:

Дизајн број **10479** чији је носилац BRITISH AM ERICAN TOBACCO (Investments) Limited, Globe House, 1 Water Street, london, WC2R 3LA, GB, престао је да важи дана 12.12.2020. године.

Дизајн број **10634** чији је носилац Bayer Healthcare LLC, 555 White Plains Road, Tarrytown, NY 10591, US, престао је да важи дана 3.12.2020. године.

Дизајн број **10652** чији је носилац TEVA PHARMACEUTICAL INDUSTRIES, Ltd., 5 Basel Street, Petah Tiqva 49131, IL, престао је да важи дана 10.12.2020. године.

Дизајн број **10726** чији је носилац CLIPS 1 d.o.o., Industrijska zona bb, 22330 Nova Pazova, RS, престао је да важи дана 18.11.2020. године.

Дизајн број **10725** чији је носилац CLIPS 1 d.o.o., Industrijska zona bb, 22330 Nova Pazova, RS, престао је да важи дана 18.11.2020. године.

Дизајн број **11046** чији је носилац OBRADOVIĆ Milorad, Miloje Zakića 65, 37000 Kruševac, RS, престао је да важи дана 17.11.2020. године.

Дизајн број **11047** чији је носилац OBRADOVIĆ Milorad, Miloje Zakića 65, 37000 Kruševac, RS, престао је да важи дана 30.11.2020. године.

Дизајн број **11145** чији је носилац Akcionarsko društvo Metalna industrija ALFA-PLAM, Radnička 1, Vranje, RS, престао је да важи дана 3.12.2020. године.

ОБЈАВА УПИСАНИХ ПРОМЕНА РЕГИСТРОВАНОГ ДИЗАЈНА / Publications of Entered Changes of Registered Designs

16.05.2021. - 15.06.2021. године

Промена имена/адресе

Име или адреса носиоца дизајна рег. број **11494** промењена је у ГРАЂЕВИСНКО ПРЕДУЗЕЋЕ ГПИ ПОРТ ДОО, ПРОЈЕКТОВАЊЕ И ИЗВОЂЕЊЕ ГРАЂЕВИНСКИХ ОБЈЕКАТА, БАЧКА ТОПОЛА, Маршала Тита 34, 24300, Бачка Топола, RS;

ГЛАСНИК ИНТЕЛЕКТУАЛНЕ СВОЈИНЕ

Издавач:
ЗАВОД ЗА ИНТЕЛЕКТУАЛНУ СВОЈИНУ
Улица Кнегиње Љубице 5, 11102 Београд, Република Србија
Главни и одговорни уредник:
Владимир Марић

Уредник:
Алексеј Перић,

Уређивачки одбор:
Марија Божић,
Александра Михаиловић,
Јелена Томић Кесер

Уредник Подлистка Гис:
Татјана Стевановић

Технички уредник:
Гордана Ђорђевић

Коректор:
Гордана Ђорђевић

Уредништво:
Завод за интелектуалну својину, Кнегиње Љубице 5,
11102 Београд, Република Србија
Тел: 011/20-25-964 (Технички уредник),
факс: 011/311-23-77,
ел. пошта: gdjordjevic@zis.gov.rs

Гласник интелектуалне својине је службено гласило Завода за интелектуалну својину. У Гласнику се објављују подаци о свим заштићеним правима индустријске својине у Републици Србији и информације о променама у вези са тим правима. Као посебан прилог објављује се Подлистак ГИС-а и друге службене информације.

Гласник интелектуалне својине се објављује месечно

ISSN 2217- 9143 (Online)