Digitally signed by Digitalni potpis - server Zavoda za int. svojinu RS 100051745
Date: 2020.06.29 16:26:09 CEST
Reason: Glasnik intelektualne svojine br. 6/2020
Location: Zavod za intelektualnu svojinu Republike Srbije, Kneginje Ljubice 5, 11000 Beograd

РЕПУБЛИКА СРБИЈА
ЗАВОД ЗА ИНТЕЛЕКТУАЛНУ СВОЈИНУ

REPUBLIC OF SERBIA
INTELLECTUAL PROPERTY OFFICE

ISSN 2217 - 9143 (Online)

ГЛАСНИК ИНТЕЛЕКТУАЛНЕ СВОЈИНЕ
INTELLECTUAL PROPERTY GAZETTE

Београд / Belgrade **2020/6**

Завод за интелектуалну својину Републике Србије | The Intellectual Property Office of the Republic of Serbia

ГЛАСНИК ИНТЕЛЕКТУАЛНЕ СВОЈИНЕ

INTELLECTUAL PROPERTY GAZETTE

ГЛАСНИК ИНТЕЛЕКТУАЛНЕ СВОЈИНЕ	Година излажења С	2020	број 6	Р 60176 - 60285 U 1645 - 1649 Ж 78788 - 78908 Д 11440 - 11446	Датум објављивања: 30.06.2020. Београд

Издаје и штампа: **Завод за интелектуалну својину,** Београд, Кнегиње Љубице 5, Београд, Србија
Телефони: 011 20 25 800 (централа); факс: 011 311 23 77
E-mail: zis@zis.gov.rs
www.zis.gov.rs

САДРЖАЈ / Contents

ПАТЕНТИ / Patents 5
ОБЈАВА ПРИЈАВА ПАТЕНАТА / Publication of Patent Applications 7
ОБЈАВА УПИСАНИХ ПРОМЕНА У ПРИЈАВАМА ПАТЕНАТА / Publications of Entered Changes in Patent Applications 16
РЕГИСТРОВАНИ ПАТЕНТИ / Patents granted 17
ПРЕСТАНАК ВАЖНОСТИ РЕГИСТРОВАНОГ ПАТЕНТА / Termination of validity of Registred Patents 44
ОБЈАВА УПИСАНИХ ПРОМЕНА РЕГИСТРОВАНИХ ПАТЕНАТА / Publications of Entered Changes of Registered Patents 54
ПРОШИРЕНИ ЕВРОПСКИ ПАТЕНТИ И ЕВРОПСКИ ПАТЕНТИ КОЈИ СУ ОГЛАШЕНИ НИШТАВИМ / Extended European patents and European patents which are revoked 55
СЕРТИФИКАТ О ДОДАТНОЈ ЗАШТИТИ / Supplementary Protection Certificate 56
ПРИЗНАТИ СЕРТИФИКАТИ О ДОДАТНОЈ ЗАШТИТИ / Supplementary Protection Certificate Granted . 56
МАЛИ ПАТЕНТИ / Petty Patents 57
ПРЕСТАНАК ВАЖЕЊА РЕГИСТРОВАНОГ МАЛОГ ПАТЕНТА / Termination of Validity of Registred Petty Patents 58
ЗАХТЕВИ ЗА ПРОШИРЕЊЕ ЕВРОПСКИХ ПРИЈАВА ПАТЕНАТА Requests for the Extension of the effects of European Patent Applications 59
МЕЂУНАРОДНИ КОДОВИ ЗА ИДЕНТИФИКАЦИЈУ БИБЛИОГРАФСКИХ ПОДАТАКА ПАТЕНАТА -WIPO ST. 9 Recommendation Concerning Bibliographic Data On And Relating To Patents - WIPO ST. 9 60
ОБЈАВА ЗАХТЕВА ЗА ПРОШИРЕЊЕ ЕВРОПСКИХ ПРИЈАВА ПАТЕНАТА 61
ОБЈАВА ПОВУЧЕНИХ ЗАХТЕВА ЗА ПРОШИРЕЊЕ ЕВРОПСКИХ ПРИЈАВА ПАТЕНАТА 63
ЖИГОВИ / Trademarks 64
ОБЈАВА ПРИЈАВА ЖИГОВА / Publication of Trademarks Applications 65
РЕГИСТРОВАНИ ЖИГОВИ/ Registrated Trademarks 162
ПРЕСТАНАК ВАЖНОСТИ РЕГИСТРОВАНИХ ЖИГОВА / Termination of Validity of Registered Trademarks 211
ОБЈАВА УПИСАНИХ ПРОМЕНА РЕГИСТРОВАНИХ ЖИГОВА\Publications of Entered Changes of Registered Trademarks 217
ОБЈАВА ИНФОРМАЦИЈА О МЕЂУНАРОДНИМ ЖИГОВИМА ЗА КОЈЕ ЈЕ ЗАТРАЖЕНО ПРИЗНАЊЕ У РЕПУБЛИЦИ СРБИЈИ / Gazzete OMPI des marques internationales WIPO Gazette of International Marks ... 221
ПРИЈАВЉЕНИ МЕЂУНАРОДНИ ЖИГОВИ Filed International Trademarks 221
НАКНАДНА НАЗНАЧЕЊА ЗА РЕПУБЛИКУ СРБИЈУ / Subsequant designations for Republic of Serbia 235
ИНДУСТРИЈСКИ ДИЗАЈН / Industrial Designs 237
РЕГИСТРОВАНИ ДИЗАЈН / Registrated Designs 238
ПРЕСТАНАК ВАЖНОСТИ РЕГИСТРОВАНОГ ДИЗАЈНА Termination of Validity of Registered Designs 241

КОДОВИ ЗЕМАЉА И МЕЂУНАРОДНИХ ОРГАНИЗАЦИЈА / Codes of countries and international organisations

КОДОВИ ЗЕМАЉА (WIPO standard ST.3)

AD Андора
AE Уједињени Арапски емирати
AF Авганистан
AG Антигва и Барбуда
AI Ангила
AL Албанија
AM Јерменија
AN Холандски Антили
AO Ангола
AR Аргентина
AT Аустрија
AU Аустралија
AW Аруба
AZ Азербејџан
BA Босна и Херцеговина
BB Барбадос
BD Бангладеш
BE Белгија
BF Горња Волта
BG Бугарска
BH Бахреин
BI Бурунди
BJ Бенин
BM Бермуди
BN Брунеј Дарусалам
BO Боливија
BR Бразил
BS Бахами
BT Бутан
BV Буве Острва
BW Боцвана
БУ Белорусија
BZ Белизе
CA Канада
CD ДР Конго
CF Централноафричка Република
CG Конго
CH Швајцарска
CI Обала Слоноваче
CK Кук Острва
CL Чиле
CM Камерун
CN Кина
CO Колумбија
CR Костарика
CU Куба
CV Зеленортска Острва
CY Кипар
CZ Чешка Република
DE Немачка
DJ Џибути
DK Данска
DM Доминика
DO Доминиканска Република
DZ Алжир
EC Еквадор
EE Естонија
EG Египат
EH Западна Сахара
ER Еритреја
ES Шпанија
ET Етиопија
FI Финска
FJ Фиџи
FK Фокландска Острва
FO Фарска Острва
FR Француска
GA Габон
GB Велика Британија
GD Гренада
GE Грузија
GH Гана
GI Гибралтар
GL Гренланд
GM Гамбија
GN Гвинеја
GQ Екваторијална Гвинеја
GR Грчка
GS Јужна Џорџија и Јужна Сендвичка Острва
GT Гватемала
GW Гвинеја-Бисау
GY Гвајана
HK Хонг Конг
HN Хондурас
HR Хрватска
HT Хаити
HU Мађарска
ID Индонезија
IE Ирска
IL Израел
IN Индија
IQ Ирак
IR Иран
IS Исланд
IT Италија
JM Јамајка
JO Јордан
JP Јапан
KE Кенија
KG Киргизија
KH Камбоџа
KI Кирибати
KM Коморска Острва
KN Сент Киц и Невис
KP ДНР Кореја
KR Република Кореја
KW Кувајт
KY Кајманска Острва
KZ Казахстан
LA Лаос
LB Либан
LC Сент Лусија
LI Лихтенштајн
LK Шри Ланка
LR Либерија
LS Лесото
LT Литванија
LU Луксембург
LV Летонија
LY Либија
MA Мароко
MC Монако
ME Црна Гора
MD Молдавија
MG Мадагаскар
MK Северна Македонија
ML Мали
MM Мијанмар
MN Монголија
MO Макао
MP Северна Маријанска Острва
MR Мауританија
MS Монтсерат
MT Малта
MU Маурицијус
MV Малдиви
MW Малави
MX Мексико
MY Малезија
MZ Мозамбик
NA Намибија
NE Нигер
NG Нигерија
NI Никарагва
NL Холандија
NO Норвешка
NP Непал
NR Науру
NZ Нови Зеланд
OM Оман
PA Панама
PE Перу
PG Папуа Нова Гвинеја
PH Филипини
PK Пакистан
PL Пољска
PT Португалија
PW Палау Острва
PY Парагвај
QA Катар
RS Србија
RO Румунија
RU Руска Федерација
RW Руанда
SA Саудијска Арабија
SB Соломонска Острва
SC Сејшели
SD Судан
SE Шведска
SG Сингапур
SH Света Јелена
SI Словенија
SK Словачка
SL Сиера Леоне
SM Сан Марино
SN Сенегал
SO Сомалија
SR Суринам
ST Сао Томе и Принсипе
SV Салвадор
SY Сирија
SZ Свазиленд
TC Турска и Каикоска Острва
TD Чад
TG Того
TH Тајланд
TJ Тајикистан
TM Туркменистан
TN Тунис
TO Тонга
TP Источни Тимор
TR Турска
TT Тринидад и Тобаго
TV Тувалу
TW Тајван
TZ Танзанија
UA Украјина
UG Уганда
US САД
UY Уругвај
UZ Узбекистан
VA Ватикан
VC Сент Винсент и Гренадини
VE Венецуела
VG Британска Девичанска Острва
VN Вијетнам
VU Вануату
WS Самоа
YE Јемен
ZA Јужноафричка Република
ZM Замбија
ZW Зимбабв

КОДОВИ МЕЂУНАРОДНИХ ОРГАНИЗАЦИЈА

WO Светска организација за интелектуалну својину (WIPO)
IB Међународни биро (у својству пријемног бироа за PCT)
EP Европски патентни биро (EPO)
BX Биро Бенелукса за жигове и моделе
EA Евроазијска патентна организација (EAPO)
OA Афричка организација за интелектуалну својину (OAPI)
AP Афричка регионална организација за индустријску својину (ARIPO)
GC Патентни завод Савета за сарадњу арапских земаља у Заливу (GCG)

ПАТЕНТИ / Patents

Међународни кодови за идентификацију библиографских података о патентима - WIPO - St. 9	-	Recommendation concerning bibliographic data on and relating to patents - WIPO - St. 9
Број документа	**(11)**	Number of document
Врста документа	**(13)**	Kind of document
Број пријаве	**(21)**	Number assigned to the application
Датум подношења пријаве	**(22)**	Filing date of the application
Други датуми, датум излагања на међународној изложби	**(23)**	Other dates, date of exhibiting at the intrnational exibition
Подаци о праву првенства	**(30)**	Priority data
Датум објављивања пријаве	**(43)**	Publication date of the unexamined application
Датум објављивања патента	**(45)**	Publication date of registered patent
Међународна класификација патената	**(51)**	International Patent Classification code
Назив проналаска	**(54)**	Title of invention
Апстракт или патентни захтев	**(57)**	Abstract or patent claim
Број основне пријаве (или патента) за који се подноси допунска пријава	**(61)**	Number of the earlier application (or patent) to which the present document is an addition
Број првобитне пријаве из које је пријава издвојена	**(62)**	Number of the earlier application from which the present document has been divided out
Број основног патента за сертификат о додатној заштити	**(68)**	Number of the basic patent for an SPC
Име подносиоца пријаве	**(71)**	Name of the applicant
Име проналазача	**(72)**	Name of the inventor
Име носиоца патента	**(73)**	Name of the owner of patent
Име пуномоћника	**(74)**	Name of the representative
Број и датум подношења међународне пријаве	**(86)**	Number and filing date of the international application
Број и датум међународне објаве	**(87)**	Number and date of the publication of the interational application
Број и датум дозволе за стављање производа у промет на територији Републике Србије	**(92)**	Number and date of the national authorization to place the product on the market
Време трајања или датум престанка важења сертификата о додатној заштити	**(94)**	Duration of the SPC or date of expiry of the SPC
Назив производа	**(95)**	Name of the product
Датум и број пријаве европског патента	**(96)**	Date and number of the European patent application
Датум и број објаве признатог европског патента	**(97)**	Date and number of publication of the granted European patent

ВРСТЕ ДОКУМЕНАТА - TYPES OF DOCUMENTS

Објава пријаве патената са извештајем о стању технике	**A1**	Publication of the patent application with search report
Објава пријаве патената без извештаја о стању технике	**A2**	Publication of the patent application without search report
Посебна објава извештаја о стању технике	**A3**	Separate publication of search report
Исправљена прва страна А документа (А1, А2)	**A8**	Corrected title page of an A document (A1, A2)
Регистровани патенти	**B1**	Registered patents
Објава патента у измењеном облику	**B2**	Publication of the amended patents
Исправљена прва страна В документа (В1, В2)	**B8**	Corrected title page of an B document (B1, B2)
Исправљен спис В документа	**B9**	Complete reprint of an B document (B1, B2)
Мали патенти	**U1**	Petty patents
Објава захтева за признање сертификата о додатној заштити	**I1**	Publication of the request for the grant of an SPC
Објава признатог сертификата о додатној заштити	**I2**	Publication of the granted SPC

ОБЈАВА ПРИЈАВА ПАТЕНАТА / Publication of Patent Applications

(51) ***A45C 11/00*** (2006.01) **(11) 2018/1523 A1**
B42F 17/32 (2006.01)
B65D 83/08 (2006.01)
(21) P-2018/1523 (22) 12.12.2018.

(54) MEHANIZAM ZA ISPORUKU I ČUVANJE KARTICA U DRŽAČU

(71) TANASKOVIĆ, Đorđe , Radoslava Grujića 30/2, 11000 Beograd, RS
(72) TANASKOVIĆ, Đorđe , Radoslava Grujića 30/2, 11000 Beograd, RS
(74) ALEKSIĆ, Nenad, Vasilija Ivanovića 12, 11000 Beograd

(57) Mehanizam za isporuku i čuvanje kartica (7) u držaču (1) pripada oblasti predmeta za ličnu upotrebu. Sastoji se od dna (2) i poklopca (3), koji su međusobno čvrsto spojeni. Između dna (2) i poklopca (3), u njihovoj podužnoj osi na jednom kraju, obrtno je umetnut točak (4) tako da „štrči" iz držača (1) u obliku odsečka kruga. Na drugom kraju, u uglu, obrtno je umetnuta kočnica (6). Položaj kočnice (6) osiguravaju magneti (30,30') koji su čvrsto spojeni sa dnom (2) i kočnicom (6) tako da se nalaze jedan naspram drugog u sklopu držača (1). Između dna (2) i poklopca (3), na drugom kraju držača (1), formiran je otvor (O) kroz koji se kartice (7) smeštaju u držač (1) i isporučuju iz njega. Kroz isti otvor (O) je razdvojivo umetnuta štipaljka (5). Kartice (7) smeštene u držaču (1) su zaštićene i osigurane od ispadanja. Kad je kočnica (6) u položaju "zatvoreno", uvučena je između dna (2) i poklopca (3. "Otvoreni" položaj kočnice (6) omogućava isporuku kartica (7) okretanjem točka (4) u smeru kazaljke na satu.

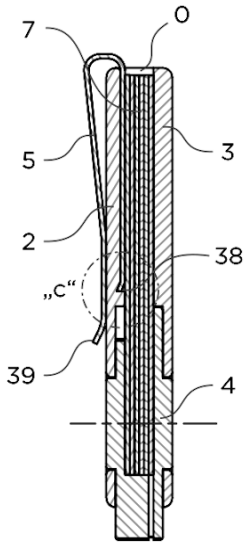

(54) MECHANISM FOR DELIVERY AND KEEPING OF CARDS IN THE HOLDER

(57) Mechanism for delivery and keeping of cards (7) in the holder (1) belongs to the field of items for personal use. It is consisted of the bottom (2) and lid (3), that are firmly connected. Between the bottom (2) and lid (3), on one end of their longitudinal axis wheel (4) is inserted in a rotatory manner, so that it "sticks out" of the holder (1) in the shape of segment of a circle. On the other end, in the corner, brake (6) is inserted in a rotatory manner. The position of the brake (6) is safeguarded by the magnets (30,30') that are firmly connected to the bottom (2) and brake (6), so that they are opposite to each other within the holder (1). Between the bottom (2) and lid (3), on the other end of the holder (1), the opening (O) is formed, through which cards (7) are put into the holder (1) and delivered from it. Through the same opening (O), a separable clip (5) is inserted. Cards (7) located in the holder (1) are protected and ensured from falling out. When the brake (6) is in 'closed' position, it is indented betwwen the bottom (2) and the lid (3) and firmly connected to the bottom (2). 'Open' position of the brake (6) enables the delivery of cards (7) by turning the wheel (4) in the clockwise direction.

(51) ***A61B 1/05*** (2006.01) **(11) 2018/1531 A1**
A61B 1/06 (2006.01)
A61B 1/303 (2006.01)
A61B 17/32 (2006.01)
(21) P-2018/1531 (22) 14.12.2018.

(54) DIJAGNOSTIČKO OPERATIVNI HISTEROSKOP OD PLASTIKE ZA JEDNOKRATNU UPOTREBU

(71) RAJKOVIĆ, Dobrivoje, Miljakovačke staze 11a, 11000 Beograd, RS
(72) RAJKOVIĆ, Dobrivoje, Miljakovačke staze 11a, 11000 Beograd, RS
(74) PRIMOVIĆ, Gordana , Vase Stajića 13, 21000 Novi Sad

(57) Pronalazak se odnosi na dijagnostičko operativni histeroskop od plastike za jednokratnu upotrebu. Ovo je ostvareno tako što pronalazak čine spekulum (2) i zaštitnik (3) sa dilatatorom (36) u koje je umetnut histeroskop (1). Histeroskop (1) je sastavljen od spoljašnje cevi (4) sa drškom (5), poluge (6) resektora sa upravljačkim prstenom (8). Na kraju prstena (8) je pomoću unutrašnje silikonske cevi (7) učvršćena elektronska kamera (9), led osvetljenje (10), odgovarajuća oprema električnog napajanja i izmenjivi priključci, kireta (11) ili zubasta klešta (12) koji se

koriste za intervencije prilikom operativnih zahvata. Svi delovi predmetnog histeroskopa, osim operativnih priključaka, izrađeni su od PC poliuretana, predviđenog za izradu medicinskih instrumenata, pa je ovakav histeroskop znatno jeftiniji u odnosu na klasične metalne i namenjen za jednokratnu upotrebu. Nakon sterilizacije gama zracima i pakovanja u vakuumiranu dvostruku plastičnu ambalažu, njegova sterilnost omogućava upotrebu u trajanju do dve godine.

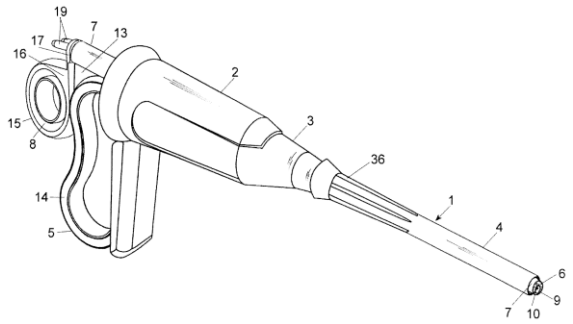

(54) DISPOSABLE DIAGNOSTIC SURGICAL HYSTEROSCOPE MADE FROM PLASTIC

(57) The invention relates to a disposable diagnostic surgical hysteroscope made from plastic. This is achieved by the invention comprising a speculum (2) and a protector (3) with a dilator (36) into which a hysteroscope (1) is placed. Hysteroscope (1) consists of an outer tube (4) with a handle (5) and a lever (6) of a resector with a control ring (8). At the end of the control ring (8) are fixed, by means of an internal silicone tube (7), an electronic camera (9), LED lighting (10), appropriate electrical supply equipment and interchangeable connections, curette (11) or toothed pliers (12), used for interventions during surgical procedures. All parts of the hysteroscope (1), except for the surgical connections, are made of PC polyurethane, intended for the manufacture of medical instruments, so this hysteroscope (1) is much cheaper than metal hysteroscope and intended for single use. After gamma sterilization and packing in vacuum double plastic packaging, its sterility allows use for up to two yearsThe invention relates to a disposable diagnostic surgical hysteroscope made from plastic. This is achieved by the invention comprising a speculum (2) and a protector (3) with a dilator (36) into which a hysteroscope (1) is placed. Hysteroscope (1) consists of an outer tube (4) with a handle (5) and a lever (6) of a resector with a control ring (8). At the end of the control ring (8) are fixed, by means of an internal silicone tube (7), an electronic camera (9), LED lighting (10), appropriate electrical supply equipment and interchangeable connections, curette (11) or toothed pliers (12), used for interventions during surgical procedures. All parts of the hysteroscope (1), except for the surgical connections, are made of PC polyurethane, intended for the manufacture of medical instruments, so this hysteroscope (1) is much cheaper than metal hysteroscope and intended for single use. After gamma sterilization and packing in vacuum double plastic packaging, its sterility allows use for up to two years

(51) ***A61K 8/36*** (2006.01) **(11) 2019/0620 A1**
A61K 8/06 (2006.01)
A61K 8/92 (2006.01)
A61K 35/644 (2015.01)
A61K 36/889 (2006.01)
A61K 47/44 (2017.01)
A61Q 19/00 (2006.01)
(21) P-2019/0620 (22) 06.11.2018.
(54) EMULZIJA ZA NEGU KOŽE SA LECITINOM I LANOLINOM
(71) KRSTIĆ, Tamara, Marka Kraljevića 13, 21000 Novi Sad, RS
(72) KRSTIĆ, Tamara, Marka Kraljevića 13, 21000 Novi Sad, RS
(57) Sve je veći trend korišćenja prirodne kozmetike kako u svetu, tako i kod nas. Iako se nazivaju prirodnim, u izradi krema se obično koriste sintetski ili polusintetski emulgatori. Pronalazak predstavljaju emulzije za spoljašnju upotrebu sa kombinacijom prirodnih emulgatora tj. lanolina i lecitina kao emulgatorske smeše. Utvrđena je njihova količina u emulziji, međusobni odnosi u smešama, kao i količine masne, vodene faze i pomoćnih materija u emulzijama. Ovakve emulzije neguju i dokazano je da povećavaju vlažnost kože. Mogu se koristiti kao kreme, losioni, kozmetička mleka za negu i/ili bojenje kože.

(54) SKIN-CARE EMULSION WITH LANOLIN AND LECITHIN

(57) There is a growing trend in the use of natural cosmetics both in the world and in our country. Although some cosmetics are named natural, they commonly contain synthetic or semi-synthetic emulsifiers, used in the making of creams. The invention provides emulsions for external use with a combination of natural emulsifiers, i.e. lanolin and lecithin as an emulsifying mixtures. Their quantity in emulsion, ratios in mixtures, as well as the amounts of oily, aqueous phase and excipients in the emulsions were determined. These emulsions are nourishing and are proven to increase skin moisture. They can be used as creams, lotions, cosmetic milk for care and / or dyeing of the skin.

(51) ***A63B 51/00*** (2015.01) **(11) 2018/1556 A1**
A63B 49/00 (2015.01)
(21) P-2018/1556 (22) 19.12.2018.

(54) SPRAVA ZA TESTIRANJE I PODEŠAVANJE TENISKOG REKETA
(71) MOMČILOVIĆ, Slobodan, Istarska 28, 11000 Beograd, RS
(72) MOMČILOVIĆ, Slobodan, Istarska 28, 11000 Beograd, RS
(57) Sprava za testiranje i podešavanje teniskog reketa predstavlja takvo konstrukciono rešenje koje omogućava igraču tenisa da postavi i pričvrsti koncentrisanu težinu tj. teg (1) na relativno mali prostor rama (R) teniskog reketa. Teg (1) se postavlja pomoću imbus zavrtanja (3, 4) i vretena (6, 7) sa nosačima (5, 5a), i to na samom teniskom terenu u toku treninga. Na taj način se fizičke karakteristike reketa testiraju preko višebrojnih promena težine i ravnotežne tačke reketa.

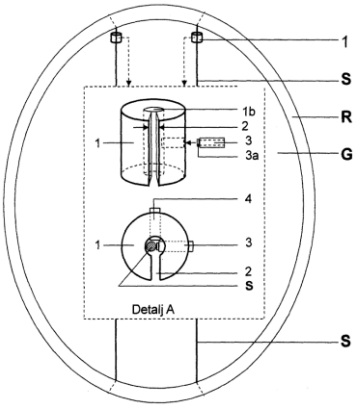

(54) DEVICE FOR TESTING AND TUNING A TENNIS RACKET

(57) The device for testing and tuning a tennis racket is a constructional solution that allows a tennis player to place and fasten a concentrated weight (1) on a relatively small space of the tennis racket frame (R). The weight (1) is placed by hex screws (3, 4) and a spindles (6, 7) with brackets (5, 5a) and this can be done during training on the tennis court. In this manner, it is possible to test physical characteristics of the racket through a numerous changes in the weight and balance point of the racket.

(51) ***B64C 1/00*** (2006.01) **(11) 2018/1577 A1**
B64C 1/06 (2006.01)
B64C 27/08 (2006.01)
(21) P-2018/1577 (22) 25.12.2018.
(54) STRUKTURA VAZDUHOPLOVA SA VERTIKALNO POSTAVLJENIM MOTORIMA
(71) EKMEDŽIĆ, Andrija, Braće Radišića 11, 11273 Batajnica, RS
(72) EKMEDŽIĆ, Andrija, Braće Radišića 11, 11273 Batajnica, RS
(57) Struktura vazduhoplova sa vertikalno postavljenim motorima, pri čemu letelica ima više od dva motora koji su bar u jednom delu leta postavljeni uspravno. Struktura se sastoji se od nosećih greda (1, 2), motora (3, 5, 7, 9) i rotora (4, 6, 8, 10). Noseće grede (1, 2) postavljene su tako da se ne prekidaju već se mimoilaze. Time se dobija struktura koja direktno prenosi opterećenja, nisu potrebna ojačanja za premošćenje prekinutih glavnih pravaca prenosa opterećenja i dobija se manja ukupna masa strukture.

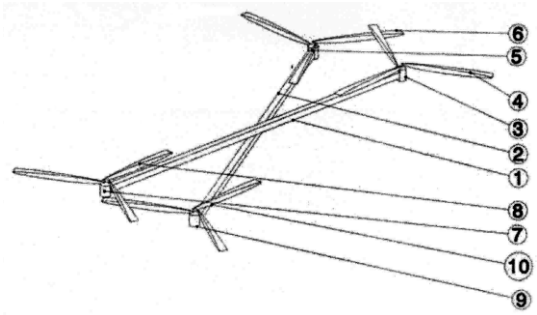

(54) STRUCTURE OF THE AIRCRAFT WITH VERTICALLY MOUNTED ENGINES

(57) Structure of the aircraft with vertically mounted motors, whereby the aircraft has more than two motors which are directed vertically at least in one period of flight. The structure consists of load carrying beams (1, 2), motors (3, 5, 7, 9) and rotors (4, 6, 8, 10). The main beams (1, 2) are mounted in such a way that they are not interrupted but pass by each other. In such a way the structure is obtained which is transffering load directly, no reinforcements are required to bridge the interrupted main paths of load transfer and lower total mass of the structure is achieved.

(51) ***B64C 25/32*** (2006.01) **(11) 2018/1590 A1**
B64C 25/52 (2006.01)
B64C 27/04 (2006.01)
(21) P-2018/1590 (22) 28.12.2018.
(54) STAJNI TRAP ZA LETELICE SA VERTIKALNIM POLETANJEM I SLETANJEM
(71) EKMEDŽIĆ, Andrija, Braće Radišića 11, 11273 Batajnica, RS
(72) EKMEDŽIĆ, Andrija, Braće Radišića 11, 11273 Batajnica, RS; PANTIĆ, Miloš, Dvorjakova 50/6, 11253 Sremčica, RS
(57) Stajni trap za letelice sa vertikalnim poletanjem i sletanjem koji se sastoji od samo jednog dela koji se dalje sastoji od poddelova (1, 2, 3) koji omugućavaju usporavanje letelice prilikom sletanja, ravnomerno opterećenje na podlogu, delimičnu amortizaciju kinetičke energije sletanja letelice i istovremeno najmanju moguću masu.

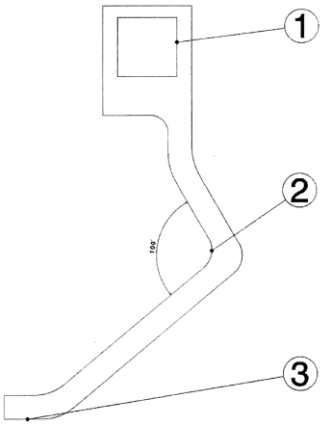

(54) LANDING GEAR FOR AIRCRAFTS WITH VERTICAL TAKEOFF AND LANDING

(57) Landing gear for aircrafts with vertical takeoff and landing consisting of only one part which further consists of sub-parts (1, 2, 3) allowing for deceleration of the aircraft while landing, even distribution of load on the surface, partial absorbing of the kinetic energy of aircraft landing and at the same time minimal possible mass.

---

(51) ***C09J 103/02*** (2006.01) **(11) 2018/1594 A1**
B29C 48/00 (2019.01)
C08B 31/00 (2006.01)
C08J 3/18 (2006.01)
C08L 3/00 (2006.01)
C08L 3/04 (2006.01)
C09J 103/06 (2006.01)
(21) P-2018/1594 (22) 28.12.2018.

(54) POSTUPAK DOBIJANJA MODIFIKOVANOG SKROBA POMOĆU ANHIDRIDA MALEINSKE KISELINE ZA IZRADU NOVIH MATERIJALA U AMBALAŽNOJ I GRAĐEVINSKOJ INDUSTRIJI

(71) HEMIJSKA INDUSTRIJA ŽUPA DOO KRUŠEVAC, Šandora Petefija b.b., 37000 Kruševac, RS

(72) MANDIĆ, Aleksandar, Aleksandra Fleminga 19, 37000 Kruševac, RS; STEFANOVIĆ, Vladislav, Gandijeva 205/32, 11000 Beograd, RS; NIKOLIĆ, Aleksandar, Begejski Red 41, 23000 Zrenjanin, RS; MARINKOVIĆ, Aleksandar, dr, Dušana Stanojevića 62, 11271 Beograd-Bečmen, RS; KARIĆ, Nataša, Kruševica b.b. , 37230 Aleksandrovac, RS; DANIČIĆ, Dunja, Dula Karaklajića 24/1, 11550 Lazarevac, RS; KOVAČINA, Jovanka, Kapetana Radiča Petrovića 32b, 11080 Zemun, RS

(74) HEMIJSKA INDUSTRIJA ŽUPA DOO KRUŠEVAC
MANDIĆ, Aleksandar, Šandora Petefija bb, 37000 Kruševac

(57) Predmetni pronalazak predstavlja novi ekološki postupak dobijanja adhezivnih sredstva za primenu u ambalažnoj i građevinskoj industriji baziranih na karboksi terminiranom modifikovanom skrobu. Tehnološki postupak se sastoji iz dve faze: procesa plastifikacije skroba korišćenjem reaktivnih plastifikatora: dialkil estri vinske kiseline; dialkil estri vinske kiseline modifikovani sa anhidridom maleinske kiseline (AMK); trietil-2-(alkiloksi)propan-1,2,3-trikarboksilata; esterifikovano ricinusovo ulje pomoću cikličnih nezasićenih alifatičnih anhidrida; adicioni proizvod sojinog ulja/metil estara masnih kiselina sojinog ulja i cikličnih nezasićenih alifatičnih anhidrida; esterifikovano hidroksi funkcionalizovano sojino ulje/masne kiseline sojinog ulja pomoću cikličnih zasićenih alifatičnih anhidrida, kao i nezasićenih cikličnih anhidrida. U drugoj fazi postupka vrši se homogenizovanje i modifikacija plastifikovanog skorba pomoću AMK procesiranjem u ekstruderu, pri čemu se dobija modifikovani skrob sa terminalnim karboksilnim grupama (skrob-maleat, SM). Dvofazni postupak dobijanja SM u obliku peleta, ljuspica ili praha daje proizvod koji se može koristiti kao adhezivno sredstvo /modifikator reologije koji doprinosi poboljšanju fizičko-mehaničkih svojstava građevinskih i ambalažnih materijala.

(54) TECHNOLOGY FOR PRODUCTION OF MODIFIED STARCH USING MALEIC ANHYDRIDE FOR THE APPLICATION AS ADHESIVES IN CONSTRUCTION AND PACKAGING INDUSTRY

(57) The present invention represents a new ecological process for the preparation of adhesives for use in the packaging and construction industry based on carboxy-terminal modified starch. The technological process consists of two phases: the process of starch plasticization using reactive plasticizers: dialkyl esters of tartaric acid; dialkyl tartaric acid esters modified with maleic acid anhydride (MAA); triethyl-2-(alkyloxy)propane-1,2,3-tricarboxylate; esterified castor oil using cyclic unsaturated aliphatic anhydrides; addition product of soybean oil/methyl ester fatty acid soybean oil and cyclic unsaturated aliphatic anhydrides; esterified hydroxy functionalized soybean oil/soybean fatty acids using cyclic saturated aliphatic anhydrides as well as unsaturated cyclic anhydrides. In the second phase of the process homogenizing and modifying of the plasticized starch with MAA is performed by processing in an extruder to obtain a modified starch with terminal carboxyl groups (starch-maleate, SM). The two-phase process for obtaining SM in the form of pellets, flakes or powder gives a product that can be used as an adhesive/rheology modifier agent that contributes to the improvement of physical and mechanical properties of construction and packaging materials.

(51) ***C09J 111/00*** (2006.01) **(11) 2020/0211 A1**
(21) P-2020/0211 (22) 19.02.2020.
(54) NAZIV PROIZVODA: LEPILA NA BAZI RASTVORA POLIMERA, SMOLA I ADITIVA U ORGANSKIM RASTVARAČIMA ZA SPAJANJE I SANACIJU GUMENO-TEKSTILNIH, GUMENIH I TEKSTILNIH TRANSPORTNIH TRAKA: BSC2000; BSC 3000; BSC 5000
(71) PANČIĆ, Božidar , Berilovački put 148 b, 18300, Pirot, RS
(72) PANČIĆ, Božidar , Berilovački put 148 b, 18300, Pirot, RS
(57) Postupak proizvodnje lepila BSC 2000; BSC 3000 I BSC 5000 se realizuje po tehnologiji gde se sve komponente koje uaze u sastav lepila dodaju skoro istovremeno . Recepturnim rešenjem je izbegnuta upotreba metanih oksida (Magnezjum oksid I Cink oksid),čime je daleko skraćeno vreme proizvodnje lepila 2-3 h, a I izbegnuto taloženje nerstvornih metalnih oksida, a samim tim i usporeno vreme starenja , a povećano vreme lagerovanja gotovog proizvoda. Na istoj opremi bez dodatnih troškova pranja I čišćenja proizvodne opreme I opreme za pakovanje, moguće je proizvoditi celu paletu lepila(zato što se recapture razlikuju samo u procentnom odnosu komponenti I sastavu rastvaraca,a nakon istakanja I pakovanja preostale količine u proizvodnoj opremi su zanemrljive za uticaj na kvalitet sledeće vrste lepila). Pored prednosti vezanih za proizvodnju ovih lepila koja su predmet patenta, gde se u mnogome uprošćava I ubrzava sam process proizvodnje, recepturnom formulacijom je ostvaren proizvd koji olakšava primenu na terenu, humanizuje rad sa ovim proizvodima (poštujući zahteve ECHA (European Chemical Agency) skracuje vreme operacije koja se izvodi, povećava produktivnost , a kao rezultat svega navedenog korišćenjem ovog paatenta dovodi do veće profitabilnosti kako u proizvodnji , višestruko u primeni.

(54) PRODUCT NAME: ADHESIVES BASED ON SOLUTIONS OF POLYMERS, RESINS AND ADDITIVES IN ORGANIC SOLVENTS FOR JOINING AND REHABILITATION OF RUBBER-TEXTILE, RUBBER AND TEXTILE CONVEYOR BELTS: BSC2000; BSC 3000; BSC 5000

(57) Glue BSC 2000; BSC 3000 and BSC 5000 production process is realized by technology where all components that are part of the adhesive are added almost simultaneously. The recipe solution avoids the use of metal oxides (Magnesium Oxide and Zinc Oxide), which far shortens the production time of adhesives by 2-3 hours, and avoids the deposition of non-soluble metal oxides, and thus slows the aging time and increased storage time of the finished product. On the same equipment without additional costs of washing and cleaning production equipment and packaging equipment, it is possible to produce a full range of adhesives (because the recipes differ only in the percentage of components and solvent composition, and after pouring and packaging the remaining quantities in production equipment are negligible for impact on the quality of the next type of adhesive). In addition to the advantages related to the production of these adhesives which are the subject of the patent, where it greatly simplifies and speeds up the production process, the prescription formulation gives a product that facilitates field application, humanizes work with these products (respecting the requirements of ECHA (European Chemical Agency)), shortens the time of the operation being performed, increases productivity, and as a result of all the above, the use of this patent leads to higher profitability both in production and multiple in application.

(51) ***E02B 3/10*** (2006.01) **(11) 2019/1343 A1**
(21) P-2019/1343 (22) 16.10.2019.
(30) DE 17.10.2018. DE 10 2018 125 773.2
(54) MOBILNI SISTEM ZA ZAŠTITU OD POPLAVA
(71) KUBRA KUNSTSTOFF-SYSTEMTECHNIK GMBH, Einsteinstrasse 102-110, 06785, Oranienbaum-Wörlitz OT Kapen, DE
(72) UDO, Brabender, Rebhuhnweg 25, 06847, Dessau-Rosslau, DE
(74) PETOŠEVIĆ DOO BEOGRAD, Bulevar oslobođenja 87, 11040 Beograd
(57) Sa predloženim pronalaskom se može proizvesti jedan mobilni sistem protiv poplava, sa mogućnošću osiguranja područja (B) željene dužine brzo i jeftino, a isto tako može da se sa sigurnošću osigura protiv pojave poplava. Mobilni sistem (10) za zaštitu od poplava koji je izveden naročito jednostavno i jeftino, a koji ipak poseduje veliku otpornost na opterećenja i na habanje.

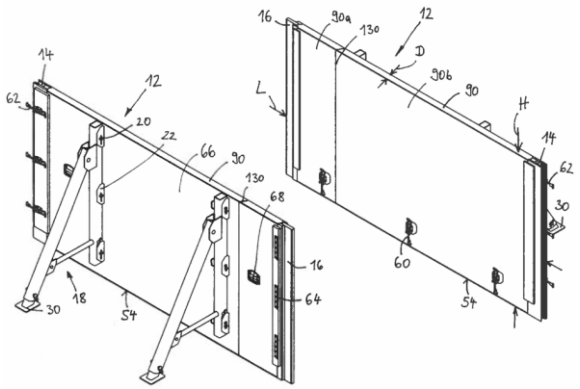

(54) MOBILE FLOOD PREVENTION SYSTEM

(57) The present invention provides a mobile flood protection system (10) with which securing sections (B) of any length can be secured quickly and inexpensively and reliably against flooding. The mobile flood protection system (10) is particularly simple and inexpensive, but has great resistance to loads and is not susceptible to wear.

(51) ***F24T 10/13*** (2018.01) **(11) 2018/1588 A1**
F28F 13/12 (2006.01)
(21) P-2018/1588 (22) 27.12.2018.
(54) KOAKSIJALNA GEOTERMALNA SONDA VELIKOG PREČNIKA SA POSEBNIM TURBULATOROM ZA OPTIMALNU RAZMENU ENERGIJE
(71) KOVAČEVIĆ, Gojko, Jurija Gagarina 184, 11000 Beograd , RS
(72) KOVAČEVIĆ, Gojko, Jurija Gagarina 184, 11000 Beograd, RS
(74) PRIMOVIĆ, Gordana, Vase Stajića 13, 21000 Novi Sad
(57) Koaksijalna geotermalna sonda velikog prečnika sa posebnim turbulatorom za optimalnu razmenu energije spada u oblast geotermalne opreme kojom se smanjuje broj bušotina, pojednostavljuje rad i skraćuje vreme ugradnje, izvedena je tako da je čine spoljašnja cev (3), glava (2) sonde sa aksijalnim i radijalnim priključcima (7, 8) preko kojih je sonda (1) povezana sa toplotnom pumpom (9) i koaksijalno umetnuta unutrašnja cev (4) sa koso zasečenim krajem na koju su na međusobno jednakom rastojanju učvršćeni turbulatori (6) sa usmerivačima (13) koji obezbeđuju efikasno skidanje geotermalne energije, pri čemu svi delovi sonde (1) su izrađeni od konzistentne plastike PE100-RC koja je elastična i dovoljno čvrsta tako da omogućava umetanje sonde (1) direktno u bušotinu, čime je izbegnuto postavljanje zaštitnih metalnih cevi koje se koriste kod konvencionalnih sondi "U" konfiguracije.

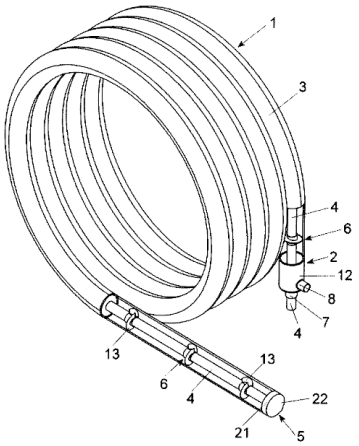

(54) LARGE DIAMETER COAXIAL GEOTHERMAL PROBE WITH A SPECIAL TURBULATOR FOR OPTIMAL ENERGY EXCHANGE

(57) Large diameter coaxial geothermal probe with a special turbulator for optimal energy exchange belongs to the field of geothermal equipment which reduces the number of wells, simplifies operation and shortens installation time, it is made so that it consists of an outer tube (3), a probe head (2) with axial and radial connections (7, 8) through which the probe (1) is connected to the heat pump (9) and coaxially inserted inner tube (4) with obliquely cut end to which turbulators (6) with deflectors (13) are fixed at equal distances from each other, which ensure efficient removal of geothermal energy, wherein all parts of the probe (1) are made of consistent PE100-RC plastics which is elastic and strong enough to allow insertion of the probe (1) directly into the well, thus avoiding the placement of protective metal pipes used in conventional probes having "U" configuration.

(51) ***G06F 7/00*** (2006.01) **(11) 2018/1596 A1**
G06F 17/00 (2019.01)
G06K 9/00 (2006.01)
G06T 7/00 (2017.01)
(21) P-2018/1596 (22) 28.12.2018.
(54) POSTUPAK I UREĐAJ ZA AUTOMATSKU KONVERZIJU DIGITALNIH GRAFIČKIH DATOTEKA KOJE PODRŽAVAJU VIŠE SLOJEVA, U RASTERSKOM I VEKTORSKOM TIPU ZAPISA U FUNKCIONALNI FRONTEND ZA IZRADU WEB STRANICA, E-MAIL STRANICA I STRANICA INTERAKTIVNIH APLIKACIJA
(71) SERGIJEVIĆ, Boris, Saše Filipovića 9, 11231 Beograd, RS; SERGIJEVIĆ, Eleonora, Saše Filipovića 9, 11231 Beograd, RS; HRISTIĆ, Ivan, Cvijićeva 125, 11000 Beograd, RS
(72) SERGIJEVIĆ, Boris, Saše Filipovića 9, 11231 Beograd, RS; SERGIJEVIĆ, Eleonora, Saše Filipovića 9, 11231 Beograd, RS; HRISTIĆ, Ivan, Cvijićeva 125, 11000 Beograd, RS
(74) SWIFTTY DOO, Risanska 10A, 11000 Beograd
(57) Postupak i uredjaj za automatsku konverziju digitalnih grafičkih datoteka koje podržavaju više slojeva, tj. lejera, u rasterskom i vektorskom tipu zapisa u funkcionalni frontend tehnički rešava problem automatizacije, tj. ubrzavanja procesa izrade web stranica, e-mail stranica i stranica interaktivnih aplikacija. Postupak i uređaj automatski dodeljuje željene funkcionalnosti, dok u isto vreme omogućava visok nivo saobraznosti sa dizajnom sadržanim u analiziranoj grafičkoj datoteci, gde proizvod konverzije zadržava sva svojstva koja bi imao da je proizveden putem manuelnog programiranja. Proizvod konverzije je funkcionalni front-end, sačinjen od .html, .css, .js, .jpg, .png i .svg i/ili drugih datoteka, adaptiran prikazu na različitim uredjajima i koji se može dalje nadgrađivati i koristiti u daljoj produkciji web stranica, e-mail stranica i stranica interaktivnih aplikacija ili direktno objaviti na Internetu, a do koga se dolazi sistemom i uredjajem opisanima u slici 1.

(54) METHOD AND APPARATUS FOR AUTOMATTIC CONVERSION OF GRAPHIC FILES WHITCH SUPPORT MULTIPLE RASTER AND/OR VECTOR LAYERS INTO FUNCTIONAL FRONT-END FOR PRODUCTION OF WEB PAGES, E-MAIL PAGES, AND PAGES OF INTERACTIVE APPLICATIONS

(57) Method and Apparatus for automatic conversion of digital graphic files which support multiple raster and / or vector layers into functional front-end for production of web pages, e-mail pages and pages of interactive applications solves technical problem of automation and acceleration of web pages, e-mail and interactive applications pages development. Method and Apparatus described assigns desired frontend functionalities automatically, while at the same time it enables high level of digital graphic file design fidelity, where conversion result keeps all properties which it would have as it was converted by manual programming. Conversion result is functional front-end, assembled with .html, .css, .js, .jpg, .png and .svg and/or other file types, adapted for view on all devices and which can be used further in development of web, e-mail or interactive applications pages or be directly published on the Internet, using Method and Apparatus described in picture 1.

(51) ***G08B 21/00*** (2006.01) **(11) 2018/1524 A1**
(21) P-2018/1524 (22) 12.12.2018.
(54) УРЕЂАЈ ЗА ДЕТЕКЦИЈУ ПАДА ЧОВЕКА СА ПОСТУПКОМ ИНСТАЛАЦИЈЕ
(71) GOČANIN, Filip, Vladetina 25/27, 11000 Beograd, RS
(72) GOČANIN, Filip, Vladetina 25/27, 11000 Beograd, RS; DRAŠKOVIĆ, Slobodan, Bulevar Mihajla Pupina 205/22, 11000 Beograd, RS
(57) Уређај за детекцију пада човека са поступком инсталације састоји се од мерних јединица (А) које су постављене по угловима собе, а које се састоје из полисиликонских акцелерометра (1) за детекцију вибрација, операционих појачивача (2) за кондиционирање сигнала и излазних филтера (3) који су кабловима (15) повезани са појачивачима (2) у процесорској јединици (В), која поседује микроконтролер (6) који управља: конверторима (4) аналогних у дигиталне сигнале, модулом за СД картицу (5), ГСМ модулом (7), екраном (11) за интеракцију човек- рачунар за инсталацију и подешавање уређаја, релејним излазима (13) на које се повезује сирена или екстерни уређај за дојаву аларма, дигиталним улазом (12) на који се по потреби доводи сигнал са каде, при чему уређај поседује и батеријско напајање (8) које се активира у сличају нестанка струје а и екстерно стално напајање (9) која су стабилисана напонским стабилизатором (10), а програмирање микроконтролера врши се путем комуникационог интерфејса (14). Предност овог проналаска углавном је садржана у чињеници да се мерне ћелије не причвршћују на човека па самим тим не подлеже: проблемима напајања, проблемима услед имобилности надгледаног узроковане падом, одбојности пацијената и старијих према додатним обавезама и одевним предметома, утицају дементности пацијента, утицају дневних активност надгледане особе , нпр. туширање, устајање из кревета. У поређењу са проналасцима који подразумевају сензорске тепихе за прекривање подова соби овај уређај је јефтинији, с обзиром на знатно мањи број сензора, не утиче у толикој мери на изглед просторије, није кабаст па се лакше и уграђује.

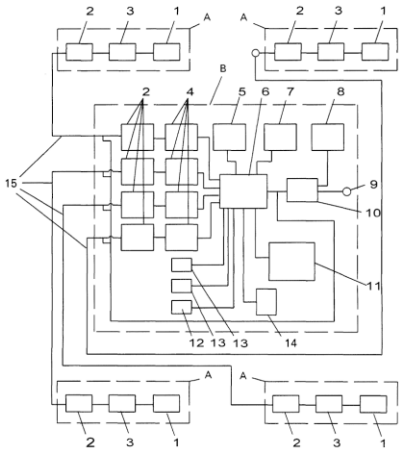

(54) DEVICE FOR HUMAN FALL DETECTION WITH INSTALLATION PRINCIPLE

(57) Device for human fall detecting comprises of four measuring units (A) placed in room's angles, composed of: poly-silicon accelerometers (1) utilized for vibration detection, operational amplifiers (2) for signal conditioning and output filters (3) which are connected by cables (15) with amplifiers within processing unit (B), which comprises microcontroller (6) that is running: AD converters (4), SD card module (5), GSM module (7), screen (11) utilized for man-device interaction during installation and for device setting, relay outputs (13) for honk activation or activation of other external alarm device, digital input (12), beside all device posses battery power supply (8) as prevention of electricity cut offs, external power supply (9) which are stabilized by voltage stabilizer (10) while program downloading is provided by communication interface (14). Our product in comparing to other existing devices benefits by fact that measuring units are attached to the floor not for the subject so the product does not succumb: power supplying problems, problems due to patient immobility caused by fall, elder's hostility towards wearable gadgets and additional obligations, influence of patient dementia, influence of nature of monitored person's daily activities, e.g. showering, getting up. While in comparison with inventions based on sensor carpets our device due to sensors quantity is much cheaper, it doesn't influence room's appearance and it's much smaller so it will be easier to install.

(51) ***G16H 80/00*** (2018.01) **(11) 2018/1582 A1**
G09B 19/04 (2006.01)
(21) P-2018/1582 (22) 25.12.2018.
(54) SISTEM I POSTUPAK ZA INTERAKTIVNI DISTALNI TRETMAN OSOBA SA POREMEĆAJIMA VERBALNE KOMUNIKACIJE
(71) CENTAR ZA UNAPREĐENJE ŽIVOTNIH AKTIVNOSTI DOO, Gospodar Jovanova 35, 11000 Beograd, RS
(72) SUBOTIĆ, Miško, dr, Gospodar Jovanova 35, 11000 Beograd, RS; BILIBAJKIĆ, Ružica, dr, Gospodar Jovanova 35, 11000 Beograd, RS; ŠARIĆ, Zoran, Gospodar Jovanova 35, 11000 Beograd, RS; VOJNOVIĆ, Milan, dr, Gospodar Jovanova 35, 11000 Beograd, RS
(57) Sistem i postupak za interaktivni distalni logopedski tretman osoba sa poremećajima verbalne komunikacije bazira se na server-klijent arhitekturi i sadrži klijentsku radnu stanicu terapeut (100), klijentsku radnu stanicu pacijent (101) i medija server (102) koji su povezani preko računarske mreže (103). Njime se omogućava pristup i dostupnost logopedske terapije na daljinu, putem interneta ili lokalne računarske mreže, pacijentima koji nisu u mogućnosti da posećuju specijalizovane ustanove koje se bave pružanjem ovih tretmana. Sistem u sebi sadrži specijalizovani softverski modul implementiran u radnu stanicu pacijenta i u radnu stanicu terapeuta u formi selektivnih filtara sa podesivim parametrima kojim se modifikuje spektar govornog signala i fokusira auditivna percepcija pacijenta kako bi se usmerila na ona akustička obeležja koja su predominantna za uspešno savladavanje pojedinih metodoloških jedinica. Sistem se može koristiti u tri moda rada: jedan terapeut - jedan pacijent, jedan terapeut - više pacijenata i više paralelnih istovremenih konekcija terapeut - pacijent.

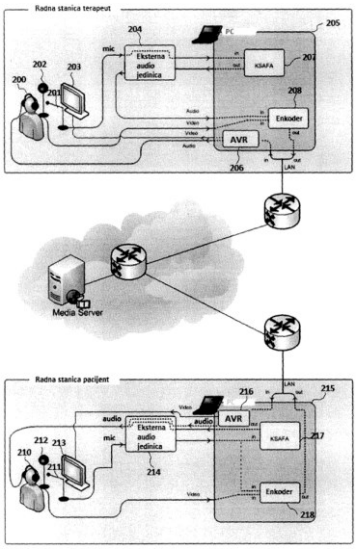

(54) SYSTEM AND METHOD FOR INTERACTIVE REMOTE SPEECH THERAPY TREATMENT FOR PATIENTS WITH VERBAL COMMUNICATION DISORDERS

(57) The system and method for interactive remote speech therapy treatment for patients with verbal communication disorders is based on server-client architecture and includes client workstation therapist (100), client workstation patient (101) and media server (102) which are connected through computer network (103). It provides access and availability of remote speech therapy, via the Internet or local computer networks, for patients who are cannot attend speech therapy sessions in specialized institutions. The system contains specialized software module in form of a selective filter bank with adjustable parameters, implemented in the patient's and therapist's workstation. The selective filter bank modifies spectrum of the speech signal in order to focus auditive perception of the patient on acoustic features that are important for successful mastering of given methodological unit. The system can be used in three modes: one therapist - one patient, one therapist - multiple patients and several concurrent therapist - patient connections.

(51) ***H01H 9/18*** (2006.01) **(11) 2018/1494 A1**
H01R 13/64 (2006.01)
(21) P-2018/1494 (22) 07.12.2018.
(54) PREKIDAČ ZA SVETLO I UTIČNICA SA AMBIJENTALNIM OSVETLJENJEM
(71) JASNIĆ, Milan, Patrijarha Dimitrija 117p, 11090 Rakovica Beograd, RS
(72) JASNIĆ, Milan, Patrijarha Dimitrija 117p, 11090 Beograd-Rakovica, RS
(74) GROZA, Predrag, Carice Milice 3, 11000 Beograd
(57) Pronalazak se odnosi na prekidač za svetlo sa ambijentalnim osvetljenjem, koji u mraku svetli blagom svetlošću, po želji u različitim bojama, radi brzog i lakog pronalaženja i aktiviranja u mraku, ili pri slabom osvetljenju. Prekidač (1) u jezgru (4) prekidača (1) obuhvata četiri LED diode (6) za osvetljavanje prekidača (1) u mraku i pri slabom osvetljenju. LED diode (6) su preko otpornika (7) i ispravljačke diode (8) povezane sa fazom (9).

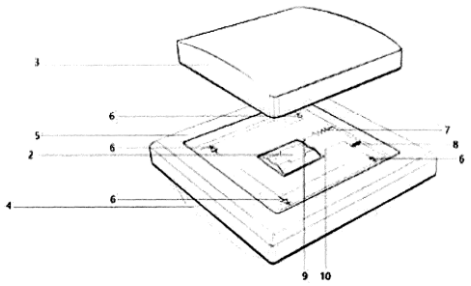

(54) LIGHT SWITCH AND SOCKET WITH AMBIENT LIGHTING

(57) The invention relates to a light switch with ambient lighting, which illuminates in the dark with a dim light, optionally in different colors, for quick and easy finding and activation in the dark, or in low light. The switch (1) in the core (4) of the switch (1) comprises four LED diodes (6) for illuminating the switch (1) in the dark and in low light. The LEDs (6) are connected to the phase (9) via a resistor (7) and a rectifier diode (8).

---

(51) ***H04L 9/32*** (2006.01) **(11) 2018/1564 A1**
(21) P-2018/1564 (22) 21.12.2018.
(54) SISTEM ZA AUTOMATSKO UPRAVLJANJE I DEPONOVANJE SRŽI (HEŠA) DOKUMENATA (SLIKA) U BLOK-ČEJN TEHNOLOGIJI
(71) ŽIVANOVIĆ, Sava, Cara Lazara 10, 11000 Beograd, RS
(72) ŽIVANOVIĆ, Sava, Cara Lazara 10, 11000 Beograd, RS
(74) MARKOVIĆ, Miodrag, Njegoševa 72, 11000 Beograd
(57) Систем за аутоматско управљање и депоновање сржи (hash-a) докумената (слика) у блок-чејн технологији чини најмање један уређај за снимање докумената, односно претварање документа у дигиталну фотографију (1), најмање један уређај који врши комуникацију и шифровање (2) најмање један уређај који врши аутентификацију корисника (3), најмање један уређај на коме се налази блок-чејн база (4) и најмање један уређај на коме се налази hash база (5). Уређај (1) у себи садржи барем дигитални фотографски апарат, систем за комуникацију, систем за процесирање слика и GPS, а може и одговарајућу софтверску апликацију. Комуникадиони систем је виртуелни VPN само за уређај (1), а комуникација између уређаја је путем Интернета и шифрована је. У уређају (5) база hash-a подељена је по табелама на блокове који се брзо претражују тако што се претражују прво табеле везане за блокове A-l, A и A+l, а табела hash-a, преко вредности hash-a, одређује праву адресу документа у блок-чејну.

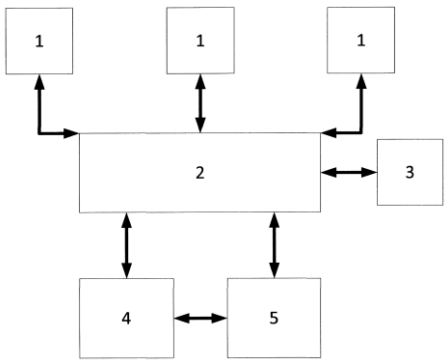

(54) SYSTEM FOR AUTOMATIC MANAGEMENT AND DEPOSITING OF THE HASH OF THE DOCUMENTS (IMAGES) IN BLOCK-CHAIN TECHNOLOGY

(57) System for automatic control and disposal of marrow, ie. hash documents ie. an image in blockchain technology consists of at least one device for recording documents, ie converting a document into digital photography (1), at least one device that performs communication and encryption (2), at least one device that performs user authentication (3), at least one device that there is a blockchain base (4) and at least one device on which the hash base (5) is located. The device (1) includes at least a digital camera, a communication system, an image processing system and GPS, and possibly a corresponding software application. The communication system is a virtual VPN for the device only (1), and the communication between the devices is via the Internet and is encrypted. In the device (5) the hash base is divided by tables into blocks that are quickly searched by first searching the tables related to blocks Al, A and A + l, and the hash table, via the hash value, determines the right the address of the document in the blockchain.

ОБЈАВА УПИСАНИХ ПРОМЕНА У ПРИЈАВАМА ПАТЕНАТА / Publications of Entered Changes in Patent Applications

од 16.05.2020. до 15.06.2020. године

Промена имена/адресе

Име или адреса подносиоца пријаве патента број **П-2020/0445** промењена је у R2 SEMICONDUCTOR INC., 3600 West Bayshore Dr. Suite 205, Palo Alto, CA 94303, US;

РЕГИСТРОВАНИ ПАТЕНТИ / Patents granted

(51) ***A01G 25/02*** (2006.01) **(11) 60212 B1**
(21) **P-2020/0352** (22) 05.06.2014.
(96) 05.06.2014. 14171418.8
(97) 05.02.2020. EP2952091 B 2020/06 DE
(54) CEV ZA NAVODNJAVANJE KAPANJEM SA ELEMENTIMA ZA DOZIRANJE UMETNUTIM U ISTU
DRIP IRRIGATION PIPE WITH DOSING ELEMENTS INSERTED THEREIN
(73) THE MACHINES YVONAND SA, Rue de l'lndustrie 5, 1462 Yvonand, CH
(72) LOEBINGER, Ahai, Grand-Rue 23, 1462 Yvonand, CH; KERTSCHER, Eberhard, Frezin 11, 1462 Yvonand, CH
(74) AOD MSA IP – MILOJEVIĆ SEKULIĆ ADVOKATI, Karađorđeva 65, 11000 Beograd

(51) ***A01J 25/12*** (2006.01) **(11) 60216 B1**
A01J 25/13 (2006.01)
(21) **P-2020/0416** (22) 11.09.2013.
(30) CH 21.09.2012. 17112012
(96) 11.09.2013. 13183880.7
(97) 15.01.2020. EP2710888 B 2020/03 DE
(54) POSTUPAK I UREĐAJ ZA PROIZVODNJU SIRA
METHOD AND DEVICE FOR PRODUCING CHEESE
(73) KALT MASCHINENBAU AG, Letziwiesstrasse 8, 9604 Lütisburg, CH
(72) WALDBURGER, Peter, Austrasse 3, 9246 Niederbüren, CH
(74) ŽIVKO MIJATOVIĆ AND PARTNERS DOO BEOGRAD, Studentski trg 4, 11000 Beograd

(51) ***A21B 1/42*** (2006.01) **(11) 60204 B1**
A21B 1/48 (2006.01)
A47J 37/04 (2006.01)
(21) **P-2020/0486** (22) 27.09.2016.
(30) DE 06.10.2015. 102015219267
(86) WO 27.09.2016. PCT/EP2016/072975
(87) WO 13.04.2017. WO 2017/060129
(96) 27.09.2016. 16785103.9
(97) 19.02.2020. EP3358957 B 2020/08 DE
(54) PEKARSKA PEĆ SA KOMBINOVANIM PRENOSOM TOPLOTE
BAKING OVEN WITH COMBINED HEAT TRANSMISSION
(73) KUCHENMEISTER GMBH, Coesterweg 31, 59494 Soest, DE
(72) JANK, Rüdiger, Hermannstraße 8, 16548 Glienicke, DE; GERMAN, Heiner, Treiberpfad 22, 13469 Berlin, DE
(74) BOGDANOVIĆ, Dejan i ost., Vlajkovićeva 28, 11000 Beograd

(51) ***A23L 27/40*** (2016.01) **(11) 60272 B1**
A23L 33/165 (2016.01)
A61P 9/12 (2006.01)
(21) **P-2020/0524** (22) 14.09.2015.
(86) WO 14.09.2015. PCT/HR2015/000016
(87) WO 23.03.2017. WO 2017/046620
(96) 14.09.2015. 15781394.0
(97) 22.04.2020. EP3349594 B 2020/17 EN
(54) ZAMENA ZA SO I NJENA PRIMENA
SALT SUBSTITUTE COMPOSITION AND USE THEREOF
(73) PODRAVKA D.D., A. Starcevica 32, 48000 Koprivnica, HR
(72) CEPANEC, Ivica, Zagorska 28, Bunjani, 10314 Kriz, HR; RANILOVIC Jasmina, Trg kralja Zvonimira 21, 48000 Koprivnica, HR; CVETKOVIC, Tanja, Ulica Hrvatske drzavnosti 55, Heresin, 48000 Koprivnica, HR; VUGRINEC, Sasenka, Trg kralja Tomislava 7, 48000 Koprivnica, HR
(74) ĆOSOVIĆ, Dragoljub, Andre Nikolića 3, 11040 Beograd

(51) ***A24C 5/34*** (2006.01) **(11) 60233 B1**
(21) **P-2020/0470** (22) 15.02.2017.
(30) DE 17.02.2016. 102016001867
(86) WO 15.02.2017. PCT/EP2017/053430
(87) WO 24.08.2017. WO 2017/140740
(96) 15.02.2017. 17707492.9
(97) 01.04.2020. EP3416504 B 2020/14 DE
(54) MAŠINA ZA PUŠENJE I POSTUPAK PUŠENJA PROIZVODA OD DUVANA
SMOKING MACHINE AND SMOKING METHOD OF TOBACCO PRODUCTS
(73) BORGWALDT KC GMBH, Schnackenburgallee 15, 22525 Hamburg, DE
(72) ROSE, Nils, Birkenweg 57, 22926 Ahrensburg, DE
(74) ŽIVKO MIJATOVIĆ AND PARTNERS DOO BEOGRAD, Studentski trg 4, 11000 Beograd

(51) ***A41D 13/00*** (2006.01) **(11) 60182 B1**
A41B 11/00 (2006.01)
(21) **P-2020/0259** (22) 06.03.2015.
(30) DE 12.03.2014. 102014103309
(96) 06.03.2015. 18157229.8
(97) 01.01.2020. EP3360433 B 2020/01 DE
(54) ODEVNI PREDMET
ARTICLE OF CLOTHING
(73) FALKE KGAA, Oststrasse 5, 57392 Schmallenberg, DE
(72) KLEIN, Michael, Glockenstrasse 26b, 95447 Bayreuth, DE; MROZEK, Jürgen, Haldenweg 10, 09355 Gersdorf, DE

(74) PAVLOVIĆ, Gordana, PAVLOVIĆ, Milivoje, Majke Jevrosime 53, 11000 Beograd

(51) ***A61F 2/24*** (2006.01) **(11) 60269 B1**
A61F 2/958 (2013.01)
A61M 25/00 (2006.01)
A61M 25/06 (2006.01)
(21) **P-2020/0538** (22) 10.12.2015.
(30) US 10.04.2015. 201562145968 P
US 09.10.2015. 201514880109
(86) WO 10.12.2015. PCT/US2015/065089
(87) WO 13.10.2016. WO 2016/164079
(96) 10.12.2015. 15888715.8
(97) 11.03.2020. EP3280479 B 2020/11 EN
(54) PROŠIRIVI OMOTAČ
EXPANDABLE SHEATH
(73) EDWARDS LIFESCIENCES CORPORATION, One Edwards Way, Irvine, CA 92614, US
(72) ZHOU, Pu, Edwards Lifesciences, One Edwards Way, Irvine, CA 92614, US; BULMAN, Erik, Edwards Lifesciences, One Edwards Way, Irvine, CA 92614, US; GEISER, Timothy, A., Edwards Lifesciences, One Edwards Way, Irvine, CA 92614, US; VALDEZ, Michael, G., Edwards Lifesciences, One Edwards Way, Irvine, CA 92614, US; ZHU, Yidong, M., Edwards Lifesciences, One Edwards Way, Irvine, CA 92614, US; BIAN, Baigui, Edwards Lifesciences, One Edwards Way, Irvine, CA 92614, US; TRAN, Sonny, Edwards Lifesciences, One Edwards Way, Irvine, CA 92614, US; WHITE, Richard, D., Edwards Lifesciences, One Edwards Way, Irvine, CA 92614, US; LE, Thanh, Huy, Edwards Lifesciences, One Edwards Way, Irvine, CA 92614, US; LE, Tung, T., Edwards Lifesciences, One Edwards Way, Irvine, CA 92614, US; GOWDAR, Alpana, Kiran, Edwards Lifesciences, One Edwards Way, Irvine, CA 92614, US
(74) ĆOSOVIĆ, Dragoljub, Andre Nikolića 3, 11040 Beograd

(51) ***A61K 9/20*** (2006.01) **(11) 60252 B1**
A61K 31/565 (2006.01)
A61P 5/00 (2006.01)
A61P 15/18 (2006.01)
(21) **P-2020/0563** (22) 17.06.2016.
(30) EP 18.06.2015. 15172767
(86) WO 17.06.2016. PCT/EP2016/064065
(87) WO 22.12.2016. WO 2016/203006
(96) 17.06.2016. 16733341.8
(97) 29.04.2020. EP3310333 B 2020/18 EN
(54) ORODISPERZIBILNA DOZNA JEDINICA KOJA SADRŽI KOMPONENTU ESTETROLA
ORODISPERSIBLE DOSAGE UNIT CONTAINING AN ESTETROL COMPONENT
(73) ESTETRA SPRL, Rue Saint-Georges 5-7, 4000 Liège, BE
(72) JASPART, Séverine, Francine, Isabelle, Rue des condruzes, 19, BE-4560 Bois-et-Borsu, BE; PLATTEEUW, Johannes, Jan, Newtonplein 41, 5283 JH Boxtel, NL; VAN DEN, HEUVEL, Denny, Johan, Marijn, Ganzeneiland 11, 6642 DJ Beuningen, NL
(74) ŽIVKOVIĆ, Zoran, Alekse Nenadovića 16, 11000 Beograd

(51) ***A61K 9/48*** (2006.01) **(11) 60249 B1**
A61K 9/14 (2006.01)
A61K 31/435 (2006.01)
(21) **P-2020/0483** (22) 19.11.2013.
(30) PL 19.11.2012. 40167612
(86) WO 19.11.2013. PCT/IB2013/060230
(87) WO 22.05.2014. WO 2014/076680
(96) 19.11.2013. 13826599.6
(97) 15.01.2020. EP2919761 B 2020/03 EN
(54) ČVRSTI DOZNI OBLIK KOJI SADRŽI MIKRONIZOVAN CITIZIN
SOLID DOSAGE FORM COMPRISING MICRONIZED CYTISINE
(73) AFLOFARM FARMACJA POLSKA SP. Z O.O., Ul. Partyzancka 133/151, 95-200 Pabianice, PL
(72) WAHL, Hanna, Hetmanska 1, PL-95-200 Pabianice, PL; DABROWA, Marek, Narutowicza 135 21, PL-90-146 Lódz, PL; KULAZINSKI, Piotr, Wieckowskiego 56 31, PL-90-735 Lódz, PL
(74) PETOŠEVIĆ DOO BEOGRAD, Bulevar oslobođenja 87, 11040 Beograd

(51) ***A61K 31/137*** (2006.01) **(11) 60203 B1**
A61K 9/00 (2006.01)
A61K 9/14 (2006.01)
A61P 25/18 (2006.01)
(21) **P-2020/0484** (22) 23.11.2011.
(30) US 23.11.2010. 416662 P
(86) WO 23.11.2011. PCT/US2011/062085
(87) WO 31.05.2012. WO 2012/071535
(96) 23.11.2011. 11794307.6
(97) 08.04.2020. EP2642980 B 2020/15 EN
(54) PEDIJATRIJSKA FORMULACIJA
PEDIATRIC FORMULATION
(73) AMGEN INC., One Amgen Center Drive, Thousand Oaks, CA 91320-1799, US
(72) BI, Mingda, 3853 Santa Lucia Street, Simi Valley, California 93063, US; ALVAREZ-NUNEZ, Fernando, 3866 Briar Ridge Court, Newbury Park, California 91320, US; ALVAREZ, Francisco, Javier, 817 Paseo De Leon, Newbury Park, California 91320, US
(74) MITROVIĆ, Predrag, Alaska 36, 11080 Beograd-Zemun

(51) ***A61K 31/198*** (2006.01) **(11) 60183 B1**
A61K 9/00 (2006.01)
A61K 31/519 (2006.01)
A61K 47/10 (2017.01)
A61K 47/18 (2017.01)
A61P 35/00 (2006.01)
(21) **P-2020/0261** (22) 09.10.2015.

(30) EP 16.10.2014. 14189222
(86) WO 09.10.2015. PCT/EP2015/073385
(87) WO 23.12.2015. WO 2015/193517
(96) 09.10.2015. 15778927.2
(97) 11.12.2019. EP3206666 B 2019/50 EN
(54) TEČNA FARMACEUTSKA KOMPOZICIJA KOJA SADRŽI PEMETREKSED
LIQUID PHARMACEUTICAL COMPOSITION COMPRISING PEMETREXED
(73) SYNTHON B.V., Microweg 22, 6545 CM Nijmegen, NL
(72) ZALUDEK, Borek, Synthon s.r.o. Blansko, Brnenska 32/c.p.597, 67817, Blansko, CZ
(74) MIHAILOVIĆ, Mila , Hilandarska 5/1, 11000 Beograd

(51) ***A61K 31/198*** (2006.01) **(11) 60268 B1**
A61K 8/73 (2006.01)
A61K 31/728 (2006.01)
A61K 45/06 (2006.01)
A61P 17/00 (2006.01)
A61Q 19/00 (2006.01)
(21) **P-2020/0481** (22) 03.12.2015.
(30) IT 04.12.2014. MI20142084
(86) WO 03.12.2015. PCT/IB2015/059330
(87) WO 09.06.2016. WO 2016/088078
(96) 03.12.2015. 15825820.2
(97) 26.02.2020. EP3226854 B 2020/09 EN
(54) AMINOKISELINSKA STRUKTURA ZA OBNOVU FIBROELASTINA U DERMALNIM VEZUJUĆIM TKIVIMA
AMINOACID-BASED COMPOSITION FOR FIBROELASTIN RECOVERY IN DERMAL CONNECTIVE TISSUES
(73) PROFESSIONAL DIETETICS INTERNATIONAL S.R.L. IN FORMA ABBREVIATA P.D. INT. S.R.L., Via Ciro Menotti 1/A, 20129 Milano, IT
(72) GIORGETTI, Paolo, c/o Professional Dietetics S.p.A.Via Ciro Menotti 1/A, 20129 Milano, IT
(74) ĆOSOVIĆ, Dragoljub, Andre Nikolića 3, 11040 Beograd

(51) ***A61K 31/216*** (2006.01) **(11) 60197 B1**
A61K 9/10 (2006.01)
A61K 47/32 (2006.01)
A61K 47/34 (2017.01)
A61K 47/36 (2006.01)
A61K 47/38 (2006.01)
A61P 1/12 (2006.01)
(21) **P-2020/0446** (22) 09.12.2011.
(30) EP 10.12.2010. 10306397
(86) WO 09.12.2011. PCT/EP2011/072315
(87) WO 14.06.2012. WO 2012/076691
(96) 09.12.2011. 11797216.6
(97) 19.02.2020. EP2648696 B 2020/08 EN
(54) NOVI OBLIK DAVANJA RACEKADOTRILA
NEW FORM OF ADMINISTRATION OF RACECADOTRIL
(73) BIOPROJET, 30 rue des Francs Bourgeois, 75003 Paris, FR
(72) JULIEN, Jean-Stéphane, 24 rue de Preney, 37540 Saint Cyr Sur Loire, FR; MAURY, Marc, 21 rue Louis Jouvet, 33160 Saint Medard En Jalles, FR; LECOMTE, Jeanne-Marie, 30 rue des Francs-Bourgeois, 75003 Paris, FR; LIGNEAU, Xavier, 4 Square du Vivier Louis, 35760 Saint Gregoire, FR; ROBERT, Philippe, 9 chemin de la Reine Iseult, 35740 Pace, FR; SCHWARTZ, Jean-Charles, 9 villa Seurat, 75014 Paris, FR
(74) ŽIVKOVIĆ, Zoran, Alekse Nenadovića 16, 11000 Beograd

(51) ***A61K 31/4725*** (2006.01) **(11) 60185 B1**
A61K 9/00 (2006.01)
A61K 9/14 (2006.01)
A61K 31/4709 (2006.01)
A61K 45/06 (2006.01)
A61P 11/00 (2006.01)
A61P 11/06 (2006.01)
C07C 57/15 (2006.01)
C07D 275/06 (2006.01)
C07D 409/14 (2006.01)
C07D 417/14 (2006.01)
(21) **P-2020/0497** (22) 24.07.2014.
(30) EP 25.07.2013. 13382304
(86) WO 24.07.2014. PCT/EP2014/065965
(87) WO 29.01.2015. WO 2015/011244
(96) 24.07.2014. 14747554.5
(97) 19.02.2020. EP3024489 B 2020/08 EN
(54) SOLI 2-AMINO-1-HIDROKSIETIL-8-HIDROKSIHINOLIN-2(1H)-OE DERIVATA KOJI IMAJU AKTIVNOSTI I ANTAGONISTA MUSKARINSKOG RECEPTORA I AGONISTA BETA-2 ADRENERGIJSKOG RECEPTORA
SALTS OF 2-AMINO-1-HYDROXYETHYL-8-HYDROXYQUINOLIN-2(1H)-ONE DERIVATIVES HAVING BOTH MUSCARINIC RECEPTOR ANTAGONIST AND BETA-2 ADRENERGIC RECEPTOR AGONIST ACTIVITIES
(73) ALMIRALL S.A., Ronda del General Mitre, 151, 08022 Barcelona, ES
(72) JULIA, JANE, Montserrat, C/ Laureà Miró 408-410, Sant Feliu de Llobregat, 08980 Barcelona, ES; CARRERA, CARRERA, Francesc, C/ Laureà Miró 408-410, Sant Feliu de Llobregat, 08980 Barcelona, ES; PRAT, QUIÑONES, Maria, C/ Laureà Miró 408-410, Sant Feliu de Llobregat, 08980 Barcelona, ES; PUIG, DURAN, Carlos, C/ Laureà Miró 408-410, Sant Feliu de Llobregat, 08980 Barcelona, ES; PAJUELO, LORENZO, Francesca, C/ Laureà Miró 408-410, Sant Feliu de Llobregat, 08980 Barcelona, ES; PEREZ, ANDRES, Juan, Antonio, C/ Laureà Miró 408-410, Sant Feliu de Llobregat, 08980 Barcelona, ES
(74) VLAHOVIĆ, Slobodan, Radoja Dakića 35/32, 11070 Novi Beograd

(51) ***A61K 31/4995*** (2006.01) **(11) 60236 B1**
A61K 31/4745 (2006.01)
A61K 31/513 (2006.01)
A61K 31/519 (2006.01)
A61K 31/69 (2006.01)
A61K 31/7048 (2006.01)
A61K 31/7068 (2006.01)
A61K 38/15 (2006.01)
A61K 45/06 (2006.01)
A61P 35/00 (2006.01)
(21) **P-2020/0506** (22) 11.11.2011.
(30) EP 12.11.2010. 10382300
(96) 11.11.2011. 14175282.4
(97) 11.03.2020. EP2786756 B 2020/11 EN
(54) KOMBINOVANA TERAPIJA SA INHIBITOROM TOPOIZOMERAZE
COMBINATION THERAPY WITH A TOPOISOMERASE INHIBITOR
(73) PHARMA MAR, S.A., Avda. de los Reyes, 1, Polígono Industrial La Mina-Norte, 28770 Colmenar Viejo, Madrid, ES
(72) MONEO, OCAÑA, Victoria, Pharma Mar, S.A., Avda. de los Reyes 1, Polígono Industrial La Mina-Norte, 28770 Colmenar Viejo, Madrid, ES; GARCÍA, FERNÁNDEZ, Luis, Francisco, Pharma Mar, S.A., Avda. de los Reyes 1, Polígono Industrial La Mina-Norte, 28770 Colmenar Viejo, Madrid, ES; GALMARINI, Carlos, María, Pharma Mar, S.A., Avda. de los Reyes 1, Polígono Industrial La Mina-Norte, 28770 Colmenar Viejo, Madrid, ES; GUILLÉN, NAVARRO, María, José, Pharma Mar, S.A., Avda. de los Reyes 1, Polígono Industrial La Mina-Norte, 28770 Colmenar Viejo, Madrid, ES; AVILÉS, MARÍN, Pablo, Manuel, Pharma Mar, S.A., Avda. de los Reyes 1, Polígono Industrial La Mina-Norte, 28770 Colmenar Viejo, Madrid, ES; SANTAMARÍA, NUÑEZ, Gema, Pharma Mar, S.A., Avda. de los Reyes 1, Polígono Industrial La Mina-Norte, 28770 Colmenar Viejo, Madrid, ES
(74) VLAHOVIĆ, Slobodan, Radoja Dakića 35/32, 11070 Novi Beograd

---

(51) ***A61K 31/519*** (2006.01) **(11) 60186 B1**
A61K 31/337 (2006.01)
A61K 31/4164 (2006.01)
A61K 31/4188 (2006.01)
A61K 31/437 (2006.01)
A61K 31/4545 (2006.01)
A61K 31/513 (2006.01)
A61K 39/395 (2006.01)
A61K 45/06 (2006.01)
A61P 35/00 (2006.01)
(21) **P-2020/0454** (22) 30.04.2012.
(30) US 29.04.2011. 201161480743 P
(86) WO 30.04.2012. PCT/US2012/035831
(87) WO 01.11.2012. WO 2012/149546
(96) 30.04.2012. 12776073.4
(97) 22.01.2020. EP2701708 B 2020/04 EN
(54) INDUKCIJA MALOG MOLEKULA TRAIL GENOM U NORMALNIM I TUMORSKIM ĆELIJAMA KAO ANTIKANCERSKA TERAPIJA
SMALL MOLECULE TRAIL GENE INDUCTION BY NORMAL AND TUMOR CELLS AS AN ANTICANCER THERAPY
(73) THE PENN STATE RESEARCH FOUNDATION, 304 Old Main, University Park, PA 16802, US
(72) EL-DEIRY, Wafik, S., 793 Darby Paoli Road, Bryn Mawr, PA 19010, US; ALLEN, Joshua, E., 5 Rosedale Apt., Hershey, PA 17033, US; WU, Gen, Sheng, 937 Keaton Drive, Troy, MI 48098, US
(74) VLAHOVIĆ, Slobodan, Radoja Dakića 35/32, 11070 Novi Beograd

---

(51) ***A61K 31/55*** (2006.01) **(11) 60240 B1**
A61K 31/137 (2006.01)
A61K 45/06 (2006.01)
A61P 25/24 (2006.01)
(21) **P-2020/0155** (22) 06.03.2012.
(30) US 07.03.2011. 201161449838 P
(86) WO 06.03.2012. PCT/US2012/027926
(87) WO 13.09.2012. WO 2012/122193
(96) 06.03.2012. 12755254.5
(97) 25.12.2019. EP2683245 B 2019/52 EN
(54) POSTUPCI I KOMPOZICIJE ZA LEČENJE DEPRESIJE KORIŠĆENJEM CIKLOBENZAPRINA
METHODS AND COMPOSITIONS FOR TREATING DEPRESSION USING CYCLOBENZAPRINE
(73) TONIX PHARMA HOLDINGS LIMITED, 5th Floor 31 Victoria Street, Hamiltom, HM 10 , BM
(72) LEDERMAN, Seth, 509 Madison Avenue, Suite 306, New York, NY 10022, US
(74) PLAVŠA & PLAVŠA DOO BEOGRAD, Strumička 51, 11000 Beograd

---

(51) ***A61K 31/70*** (2006.01) **(11) 60258 B1**
A61K 9/16 (2006.01)
A61K 9/20 (2006.01)
A61P 3/10 (2006.01)
(21) **P-2020/0560** (22) 21.03.2008.
(30) US 22.03.2007. 896286 P
(86) WO 21.03.2008. PCT/US2008/057888
(87) WO 25.09.2008. WO 2008/116179
(96) 21.03.2008. 08732695.5
(97) 11.03.2020. EP2139494 B 2020/11 EN
(54) FARMACEUTSKE FORMULACIJE KOJE SADRŽE HIDRAT PROPILEN GLIKOL DAPAGLIFLOZINA
PHARMACEUTICAL FORMULATIONS CONTAINING DAPAGLIFLOZIN PROPYLENE GLYCOL HYDRATE
(73) ASTRAZENECA AB, , 151 85 Södertälje, SE

(72) BINDRA, Dilbir, S., 1 Squibb Drive, New Brunswick, NJ 08903, US; DALI, Mandar, V., 1 Squibb Drive, New Brunswick, NJ 08903, US; PARAB, Prakash, V., 1 Squibb Drive, New Brunswick, NJ 08903, US; PATEL, Jatin, M., 1 Squibb Drive, New Brunswick, NJ 08903, US; TAO, Li, 1 Squibb Drive, New Brunswick, NJ 08903, US; TEJWANI, Ravindra, W., 1 Squibb Drive, New Brunswick, NJ 08903, US; VATSARAJ, Nipa, 1 Squibb Drive, New Brunswick, NJ 08903, US; WU, Yongmei, 1 Squibb Drive, New Brunswick, NJ 08903, US
(74) MITROVIĆ, Predrag, Alaska 36, 11080 Beograd-Zemun

(51) ***A61K 31/7068*** (2006.01) **(11) 60211 B1**
A61K 33/00 (2006.01)
A61P 35/00 (2006.01)
(21) **P-2020/0297** (22) 21.12.2016.
(30) WO 23.12.2015. PCT/GB2015/054158
GB 03.06.2016. 201609770
(86) WO 21.12.2016. PCT/GB2016/054018
(87) WO 29.06.2017. WO 2017/109486
(96) 21.12.2016. 16820005.3
(97) 04.03.2020. EP3393478 B 2020/10 EN
(54) KOMBINOVANA TERAPIJA
COMBINATION THERAPY
(73) NUCANA PLC, 3 Lochside Way, Edinburgh EH12 9DT, GB
(72) GRIFFITH, Hugh, c/o NuCana plc, 3 Lochside Place, Edinburgh EH12 9DT, GB
(74) ŽIVKO MIJATOVIĆ AND PARTNERS DOO BEOGRAD, Studentski trg 4, 11000 Beograd

(51) ***A61K 31/785*** (2006.01) **(11) 60208 B1**
C08F 8/02 (2006.01)
C08F 226/02 (2006.01)
(21) **P-2020/0504** (22) 10.12.2015.
(30) US 10.12.2014. 201462090287 P
(86) WO 10.12.2015. PCT/US2015/065041
(87) WO 16.06.2016. WO 2016/094685
(96) 10.12.2015. 15823049.0
(97) 05.02.2020. EP3229816 B 2020/06 EN
(54) POLIMERI KOJI VEZUJU PROTONE ZA ORALNU PRIMENU
PROTON-BINDING POLYMERS FOR ORAL ADMINISTRATION
(73) TRICIDA INC., 7000 Shoreline Court, Suite 201, South San Francisco, CA 94080, US
(72) KLAERNER, Gerrit, c/o TRICIDA, INC.,7000 Shoreline Court, Suite 201, South San Francisco, California 94080, US; CONNOR, Eric, F., c/o TRICIDA, INC.,7000 Shoreline Court, Suite 201, South San Francisco, California 94080, US; GBUR, Randi, K., c/o TRICIDA, INC.,7000 Shoreline Court, Suite 201, South San Francisco, California 94080, US; KADE, Matthew, J., c/o TRICIDA, INC.,7000 Shoreline Court, Suite 201, South San Francisco, California 94080, US; KIERSTEAD, Paul, H., c/o TRICIDA, INC.,7000 Shoreline Court, Suite 201, South San Francisco, California 94080, US; BUYSSE, Jerry, M., c/o TRICIDA, INC.,7000 Shoreline Court, Suite 201, South San Francisco, California 94080, US; COPE, Michael, J., c/o TRICIDA, INC.,7000 Shoreline Court, Suite 201, South San Francisco, California 94080, US; BIYANI, Kalpesh, N., c/o TRICIDA, INC.,7000 Shoreline Court, Suite 201, South San Francisco, California 94080, US; NGUYEN, Son, H., c/o TRICIDA, INC.,7000 Shoreline Court, Suite 201, South San Francisco, California 94080, US; TABAKMAN, Scott, M., c/o TRICIDA, INC.,7000 Shoreline Court, Suite 201, South San Francisco, California 94080, US
(74) BOGDANOVIĆ, Dejan i ost., Vlajkovićeva 28, 11000 Beograd

(51) ***A61K 35/74*** (2015.01) **(11) 60245 B1**
A61P 35/00 (2006.01)
(21) **P-2020/0467** (22) 15.06.2016.
(30) GB 15.06.2015. 201510469
GB 23.11.2015. 201520628
GB 17.03.2016. 201604566
(96) 15.06.2016. 19170925.2
(97) 12.02.2020. EP3549592 B 2020/07 EN
(54) KOMPOZICIJE KOJE SADRŽE SOJEVE BAKTERIJA
COMPOSITIONS COMPRISING BACTERIAL STRAINS
(73) 4D PHARMA RESEARCH LIMITED, Life Sciences Innovation Building, Cornhill Road, Aberdeen, Aberdeenshire AB25 2ZS, GB
(72) GRANT, George, Life Sciences Innovation Building, Cornhill Road, Aberdeen Aberdeenshire AB25 2ZS, GB; PATTERSON, Angela, Margaret, Norwich Medical School, Faculty of Medicine and Health Sciences, University of East Anglia, Norwich Norfolk NR4 7JT, GB; MULDER, Imke, Life Sciences Innovation Building, Cornhill Road, Aberdeen Aberdeenshire AB25 2ZS, GB; MCCLUSKEY, Seanin, c/o 4D PHARMA PLC, 3rd Floor 9 Bond Court, Leeds Yorkshire LS1 2JZ, GB; RAFTIS, Emma, c/o 4D PHARMA PLC, 3rd Floor 9 Bond Court, Leeds Yorkshire LS1 2JZ, GB
(74) BOGDANOVIĆ, Dejan i ost., Vlajkovićeva 28, 11000 Beograd

(51) ***A61K 38/00*** (2006.01) **(11) 60248 B1**
C07K 14/00 (2006.01)
(21) **P-2020/0415** (22) 09.05.2014.
(30) EP 10.05.2013. 13167240
(86) WO 09.05.2014. PCT/NL2014/050295
(87) WO 13.11.2014. WO 2014/182172
(96) 09.05.2014. 14726437.8
(97) 26.02.2020. EP2994154 B 2020/09 EN
(54) ANTIMIKROBIJALNI PEPTID
ANTIMICROBIAL PEPTIDE

(73) ACADEMISCH ZIEKENHUIS LEIDEN H.O.D.N. LUMC, Albinusdreef 2, 2333 ZA Leiden, NL
(72) NIBBERING, Petrus, Hendricus, c/o Albinusdreef 2, NL-2333 ZA Leiden, NL; HIEMSTRA, Pieter, c/o Albinusdreef 2, NL-2333 ZA Leiden, NL; DRIJFHOUT, Jan, Wouter, c/o Albinusdreef 2, NL-2333 ZA Leiden, NL
(74) ŽIVKO MIJATOVIĆ AND PARTNERS DOO BEOGRAD, Studentski trg 4, 11000 Beograd

(51) ***A61K 38/00*** (2006.01) **(11) 60280 B1**
A61K 39/00 (2006.01)
C07K 14/245 (2006.01)
C07K 14/25 (2006.01)
C07K 16/08 (2006.01)
C07K 16/20 (2006.01)
C07K 16/28 (2006.01)
C07K 16/30 (2006.01)
C07K 16/32 (2006.01)
C07K 16/40 (2006.01)
(21) **P-2020/0451** (22) 11.03.2014.
(30) US 12.03.2013. 201361777130 P
(86) WO 11.03.2014. PCT/US2014/023231
(87) WO 09.10.2014. WO 2014/164693
(96) 11.03.2014. 14726015.2
(97) 11.03.2020. EP2970487 B 2020/11 EN
(54) CITOTOKSIČNI PROTEINI KOJI SADRŽE CILJANE VEZUJUĆE REGIONE ZA ĆELIJE I REGIONI SHIGA TOKSINA A PODJEDINICE ZA SELEKTIVNO UBIJANJE ODREĐENIH VRSTA ĆELIJA
CYTOTOXIC PROTEINS COMPRISING CELL-TARGETING BINDING REGIONS AND SHIGA TOXIN A SUBUNIT REGIONS FOR SELECTIVE KILLING OF SPECIFIC CELL TYPES
(73) MOLECULAR TEMPLATES, INC., 9301 Amberglen Boulevard Suite 100, Austin, TX 78729, US
(72) POMA, Eric, 165 Christopher Street, New York New York 10014, US; WILLERT, Erin, 2230 Mockingbird Drive, Round Rock Texas 78681, US; KIM, Jason, 7908 Yaupon Drive, Austin Texas 78759, US; HIGGINS, Jack, 2501 Mesquite Lane, Georgetown Texas 78628, US
(74) PLAVŠA & PLAVŠA DOO BEOGRAD, Strumička 51, 11000 Beograd

(51) ***A61K 38/08*** (2019.01) **(11) 60180 B1**
A61P 35/00 (2006.01)
(21) **P-2019/1687** (22) 24.06.2014.
(30) US 24.06.2013. 201361838777 P
(86) WO 24.06.2014. PCT/IB2014/001579
(87) WO 31.12.2014. WO 2014/207556
(96) 24.06.2014. 14818523.4
(97) 30.10.2019. EP3013351 B 2019/44 EN
(54) KOMBINOVANA UPOTREBA PEPTIDA I PEPTIDOMIMETIKA I TRETMAN SUBPOPULACIJA PACIJENATA OBOLELIH OD KANCERA
PEPTIDES AND PEPTIDOMIMETICS IN COMBINATION USES AND TREATMENTS FOR CANCER PATIENT SUBPOPULATIONS
(73) CANBAS CO., LTD., 2-2-1, Otemachi, Numazu City, Shizuoka 410-0801, JP
(72) KAWABE, Takumi, 1176-40 Okanomiya, Numazu CityShizuoka 410-0011, JP; MINE, Naoki, 105 Soleil Noble, 17-6 Minami-cho, Mishima City Shizuoka 411-0842, JP; SAITO, Naoya, 303 Sun Heights Hibari, 5-20 Nishiwakacho, Michima City Shizuoka 411-0038, JP; SAKAKIBARA, Keiichi, 41-11, Inari, Susono City Shizuoka 410-1113, JP; SATO, Takuji, 158-1, Okaisshiki, Numazu City, 410-0012, JP
(74) DESPOTOVIĆ, Daria, Andre Nikolića 3, 11000 Beograd

(51) ***A61K 38/18*** (2006.01) **(11) 60181 B1**
A61P 9/10 (2006.01)
A61P 11/00 (2006.01)
(21) **P-2020/0199** (22) 09.07.2015.
(30) GB 10.07.2014. 201412290
(86) WO 09.07.2015. PCT/GB2015/051989
(87) WO 14.01.2016. WO 2016/005756
(96) 09.07.2015. 15739658.1
(97) 01.01.2020. EP3166628 B 2020/01 EN
(54) TERAPEUTSKA UPOTREBA MORFOGENETSKIH PROTEINA KOSTI
THERAPEUTIC USE OF BONE MORPHOGENETIC PROTEINS
(73) CAMBRIDGE ENTERPRISE LIMITED, The Old Schools, Trinity Lane, Cambridge, Cambridgeshire CB2 1TN, GB
(72) MORRELL, Nicholas, W, c/o University of Cambridge School, of Clinical Medicine, Department of Medicine, Box 157, Addenbrooke's Hospital Hills Road, Cambridge Cambridgeshire CB2 0QQ, GB; LI, Wei, c/o University of Cambridge School, of Clinical Medicine, Department of Medicine, Box 157, Addenbrooke's Hospital Hills Road, Cambridge Cambridgeshire CB2 0QQ, GB; UPTON, Paul, D, c/o University of Cambridge School, of Clinical Medicine, Department of Medicine, Box 157, Addenbrooke's Hospital Hills Road, Cambridge Cambridgeshire CB2 0QQ, GB
(74) RISTIĆ & MALEŠEVIĆ DOO, Makedonska 32, 11000 Beograd

(51) ***A61K 39/00*** (2006.01) **(11) 60226 B1**
(21) **P-2020/0310** (22) 06.09.2013.
(30) US 07.09.2012. 201261698138 P
US 26.02.2013. 201361769581 P
US 28.02.2013. 201361770421 P
(86) WO 06.09.2013. PCT/US2013/058618
(87) WO 13.03.2014. WO 2014/039903
(96) 06.09.2013. 13835291.9
(97) 18.12.2019. EP2892550 B 2019/51 EN
(54) STABILNE VODENE FORMULACIJE ADALIMUMABA

STABLE AQUEOUS FORMULATIONS OF ADALIMUMAB
(73) COHERUS BIOSCIENCES, INC., 201 Redwood Shores Parkway Suite 200, Redwood City, CA 94065, US
(72) MANNING, Mark, 4630 Sorrel Lane, Johnstown, CO 80534, US; PAYNE, Robert W., 221 Cleopatra Street, Fort Collins, CO 80525, US
(74) MITROVIĆ, Predrag, Alaska 36, 11080 Beograd-Zemun

---

(51) ***A61K 39/395*** (2006.01) **(11) 60201 B1**
C07K 14/705 (2006.01)
C07K 16/28 (2006.01)
C07K 16/30 (2006.01)
C07K 16/40 (2006.01)
(21) **P-2020/0473** (22) 13.11.2015.
(30) EP 14.11.2014. 14193260
EP 03.09.2015. 15183736
EP 02.10.2015. 15188142
(86) WO 13.11.2015. PCT/EP2015/076528
(87) WO 19.05.2016. WO 2016/075278
(96) 13.11.2015. 15797922.0
(97) 04.03.2020. EP3224275 B 2020/10 EN
(54) ANTIGEN VEZUJUĆI MOLEKULI KOJI SADRŽE TRIMER LIGANDA FAMILIJE TNF
ANTIGEN BINDING MOLECULES COMPRISING A TNF FAMILY LIGAND TRIMER
(73) F. HOFFMANN-LA ROCHE AG, Grenzacherstrasse 124, 4070 Basel, CH
(72) AMANN, Maria, Neugutstrasse 55, 8600 Duebendorf, CH; BRUENKER, Peter, Burgwiesenstrasse 3c, 8335 Hittnau, CH; CLAUS, Christina, Limmatauweg 3, 5408 Ennetbaden, CH; FERRARA, KOLLER, Claudia, Haenibueel 13, 6300 Zug, CH; GRAU-RICHARDS, Sandra, Breitestrasse 16, 8903 Birmensdorf ZH, CH; KLEIN, Christian, Chapfstrasse 26B, 8906 Bonstetten, CH; LEVITSKY, Viktor, Wulikerstrasse 10, 8903 Biermensdorf, CH; MOESSNER, Ekkehard, Felsenburgweg 5, 8280 Kreuzlingen, CH; REGULA, Joerg, Thomas, Innerkoflerstrasse 17 B, 81377 Muenchen, DE; UMAÑA, Pablo, Felsenrainstrasse 28, 8832 Wollerau, CH
(74) ZATEZALO, Mihajlo, Poštanski fah 37, 11077 Beograd

---

(51) ***A61K 41/00*** (2006.01) **(11) 60176 B1**
A61D 99/00 (2006.01)
(21) **P-2017/0107** (22) 27.01.2017.
(43) 31.07.2018.
(54) ELEKTROMAGNETNI STIMULATOR ZA POVEĆANJE MLEČNOSTI KRAVA I NJEGOVA PRIMENA
ELECTROMAGNETIC STIMULATOR FOR INCREASING MILK OF COW AND ITS USE
(73) MILANKOV, Zoran, Stražilovska 15, 21000 Novi Sad, RS
(72) MILANKOV, Zoran, Stražilovska 15, 21000 Novi Sad, RS
(74) PRIMOVIĆ, Gordana, Vase Stajića 13 , 21000 Novi Sad

---

(51) ***A61K 48/00*** (2006.01) **(11) 60207 B1**
A61K 9/00 (2006.01)
A61K 38/17 (2006.01)
C07K 14/005 (2006.01)
C12N 7/00 (2006.01)
C12N 15/113 (2010.01)
C12N 15/115 (2010.01)
C12N 15/63 (2006.01)
C12N 15/86 (2006.01)
C12Q 1/70 (2006.01)
G01N 33/50 (2006.01)
(21) **P-2020/0498** (22) 20.04.2012.
(30) US 22.04.2011. 201161478355 P
(96) 20.04.2012. 17168534.0
(97) 19.02.2020. EP3254703 B 2020/08 EN
(54) ADENO-POVEZANI VIRIONI VIRUSA SA VARIJANTAMA KAPSIDA I POSTUPCI ZA NJIHOVU PRIMENU
ADENO-ASSOCIATED VIRUS VIRIONS WITH VARIANT CAPSID AND METHODS OF USE THEREOF
(73) THE REGENTS OF THE UNIVERSITY OF CALIFORNIA, 1111 Franklin Street, 12th Floor, Oakland, CA 94607, US
(72) SCHAFFER, David, V., 19 Rima Court, Danville, CA 94526, US; KLIMCZAK, Ryan, R., 53 Clarendon Avenue, San Francisco, CA 94114, US; KOERBER, James, T., 325 Lenox Avenue 402, Oakland, CA 94610, US; FLANNERY, John, G., 1054 Cragmont Avenue, Berkeley, CA 94708-1434, US; DALKARA, MOUROT, Deniz, 30 rue Maurice Barres, Dombasle sur Meurthe, 54110 Paris, FR; VISEL, Meike, 6532 Knott Avenue, El Cerrito, CA 94530, US; BYRNE, Leah, C.,T., 112 Barker Hall, University of California, Berkeley, CA 94720, US
(74) MITROVIĆ, Predrag, Alaska 36, 11080 Beograd-Zemun

---

(51) ***A61K 48/00*** (2006.01) **(11) 60232 B1**
A61K 39/00 (2006.01)
C12N 9/12 (2006.01)
(21) **P-2020/0144** (22) 28.10.2014.
(30) EP 28.10.2013. 13190547
(86) WO 28.10.2014. PCT/EP2014/073164
(87) WO 07.05.2015. WO 2015/063117
(96) 28.10.2014. 14790592.1
(97) 27.11.2019. EP3062824 B 2019/48 EN
(54) DNK VAKCINA ZA KODIRANJE TELOMERAZE
A TELOMERASE ENCODING DNA VACCINE

(73) INVECTYS, 28 rue du Docteur Roux, 75015 Paris, FR
(72) LANGLADE DEMOYEN, Pierre, 92 avenue Charles-de-Gaulle, F-92200 Neuilly-sur-Seine, FR; WAIN-HOBSON, Simon, 3 rue Jean de la Fontaine, F-78180 Montigny-le-Bretonneux, FR; HUET, Thierry, 21-23 rue Lequesne, F-94130 Nogent sur Marne, FR; LIARD, Christelle, 21 avenue Saint-Exupéry, F-92320 Chatillon, FR; PLIQUET, Elodie, 32 rue Marcel Bonnet, 94230 Cachan, FR
(74) ŽIVKOVIĆ, Zoran, Alekse Nenadovića 16, 11000 Beograd

---

(51) ***A61M 15/06*** (2006.01) **(11) 60227 B1**
A24F 47/00 (2020.01)
A61M 11/04 (2006.01)
(21) **P-2020/0531** (22) 19.02.2015.
(30) EP 20.02.2014. 14155969
(86) WO 19.02.2015. PCT/EP2015/053527
(87) WO 27.08.2015. WO 2015/124688
(96) 19.02.2015. 15707068.1
(97) 01.04.2020. EP3107607 B 2020/14 EN
(54) LED MODUL ZA UREĐAJE KOJI STVARAJU AEROSOLI, UREĐAJ KOJI STVARA AEROSOLI KOJI IMA LED MODUL I METODA ZA OSVETLJAVANJE PARE
LED MODULE FOR AEROSOL GENERATING DEVICES, AEROSOL GENERATING DEVICE HAVING A LED MODULE AND METHOD FOR ILLUMINATING VAPOUR
(73) JT INTERNATIONAL S.A., 8, rue Kazem Radjavi, 1202 Geneva, CH
(72) PLATTNER, Michael, Dietrichstrasse 31, 54290 Trier, DE
(74) MITROVIĆ, Predrag, Alaska 36, 11080 Beograd-Zemun

---

(51) ***A61P 11/00*** (2006.01) **(11) 60192 B1**
A61K 31/52 (2006.01)
A61P 17/00 (2006.01)
A61P 29/00 (2006.01)
C07D 473/06 (2006.01)
C07D 473/08 (2006.01)
(21) **P-2020/0488** (22) 18.09.2015.
(30) US 19.09.2014. 201462052678 P
(86) WO 18.09.2015. PCT/US2015/051063
(87) WO 24.03.2016. WO 2016/044792
(96) 18.09.2015. 15774806.2
(97) 25.03.2020. EP3193880 B 2020/13 EN
(54) INHIBICIJA JONSKOG KANALA A1 ZA PROLAZNI RECEPTORSKI POTENCIJAL
INHIBITING THE TRANSIENT RECEPTOR POTENTIAL A1 ION CHANNEL
(73) ELI LILLY AND COMPANY, Lilly Corporate Center, Indianapolis, IN 46285, US
(72) CHENARD, Bertand, L., 7 Whaling Drive, Waterford, CT 06385, US; WU, Xinyuan, 35 Travis Drive, Newton, MA 02467, US
(74) POPOVIĆ, Gordana i ost., Takovska 19, 11000 Beograd

---

(51) ***A61P 25/04*** (2006.01) **(11) 60267 B1**
A61K 9/08 (2006.01)
A61K 31/137 (2006.01)
A61K 47/02 (2006.01)
A61K 47/12 (2006.01)
(21) **P-2020/0566** (22) 02.03.2012.
(30) US 04.03.2011. 201161449287 P
EP 03.05.2011. 11003601
(96) 02.03.2012. 17189271.4
(97) 22.04.2020. EP3287123 B 2020/17 EN
(54) VODENA FARMACEUTSKA FORMULACIJA TAPENTADOLA ZA ORALNU PRIMENU
AQUEOUS PHARMACEUTICAL FORMULATION OF TAPENTADOL FOR ORAL ADMINISTRATION
(73) GRÜNENTHAL GMBH, Zieglerstrasse 6, 52078 Aachen, DE
(72) REINHOLD, Ulrich, I. Rote-Haag Weg 44a, 52076 Aachen, DE; SCHILLER, Marc, Max-Pechstein-Straße 4, 52076 Aachen, DE; WULSTEN, Eva, Cornelia, Bonnenring 188, 47877 Willich, DE; INGHELBRECHT, Sabine, Karine, Katrien, c/o Janssen Pharmaceutica NV, Turnhoutseweg 30, 2340 Beerse, BE; EMBRECHTS, Roger, Carolus, Augusta, c/o Janssen Pharmaceutica NV, Turnhoutseweg 30, 2340 Beerse, BE; FEIL, Ulrich, Berliner Allee 17, 63739 Aschaffenburg, DE
(74) ŽIVKO MIJATOVIĆ AND PARTNERS DOO BEOGRAD, Studentski trg 4, 11000 Beograd

---

(51) ***B01D 21/28*** (2006.01) **(11) 60277 B1**
B01D 21/00 (2006.01)
B01D 21/24 (2006.01)
B01D 24/14 (2006.01)
B01D 36/04 (2006.01)
B03B 9/02 (2006.01)
C22B 3/00 (2006.01)
C22B 3/04 (2006.01)
C22B 3/26 (2006.01)
C22B 15/00 (2006.01)
C22B 60/02 (2006.01)
(21) **P-2020/0568** (22) 26.09.2014.
(30) US 27.09.2013. 201361883411 P
(86) WO 26.09.2014. PCT/CA2014/050925
(87) WO 02.04.2015. WO 2015/042715
(96) 26.09.2014. 14849118.6
(97) 01.04.2020. EP2941311 B 2020/14 EN
(54) POSTUPAK I UREĐAJ ZA RAZDVAJANJE TEČNO/ČVRSTO POPUT UKLANJANJA VODE IZ ČESTIČASTOG ČVRSTOG MATERIJALA I AGITACIONO LUŽENJE

METHOD AND APPARATUS FOR LIQUID/SOLID SEPARATION SUCH AS DEWATERING PARTICULATE SOLIDS AND AGITATION LEACHING
(73) SEPRO MINERAL SYSTEMS CORP., 101A - 9850 201 Street, Langley, British Columbia V1M 4A3, CA
(72) MCALISTER, Steven, Alexander, 29-3800 Golf Course Drive, Abbotsford, British Columbia V3G 0A7, CA; VAN KLEEK, Mark, Donald, 18452 59th Avenue, Surrey, British Columbia V3S 5S7, CA; JILLINGS, Michael, Charles, 46159 Riverside Drive, Chilliwack, British Columbia V2P 3L1, CA; MALLORY, Brennan, James, Suite 72, 2588-152nd Street, Surrey, British Columbia V4P 3H9, CA; VINCHOFF, Mark, Henry, 10220 Crystal Drive, Chilliwack, British Columbia V2P 6T8, CA
(74) ŽIVKOVIĆ, Zoran, Alekse Nenadovića 16, 11000 Beograd

---

(51) ***B01D 29/46*** (2006.01) **(11) 60234 B1**
E03B 3/20 (2006.01)
(21) **P-2020/0482** (22) 18.11.2016.
(30) DE 19.11.2015. 202015106299 U
(86) WO 18.11.2016. PCT/DE2016/100537
(87) WO 26.05.2017. WO 2017/084657
(96) 18.11.2016. 16834270.7
(97) 05.02.2020. EP3377190 B 2020/06 DE
(54) FILTERSKI DISK
FILTER DISC
(73) STÜWA KONRAD STÜKERJÜRGEN GMBH, Hemmersweg 80, 33397 Rietberg, DE
(72) SCHRÖDER, Christian, Baumwiese 16, 33803 Steinhagen, DE
(74) PLAVŠA & PLAVŠA DOO BEOGRAD, Strumička 51, 11000 Beograd

---

(51) ***B01D 69/10*** (2006.01) **(11) 60215 B1**
B01D 69/06 (2006.01)
B01D 69/14 (2006.01)
B01D 71/30 (2006.01)
(21) **P-2020/0371** (22) 14.12.2016.
(30) LU 24.12.2015. 92934
(86) WO 14.12.2016. PCT/EP2016/081003
(87) WO 29.06.2017. WO 2017/108534
(96) 14.12.2016. 16809099.1
(97) 05.02.2020. EP3393639 B 2020/06 EN
(54) POROZNA MEMBRANA I METODA NJENE PROIZVODNJE
POROUS MEMBRANE AND METHOD OF PRODUCTION THEREOF
(73) HURRAH SARL, 61 Rue d'Olm, 8281 Kehlen, LU
(72) LAINE, Carole, 352 rue du bois de Loo, 6717 Attert, BE
(74) AOD MSA IP – MILOJEVIĆ SEKULIĆ ADVOKATI, Karađorđeva 65, 11000 Beograd

---

(51) ***B03C 3/38*** (2006.01) **(11) 60278 B1**
B01D 47/06 (2006.01)
B01D 50/00 (2006.01)
B03C 3/014 (2006.01)
B03C 3/16 (2006.01)
B03C 3/41 (2006.01)
B03C 3/47 (2006.01)
(21) **P-2020/0490** (22) 14.07.2011.
(30) FI 12.01.2011. 20110007
(86) WO 14.07.2011. PCT/FI2011/000037
(87) WO 19.07.2012. WO 2012/095549
(96) 14.07.2011. 11855648.9
(97) 26.02.2020. EP2663403 B 2020/09 EN
(54) POSTUPAK ZA PREČIŠĆAVANJE VAZDUHA OD NEŽELJENIH KOMPONENTI I ZA UKLANJANJE TAKVIH KOMPONENTI I UPOTREBA POMENUTOG POSTUPKA
METHOD FOR PURIFYING AIR FROM NON-DESIRED COMPONENTS AND FOR ELIMINATING SUCH COMPONENTS AND USE OF SAID METHOD
(73) AAVI TECHNOLOGIES LTD, Tulppatie 1, 00880 Helsinki, FI
(72) ILMASTI, Veikko, Ilmari, Mäkitorpantie 12 A 7, FI-00620 Helsinki, FI
(74) ŽIVKOVIĆ, Zoran, Alekse Nenadovića 16, 11000 Beograd

---

(51) ***B21F 1/02*** (2006.01) **(11) 60196 B1**
H01R 43/28 (2006.01)
(21) **P-2020/0443** (22) 21.12.2015.
(96) 21.12.2015. 15201628.3
(97) 05.02.2020. EP3184191 B 2020/06 DE
(54) UREĐAJ ZA ISPRAVLJANJE KABLOVA
STRAIGHTENING DEVICE FOR STRAIGHTENING CABLES
(73) KOMAX HOLDING AG, Industriestrasse 6, 6036 Dierikon, CH
(72) VIVIROLI, Stefan, Schiltmatthalde 25, 6048 Horw, CH
(74) PETOŠEVIĆ DOO BEOGRAD, Bulevar oslobođenja 87, 11040 Beograd

---

(51) ***B29C 48/154*** (2019.01) **(11) 60255 B1**
B29C 48/07 (2019.01)
B29C 48/156 (2019.01)
B29C 48/21 (2019.01)
B29C 48/34 (2019.01)
B29C 48/37 (2019.01)
B29C 48/49 (2019.01)
B29C 70/70 (2006.01)
B29D 30/38 (2006.01)
B29K 21/00 (2006.01)
B29L 30/00 (2006.01)
(21) **P-2020/0559** (22) 05.04.2016.
(30) NL 14.04.2015. 2014634
(86) WO 05.04.2016. PCT/NL2016/050235
(87) WO 20.10.2016. WO 2016/167646

(96) 05.04.2016. 16733722.9
(97) 19.02.2020. EP3283273 B 2020/08 EN
(54) SISTEM EKSTRUDERA ZA IZVLAČENJE EKSTRUDATA OJAČANOG VLAKNASTIM TKANJEM
EXTRUDER SYSTEM FOR EXTRUDING CORD REINFORCED EXTRUDATE
(73) VMI HOLLAND B.V., Gelriaweg 16, 8161 RK Epe, NL
(72) DE BRUIJN, Ronald Gerardus Maria, c/o VMI Holland B.V., Gelriaweg 16, 8161 RK Epe, NL; DE JONG, Emiel Hendricus, c/o VMI Holland B.V., Gelriaweg 16, 8161 RK Epe, NL; MEIJERS, Pieter Cornelis, c/o VMI Holland B.V., Gelriaweg 16, 8161 RK Epe, NL
(74) BOGDANOVIĆ, Dejan i ost., Vlajkovićeva 28, 11000 Beograd

---

(51) ***B32B 5/26*** (2006.01) **(11) 60239 B1**
B32B 7/04 (2019.01)
B32B 7/14 (2006.01)
H04R 1/02 (2006.01)
H04R 1/08 (2006.01)
H04R 25/00 (2006.01)
(21) **P-2020/0517** (22) 24.05.2016.
(30) IT 04.02.2016. UB20160059
(86) WO 24.05.2016. PCT/IB2016/000707
(87) WO 10.08.2017. WO 2017/134479
(96) 24.05.2016. 16728093.2
(97) 26.02.2020. EP3412035 B 2020/09 EN
(54) KOMPOZITNA VIŠESLOJNA KONSTRUKCIJA ZA FILTRIRANJE, NAMENJENA ZA UPOTREBU KAO SUBKOMPONENTA AKUSTIČKIH UREĐAJA I ELEKTRONSKIH UREĐAJA UOPŠTENO
COMPOSITE MULTILAYER FILTERING CONSTRUCTION FOR USE AS A SUBCOMPONENT IN ACOUSTIC AND ELECTRONIC PRODUCTS IN GENERAL
(73) SAATI S.P.A., Via Milano, 14, 22070 Appiano Gentile CO, IT
(72) LUCIGNANO, Carmine, c/o Saati S.p.A., Via Milano, 14,, 22070 Appiano Gentile (CO), IT; MUZYCZUK, Anna, c/o Saati S.p.A., Via Milano, 14,, 22070 Appiano Gentile (CO), IT; GRIMOLDI, Elisa, c/o Saati S.p.A., Via Milano, 14,, 22070 Appiano Gentile (CO), IT; MIETTA, Marco, c/o Saati S.p.A., Via Milano, 14,, 22070 Appiano Gentile (CO), IT; CANONICO, Paolo, c/o Saati S.p.A., Via Milano, 14,, 22070 Appiano Gentile (CO), IT
(74) ŽIVKO MIJATOVIĆ AND PARTNERS DOO BEOGRAD, Studentski trg 4, 11000 Beograd

(51) ***B41M 5/00*** (2006.01) **(11) 60275 B1**
B41M 3/14 (2006.01)
B41M 7/00 (2006.01)
G03G 15/09 (2006.01)
G03G 15/20 (2006.01)
G03G 19/00 (2006.01)
G03G 21/04 (2006.01)
(21) **P-2020/0438** (22) 23.09.2011.
(30) EP 24.09.2010. 10010506
(86) WO 23.09.2011. PCT/EP2011/066583
(87) WO 29.03.2012. WO 2012/038531
(96) 23.09.2011. 11761072.5
(97) 22.01.2020. EP2619630 B 2020/04 EN
(54) UREĐAJ, SISTEM I METOD ZA PROIZVODNJU MAGNETNO INDUKOVANOG VIZUELNOG EFEKTA
DEVICE, SYSTEM AND METHOD FOR PRODUCING A MAGNETICALLY INDUCED VISUAL EFFECT
(73) SICPA HOLDING SA, Avenue de Florissant 41, 1008 Prilly, CH
(72) DEGOTT, Pierre, Chemin des Falaises 15, 1023 Crissier, CH; DESPLAND, Claude-Alain, Chemin de la Cure 8, 1008 Prilly, CH; SCHMID, Mathieu, Rue du Vallon 10, 1005 Lausanne, CH
(74) ĆOSOVIĆ, Dragoljub, Andre Nikolića 3, 11040 Beograd

---

(51) ***B60C 15/02*** (2006.01) **(11) 60221 B1**
B29D 30/48 (2006.01)
B60B 21/10 (2006.01)
B60B 21/12 (2006.01)
B60B 25/04 (2006.01)
B60B 25/12 (2006.01)
B60C 5/16 (2006.01)
(21) **P-2020/0520** (22) 25.04.2017.
(30) FR 02.05.2016. 1653952
(86) WO 25.04.2017. PCT/FR2017/050979
(87) WO 09.11.2017. WO 2017/191389
(96) 25.04.2017. 17725664.1
(97) 11.03.2020. EP3452307 B 2020/11 FR
(54) ADAPTER ZA VOZNI SKLOP I VOZNI SKLOP KOJI SADRŽI TAJ ADAPTER
ADAPTER FOR A WHEELED ASSEMBLY AND A WHEELED ASSEMBLY COMPRISING SAME
(73) COMPAGNIE GÉNÉRALE DES ETABLISSEMENTS MICHELIN, 23 place des Carmes-Déchaux, 63000 Clermont-Ferrand, FR
(72) BARGUET, Henri, MANUFACTURE FRANCAISE DES, PNEUMATIQUES MICHELIN, DGD/PI - F35 - LADOUX, 63040 CLERMONT-FERRAND CEDEX 9, FR; REIX, Olivier, MANUFACTURE FRANCAISE DES, PNEUMATIQUES MICHELIN, DGD/PI - F35 - LADOUX, 63040 CLERMONT-FERRAND CEDEX 9, FR; TOPIN, Arthur, MANUFACTURE FRANCAISE

DES, PNEUMATIQUES MICHELIN, DGD/PI - F35 - LADOUX, 63040 CLERMONT-FERRAND CEDEX 9, FR
(74) MITROVIĆ, Predrag, Alaska 36, 11080 Beograd-Zemun

---

(51) ***B60J 1/00*** (2006.01) **(11) 60253 B1**
B25B 11/00 (2006.01)
B62D 65/06 (2006.01)
(21) **P-2020/0542** (22) 02.11.2011.
(30) GB 03.11.2010. 201018558
GB 15.12.2010. 201021286
GB 14.02.2011. 201102518
(86) WO 02.11.2011. PCT/GB2011/052130
(87) WO 10.05.2012. WO 2012/059755
(96) 02.11.2011. 11781584.5
(97) 12.02.2020. EP2635452 B 2020/07 EN
(54) UREĐAJ I POSTUPAK ZA POSTAVLJANJE VETROBRANSKOG STAKLA
WINDSCREEN INSTALLATION APPARATUS AND METHOD
(73) BELRON INTERNATIONAL LIMITED, Milton Park, Stroude Road, Egham, Surrey TW20 9EL, GB
(72) FINCK, William, 31 Doddinghurst Road, Brentwood, Essex CM15 9EP, GB; DAVIES, Christopher, Ty Coch Farm, Pembrey Road, Kidwelly SA17 4TF, GB
(74) BOGDANOVIĆ, Dejan i ost., Vlajkovićeva 28, 11000 Beograd

---

(51) ***B61D 9/08*** (2006.01) **(11) 60214 B1**
B61B 13/12 (2006.01)
B61D 9/14 (2006.01)
B61G 1/00 (2006.01)
B61L 25/02 (2006.01)
B61L 25/04 (2006.01)
B61L 27/04 (2006.01)
B65G 17/12 (2006.01)
G05D 13/62 (2006.01)
(21) **P-2020/0492** (22) 31.03.2015.
(30) US 08.07.2014. 201462021905 P
(86) WO 31.03.2015. PCT/CA2015/050251
(87) WO 14.01.2016. WO 2016/004516
(96) 31.03.2015. 15819203.9
(97) 29.01.2020. EP3166834 B 2020/05 EN
(54) SISTEMI POGONSKIH STANICA
DRIVE STATION ARRANGEMENTS
(73) RAIL-VEYOR TECHNOLOGIES GLOBAL INC, 129 Fielding Road, Lively, Ontario P3Y 1L7, CA
(72) FISK, James, Everrett, 546 Hidden Creek Drive, Antioch, Illinois 60002, US; FANTIN, Patrick, Walter, Joseph, 4145 Fernand Avenue, Hanmer, Ontario P3P 1A5, CA; MCCALL, William, John, 1663 O'Neil Drive W., Garson, Ontario P3L 1L6, CA; NIEMEYER, David, Wilhelm, 3877 MacMillian Drive, Val Caron, Ontario P3N 1H9, CA; REAY, Curtis, Ron, 1165 Wilfred, Hanmer, Ontario P3P 1S2, CA; ZANETTI, Eric, Benjamin, Alexander, 710 Lavoie Street, Sudbury, Ontario P3A 2B7, CA; HELLBERG, Esko, Johannes, 20 Arnold Street, Lively, Ontario P3Y 1M8, CA
(74) ŽIVKO MIJATOVIĆ AND PARTNERS DOO BEOGRAD, Studentski trg 4, 11000 Beograd

---

(51) ***B65D 17/00*** (2006.01) **(11) 60228 B1**
(21) **P-2020/0379** (22) 10.11.2016.
(30) DE 22.12.2015. 102015122548
(86) WO 10.11.2016. PCT/EP2016/077249
(87) WO 29.06.2017. WO 2017/108260
(96) 10.11.2016. 16794325.7
(97) 29.01.2020. EP3377417 B 2020/05 DE
(54) POKLOPAC LIMENKE
CAN LID
(73) PIECH, Gregor, Anton, Föhrenwald 17a, 6352 Ellmau, AT
(72) THIELEN, Klaus, Spinnerwinklweg 2, 83471 Schönau am Königssee, DE; THIELEN, Eva-Maria, Spinnerwinklweg 2, 83471 Schönau am Königssee, DE
(74) BOGDANOVIĆ, Dejan i ost., Vlajkovićeva 28, 11000 Beograd

---

(51) ***B65D 85/804*** (2006.01) **(11) 60188 B1**
(21) **P-2020/0449** (22) 22.07.2011.
(30) DE 22.07.2010. 102010031988
DE 02.09.2010. 102010044251
DE 07.02.2011. 102011010534
(96) 22.07.2011. 19165219.7
(97) 22.01.2020. EP3521207 B 2020/04 DE
(54) DOZNA KAPSULA SA BAR KODOM
PORTION CAPSULE WITH BARCODE
(73) K-FEE SYSTEM GMBH, Senefelder Strasse 44, 51469 Bergisch Gladbach, DE
(72) KRÜGER, Marc, Zaunkönigweg 8, 51467 Bergisch Gladbach, DE; EMPL, Günter, Falltorstraße 12, 51429 Bergisch Gladbach, DE
(74) MITROVIĆ, Predrag, Alaska 36, 11080 Beograd-Zemun

---

(51) ***B65D 85/804*** (2006.01) **(11) 60189 B1**
(21) **P-2020/0450** (22) 22.07.2011.
(30) DE 22.07.2010. 102010031988
DE 02.09.2010. 102010044251
DE 07.02.2011. 102011010534
(96) 22.07.2011. 19165224.7
(97) 22.01.2020. EP3521209 B 2020/04 DE
(54) DOZNA KAPSULA SA BAR KODOM
PORTION CAPSULE WITH BARCODE
(73) K-FEE SYSTEM GMBH, Senefelder Strasse 44, 51469 Bergisch Gladbach, DE
(72) KRÜGER, Marc, Zaunkönigweg 8, 51467 Bergisch Gladbach, DE; EMPL, Günter, Falltorstraße 12, 51429 Bergisch Gladbach, DE
(74) MITROVIĆ, Predrag, Alaska 36, 11080 Beograd-Zemun

(51) ***B67D 7/74*** (2010.01) **(11) 60247 B1**
B67D 1/00 (2006.01)
B67D 1/08 (2006.01)
B67D 1/10 (2006.01)
F04B 15/02 (2006.01)
F04B 43/00 (2006.01)
F04B 43/08 (2006.01)
F04B 43/09 (2006.01)
F04B 43/12 (2006.01)
(21) **P-2020/0327** (22) 02.03.2016.
(30) US 04.03.2015. 201562127853 P
US 04.03.2015. 201562127848 P
(86) WO 02.03.2016. PCT/IB2016/051155
(87) WO 09.09.2016. WO 2016/139585
(96) 02.03.2016. 16758530.6
(97) 12.02.2020. EP3265421 B 2020/07 EN
(54) DOZIRNI SISTEM
DOSING SYSTEM
(73) SODASTREAM INDUSTRIES LTD., Gilboa Street, P.O. Box 280, Airport City, 7019900 Ben Gurion Airport, IL
(72) COHEN, Avi, 8/4 Dishon Street, 9695608 Jerusalem, IL; BEN, SHALOM, Zvi, Lot 206, Regional Council Hof Ashkelon, 7910300 Bat Hadar, IL
(74) ŽIVKOVIĆ, Zoran, Alekse Nenadovića 16, 11000 Beograd

(51) ***C02F 3/30*** (2006.01) **(11) 60242 B1**
A01C 3/00 (2006.01)
C02F 1/28 (2006.01)
C02F 1/44 (2006.01)
C02F 1/66 (2006.01)
C02F 3/12 (2006.01)
C02F 3/28 (2006.01)
C02F 11/04 (2006.01)
C02F 103/20 (2006.01)
C05F 17/00 (2020.01)
(21) **P-2020/0529** (22) 01.11.2016.
(30) IL 26.05.2016. 24587216
(86) WO 01.11.2016. PCT/IL2016/051177
(87) WO 30.11.2017. WO 2017/203505
(96) 01.11.2016. 16865270.9
(97) 11.03.2020. EP3268319 B 2020/11 EN
(54) POSTUPAK I POSTROJENJE ZA OBRADU OTPADA DOMAĆIH ŽIVOTINJA
PROCESS AND FACILITY FOR THE TREATMENT OF LIVESTOCK WASTE
(73) S.G.T. -SUSTAINABLE GREEN TECHNOLOGIES LTD, 12 Ha'Melacha Street, P.O. Box 8641, 4250547 Netanya, IL
(72) LEVIN, Gal, 7 Chitman Uzi Street, 4266105 Netanya, IL
(74) ŽIVKOVIĆ, Zoran, Alekse Nenadovića 16, 11000 Beograd

(51) ***C05F 11/02*** (2006.01) **(11) 60276 B1**
C05F 11/10 (2006.01)
C05G 3/00 (2020.01)
(21) **P-2020/0433** (22) 27.07.2012.
(96) 27.07.2012. 12382306.4
(97) 26.02.2020. EP2690080 B 2020/09 EN
(54) ĐUBRIVA OBOGAĆENA RASTVOROM HUMUSNIH ENZIMA BOGATOG NA ENZIMIMA FOSFATAZE I POSTUPAK ZA NJIHOVU PROIZVODNJU
FERTILISERS ENRICHED WITH A HUMIC-ENZIMATIC SOLUTION RICH IN PHOSPHATASE ENZYMES AND THEIR MANUFACTURING PROCESS
(73) FERTIBERIA, S.A., Torre Espacio, Planta 48 Paseo de la Castellana 259 D, 28046 Madrid, ES
(72) GARCÍA, IZQUIERDO, Carlos, CEBAS-CSIC Campus Universitario de Espinardo, Murcia, 30100 Murcia, ES; BRAÑAS, LASALA, Javier, Torre Espacio, Planta 48, Paseo de la Castellana 259 D, 28046 Madrid, ES; DEL CAMPO, NOVALES,Pablo, Torre Espacio, Planta 48, Paseo de la Castellana 259 D, 28046 Madrid, ES; HERNÁNDEZ, FERNÁNDEZ, María, Teresa, CEBAS-CSIC Campus Universitario de Espinardo, Murcia, 30100 Murcia, ES
(74) ŽIVKOVIĆ, Zoran, Alekse Nenadovića 16, 11000 Beograd

(51) ***C07D 207/36*** (2006.01) **(11) 60285 B1**
A61K 31/401 (2006.01)
A61P 31/20 (2006.01)
C07D 207/40 (2006.01)
C07D 403/12 (2006.01)
C07D 405/12 (2006.01)
(21) **P-2020/0472** (22) 16.05.2014.
(30) EP 17.05.2013. 13168291
EP 04.07.2013. 13175181
EP 29.08.2013. 13182281
EP 31.10.2013. 13191209
EP 18.12.2013. 13198160
EP 05.03.2014. 14157900
(96) 16.05.2014. 16180180.8
(97) 19.02.2020. EP3121164 B 2020/08 EN
(54) DERIVATI SULFAMILPIROROLAMIDA I NJIHOVA PRIMENA KAO LEKOVI ZA TRETMAN HEPATITISA B
SULPHAMOYLPYRROLAMIDE DERIVATIVES AND THE USE THEREOF AS MEDICAMENTS FOR THE TREATMENT OF HEPATITIS B
(73) JANSSEN SCIENCES IRELAND UNLIMITED COMPANY, Barnahely Ringaskiddy, Co Cork, IE
(72) VANDYCK, Koen, c/o Janssen Pharmaceutica NV Turnhoutseweg 30, 2340 Beerse, BE; HACHÉ, Geerwin, Yvonne, Paul, c/o Janssen Pharmaceutica NV Turnhoutseweg 30, 2340 Beerse, BE; LAST, Stefaan, Julien, c/o Janssen Pharmaceutica NV Turnhoutseweg

30, 2340 Beerse, BE; MC GOWAN, David, Craig, c/o Janssen Pharmaceutica NV Turnhoutseweg 30, 2340 Beerse, BE; ROMBOUTS, Geert, c/o Janssen Pharmaceutica NV Turnhoutseweg 30, 2340 Beerse, BE; VERSCHUEREN, Wim, Gaston, c/o Janssen Pharmaceutica NV Turnhoutseweg 30, 2340 Beerse, BE; RABOISSON, Pierre, Jean-Marie, Bernard, c/o Janssen Pharmaceutica NV Turnhoutseweg 30, 2340 Beerse, BE
(74) MITROVIĆ, Predrag, Alaska 36, 11080 Beograd-Zemun

---

(51) ***C07D 215/56*** (2006.01) **(11) 60205 B1**
A61K 31/445 (2006.01)
(21) **P-2020/0487** (22) 28.12.2006.
(30) US 28.12.2005. 754381 P
(96) 28.12.2006. 17154944.7
(97) 11.03.2020. EP3219705 B 2020/11 EN
(54) FARMACEUTSKE KOMPOZICIJE AMORFNOG OBLIKA N-[2,4-BIS(1,1-DIMETILETIL)-5-HIDROKSIFENIL]-1,4-DIHIDRO-4-OKSOHINOLIN-3-KARBOKSAMIDA
PHARMACEUTICAL COMPOSITIONS OF THE AMORPHOUS FORM OF N-[2,4-BIS(1,1-DIMETHYLETHYL)-5-HYDROXYPHENYL]-1,4-DIHYDRO-4-OXOQUINOLINE-3-CARBOXAMIDE
(73) VERTEX PHARMACEUTICALS INCORPORATED, 50 Northern Avenue, Boston, MA 02210, US
(72) HURTER, Patricia, 49 Tahanto Trail, Harvard, MA 01451, US; GONG, Yuchuan, 10 Butler Avenue, Lexington, MA 02421, US; YOUNG, Christopher, R., 42 Francis Street, Unit 1, Waltham, MA 02451, US; CONNELLY, Patrick, 15 Lovers Lane, Harvard, MA 01451, US; ROWE, William, 770 Highland Avenue, Medford, MA 02155, US; COSTACHE, Adriana, 391 Hyde Park Avenue, No. 211, Roslindale, MA 02131, US; KRAWIEC, Mariusz, 46 Littlefield Lane, Marlborough, MA 01752, US; FENG, Yushi, 131 Pierce St., Apt.306, Maldon, MA 02148, US; TRUDEAU, Martin, 38 Avenue Birch, Shannon, Québec G0A 4N0, CA
(74) BOGDANOVIĆ, Dejan i ost., Vlajkovićeva 28, 11000 Beograd

---

(51) ***C07D 235/02*** (2006.01) **(11) 60223 B1**
A61K 31/4166 (2006.01)
A61P 25/00 (2006.01)
(21) **P-2020/0519** (22) 13.01.2017.
(30) EP 13.01.2016. 16151011
(86) WO 13.01.2017. PCT/EP2017/025004
(87) WO 20.07.2017. WO 2017/121646
(96) 13.01.2017. 17700474.4
(97) 04.03.2020. EP3402783 B 2020/10 EN
(54) DERIVATI 3-(KARBOKSIETIL)-8-AMINO-2-OKSO-1,3-DIAZA-SPIRO-[4.5]-DEKANA
3-(CARBOXYETHYL)-8-AMINO-2-OXO-1,3-DIAZA-SPIRO-[4.5]-DECANE DERIVATIVES
(73) GRÜNENTHAL GMBH, Zieglerstrasse 6, 52078 Aachen, DE
(72) KÜHNERT, Sven, Bachstraße 62, 52355 Düren, DE; KOENIGS, René Michael, Frankenring 219, 41812 Erkelenz, DE; JAKOB, Florian, Oppenhoffallee 14 a, 52066 Aachen, DE; KLESS, Achim, Berensberger Winkel 14, 52072 Aachen, DE; WEGERT, Anita, Fritz-Erler-Ring 52, 52457 Aldenhoven, DE; RATCLIFFE, Paul, Im Vennbahnbogen 20, 52076 Aachen, DE; JOSTOCK, Ruth, Hostetstrasse 35, 52223 Stolberg, DE; KOCH, Thomas, Frankenstr. 2, 52223 Stolberg, DE; LINZ, Klaus, Nachtigallengrund 5, 53359 Rheinbach, DE; SCHRÖDER, Wolfgang, Laurentiusstrasse 60, 52072 Aachen, DE
(74) ŽIVKO MIJATOVIĆ AND PARTNERS DOO BEOGRAD, Studentski trg 4, 11000 Beograd

---

(51) ***C07D 235/02*** (2006.01) **(11) 60224 B1**
A61K 31/4184 (2006.01)
A61P 25/04 (2006.01)
C07D 401/06 (2006.01)
C07D 401/12 (2006.01)
C07D 403/06 (2006.01)
C07D 403/12 (2006.01)
C07D 405/06 (2006.01)
C07D 405/12 (2006.01)
C07D 409/12 (2006.01)
C07D 413/06 (2006.01)
C07D 413/12 (2006.01)
C07D 417/12 (2006.01)
C07D 487/04 (2006.01)
C07K 5/062 (2006.01)
(21) **P-2020/0532** (22) 13.01.2017.
(30) EP 13.01.2016. 16151014
(86) WO 13.01.2017. PCT/EP2017/025007
(87) WO 20.07.2017. WO 2017/121649
(96) 13.01.2017. 17702003.9
(97) 26.02.2020. EP3402785 B 2020/09 EN
(54) DERIVATI 3-(KARBOKSIMETIL)-8-AMINO-2-OKSO-1,3-DIAZA-SPIRO-[4.5]-DEKANA
3-(CARBOXYMETHYL)-8-AMINO-2-OXO-1,3-DIAZA-SPIRO-[4.5]-DECANE DERIVATIVES
(73) GRÜNENTHAL GMBH, Zieglerstrasse 6, 52078 Aachen, DE
(72) KÜHNERT, Sven, Bachstrasse 62, 52355 Düren, DE; KOENIGS, René, Michael, Frankenring 219, 41812 Erkelenz, DE; JAKOB, Florian, Oppenhoffallee 14 a, 52066 Aachen, DE; KLESS, Achim, Berensberger Winkel 14, 52072 Aachen, DE; RATCLIFFE, Paul, Im Vennbahnbogen 20, 52076 Aachen, DE; JOSTOCK, Ruth, Hostetstrasse 35, 52223 Stolberg, DE; KOCH, Thomas, Frankenstr. 2, 52223 Stolberg, DE; LINZ, Klaus, Nachtigallengrund 5, 53359 Rheinbach, DE; SCHRÖDER, Wolfgang, Laurentiusstrasse 60, 52072 Aachen, DE; SCHIENE, Klaus, Schaan 51 Jüchen, 41363 Jüchen, DE; WEGERT, Anita, Fritz-Erler-Ring 52, 52457 Aldenhoven, DE

(74) ŽIVKO MIJATOVIĆ AND PARTNERS DOO BEOGRAD, Studentski trg 4, 11000 Beograd

(51) ***C07D 239/48*** (2006.01) **(11) 60191 B1**
A61K 31/505 (2006.01)
A61K 31/506 (2006.01)
C07D 401/12 (2006.01)
C07D 403/12 (2006.01)
C07D 405/12 (2006.01)
C07D 413/12 (2006.01)
C07D 471/04 (2006.01)
(21) **P-2020/0465** (22) 10.04.2012.
(30) EP 08.04.2011. 11161595
(96) 10.04.2012. 17203628.7
(97) 11.03.2020. EP3330257 B 2020/11 EN
(54) DERIVATI PIRIMIDINA ZA TRETMAN VIRUSNIH INFEKCIJA
PYRIMIDINE DERIVATIVES FOR THE TREATMENT OF VIRAL INFECTIONS
(73) JANSSEN SCIENCES IRELAND UNLIMITED COMPANY, Barnahely, Ringaskiddy, Co Cork, IE
(72) MC GOWAN, David, Craig, c/o Janssen Pharmaceutica NV, Turnhoutseweg 30, 2340 Beerse, BE; RABOISSON, Pierre, Jean-Marie, Bernard, c/o Janssen Pharmaceutica NV, Turnhoutseweg 30, 2340 Beerse, BE; EMBRECHTS, Werner, Constant, J., c/o Janssen Pharmaceutica NV, Turnhoutseweg 30, 2340 Beerse, BE; JONCKERS, Tim, Hugo, Maria, c/o Janssen Pharmaceutica NV, Turnhoutseweg 30, 2340 Beerse, BE; LAST, Stefaan, Julien, c/o Janssen Pharmaceutica NV, Turnhoutseweg 30, 2340 Beerse, BE; PIETERS, Serge, Maria, Aloysius, c/o Janssen Pharmaceutica NV, Turnhoutseweg 30, 2340 Beerse, BE; VLACH, Jaromir, 144 Impasse de l'Orchidée, 74800 La Roche sur Foron, FR
(74) MITROVIĆ, Predrag, Alaska 36, 11080 Beograd-Zemun

(51) ***C07D 239/48*** (2006.01) **(11) 60243 B1**
A61K 31/4965 (2006.01)
A61P 11/00 (2006.01)
(21) **P-2020/0299** (22) 26.06.2012.
(30) US 27.06.2011. 201161501687 P
US 19.04.2012. 201261635745 P
(96) 26.06.2012. 15184092.3
(97) 18.12.2019. EP3034497 B 2019/51 EN
(54) 3,5-DIAMINO-6-HLORO-N-(N-(4-(4-(2-(HEKSIL(2,3,4,5,6-PENTA-HIDROKSIHEKSIL)AMINO)ETOKSI)FENIL)BUTIL)KARBAMIMIDOIL)PIRAZIN-2-KARBOKSAMID
3,5-DIAMINO-6-CHLORO-N-(N-(4-(4-(2-(HEXYL(2,3,4,5,6-PENTA-HYDROXYHEXYL)AMINO)ETHOXY)PHENYL)BUTYL) CARBAMIMIDOYL)PYRAZINE-2-CARBOXAMIDE
(73) PARION SCIENCES, INC., 2800 Meridian Parkway, Suite 195, Durham, NC 27713, US
(72) JOHNSON, Michael, R., c/o Parion Sciences, Inc. 2800 Meridian Parkway, Suite 195, Durham, North Carolina 27713, US
(74) BOGDANOVIĆ, Dejan i ost., Vlajkovićeva 28, 11000 Beograd

(51) ***C07D 401/02*** (2006.01) **(11) 60190 B1**
A61K 31/437 (2006.01)
A61K 31/506 (2006.01)
A61P 35/00 (2006.01)
C07D 471/04 (2006.01)
(21) **P-2020/0459** (22) 25.07.2012.
(30) US 27.07.2011. 201161512061 P
US 27.01.2012. 201261591363 P
(96) 25.07.2012. 17194307.9
(97) 19.02.2020. EP3333161 B 2020/08 EN
(54) 2-(2,4,5-SUPSTITUISANI-ANILINO) PIRIMIDINSKI DERIVATI KAO EGFR MODULATORI KORISNI ZA LEČENJE RAKA
2-(2,4,5-SUBSTITUTED-ANILINO)PYRIMIDINE DERIVATIVES AS EGFR MODULATORS USEFUL FOR TREATING CANCER
(73) ASTRAZENECA AB, , 151 85 Södertälje, SE
(72) BUTTERWORTH, Sam, c/o AstraZeneca Intellectual Property, AstraZeneca, Alderley Park, Macclesfield, Cheshire SK10 4TG, GB; WARD, Richard, Andrew, AstraZeneca, Darwin Building Cambridge Science Park, Milton, Road, Cambridge, Cambridgeshire CB4 0WG, GB; FINLAY, Maurice, Raymond, Verschoyle, AstraZeneca, Darwin Building, Cambridge Science Park, Milton Road, Cambridge, Cambridgeshire CB4 0WG, GB; KADAMBAR, Vasantha, Krishna, AstraZeneca, Alderley Park, Macclesfield, Cheshire SK10 4TG, GB; CHINTAKUNTLA, Chandrasekhara, Reddy, AstraZeneca, Alderley Park, Macclesfield, Cheshire SK10 4TG, GB; MURUGAN, Andiappan, AstraZeneca, Alderley Park, Macclesfield, Cheshire SK10 4TG, GB; CHUAQUI, Claudio, Edmundo, AstraZeneca, 35 Gatehouse Drive, Waltham, MA 02451, US; REDFEARN, Heather, Marie, AstraZeneca, Charter Way, Macclesfield, Cheshire SK10 2NA, GB
(74) MITROVIĆ, Predrag, Alaska 36, 11080 Beograd-Zemun

(51) ***C07D 401/04*** (2006.01) **(11) 60199 B1**
A61K 31/4166 (2006.01)
A61K 31/4184 (2006.01)
A61K 31/44 (2006.01)
A61P 1/00 (2006.01)
A61P 25/00 (2006.01)
C07D 213/81 (2006.01)
C07D 403/04 (2006.01)
(21) **P-2020/0456** (22) 31.05.2016.
(30) EP 03.06.2015. 15170401
(86) WO 31.05.2016. PCT/EP2016/062202
(87) WO 08.12.2016. WO 2016/193234

(96) 31.05.2016. 16727661.7
(97) 29.01.2020. EP3303316 B 2020/05 EN
(54) DERIVATI ETINILA
ETHYNYL DERIVATIVES
(73) F. HOFFMANN-LA ROCHE AG, Grenzacherstrasse 124, 4070 Basel, CH
(72) JAESCHKE, Georg, Lerchenstrasse 76, 4059 Basel, CH; LINDEMANN, Lothar, Jungstrasse 44, 4056 Basel, CH; RICCI, Antonio, Ochsenmattweg 9, 4105 Biel-Benken, CH; VIEIRA, Eric, Lindenstrasse 9, 4402 Frenkendorf, CH
(74) ZATEZALO, Mihajlo, Poštanski fah 37, 11077 Beograd

---

(51) ***C07D 401/12*** (2006.01) **(11) 60264 B1**
A61K 31/4427 (2006.01)
C07D 235/04 (2006.01)
(21) **P-2020/0562** (22) 23.06.2015.
(30) KR 23.06.2014. 20140076674
(86) WO 23.06.2015. PCT/KR2015/006377
(87) WO 30.12.2015. WO 2015/199418
(96) 23.06.2015. 15812382.8
(97) 29.04.2020. EP3159335 B 2020/18 EN
(54) NOVO HETEROCIKLIČNO JEDINJENJE
NOVEL HETEROCYCLIC COMPOUND
(73) DAEWOONG PHARMACEUTICAL CO., LTD., 244, Galmachi-ro, Jungwon-gu, Seongnam-si, Gyeonggi-do 13211, KR
(72) PARK, Joon, Seok, 1403-302, 15, Dongbaekpyeongchon-ro, Giheung-gu, Yongin-si Gyeonggi-do 446-722, KR; YOON, Youn, Jung, 506-601, 60, Daeji-ro 15beon-gil, Suji-gu, Yongin-si Gyeonggi-do 448-544, KR; CHO, Min, Jae, 522-204, 56, Pureunsol-ro, Suji-gu, Yongin-si Gyeonggi-do 448-545, KR; LEE, Ho, Bin, 201-2103, 2183, Nambusunhwan-ro, Seocho-gu, Seoul 137-935, KR; YOO, Ja, Kyung, 102-203, 51, Hanbora 2-ro, Giheung-gu, Yongin-si Gyeonggi-do 446-800, KR; LEE, Bong, Yong, 201-2103, 2183, Nambusunhwan-ro, Seocho-gu, Seoul 137-935, KR
(74) AOD MSA IP – MILOJEVIĆ SEKULIĆ ADVOKATI, Karađorđeva 65, 11000 Beograd

---

(51) ***C07D 401/12*** (2006.01) **(11) 60284 B1**
A61K 31/4439 (2006.01)
A61P 9/00 (2006.01)
A61P 17/00 (2006.01)
A61P 29/00 (2006.01)
A61P 35/00 (2006.01)
(21) **P-2020/0564** (22) 25.11.2015.
(30) EP 26.11.2014. 14195032
(86) WO 25.11.2015. PCT/EP2015/077596
(87) WO 02.06.2016. WO 2016/083433
(96) 25.11.2015. 15800828.4
(97) 15.04.2020. EP3224254 B 2020/16 DE
(54) SUPSTITUISANI INDAZOLI, POSTUPAK ZA NJIHOVO DOBIJANJE, FARMACEUTSKI PREPARATI, KOJI IH SADRŽE, KAO I NJIHOVA UPOTREBA ZA PROIZVODNJU LEKOVA
SUBSTITUTED INDAZOLES, PROCESS FOR THEIR PREPARATION, PHARMACEUTICAL FORMULATIONS CONTAINING THEM, AND THEIR USE FOR THE PREPARATION OF MEDICAMENTS
(73) BAYER PHARMA AKTIENGESELLSCHAFT, Müllerstrasse 178, 13353 Berlin, DE
(72) BOTHE, Ulrich, Kavalierstr. 15, 13187 Berlin, DE; SIEBENEICHER, Holger, Kruppstr. 18, 10557 Berlin, DE; SCHMIDT, Nicole, 455 Mission Bay Blvd. South, San Francisco, CA 94158, US; NUBBEMEYER, Reinhard, Moorweg 96, 13509 Berlin, DE; BÖMER, Ulf, Leipziger Str. 49, 16548 Glienicke, DE; GÜNTHER, Judith, Parkstr. 60, 13187 Berlin, DE; STEUBER, Holger, Hannoversche Strasse 19A, 10115 Berlin, DE; LANGE, Martin, Straßburger Str. 9K, 10405 Berlin, DE; STEGMANN, Christian, Schliemannstr. 39, 10437 Berlin, DE; SUTTER, Andreas, Pistoriusstr. 7, 13086 Berlin, DE; RAUSCH, Alexandra, Schönhauser Str. 54C, 13158 Berlin, DE; HAUFF, Peter, Erich-Nehlhans-Str. 30, 10247 Berlin, DE; FRIEDRICH, Christian, Altstädtische Fischerstr. 17, 14770 Brandenburg, DE
(74) MITROVIĆ, Predrag, Alaska 36, 11080 Beograd-Zemun

---

(51) ***C07D 401/14*** (2006.01) **(11) 60244 B1**
A61K 31/4355 (2006.01)
A61K 31/4365 (2006.01)
A61K 31/4427 (2006.01)
A61K 31/4709 (2006.01)
A61K 31/497 (2006.01)
A61P 35/00 (2006.01)
C07D 417/14 (2006.01)
C07D 471/04 (2006.01)
C07D 491/048 (2006.01)
C07D 495/04 (2006.01)
(21) **P-2020/0466** (22) 14.01.2014.
(30) US 15.01.2013. 201361752897 P
US 15.03.2013. 201361790952 P
US 26.07.2013. 201361859118 P
(86) WO 14.01.2014. PCT/US2014/011486
(87) WO 24.07.2014. WO 2014/113388
(96) 14.01.2014. 14702389.9
(97) 04.03.2020. EP2945939 B 2020/10 EN
(54) JEDINJENJA TIAZOLKARBOKSAMIDA I PIRIDINKARBOKSAMIDA KORISNA KAO INHIBITORI PIM KINAZE
THIAZOLECARBOXAMIDES AND PYRIDINECARBOXAMIDE COMPOUNDS USEFUL AS PIM KINASE INHIBITORS
(73) INCYTE HOLDINGS CORPORATION, 1801 Augustine Cut-Off, Wilmington, DE 19803, US

(72) XUE, Chu-Biao, 307 Wellspring Court, Hockessin, Delaware 19707, US; LI, Yun-Long, 1 Pin Oak Drive, Chadds Ford, Pennsylvania 19317, US; FENG, Hao, 600 Christopher Lane, Aston, Pennsylvania 19014, US; PAN, Jun, 1295 N. Providence Road, A-101, Media, Pennsylvania 19063, US; WANG, Anlai, 102 Bunting Drive, Wilmington, Delaware 19808, US; ZHANG, Ke, 45 Hayloft Circle, Wilmington, Delaware 19808, US; YAO, Wenqing, 45 Magnolia Way, Chadds Ford, Pennsylvania 19317, US; ZHANG, Fenglei, 309 Daniel Drive, Ambler, Pennsylvania 19002, US; ZHUO, Jincong, 17 Forwood Drive, Garnet Valley, Pennsylvania 19060, US
(74) BOGDANOVIĆ, Dejan i ost., Vlajkovićeva 28, 11000 Beograd

(51) ***C07D 403/12*** (2006.01) **(11) 60184 B1**
C07D 207/32 (2006.01)
C07D 207/34 (2006.01)
(21) **P-2020/0496** (22) 08.04.2016.
(30) FI 09.04.2015. 20150111
(86) WO 08.04.2016. PCT/FI2016/050220
(87) WO 13.10.2016. WO 2016/162604
(96) 08.04.2016. 16717672.6
(97) 26.02.2020. EP3280710 B 2020/09 EN
(54) POSTUPAK ZA DOBIJANJE ANTAGONISTA ANDROGENOG RECEPTORA I NJIHOVIH MEĐUPROIZVODA
PROCESS FOR THE PREPARATION OF ANDROGEN RECEPTOR ANTAGONISTS AND INTERMEDIATES THEREOF
(73) ORION CORPORATION, Orionintie 1, 02101 Espoo, FI
(72) LAITINEN, Ilpo, Lippajärventie 27 as. 1, 02940 Espoo, FI; KARJALAINEN, Oskari, Korsholmantie 5 A 3, 00900 Helsinki, FI
(74) VLAHOVIĆ, Slobodan, Radoja Dakića 35/32, 11070 Novi Beograd

(51) ***C07D 403/12*** (2006.01) **(11) 60251 B1**
A61K 31/505 (2006.01)
A61K 31/506 (2006.01)
A61P 29/00 (2006.01)
A61P 35/02 (2006.01)
C07D 239/47 (2006.01)
C07D 401/10 (2006.01)
C07D 401/12 (2006.01)
C07D 401/14 (2006.01)
C07D 405/12 (2006.01)
(21) **P-2020/0550** (22) 28.11.2014.
(30) EP 29.11.2013. 13195081
(96) 28.11.2014. 17191467.4
(97) 26.02.2020. EP3299368 B 2020/09 EN
(54) NOVI DERIVATI AMINOPIRIMIDINA
NOVEL AMINO PYRIMIDINE DERIVATIVES
(73) NOVARTIS AG, Lichtstrasse 35, 4056 Basel, CH
(72) ANGST, Daniela, Novartis Pharma AG, Postfach, 4002 Basel, CH; GESSIER, François, Novartis Pharma AG, Postfach, 4002 Basel, CH; VULPETTI, Anna, Novartis Pharma AG, Postfach, 4002 Basel, CH
(74) PETOŠEVIĆ, Dušan, Kozjačka 15, 11040 Beograd

(51) ***C07D 405/12*** (2006.01) **(11) 60229 B1**
A61K 31/4709 (2006.01)
A61P 11/00 (2006.01)
(21) **P-2020/0428** (22) 04.12.2008.
(30) US 07.12.2007. 12162 P
(96) 04.12.2008. 16198922.3
(97) 19.02.2020. EP3170818 B 2020/08 EN
(54) ČVRSTI OBLICI 3-(6-(1-(2,2-DIFLUOROBENZO[D][1,3]DIOKSOL-5-IL) CIKLOPROPANKARBOKSAMIDO)-3-METILPIRIDIN-2-IL) BENZOJEVE KISELINE
SOLID FORMS OF 3-(6-(1-(2,2-DIFLUOROBENZO[D][1,3]DIOXOL-5-YL) CYCLOPROPANECARBOXAMIDO)-3-METHYLPYRIDIN-2-YL) BENZOIC ACID
(73) VERTEX PHARMACEUTICALS INCORPORATED, 50 Northern Avenue, Boston, MA 02210, US
(72) KESHAVARZ-SHOKRI, Ali, 4285 Corte Langostino, San Diego, California 92130, US; ZHANG, Beili, 4505 Shorepointe Way, San Diego, California 92130, US; KRAWIEC, Mariusz, 46 Littlefield Lane, Marlborough, Massachusetts 01752, US
(74) BOGDANOVIĆ, Dejan i ost., Vlajkovićeva 28, 11000 Beograd

(51) ***C07D 405/14*** (2006.01) **(11) 60202 B1**
A61K 31/427 (2006.01)
A61K 31/4375 (2006.01)
A61K 31/4439 (2006.01)
A61P 35/00 (2006.01)
C07D 417/14 (2006.01)
C07D 471/04 (2006.01)
C07D 493/08 (2006.01)
(21) **P-2020/0475** (22) 25.09.2013.
(30) US 26.09.2012. 201261705791 P
US 12.08.2013. 201361864882 P
(86) WO 25.09.2013. PCT/EP2013/069892
(87) WO 03.04.2014. WO 2014/048939
(96) 25.09.2013. 13770441.7
(97) 11.03.2020. EP2900657 B 2020/11 EN
(54) JEDINJENJA CIKLIČNOG ETRA PIRAZOL-4-IL-HETEROCIKLIL-KARBOKSAMIDA I POSTUPCI PRIMENE
CYCLIC ETHER PYRAZOL-4-YL-HETEROCYCLYL-CARBOXAMIDE COMPOUNDS AND METHODS OF USE
(73) F. HOFFMANN-LA ROCHE AG, Grenzacherstrasse 124, 4070 Basel, CH

(72) BLACKABY, Wesley, c/o BioFocus, Chesterford Research Park, Saffron Walden Essex CB10 1XL, GB; BURCH, Jason, c/o Genentech Inc., 1 DNA Way, South San Francisco, CA 94080, US; HODGES, Alastair, James, c/o BioFocus, Chesterford Research Park, Saffron Walden Essex CB10 1XL, GB; SHARPE, Andrew, c/o BioFocus, Chesterford Research Park, Saffron Walden Essex CB10 1XL, GB; SUN, Minghua, c/o Genentech Inc., 1 DNA Way, South San Francisco, CA 94080, US; WANG, Xiaojing, c/o Genentech Inc., 1 DNA Way, South San Francisco, CA 94080, US
(74) ZATEZALO, Mihajlo, Poštanski fah 37, 11077 Beograd

---

(51) ***C07D 471/04*** (2006.01) **(11) 60279 B1**
A61K 31/519 (2006.01)
A61P 35/00 (2006.01)
C07D 487/04 (2006.01)
C07D 495/04 (2006.01)
(21) **P-2020/0510** (22) 09.06.2017.
(30) FR 10.06.2016. 1655387
FR 28.12.2016. 1663463
(86) WO 09.06.2017. PCT/EP2017/064062
(87) WO 14.12.2017. WO 2017/212010
(96) 09.06.2017. 17728567.3
(97) 19.02.2020. EP3468971 B 2020/08 EN
(54) NOVI DERIVATI PIPERIDINILA SUPSTITUISANOG (HETERO)ARILOM, POSTUPAK ZA NJIHOVO DOBIJANJE I FARMACEUTSKE KOMPOZICIJE KOJE IH SADRŽE
NEW (HETERO)ARYL-SUBSTITUTED-PIPERIDINYL DERIVATIVES, A PROCESS FOR THEIR PREPARATION AND PHARMACEUTICAL COMPOSITIONS CONTAINING THEM
(73) LES LABORATOIRES SERVIER, 35, Rue de Verdun, 92284 Suresnes, FR; VERNALIS (R&D) LIMITED, Granta Park,, Cambridge CB21 6GB, GB
(72) KOTSCHY, András, Álmos Vezér utca 4, 2045 Törökbalint, HU; WÉBER, Csaba, Szentendrei utca 9, 2009 Pilisszentlászló, HU; VASAS, Attila, Eöri Barna u. 65, 2151 Fót, HU; MOLNÁR, Balázs, Fenyves utca 3, 2117 Isaszeg, HU; KISS, Árpád, Füst Milán utca 6, 3/10, 1039 Budapest, HU; MACIAS, Alba, 12 Beaulands Close, Cambridge Cambridgeshire CB4 1JA, GB; MURRAY, James, Brooke, 21 Parsonage Way, Linton Cambridgeshire CB21 4YL, GB; LEWKOWICZ, Elodie, 4 rue Georges Saché, 75014 Paris, FR; GENESTE, Olivier, Bâtiment A, 17 rue Crevel Duval, 92500 Rueil Malmaison, FR; CHANRION, Maïa, 14 rue de la Galiote Apt D441, 92130 Issy Les Moulineaux, FR; DEMARLES, Didier, 21 rue du Lièvre, 45430 Checy, FR; IVANSCHITZ, Lisa, 51 rue des Nouvelles, 92150 Suresnes, FR
(74) PETOŠEVIĆ DOO BEOGRAD, Bulevar oslobođenja 87, 11040 Beograd

---

(51) ***C07D 487/04*** (2006.01) **(11) 60209 B1**
A61K 31/407 (2006.01)
A61P 7/00 (2006.01)
C07D 519/00 (2006.01)
(21) **P-2020/0509** (22) 20.03.2018.
(30) US 20.03.2017. 201762473751 P
(96) 20.03.2018. 18209919.2
(97) 04.03.2020. EP3483164 B 2020/10 EN
(54) KOMPOZICIJE PIROLOPIROLA KAO AKTIVATORI PIRUVAT KINAZE (PKR)
PYRROLOPYRROLE COMPOSITIONS AS PYRUVATE KINASE (PKR) ACTIVATORS
(73) FORMA THERAPEUTICS, INC., 500 Arsenal St., Suite 100, Watertown, MA 02472, US
(72) ERICSSON, Anna, 500 Arsenal Street, Suite 100, Watertown, MA Massachusetts 02472, US; GREEN, Neal, 500 Arsenal Street, Suite 100, Watertown, MA Massachusetts 02472, US; GUSTAFSON, Gary, 500 Arsenal Street, Suite 100, Watertown, MA Massachusetts 02472, US; HAN, Bingsong, 500 Arsenal Street, Suite 100, Watertown, MA Massachusetts 02472, US; LANCIA JR., David, R, 500 Arsenal Street, Suite 100, Watertown, MA Massachusetts 02472, US; MITCHELL, Lorna, 500 Arsenal Street, Suite 100, Watertown, MA Massachusetts 02472, US; RICHARD, David, 500 Arsenal Street, Suite 100, Watertown, MA Massachusetts 02472, US; SHELEKHIN, Tatiana, 500 Arsenal Street, Suite 100, Watertown, MA Massachusetts 02472, US; SMITH, Chase, C., 500 Arsenal Street, Suite 100, Watertown, MA Massachusetts 02472, US; WANG, Zhongguo, 500 Arsenal Street, Suite 100, Watertown, MA Massachusetts 02472, US; ZHENG, Xiaozhang, 500 Arsenal Street, Suite 100, Watertown, MA Massachusetts 02472, US
(74) BOGDANOVIĆ, Dejan i ost., Vlajkovićeva 28, 11000 Beograd

---

(51) ***C07D 487/04*** (2006.01) **(11) 60261 B1**
A61K 31/4985 (2006.01)
A61P 25/28 (2006.01)
A61P 29/00 (2006.01)
A61P 37/02 (2006.01)
(21) **P-2020/0584** (22) 10.02.2017.
(30) US 24.02.2016. 201662299130 P
(86) WO 10.02.2017. PCT/IB2017/050748
(87) WO 31.08.2017. WO 2017/144995
(96) 10.02.2017. 17705705.6
(97) 15.04.2020. EP3419978 B 2020/16 EN
(54) PIRAZOLO[1,5-A]PIRAZIN-4-IL DERIVATIVI KAO JAK-INHIBITORI
PYRAZOLO[1,5-A]PYRAZIN-4-YL DERIVATIVES AS JAK-INHIBITORS
(73) PFIZER INC., 235 East 42nd Street, New York, NY 10017, US

(72) BROWN, Matthew, Frank, 443 Wheeler Road, Stonington, Connecticut 06378, US; DERMENCI, Alpay, 9 Peach Lane, East Lyme, Connecticut 06333, US; FENSOME, Andrew, 260 Bolton Road, Harvard, Massachusetts 01451, US; GERSTENBERGER, Brian, Stephen, 210 Winthrop Road 9, Brookline, Massachusetts 02445, US; HAYWARD, Matthew, Merrill, 3 Pyrus Court, Old Lyme, Connecticut 06371, US; OWEN, Dafydd, Rhys, 98 Peter Bulkeley Road, Concord, Massachusetts 01742, US; WRIGHT, Stephen, Wayne, 1 Whitman Lane, Old Lyme, Connecticut 06371, US; XING, Li, Huang, 8 Great Rock Road, Lexington, Massachusetts 02421, US; YANG, Xiaojing, 18 Maple Terrace, Waterford, Connecticut 06385, US
(74) POPOVIĆ, Gordana i ost., Takovska 19, 11000 Beograd

---

(51) ***C07D 487/22*** (2006.01) **(11) 60225 B1**
A61K 31/41 (2006.01)
A61P 3/00 (2006.01)
A61P 9/00 (2006.01)
A61P 17/00 (2006.01)
A61P 19/00 (2006.01)
A61P 31/00 (2006.01)
A61P 35/00 (2006.01)
A61P 43/00 (2006.01)
(21) **P-2020/0533** (22) 13.12.2013.
(30) GB 14.12.2012. 201222544
GB 23.05.2013. 201309337
(86) WO 13.12.2013. PCT/GB2013/053285
(87) WO 19.06.2014. WO 2014/091241
(96) 13.12.2013. 13821500.9
(97) 19.02.2020. EP2931728 B 2020/08 EN
(54) DERIVAT HLORINA KORISTAN U FOTODINAMIČKOJ TERAPIJI I DIJAGNOSTICI
CHLORIN DERIVATIVE USEFUL IN PHOTODYNAMIC THERAPY AND DIAGNOSIS
(73) RMW CHO GROUP LIMITED, Room 2003, 20/F Tower A, New Trade Plaza, 6 On Ping Street, Hong Kong, CN
(72) CHO, Honsue, 11 Station Street, East Kew, Melbourne, Victoria 3102, AU
(74) ŽIVKO MIJATOVIĆ AND PARTNERS DOO BEOGRAD, Studentski trg 4, 11000 Beograd

---

(51) ***C07D 515/22*** (2006.01) **(11) 60257 B1**
A61K 31/395 (2006.01)
A61P 35/00 (2006.01)
(21) **P-2020/0549** (22) 21.04.2017.
(30) US 22.04.2016. 201662326156 P
(86) WO 21.04.2017. PCT/EP2017/059511
(87) WO 26.10.2017. WO 2017/182625
(96) 21.04.2017. 17720720.6
(97) 19.02.2020. EP3445767 B 2020/08 EN
(54) MAKROCIKLIČKI MCL1 INHIBITORI ZA TRETMAN RAKA
MACROCYCLIC MCL1 INHIBITORS FOR TREATING CANCER
(73) ASTRAZENECA AB, , 151 85 Södertälje, SE
(72) HIRD, Alexander, AstraZeneca 35 Gatehouse Drive, MA Waltham 02451, US; BELMONTE, Matthew, Alan, AstraZeneca 35 Gatehouse Drive, MA Waltham 02451, US; YANG, Wenzhan, AstraZeneca 35 Gatehouse Drive, MA Waltham 02451, US; SECRIST, John, Paul, AstraZeneca 35 Gatehouse Drive, MA Waltham 02451, US; ROBBINS, Daniel, William, AstraZeneca 35 Gatehouse Drive, MA Waltham 02451, US; KAZMIRSKI, Steven, Lee, AstraZeneca 35 Gatehouse Drive, MA Waltham 02451, US; WU, Dedong, AstraZeneca 35 Gatehouse Drive, MA Waltham 02451, US; PENG, Bo, AstraZeneca 35 Gatehouse Drive, MA Waltham 02451, US; JOHANNES, Jeffrey, AstraZeneca 35 Gatehouse Drive, MA Waltham 02451, US; LAMB, Michelle, Laurae, AstraZeneca 35 Gatehouse Drive, MA Waltham 02451, US; YE, Qing, AstraZeneca 35 Gatehouse Drive, MA Waltham 02451, US; ZHENG, Xiaolan, AstraZeneca 35 Gatehouse Drive, MA Waltham 02451, US
(74) MITROVIĆ, Predrag, Alaska 36, 11080 Beograd-Zemun

---

(51) ***C07H 15/26*** (2006.01) **(11) 60237 B1**
A61K 31/7052 (2006.01)
A61P 1/04 (2006.01)
C07D 487/04 (2006.01)
(21) **P-2020/0508** (22) 22.11.2016.
(30) US 24.11.2015. 201562259273 P
(86) WO 22.11.2016. PCT/US2016/063254
(87) WO 01.06.2017. WO 2017/091544
(96) 22.11.2016. 16808876.3
(97) 19.02.2020. EP3380486 B 2020/08 EN
(54) PROLEKOVI JAK INHIBITORNIH JEDINJENJA ZA LEČENJE GASTORINTESTINALNE INFLAMATORNE BOLESTI
PRODRUGS OF A JAK INHIBITOR COMPOUND FOR TREATMENT OF GASTROINTESTINAL INFLAMMATORY DISEASE
(73) THERAVANCE BIOPHARMA R&D IP, LLC, 901 Gateway Boulevard, South San Francisco, CA 94080, US
(72) HUDSON, Ryan, 1454 Walbrook Drive, San Jose, California 95129, US; LONG, Daniel, D., 10 Sunview Drive, San Francisco, California 94131, US; WILTON, Donna, A., A., 181 Fair Oaks Street, San Francisco, California 94110, US; LOO, Mandy, 2119 Imwalle Court, San Jose, California 95131, US; BRASSIL, Patrick, J., 1215 Chantal Way,Redwood City, California, CA 94061, US
(74) VLAHOVIĆ, Slobodan, Radoja Dakića 35/32, 11070 Novi Beograd

(51) ***C07K 1/16*** (2006.01) **(11) 60210 B1**
B01D 15/12 (2006.01)
B01D 15/32 (2006.01)
B01D 15/36 (2006.01)
B01D 15/42 (2006.01)
C07K 1/18 (2006.01)
C07K 1/20 (2006.01)
C07K 1/34 (2006.01)
C07K 1/36 (2006.01)
C07K 14/76 (2006.01)
C07K 14/765 (2006.01)
C07K 19/00 (2006.01)
(21) **P-2020/0527** (22) 01.01.2016.
(30) IN 01.01.2015. 3228CH2014
(86) WO 01.01.2016. PCT/IB2016/050001
(87) WO 07.07.2016. WO 2016/108211
(96) 01.01.2016. 16732884.8
(97) 12.02.2020. EP3240798 B 2020/07 EN
(54) NOVI POSTUPAK ZA EFIKASNO PREČIŠĆAVANJE HUMANOG ALBUMINA IZ SERUMA
NOVEL METHOD FOR EFFICIENT PURIFICATION OF HUMAN SERUM ALBUMIN
(73) SHILPA MEDICARE LIMITED, No.12-6-214/A1, Hyderabad Road, Raichur, Karnataka 584135, IN
(72) KARUR, Rajyashri, Ramakrishna, STEP Building, BVBCET, Hubli 580031, IN
(74) BOGDANOVIĆ, Dejan i ost., Vlajkovićeva 28, 11000 Beograd

---

(51) ***C07K 7/06*** (2006.01) **(11) 60187 B1**
A61K 38/00 (2006.01)
(21) **P-2020/0448** (22) 03.04.2015.
(30) US 03.04.2014. 201461974899 P
(86) WO 03.04.2015. PCT/US2015/024347
(87) WO 08.10.2015. WO 2015/154031
(96) 03.04.2015. 15773570.5
(97) 04.03.2020. EP3126373 B 2020/10 EN
(54) METODA ZA PRIPREMANJE AMG 416
METHOD FOR PREPARING AMG 416
(73) AMGEN INC., One Amgen Center Drive, Thousand Oaks, California 91320, US
(72) BEZEMER, Jeroen, 654 Camino Manzanas, Thousand Oaks, CA 91360, US; CHEN, Ying, 1429 Honey Creek Court, Newbury Park, CA 91320, US; CROCKETT, Richard, 867 Briar Cliff Road, Thousand Oaks, CA 91360, US; CROSSLEY, Kevin, 455 Serento Circle, Thousand Oaks, CA 91360, US; CUI, Sheng, 391 Lincoln Street, Lexington, MA 02421, US; HUANG, Liang, 1654 Rush Haven Way, Simi Valley, CA 93065, US; JONES, Sian, 784 Cypress Avenue, Newbury Park, CA 91320, US; LOWER, Asher, 4305 Timberdale Road, Moorpark, CA 93021, US; RANGANATHAN, Krishnakumar, 1752 Blossom Court, Thousand Oaks, CA 91320, US
(74) MITROVIĆ, Predrag, Alaska 36, 11080 Beograd-Zemun

(51) ***C07K 14/415*** (2006.01) **(11) 60274 B1**
C12N 15/82 (2006.01)
(21) **P-2020/0358** (22) 10.04.2015.
(30) DE 11.04.2014. 102014005337
(86) WO 10.04.2015. PCT/DE2015/000170
(87) WO 15.10.2015. WO 2015/154741
(96) 10.04.2015. 15738237.5
(97) 08.01.2020. EP3129394 B 2020/02 DE
(54) PROTEINI ANTIPORTERA TONOPLAST PROTONA/ŠEĆER I NJIHOVA UPOTREBA ZA POVEĆANJE KONCENTRACIJE SAHAROZE SAHAROZNOG SKLADIŠNOG ORGANA BILJKE
TONOPLAST PROTON/SUGAR ANTIPORTER PROTEINS AND THE USE THEREOF TO INCREASE THE SACCHAROSE CONCENTRATION IN A SACCHAROSE STORAGE ORGAN OF PLANTS
(73) KWS SAAT SE & CO. KGAA, Grimsehlstraße 31, 37574 Einbeck, DE; SÜDZUCKER AG, Maximilianstrasse 10, 68165 Mannheim, DE
(72) KOCH, Wolfgang, Haibergstrasse 13, 37574 Einbeck, DE; SAUER, Norbert, Staudtstrasse 5, 91058 Erlangen, DE; WIRSCHING, Petra, Carlo Schmidstrasse 41, 90765 Fürth, DE; POMMERRENIG, Benjamin, Weingarten 4, 38820 Halberstadt, DE; NEUHAUS, Ekkehard, Im Braumenstück 13, 67659 Kaiserslautern, DE; JUNG, Benjamin, Frontalerhof 32, 67693 Fischbach, DE; FLÜGGE, Ulf-Ingo, Zülpicherstrasse 47B, 50674 Köln, DE; LUDEWIG, Frank, Hans-Geiger-Straße 34, 91052 Erlangen, DE; WÖSTEFELD, Nicole, Weidenpesch 71, 52353 Düren, DE; MARTEN, Irene, Julius von Sachsplatz 2, 97082 Würzburg, DE; HEDRICH, Rainer, Julius-von-Sachs Platz 2, 97082 Würzburg, DE; SCHULZ, Alexander, Am Binsenrain 8, 97262 Hausen bei Würzburg, DE
(74) ĆOSOVIĆ, Dragoljub, Andre Nikolića 3, 11040 Beograd

---

(51) ***C07K 16/10*** (2006.01) **(11) 60270 B1**
A61P 31/18 (2006.01)
(21) **P-2020/0525** (22) 18.03.2016.
(30) US 20.03.2015. 201562136228 P
US 03.11.2015. 201562250378 P
(86) WO 18.03.2016. PCT/US2016/023145
(87) WO 29.09.2016. WO 2016/154003
(96) 18.03.2016. 16716979.6
(97) 12.02.2020. EP3271389 B 2020/07 EN
(54) NEUTRALIZACIJA ANTITELA DO GP120 I NJIHOVA UPOTREBA
NEUTRALIZING ANTIBODIES TO GP120 AND THEIR USE
(73) THE UNITED STATES OF AMERICA, AS REPRESENTED BY THE SECRETARY, DEPARTMENT OF HEALTH AND HUMAN SERVICES, National Institutes of Health, Office of Technology Transfer, 6011 Executive Boulevard, Suite 325, MSC 7660, Bethesda, MD 20852-7660, US

(72) CONNORS, Mark, Niaid Building 10, Magnuson Clinical Center 11B09, 10 Center Drive, Bethesda, MD 20814, US; HUANG, Jinghe, Laboratory of Immunoregulation/HIV-Specific, Immunity Section, Building 10 Rm 11B-07, Bethesda, MD 20892, US; KANG, Byong, Ha, Building 10 Room 11B07C, 10 Center Drive, Bethesda, MD 20814, US; MASCOLA, John, NIH/NIAID/VRC Building 40, Vaccine Research Center 5512, 40 Convent Drive, MS 3005, Bethesda, MD 20892, US; ISHIDA, Elise, Niaid Building 10, 10 Center Drive, Bethesda, MD 20892, US; ZHOU, Tongqing, Niaid Building 40, Vaccine Research Center 4609B, 40 Convent Drive, Bethesda, MD 20892, US; KWONG, Peter, NIH/NIAID/VRC, Building 40 Room 4508, 40 Convent Drive, Bethesda, MD 20892, US; ZHENG, Anqi, Niaid Building 40, 40 Convent Drive, Bethesda, MD 20892, US
(74) ĆOSOVIĆ, Dragoljub, Andre Nikolića 3, 11040 Beograd

---

(51) ***C07K 16/12*** (2006.01) **(11) 60256 B1**
A61K 39/00 (2006.01)
(21) **P-2020/0548** (22) 30.05.2014.
(30) US 31.05.2013. 201361829461 P
US 31.05.2013. 201361829466 P
US 22.05.2014. 201414284609
WO 22.05.2014. PCT/US2014/039113
(86) WO 30.05.2014. PCT/US2014/040324
(87) WO 04.12.2014. WO 2014/194247
(96) 30.05.2014. 14732800.9
(97) 11.03.2020. EP3004162 B 2020/11 EN
(54) ANTITELA I KONJUGATI PROTIV TEIHOINSKE KISELINE ZIDA
ANTI-WALL TEICHOIC ANTIBODIES AND CONJUGATES
(73) GENENTECH, INC., 1 DNA Way, South San Francisco, CA 94080, US
(72) BROWN, Eric, c/o Genentech, Inc., 1 DNA Way, South San Francisco, CA 94080, US; DARWISH, Martine, c/o Genentech, Inc., 1 DNA Way, South San Francisco, CA 94080, US; FLYGARE, John, c/o Genentech, Inc., 1 DNA Way, South San Francisco, CA 94080, US; HAZENBOS, Wouter, c/o Genentech, Inc., 1 DNA Way, South San Francisco, CA 94080, US; LEE, Byoung-Chul, c/o Genentech, Inc., 1 DNA Way, South San Francisco, CA 94080, US; LEHAR, Sophie, M., c/o Genentech, Inc., 1 DNA Way, South San Francisco, CA 94080, US; MARIATHASAN, Sanjeev, c/o Genentech, Inc., 1 DNA Way, South San Francisco, CA 94080, US; MORISAKI, John, Hiroshi, c/o Genentech, Inc., 1 DNA Way, South San Francisco, CA 94080, US; PILLOW, Thomas, H., c/o Genentech, Inc., 1 DNA Way, South San Francisco, CA 94080, US; STABEN, Leanna, c/o Genentech, Inc., 1 DNA Way, South San Francisco, CA 94080, US; VANDLEN, Richard, c/o Genentech, Inc., 1 DNA Way, South San Francisco, CA 94080, US; KOEFOED, Klaus, c/o Symphogen A/S, Elektrovej Building 375, 2800 Lyngby, DK; STRANDH, Magnus, c/o Symphogen A/S, Elektrovej Building 375, 2800 Lyngby, DK; ANDERSEN, Peter, S., Ådalsvej 21A, 2720 Vanløse, DK
(74) MITROVIĆ, Predrag, Alaska 36, 11080 Beograd-Zemun

---

(51) ***C07K 16/18*** (2006.01) **(11) 60282 B1**
A61K 39/35 (2006.01)
A61P 37/08 (2006.01)
(21) **P-2020/0539** (22) 02.05.2013.
(30) US 03.05.2012. 201261642083 P
US 24.10.2012. 201261718044 P
US 14.03.2013. 201361783312 P
(86) WO 02.05.2013. PCT/US2013/039192
(87) WO 07.11.2013. WO 2013/166236
(96) 02.05.2013. 13721544.8
(97) 12.02.2020. EP2844672 B 2020/07 EN
(54) HUMANA ANTITELA NA FEL D1 I POSTUPCI NJIHOVE UPOTREBE
HUMAN ANTIBODIES TO FEL D1 AND METHODS OF USE THEREOF
(73) REGENERON PHARMACEUTICALS, INC., 777 Old Saw Mill River Road, Tarrytown, NY 10591, US
(72) ORENGO, Jamie, 17 Maple Moore Lane, Cortlandt Manor, New York 10567, US; MURPHY, Andrew, J., 10 Newton Court, Croton-on-Hudson, NY 10520, US
(74) VLAHOVIĆ, Slobodan, Radoja Dakića 35/32, 11070 Novi Beograd

---

(51) ***C07K 16/28*** (2006.01) **(11) 60222 B1**
A61K 47/68 (2017.01)
A61P 35/00 (2006.01)
C07K 19/00 (2006.01)
(21) **P-2020/0511** (22) 04.05.2016.
(30) US 04.05.2015. 201562156835 P
US 18.09.2015. 201562220805 P
(86) WO 04.05.2016. PCT/US2016/030785
(87) WO 10.11.2016. WO 2016/179285
(96) 04.05.2016. 16722502.8
(97) 05.02.2020. EP3292150 B 2020/06 EN
(54) ANTI-CD166 ANTITELA KOJA MOGU DA SE AKTIVIRAJU I POSTUPCI ZA NJIHOVU UPOTREBU
ACTIVATABLE ANTI-CD166 ANTIBODIES, AND METHODS OF USE THEREOF
(73) CYTOMX THERAPEUTICS INC., 151 Oyster Point Blvd., Suite 400, South San Francisco, CA 94080, US
(72) WEST, James, William, 724 Laurel Ave. Apt. 404, San Mateo, California 94401, US; SAGERT, Jason, Gary, 231 Laurie Meadows Rd Apt 153, San Mateo, California 94403, US; TERRETT, Jonathan, Alexander, 10678 Maplewood Road, Cupertino, California 95014, US; WEAVER, Annie, Yang, 2610 Alameda de las Pulgas, San Mateo, California 94403, US;

DESNOYERS, Luc, Roland, 250 Claremont Boulevard, San Francisco, California 94127, US; SINGH, Shweta, 5741 Tan Oak Drive, Fremont, California 94555, US
(74) ŽIVKO MIJATOVIĆ AND PARTNERS DOO BEOGRAD, Studentski trg 4, 11000 Beograd

(51) ***C07K 16/28*** (2006.01) **(11) 60250 B1**
A61P 35/00 (2006.01)
A61P 37/06 (2006.01)
(21) **P-2020/0530** (22) 30.09.2016.
(30) EP 01.10.2015. 15187820
(86) WO 30.09.2016. PCT/EP2016/073412
(87) WO 06.04.2017. WO 2017/055541
(96) 30.09.2016. 16775243.5
(97) 18.03.2020. EP3356408 B 2020/12 EN
(54) HUMANIZOVANA ANTIHUMANA CD19 ANTITELA I POSTUPCI PRIMENE
HUMANIZED ANTI-HUMAN CD19 ANTIBODIES AND METHODS OF USE
(73) F. HOFFMANN-LA ROCHE AG, Grenzacherstrasse 124, 4070 Basel, CH
(72) GEORGES, Guy, Am Berggraben 11, 82392 Habach, DE; MOESSNER, Ekkehard, Felsenburgweg 5, 8280 Kreuzlingen, CH; LARIVIERE, Laurent, Endelhauserstrasse 22, 80686 Munich, DE; HAAS, Alexander, Starenweg 4, 82362 Weilheim, DE; KETTENBERGER, Hubert, Passauer Strasse 30, 81369 Munich, DE; FERRARA KOLLER, Claudia, Haenibueel 13, 6300 Zug, CH; SCHLOTHAUER, Tilman, Sommerstr. 3a, 82377 Penzberg, DE; MOLHOJ, Michael, Fachnerstr. 7A, 80686 Munich, DE
(74) ZATEZALO, Mihajlo, Poštanski fah 37, 11077 Beograd

(51) ***C07K 16/30*** (2006.01) **(11) 60217 B1**
A61K 47/68 (2017.01)
C07K 16/28 (2006.01)
G01N 33/566 (2006.01)
G01N 33/574 (2006.01)
(21) **P-2020/0501** (22) 30.08.2013.
(30) US 31.08.2012. 201261695791 P
US 24.01.2013. 201361756254 P
(86) WO 30.08.2013. PCT/US2013/057682
(87) WO 06.03.2014. WO 2014/036495
(96) 30.08.2013. 13833526.0
(97) 04.03.2020. EP2890717 B 2020/10 EN
(54) DIJAGNOSTIČKI TESTOVI I KOMPLETI ZA DETEKCIJU FOLATNOG RECEPTORA 1
DIAGNOSTIC ASSAYS AND KITS FOR DETECTION OF FOLATE RECEPTOR 1
(73) IMMUNOGEN, INC., 830 Winter Street, Waltham, MA 02451, US
(72) TESTA, Nathan, E., 53 Myrtle Street 4, Waltham Massachusetts 02453, US; CARRIGAN, Christina, N., 4003 24th Str., Apt. 3, San Francisco, CA 94114, US; AB, Olga, 26 Bayberry Circle, Millis Massachusetts 02054, US; TAVARES, Daniel, 27 Sylvester Road, Natick Massachusetts 01760, US; WOLF, Beni, B., 29 Fairbanks Road, Lexington Massachusetts 02421, US
(74) AOD MSA IP – MILOJEVIĆ SEKULIĆ ADVOKATI, Karađorđeva 65, 11000 Beograd

(51) ***C09D 11/03*** (2014.01) **(11) 60273 B1**
B41M 3/14 (2006.01)
C09D 11/037 (2014.01)
(21) **P-2020/0518** (22) 26.01.2017.
(30) EP 29.01.2016. 16153347
(86) WO 26.01.2017. PCT/EP2017/051624
(87) WO 03.08.2017. WO 2017/129666
(96) 26.01.2017. 17701343.0
(97) 26.02.2020. EP3408337 B 2020/09 EN
(54) MAGNETNE MAŠINE DUBOKE ŠTAMPE ZA OČITAVANJE OKSIDOVANOG OSUŠENOG MASTILA
INTAGLIO MAGNETIC MACHINE READABLE OXIDATIVE DRYING INKS
(73) SICPA HOLDING SA, Av. de Florissant 41, 1008 Prilly, CH
(72) KRUEGER, Jessica, Route des Joncs 200, 1619 Les Paccots, CH; PASQUIER, Cécile, Impasse des Primevères 1, 1723 Marly, CH; MAGNIN, Patrick, 15 Route des Certes, 74500 Evian-les-Bains, FR
(74) ĆOSOVIĆ, Dragoljub, Andre Nikolića 3, 11040 Beograd

(51) ***C09J 4/06*** (2006.01) **(11) 60241 B1**
C09J 133/00 (2006.01)
(21) **P-2020/0491** (22) 18.05.2012.
(86) WO 18.05.2012. PCT/IB2012/000968
(87) WO 21.11.2013. WO 2013/171528
(96) 18.05.2012. 12731153.8
(97) 05.02.2020. EP2850144 B 2020/06 EN
(54) FORMULACIJE ZA ANAEROBNO OČVRŠĆAVANJE ZA ZAPTIVANJE I BLOKIRANJE VIJAKA I NAVRTKI
ANAEROBIC CURING FORMULATIONS FOR SEALING AND BLOCKING BOLTS AND NUTS
(73) TECNOLOGIC 3 S.R.L., Via Parini 94/a, 20064 Gorgonzola (MI), IT
(72) AITA, Gaspare, Via Respighi 4, I-20019 Settimo Milanese (MI), IT; CALASSO, Antonio, Jr., Via Grosseto 20, I-20060 Pozzuolo Martesana (MI), IT
(74) PETOŠEVIĆ DOO BEOGRAD, Bulevar oslobođenja 87, 11040 Beograd

(51) ***C10L 1/02*** (2006.01) **(11) 60213 B1**
C10L 1/14 (2006.01)
C10L 1/18 (2006.01)
C10L 1/185 (2006.01)
C10L 1/19 (2006.01)
C10L 1/23 (2006.01)
C10L 10/02 (2006.01)
(21) **P-2020/0480** (22) 29.01.2015.

(30) GB 29.01.2014. 201401467
(86) WO 29.01.2015. PCT/GB2015/000025
(87) WO 06.08.2015. WO 2015/114292
(96) 29.01.2015. 15707407.1
(97) 11.03.2020. EP3368639 B 2020/11 EN
(54) FORMULACIJA NOVOG DIZEL GORIVA POGODNOG ZA DIZEL MOTORE
FORMULATION OF A NEW DIESEL FUEL SUITABLE FOR DIESEL ENGINES
(73) TULINO, Rosario, Rocco, 165 Brompton Park Crescent, London SW6 1SX, GB; TULINO RESEARCH & PARTNERS LTD., Barclays Bank Chambers 11-48 Bridge Str., Stratford-upon-Avon, Warwickshire CV37 6AH, GB
(72) TULINO, Rosario, Rocco, 165 Brompton Park Crescent, London SW6 1SX, GB
(74) ĆOSOVIĆ, Dragoljub, Andre Nikolića 3, 11040 Beograd

---

(51) ***C12M 1/02*** (2006.01) **(11) 60218 B1**
C12M 1/04 (2006.01)
C12M 1/18 (2006.01)
C12M 1/40 (2006.01)
(21) **P-2020/0479** (22) 05.10.2015.
(30) NO 07.10.2014. 20141197
NO 15.07.2015. 20150943
(86) WO 05.10.2015. PCT/NO2015/050183
(87) WO 14.04.2016. WO 2016/056922
(96) 05.10.2015. 15848356.0
(97) 25.03.2020. EP3204486 B 2020/13 EN
(54) KOMPAKTNI REAKTOR ZA ENZIMSKO LEČENJE
COMPACT REACTOR FOR ENZYMATIC TREATMENT
(73) NUAS TECHNOLOGY AS, Agnesbakken 9, 7100 Rissa, NO
(72) AGLEN, Lars, Foreningsbakken 1, 7168 Lysöysundet, NO
(74) ĆOSOVIĆ, Dragoljub, Andre Nikolića 3, 11040 Beograd

---

(51) ***C12N 5/074*** (2010.01) **(11) 60200 B1**
C12N 5/02 (2006.01)
C12N 5/0775 (2010.01)
(21) **P-2020/0468** (22) 01.11.2013.
(86) WO 01.11.2013. PCT/KR2013/009845
(87) WO 07.05.2015. WO 2015/064795
(96) 01.11.2013. 13896647.8
(97) 12.02.2020. EP3064572 B 2020/07 EN
(54) POSTUPAK ZA PROIZVODNJU INDUKOVANE PLURIPOTENTNE MATIČNE ĆELIJE IZ MEZENHIMALNE MATIČNE ĆELIJE I INDUKOVANA PLURIPOTENTNA MATIČNA ĆELIJA PROIZVEDENA OVIM POSTUPKOM
METHOD FOR PRODUCING INDUCED PLURIPOTENT STEM CELL FROM MESENCHYMAL STEM CELL AND INDUCED PLURIPOTENT STEM CELL PRODUCED BY THE METHOD
(73) BBHC CO. LTD., 72 UN village-gil, Yongsan-gu, Seoul 140-884, KR
(72) LEE, Sang, Yeon, 9-6 Minbaek-gil, Uiwang-siGyeonggi-do 437-081, KR; JUNG, Won, Ju, 102-901 468 Hangaram-ro, Songpa-gu, Seoul 138-873, KR; KIM, Ho, Bin, 1-906 12 Bulgwang-ro 8-gil, Eunpyeong-gu, Seoul 122-857, KR; OH, Min, Sun, 115-1008 Sinbanpo Hanshin Apt., 37-48 Jamwon-ro, Seocho-gu, Seoul 137-030, KR; LEE, Kye, Ho, 72 UN village-gil, Yongsan-gu, Seoul 140-884, KR
(74) ŽIVKOVIĆ, Zoran, Alekse Nenadovića 16, 11000 Beograd

---

(51) ***C12N 5/0775*** (2010.01) **(11) 60193 B1**
A61K 35/407 (2015.01)
C12N 5/02 (2006.01)
C12N 5/071 (2010.01)
C12N 5/077 (2010.01)
(21) **P-2020/0146** (22) 05.11.2013.
(30) KR 01.11.2013. 20130132055
(86) WO 05.11.2013. PCT/KR2013/009953
(87) WO 07.05.2015. WO 2015/064805
(96) 05.11.2013. 13896782.3
(97) 22.01.2020. EP3064574 B 2020/04 EN
(54) POSTUPAK ZA DIFERENCIJACIJU PLURIPOTENTNE MATIČNE ĆELIJE INDUKOVANE IZ MEZENHIMALNE MATIČNE ĆELIJE U HONDROCIT
METHOD FOR DIFFERENTIATING PLURIPOTENT STEM CELL INDUCED FROM MESENCHYMAL STEM CELL INTO CHONDROCYTE
(73) BBHC CO. LTD., 72 UN village-gil, Yongsan-gu, Seoul 140-884, KR
(72) LEE, Sang, Yeon, 9-6 Minbaek-gil, Uiwang-si Gyeonggi-do 437-081, KR; JUNG, Won, Ju, 102-901 468 Hangaram-ro Songpa-gu, Seoul 138-873, KR; KIM, Ho, Bin, 1-906 12 Bulgwang-ro 8-gil Eunpyeong-gu, Seoul 122-857, KR; OH, Min, Sun, 115-1008 Sinbanpo Hanshin Apt. 37-48 Jamwon-ro Seocho-gu, Seoul 137-030, KR; LEE, Kye, Ho, 72 UN village-gil Yongsan-gu, Seoul 140-884, KR
(74) ŽIVKOVIĆ, Zoran, Alekse Nenadovića 16, 11000 Beograd

---

(51) ***C12N 9/42*** (2006.01) **(11) 60220 B1**
C12N 1/06 (2006.01)
C12N 1/14 (2006.01)
C12R 1/885 (2006.01)
(21) **P-2020/0521** (22) 27.07.2015.
(30) FR 30.07.2014. 1457358
(86) WO 27.07.2015. PCT/EP2015/067139
(87) WO 04.02.2016. WO 2016/016182
(96) 27.07.2015. 15742261.9

(97) 19.02.2020. EP3174979 B 2020/08 FR
(54) POSTUPAK ZA PROIZVODNJU KOKTELA ENZIMA OD GLJIVICA IZ KOMINE
METHOD FOR PRODUCING AN ENZYMATIC COCKTAIL FROM FUNGAL MUST
(73) IFP ENERGIES NOUVELLES, 1 & 4 avenue de Bois-Préau, 92500 Rueil-Malmaison, FR; INSTITUT NATIONAL DE RECHERCHE POUR L'AGRICULTURE, L'ALIMENTATION ET L'ENVIRONNEMENT, 147, rue de l'Université, 75338 Paris Cedex 07, FR
(72) BEN, CHAABANE, Fadhel, 0030 Rue Orfila, F-75020 Paris, FR; JOURDIER, Etienne, 0035 Rue Du Pr Victor Pauchet, F-92420 Vaucresson, FR; COHEN, Celine, 0037 Rue Saint Ferdinand, F-75017 Paris, FR; CHAUSSEPIED, Bernard, 0022 Rue De La Butte Saint Jean, F-28130 Hanches, FR
(74) MITROVIĆ, Predrag, Alaska 36, 11080 Beograd-Zemun

---

(51) ***C12N 15/113*** (2010.01) **(11) 60230 B1**
A61K 31/7125 (2006.01)
C07H 21/02 (2006.01)
(21) **P-2020/0535** (22) 15.04.2016.
(30) US 16.04.2015. 201562148691 P
US 25.09.2015. 201562232941 P
US 09.10.2015. 201562239400 P
(86) WO 15.04.2016. PCT/US2016/027747
(87) WO 20.10.2016. WO 2016/168592
(96) 15.04.2016. 16780833.6
(97) 18.03.2020. EP3283080 B 2020/12 EN
(54) KOMPOZICIJE ZA MODULIRANJE EKSPRESIJE C9ORF72
COMPOSITIONS FOR MODULATING C9ORF72 EXPRESSION
(73) IONIS PHARMACEUTICALS, INC., 2855 Gazelle Court, Carlsbad, CA 92010, US
(72) RIGO, Frank, 2855 Gazelle Court, Carlsbad, CA 92010, US
(74) BOGDANOVIĆ, Dejan i ost., Vlajkovićeva 28, 11000 Beograd

---

(51) ***C12N 15/80*** (2006.01) **(11) 60238 B1**
(21) **P-2020/0516** (22) 20.09.2016.
(96) 20.09.2016. 16189598.2
(97) 19.02.2020. EP3296401 B 2020/08 EN
(54) POSTUPAK ZA SELEKTIVNU EKSPRESIJU, NEZAVISNU OD IZVORA UGLJENIKA, SEKVENCI KOJE KODIRAJU PROTEINE U ĆELIJI FILAMENTOZNE GLJIVE
METHOD FOR SELECTIVE CARBON SOURCE-INDEPENDENT EXPRESSION OF PROTEIN-ENCODING SEQUENCES IN A FILAMENTOUS FUNGUS CELL
(73) CLARIANT INTERNATIONAL LTD, Rothausstrasse 61, 4132 Muttenz, CH
(72) GAMAUF, Christian, Planegger Str. 42, 81241 München, DE; SEIBOTH, Bernhard, Schulgasse 6A, 2102 Bisamberg, AT; KUBICEK, Christian, P., Steinschoetelgasse 7, 1100 Wien, AT; BISCHOF, Robert, Laudongasse 4/23, 1080 Wien, AT; SCHIRRMACHER, Georg, Mozartstr. 125a, 85521 Ottobrunn, DE
(74) ŽIVKO MIJATOVIĆ AND PARTNERS DOO BEOGRAD, Studentski trg 4, 11000 Beograd

---

(51) ***C12N 15/82*** (2006.01) **(11) 60259 B1**
C07K 14/805 (2006.01)
(21) **P-2020/0343** (22) 11.09.2014.
(30) US 11.09.2013. 201361876676 P
US 25.11.2013. 201361908689 P
(86) WO 11.09.2014. PCT/US2014/055227
(87) WO 19.03.2015. WO 2015/038796
(96) 11.09.2014. 14844701.4
(97) 19.02.2020. EP3044320 B 2020/08 EN
(54) IZLUČIVANJE POLIPEPTIDA KOJI OBUHVATAJU HEM
SECRETION OF HEME-CONTAINING POLYPEPTIDES
(73) IMPOSSIBLE FOODS INC., 525 Chesapeake Drive, Redwood City, CA 94063, US
(72) FRASER, Rachel, 3653 24th Street Apt. 2, San Fransisco, California 94110, US; DAVIS, Simon, Christopher, 104 Winfield Street, San Fransisco, California 94110, US; BROWN, Patrick, O'Rielly, 76 Peter Coutts Circle, Stanford, California 94305, US
(74) VLAHOVIĆ, Slobodan, Radoja Dakića 35/32, 11070 Novi Beograd

---

(51) ***C12P 1/02*** (2006.01) **(11) 60219 B1**
(21) **P-2020/0502** (22) 22.02.2016.
(96) 22.02.2016. 16425016.9
(97) 12.02.2020. EP3208340 B 2020/07 EN
(54) PROCES ZA PROPAGACIJU KVASCA SPOSOBNOG DA FERMENTIŠE GLUKOZU I KSILOZU
PROCESS FOR PROPAGATING A YEAST CAPABLE TO FERMENT GLUCOSE AND XYLOSE
(73) VERSALIS S.P.A., Piazza Boldrini, 1, 20097 San Donato Milanese (MI), IT
(72) SABBATINI, Fabio, Via Guglielmo della Valle, 5, 53100 Siena, IT
(74) AOD MSA IP – MILOJEVIĆ SEKULIĆ ADVOKATI, Karađorđeva 65, 11000 Beograd

---

(51) ***C12Q 1/18*** (2006.01) **(11) 60263 B1**
G01N 33/487 (2006.01)
(21) **P-2020/0561** (22) 04.07.2017.
(30) TR 02.05.2017. 201706407
(96) 04.07.2017. 17179602.2
(97) 18.03.2020. EP3399050 B 2020/12 EN

(54) TEST TRAKA ZA DETEKCIJU MINIMALNE INHIBITORNE KONCENTRACIJE (MIC)
A TEST STRIP FOR MINIMAL INHIBITION CONCENTRATION (MIC) DETECTION
(73) KULEOGLU, Mustafa, Remzi, Ivedik Organize Sanayi Bolgesi, 1333.Cadde No:9 Yenimahalle, Ankara, TR; KULEOGLU, Enver, Ali, Ivedik Osb Agac Isleri 1377.Sok. No:5, Ankara, TR
(72) KULEOGLU, Mustafa, Remzi, Ivedik Organize Sanayi Bolgesi, 1333.Cadde No:9 Yenimahalle, Ankara, TR; KULEOGLU, Enver, Ali, Ivedik Osb Agac Isleri 1377.Sok. No:5, Ankara, TR
(74) AOD MSA IP – MILOJEVIĆ SEKULIĆ ADVOKATI, Karađorđeva 65, 11000 Beograd

---

(51) ***C12Q 1/26*** (2006.01) **(11) 60195 B1**
C12Q 1/28 (2006.01)
G01N 33/543 (2006.01)
G01N 33/553 (2006.01)
(21) **P-2020/0279** (22) 10.12.2018.
(30) CZ 18.12.2017. 20170812
(96) 10.12.2018. 18211201.1
(97) 08.01.2020. EP3498859 B 2020/02 EN
(54) ODREĐIVANJE SARKOZINA KORISTEĆI OKSIDAZU SARKOZINA I PEROKSIDAZU RENA VEZANIH ZA FE203/AU NANO ČESTICE PUTEM HITOZANA
DETERMINATION OF SARCOSINE USING SARCOSINE OXIDASE AND HORSERADISH PEROXIDASE BOUND TO FE2O3/AU NANOPARTICLES VIA CHITOSAN
(73) PREVENTION MEDICALS S.R.O., Tovarni 342, 742 13 Studenka - Butovice, CZ
(72) UHLIROVÁ, Dagmar, Buresova 19, 602 00 Brno, CZ; DOCEKALOVÁ, Michaela, Trzni 374, 696 11 Mutenice, CZ; STANKOVÁ, Martina, Skolni 856, 664 34 Kurim, CZ; RUZICKA, Josef, Olomoucká 18, 796 01 Prostejov, CZ; KIZEK, René, U Mlýna Boritov, 679 21 Cerná Hora, CZ
(74) MITROVIĆ, Predrag, Alaska 36, 11080 Beograd-Zemun

---

(51) ***C12Q 1/6827*** (2018.01) **(11) 60194 B1**
C12Q 1/6883 (2018.01)
(21) **P-2020/0269** (22) 23.04.2015.
(30) CN 23.04.2014. 201410174277
(96) 23.04.2015. 15164907.6
(97) 18.12.2019. EP2937422 B 2019/51 EN
(54) POSTUPAK I KOMPLET ZA NEINVAZIVNU DETEKCIJU PATOGENIH MUTACIJA GENA GLUVOĆE KOD FETUSA
A METHOD AND A KIT FOR NON-INVASIVELY DETECTING FETAL DEAFNESS PATHOGENIC GENE MUTATIONS
(73) BERRY GENOMICS CO., LTD, No. 19 Building, No. 6 Jingshun East Street, Chaoyang District, Beijing 100015, CN
(72) LIU, Yiqian, No. 19 Building, No. 6 Jingshun East Street, Chaoyang District, 100015 Beijing, CN; GUO, Xianchao, No. 19 Building, No. 6 Jingshun East Street, Chaoyang District, 100015 Beijing, CN; FU, Yong, No. 19 Building, No. 6 Jingshun East Street, Chaoyang District, 100015 Beijing, CN; HU, Yugang, No. 19 Building, No. 6 Jingshun East Street, Chaoyang District, 100015 Beijing, CN; LI, Tiancheng, No. 19 Building, No. 6 Jingshun East Street, Chaoyang District, 100015 Beijing, CN; ZHANG, Jianguang, No. 19 Building, No. 6 Jingshun East Street, Chaoyang District, 100015 Beijing, CN
(74) ŽIVKOVIĆ, Zoran, Alekse Nenadovića 16, 11000 Beograd

---

(51) ***E04F 10/06*** (2006.01) **(11) 60265 B1**
A45B 23/00 (2006.01)
A45B 25/14 (2006.01)
E04H 15/58 (2006.01)
(21) **P-2020/0474** (22) 10.05.2016.
(30) IT 13.05.2015. UB20150024
(86) WO 10.05.2016. PCT/IB2016/052663
(87) WO 17.11.2016. WO 2016/181303
(96) 10.05.2016. 16731329.5
(97) 05.02.2020. EP3294967 B 2020/06 EN
(54) JEDRO ZA HLADOVINU
SHADE SAIL
(73) SAILSHADOW S.R.L., Via Figline 5, 47122 Forli', IT
(72) BANDINI, Vittorio, Via Talete 4, 47122 Forli', IT
(74) AOD MSA IP – MILOJEVIĆ SEKULIĆ ADVOKATI, Karađorđeva 65, 11000 Beograd

---

(51) ***E04G 5/06*** (2006.01) **(11) 60260 B1**
E04G 1/15 (2006.01)
E04G 7/08 (2006.01)
E04G 7/24 (2006.01)
(21) **P-2020/0544** (22) 16.08.2017.
(96) 16.08.2017. 17186487.9
(97) 25.03.2020. EP3444414 B 2020/13 DE
(54) SKELA SA KONZOLOM
SCAFFOLD WITH BRACKET
(73) TOBLER AG, Langenhagstrasse 48-52, 9424 Rheineck, CH
(72) TAMER, Hasim, Säntisstrasse 22a, 8280 Kreuzlingen, CH; KUSTER, Timo, Gruebstrasse 6, 9424 Rheineck, CH; STÄHELI, Jan, c/o Tobler AG, 9424 Rheineck, CH
(74) PETOŠEVIĆ DOO BEOGRAD, Bulevar oslobođenja 87, 11040 Beograd

---

(51) ***E05B 27/00*** (2006.01) **(11) 60271 B1**
E05B 19/06 (2006.01)
E05B 35/00 (2006.01)
(21) **P-2020/0558** (22) 02.01.2018.
(30) IT 15.03.2017. 201700028885
(86) WO 02.01.2018. PCT/EP2018/050083

(87) WO 20.09.2018. WO 2018/166662
(96) 02.01.2018. 18700017.9
(97) 04.03.2020. EP3449073 B 2020/10 EN
(54) KLJUČ ZA BRAVU I KOMBINACIJA CILINDRA BRAVE I RAVNOG REVERZIBILNOG KLJUČA
A KEY FOR A LOCK AND A COMBINATION OF A CYLINDER LOCK AND A REVERIBLE FLAT KEY
(73) ISEO SERRATURE S.P.A., Via S. Girolamo 13, 25055 Pisogne (Brescia), IT
(72) FENINI, Sandro, Via Arca 9/C, 25040 Esine (BS), IT
(74) ĆOSOVIĆ, Dragoljub, Andre Nikolića 3, 11040 Beograd

---

(51) ***F23B 80/04*** (2006.01) **(11) 60206 B1**
(21) **P-2020/0489** (22) 19.06.2018.
(30) AT 04.07.2017. 505472017
(96) 19.06.2018. 18178604.7
(97) 04.03.2020. EP3425274 B 2020/10 DE
(54) UREDJAJ ZA ZAGREVANJE
HEATING DEVICE
(73) ÖKOFEN FORSCHUNGS- UND ENTWICKLUNGSGESELLSCHAFT M.B.H., Gewerbepark 1, 4133 Niederkappel, AT
(72) ORTNER, Herbert, Mühlgasse 8, 4132 Lembach, AT
(74) POPOVIĆ, Gordana i ost., Takovska 19, 11000 Beograd

---

(51) ***F23D 1/00*** (2006.01) **(11) 60283 B1**
F23C 7/02 (2006.01)
(21) **P-2020/0507** (22) 28.11.2014.
(96) 28.11.2014. 14195352.1
(97) 26.02.2020. EP3026338 B 2020/09 EN
(54) SISTEM ZA SAGOREVANJE ZA KOTAO
A COMBUSTION SYSTEM FOR A BOILER
(73) GENERAL ELECTRIC TECHNOLOGY GMBH, Brown Boveri Strasse 7, 5400 Baden, CH
(72) HILBER, Thomas, Gartenstrasse 21/3, 71394 Kernen-Stetten, DE; WILD, Thomas, Georg-Pfäfflin-Weg 26, 71111 Waldenbuch, DE; RISTIC, Dragisa, Danzigerstrasse 2, 73240 Wendlingen, DE; FRANCON, Noel, Augsburger Str. 632, 70329 Stuttgart, DE
(74) VLAHOVIĆ, Slobodan, Radoja Dakića 35/32, 11070 Novi Beograd

---

(51) ***F42B 12/38*** (2006.01) **(11) 60235 B1**
C06B 27/00 (2006.01)
C06C 15/00 (2006.01)
(21) **P-2020/0493** (22) 10.02.2016.
(30) EP 18.02.2015. 15405012
(86) WO 10.02.2016. PCT/CH2016/000028
(87) WO 25.08.2016. WO 2016/131158
(96) 10.02.2016. 16704789.3
(97) 29.01.2020. EP3259549 B 2020/05 DE
(54) TRASIRNA MUNICIJA
TRACER AMMUNITION
(73) RUAG AMMOTEC AG, Uttigenstrasse 67, 3602 Thun, CH
(72) MUSTER, Michael, Dählenweg 8, 3054 Schüpfen, CH; MEYER, Donald, Les Thurlings 63, 1772 Grolley, CH; SPATZ, Peter, Auroraweg 24, 3185 Schmitten, CH
(74) AOD MSA IP – MILOJEVIĆ SEKULIĆ ADVOKATI, Karađorđeva 65, 11000 Beograd

---

(51) ***G01B 21/12*** (2006.01) **(11) 60254 B1**
B61K 9/12 (2006.01)
G01P 3/00 (2006.01)
(21) **P-2020/0556** (22) 07.12.2016.
(30) DE 17.12.2015. 102015225702
(96) 07.12.2016. 16202666.0
(97) 26.02.2020. EP3182063 B 2020/09 DE
(54) POSTUPAK ZA ODREĐIVANJE AKTUELNOG PREČNIKA TOČKA
METHOD FOR DETERMINING A CURRENT WHEEL DIAMETER
(73) THALES MANAGEMENT & SERVICES DEUTSCHLAND GMBH, Thalesplatz 1, 71254 Ditzingen, DE
(72) KRIEGER, Martin, Madenstr. 40, 70619 Stuttgart, DE
(74) BOGDANOVIĆ, Dejan i ost., Vlajkovićeva 28, 11000 Beograd

---

(51) ***G06Q 20/40*** (2012.01) **(11) 60266 B1**
G07F 7/06 (2006.01)
(21) **P-2020/0571** (22) 05.10.2016.
(30) WO 06.10.2015. PCT/EP2015/188634
(86) WO 05.10.2016. PCT/EP2016/073775
(87) WO 13.04.2017. WO 2017/060288
(96) 05.10.2016. 16781330.2
(97) 04.03.2020. EP3360100 B 2020/10 EN
(54) SISTEM I POSTUPAK ZA DETEKCIJU PREVARE
FRAUD DETECTION SYSTEM AND METHOD
(73) TOMRA SYSTEMS ASA, Drengsrudhagen 2, 1372 Asker, NO
(72) SAETHER, Geir, J.R. Wilhelmsens vei 10, 1386 Asker, NO; SIVERTSEN, Ronald, Vabråten 50, 1392 Vettre, NO; LUNDE, Tom, Stasjonsveien 69, 1365 Blommenholm, NO; NJÅSTAD, Johnny, Olav Aukrusts vei 35 F, 0785 Oslo, NO
(74) ŽIVKO MIJATOVIĆ AND PARTNERS DOO BEOGRAD, Studentski trg 4, 11000 Beograd

---

(51) ***H01F 27/26*** (2006.01) **(11) 60246 B1**
H01F 3/02 (2006.01)
H01F 27/06 (2006.01)
H01F 27/245 (2006.01)
H01F 27/30 (2006.01)
(21) **P-2020/0478** (22) 20.12.2017.
(96) 20.12.2017. 17209160.5
(97) 29.01.2020. EP3503134 B 2020/05 DE

(54) UREĐAJ ZA DRŽANJE NAMENJEN ZA DRŽANJE MEKOG MAGNETNOG TRANSFORMATORSKOG SLAGANOG JEZGRA, KAO I TRANSFORMATOR
HOLDING DEVICE FOR HOLDING A SOFT-MAGNETIC STACKED CORE OF A TRANSFORMER AND TRANSFORMER
(73) EHMANN, Bertram, Eberlinweg 30, 89081 Ulm, DE
(72) EHMANN, Bertram, Eberlinweg 30, 89081 Ulm, DE
(74) BOGDANOVIĆ, Dejan i ost., Vlajkovićeva 28, 11000 Beograd

---

(51) ***H01L 41/08*** (2006.01) **(11) 60179 B1**
B81B 1/00 (2006.01)
G01R 1/00 (2006.01)
(21) **P-2017/1216** (22) 27.11.2017.
(43) 31.05.2019.
(54) PIEZOELEKTRIČNI SENZOR PRITISKA/SILE BAZIRAN NA STRUJNOM PROCESIRANJU I POSTUPAK MERENJA/DOJAVE UNAPRED ZADATE GRANIČNE VREDNOSTI PRITISKA/SILE
PIEZOELECTRIC PRESSURE/FORCE SENSOR BASED ON CURRENT PROCESSING AND PROCEDURE FOR MEASUREMENT/NOTIFICATION IN ADVANCE SPECIFIED LIMIT VALUE OF PRESSURE/FORCE
(73) PETROVIĆ, Predrag, B., Gospodar Jovanova 6/3, 32000 Čačak, RS; PAVLOVIĆ, Vladimir, Bulevar Zorana Đinđića 123v, 11000 Beograd, RS
(72) PETROVIĆ, Predrag, B., Gospodar Jovanova 6/3, 32000 Čačak, RS; PAVLOVIĆ, Vladimir, Bulevar Zorana Đinđića 123v, 11000 Beograd, RS

---

(51) ***H01R 13/639*** (2006.01) **(11) 60281 B1**
H01R 13/46 (2006.01)
H01R 13/50 (2006.01)
H01R 24/64 (2011.01)
(21) **P-2020/0424** (22) 28.10.2016.
(30) FR 30.11.2015. 1561555
(86) WO 28.10.2016. PCT/FR2016/052810
(87) WO 08.06.2017. WO 2017/093624
(96) 28.10.2016. 16809946.3
(97) 19.02.2020. EP3350888 B 2020/08 FR
(54) UTIČNICA SA SREDSTVIMA ZA ZAKLJUČAVANJE
SOCKET CONNECTOR COMPRISING LOCKING MEANS
(73) LEGRAND FRANCE, 128, avenue du Maréchal de Lattre de Tassigny, 87000 Limoges, FR; LEGRAND SNC, 128, avenue du Maréchal de Lattre-de-Tassigny, 87000 Limoges, FR
(72) GUITARD, Julien, Mas de Chapaize, 38160 Saint Antoine L'Abbaye, FR; REVOL, Didier, 250E Chemin des Ports, 38160 Chatte, FR
(74) VLAHOVIĆ, Slobodan, Radoja Dakića 35/32, 11070 Novi Beograd

---

(51) ***H01R 43/20*** (2006.01) **(11) 60198 B1**
H01R 43/28 (2006.01)
(21) **P-2020/0455** (22) 17.12.2014.
(96) 17.12.2014. 14198600.0
(97) 12.02.2020. EP3035452 B 2020/07 DE
(54) POSTAVKA I POSTUPAK ZA MONTAŽU KUĆIŠTA KONEKTORA
ASSEMBLY AND METHOD FOR THE PLACEMENT OF CONNECTOR HOUSINGS
(73) KOMAX HOLDING AG, Industriestrasse 6, 6036 Dierikon, CH
(72) RENGGLI Urs, Dorfhaldenstrasse 5, 6052 Hergiswil, CH; ESTERMANN, Beat, Jostmelken, 6036 Dierikon, CH; LIEM, Roland, Acherweg 10, 6370 Stans, CH
(74) PETOŠEVIĆ DOO BEOGRAD, Bulevar oslobođenja 87, 11040 Beograd

---

(51) ***H02G 1/12*** (2006.01) **(11) 60262 B1**
G01R 27/26 (2006.01)
H01R 43/28 (2006.01)
(21) **P-2020/0555** (22) 03.10.2013.
(30) EP 18.10.2012. 12189012
(86) WO 03.10.2013. PCT/EP2013/070640
(87) WO 24.04.2014. WO 2014/060218
(96) 03.10.2013. 13773235.0
(97) 15.04.2020. EP2909902 B 2020/16 DE
(54) DETEKTOVANJE PROVODNIKA U PROCESU SKIDANJA IZOLACIJE SA KABLA
CONDUCTOR DETECTION IN A PROCESS FOR THE REMOVAL OF INSULATION FROM CABLES
(73) KOMAX HOLDING AG, Industriestrasse 6, 6036 Dierikon, CH
(72) ZEMP, Benno, Rotzigen 2, CH-6274 Eschenbach, CH
(74) PETOŠEVIĆ DOO BEOGRAD, Bulevar oslobođenja 87, 11040 Beograd

---

(51) ***H02K 5/04*** (2006.01) **(11) 60231 B1**
H02K 1/18 (2006.01)
H02K 5/00 (2006.01)
H02K 5/06 (2006.01)
H02K 5/22 (2006.01)
(21) **P-2020/0125** (22) 20.08.2015.
(30) US 22.08.2014. 201462040666 P
(96) 20.08.2015. 15181761.6
(97) 06.11.2019. EP2988397 B 2019/45 EN
(54) KUĆIŠTE ZA ROTACIONU ELEKTRIČNU MAŠINU
SHELL FOR A ROTATING ELECTRICAL MACHINE
(73) WEG EQUIPAMENTOS ELÉTRICOS S.A., Prefeito Waldemar Grubba Ave., n° 3000, 89256-900 Jaraguá do Sul, SC, BR

(72) CEZARIO, Cassiano, Antunes, Júlio Tavares da Cunha Mello Street, n° 145, apt. 802, Jaraguá do Sul, Santa Catarina, BR
(74) ŽIVKOVIĆ, Zoran, Alekse Nenadovića 16, 11000 Beograd

(51) ***H04L 25/00*** (2006.01) **(11) 60178 B1**
H03H 7/30 (2006.01)
H04B 3/04 (2006.01)
(21) **P-2017/0205** (22) 23.02.2017.
(43) 31.08.2018.

(54) POSTUPAK ZA UBRZANJE KONVERGENCIJE BLIND DFE EKVALIZATORA TELEKOMUNIKACIONOG KANALA
A METHOD FOR SPEEDING UP THE CONVERGENCE OF THE BLIND DFE EQUALIZER OF COMMUNICATION CHANNEL
(73) INSTITUT MIHAJLO PUPIN D.O.O. BEOGRAD, Volgina 15, 11060 Beograd, RS
(72) KRSTIĆ, Vladimir, Volgina 15, 11060 Beograd, RS
(74) KRSTIĆ, Vladimir, Institut Mihajlo Pupin, Volgina 15, 11060 Beograd

(51) ***H04W 84/14*** (2009.01) **(11) 60177 B1**
H02J 3/06 (2006.01)
H03F 3/189 (2006.01)
(21) **P-2017/0171** (22) 17.02.2017.
(43) 31.08.2018.

(54) POSTUPAK I SISTEM ZA UPRAVLJANJE RADIO-PRENOSOM INFORMACIJA SA OPTIMALNIM PRILAGOĐAVANJEM PARAMETARA RADIO-PRIMOPREDAJNIKA
PROCEDURE AND SYSTEM FOR CONTROL OF RADIO TRANSMISSION WITH OPTIMAL ADAPTION OF RADIO TRANSCEIVER PARAMETERS
(73) INSTITUT MIHAJLO PUPIN D.O.O. BEOGRAD, Volgina 15, 11060 Beograd, RS
(72) ZOGOVIĆ, Nikola, Bulevar Zorana Đinđića 123g/23, 11070 Novi Beograd, RS

ПРЕСТАНАК ВАЖНОСТИ РЕГИСТРОВАНОГ ПАТЕНТА / Termination of validity of Registred Patents

Истеком законског рока од 20 година у периоду од 16.05.2020. до 15.06.2020. године:

Патент број **49749** чији је носилац BOEHRINGER INGELHEIM PHARMA GmbH & Co.KG., , Ingelheim am Rhein, DE, престао је да важи дана 25.05.2020. године.

Патент број **49851** чији је носилац FOSECO INTERNATIONAL LIMITED, Burmah Castrol House, Pipers Way, Swindon, Wiltshire SN3 1RE, GB, престао је да важи дана 08.06.2020. године.

Патент број **50073** чији је носилац REGENERON PHARMACEUTICALS, INC., 777 Old Saw Mill River Rd, Tarrytown, NY, US, престао је да важи дана 24.05.2020. године.

Патент број **50233** чији је носилац CHIESI FARMACEUTICI S.P.A., Via Palermo,26/A, I-43100 Parma, IT, престао је да важи дана 23.05.2020. године.

Због неплаћања таксе за одржавање права у периоду од 16.06.2019. до 15.12.2019. године:

Патент број **49923** чији је носилац KONINKLIJKE PHILIPS ELECTRONICS N.V., Groenewoudseweg 1, NL-5621 BA Eindhoven, NL, престао је да важи дана 25.09.2019. године.

Патент број **49937** чији је носилац ULTRA PROIZVODNJA ELEKTRONSKIH NAPRAV D.O.O., Cesta Otona Zupancica 23a, 1410 Zagorje, SI, престао је да важи дана 19.10.2019. године.

Патент број **50009** чији је носилац SONY CORPORATION, 6-7-35 Kitashinagawa,Shinagawa-Ku, 141-0001 Tokyo, JP; KONINKLIJKE PHILIPS ELECTRONICS N.V., Groenewoudseweg 1, NL-5621 BA Eindhoven, NL, престао је да важи дана 24.09.2019. године.

Патент број **50097** чији је носилац KONINKLIJKE PHILIPS ELECTRONICS N.V., Groenewoudseweg 1, NL-5621 BA Eindhoven, NL, престао је да важи дана 24.09.2019. године.

Патент број **50247** чији је носилац Milinković Zoran, Filipa Višnjića 39, 11080 Zemun, RS, престао је да важи дана 27.10.2019. године.

Патент број **50318** чији је носилац Brizio Adriana, Via Sempione 46, I-28831 Baveno, IT, престао је да важи дана 22.09.2019. године.

Патент број **50361** чији је носилац CELANESE INTERNATIONAL CORPORATION, 1601 West LBJ Freeway, Dallas,Texas 75381, US, престао је да важи дана 18.10.2019. године.

Патент број **50516** чији је носилац ARES TRADING S.A., Zone Industrielle de l'Ouriettaz, CH-1170 Aubonne, CH, престао је да важи дана 05.11.2019. године.

Патент број **50523** чији је носилац RICHTER GEDEON VEGYÉSZETI GYÁR RT, Gyömröi ut 19-21, 1103 Budapest, HU, престао је да важи дана 19.11.2019. године.

Патент број **50881** чији је носилац STOKKE AS, Hahjem, N-6260 Skodje, NO, престао је да важи дана 23.10.2019. године.

Патент број **50888** чији је носилац Theravance, Inc., 951 Gateway Boulevard, South San Francisco, California 94080, US, престао је да важи дана 12.10.2019. године.

Патент број **50962** чији је носилац Dompé farmaceutici S.p.A. , Via S. Martino della Battaglia, 12, I-20122 Milano(MI) , IT, престао је да важи дана 14.12.2019. године.

Патент број **51134** чији је носилац ATHENIX CORPORATION, 108 TW Alexander Drive PO Box 110347, Research Triangle Park, NC 27709, US, престао је да важи дана 02.12.2019. године.

Патент број **51135** чији је носилац SANOFI-AVENTIS U.S. LLC, B55 Corporate Drive, Bridgewater, NJ 08807, US, престао је да важи дана 13.12.2019. године.

Патент број **51260** чији је носилац BAYER INTELLECTUAL PROPERTY GMBH, Alfred-Nobel-Strasse 10, 40789 Monheim, DE, престао је да важи дана 11.12.2019. године.

Патент број **51263** чији је носилац GENZYME CORPORATION, 500 Kendall Street, Cambridge, MA 02142, US, престао је да важи дана 28.09.2019. године.

Патент број **51472** чији је носилац PHILIP MORRIS PRODUCTS S.A., Quai Jeanrenaud 3, 2000 Neuchâtel, CH, престао је да важи дана 10.11.2019. године.

Патент број **51494** чији је носилац LES LABORATOIRES SERVIER , 12, Place de La Défense, 92415 Courbevoie Cedex, FR, престао је да важи дана 24.11.2019. године.

Патент број **51515** чији је носилац GENZYME CORPORATION, 500 Kendall Street, Cambridge, MA 02142, US, престао је да важи дана 28.09.2019. године.

Патент број **51676** чији је носилац LES LABORATOIRES SERVIER , 12, Place de La Défense, 92415 Courbevoie Cedex, FR, престао је да важи дана 24.11.2019. године.

Патент број **51729** чији је носилац PIERRE FABRE MEDICAMENT, 45, Place Abel Gance, 92100 Boulogne-Billancourt, FR, престао је да важи дана 16.10.2019. године.

Патент број **51772** чији је носилац MILJKOVIĆ, Mijat, Hadži Đerina 23, 11000 Beograd, RS, престао је да важи дана 10.12.2019. године.

Патент број **51795** чији је носилац NOVARTIS AG, Lichtstrasse 35, 4056 Basel, CH, престао је да важи дана 29.09.2019. године.

Патент број **51812** чији је носилац ATHENIX CORPORATION, 108 T W Alexander Drive PO Box 110347, Research Triangle Park, NC 27709, US, престао је да важи дана 21.11.2019. године.

Патент број **51918** чији је носилац GLAXOSMITHKLINE LLC, One Franklin Plaza, 200 North 16th Street, Philadelphia, PA 19102, US, престао је да важи дана 08.11.2019. године.

Патент број **51993** чији је носилац SANOFI, 174, Avenue de France, 75013 Paris, FR, престао је да важи дана 12.12.2019. године.

Патент број **51998** чији је носилац AMBRX, INC., 10975 North Torrey Pines Road, Suite 100, La Jolla, CA 92037, US, престао је да важи дана 09.11.2019. године.

Патент број **52131** чији је носилац AVENTIS PHARMA S.A., 20, avenue Raymond Aron, 92160 Antony, FR, престао је да важи дана 10.10.2019. године.

Патент број **52198** чији је носилац DURECT CORPORATION, 10240 Budd Road, Cupertino, CA 95014, US, престао је да важи дана 16.09.2019. године.

Патент број **52204** чији је носилац T.Hensen Beheer B.V., Simon Vestdijkstraat 47, 4942 DM Raamsdonksveer, NL, престао је да важи дана 10.10.2019. године.

Патент број **52209** чији је носилац AKCIJU SABIEDRIBA "OLAINFARM", Rupnicu Street 5, Olaine I.V-2114, LV, престао је да важи дана 02.11.2017. године.

Патент број **52452** чији је носилац GENENTECH, INC., 1 DNA Way, South San Francisco, CA 94080, US, престао је да важи дана 27.10.2019. године.

Патент број **52499** чији је носилац KOSTIĆ, Zoran, Kraljevačka 9, 26000 Pančevo, RS, престао је да важи дана 08.10.2019. године.

Патент број **52523** чији је носилац POŠTIĆ, Srđan, Gospodar Jovanova 39-41, 11000 Beograd, RS, престао је да важи дана 12.12.2019. године.

Патент број **52576** чији је носилац DUNKIĆ, Gojko, Lepenički bulevar 1-VII/3, 34000 Kragujevac, RS; ĐORĐEVIĆ, Nataša , Dragiše Brašovana 24/11, 11000 Beograd, RS; DUNKIĆ, Aleksandar , Karađorđeva 19-IV/14, 34000 Kragujevac, RS, престао је да важи дана 08.11.2019. године.

Патент број **52629** чији је носилац SANOFI-AVENTIS DEUTSCHLAND GMBH, Brüningstrasse 50, 65929 Frankfurt am Main, DE, престао је да важи дана 14.11.2019. године.

Патент број **52702** чији је носилац INCURON, LLC, 6 Stolovyi Pereulok Bld 2, Moskva 12069, RU, престао је да важи дана 06.10.2019. године.

Патент број **52742** чији је носилац PROTEKTORWERK FLORENZ MAISCH GMBH & CO. KG, Viktoriastrasse 58, 76571 Gaggenau, DE, престао је да важи дана 28.09.2019. године.

Патент број **52804** чији је носилац E. R. SQUIBB & SONS, L.L.C., Route 206 & Province Line Road, Princeton, New Jersey 08540, US, престао је да важи дана 09.12.2019. године.

Патент број **52925** чији је носилац PHILIP MORRIS PRODUCTS S.A., Quai Jeanrenaud 3, 2000 Neuchâtel, CH, престао је да важи дана 27.10.2019. године.

Патент број **52929** чији је носилац PHILIP MORRIS PRODUCTS S.A., Quai Jeanrenaud 3, 2000 Neuchâtel, CH, престао је да важи дана 24.11.2019. године.

Патент број **52979** чији је носилац RESPIVERT LIMITED, 50-100 Holmers Farm Way High Wycombe, Buckinghamshire, HP12 4EG, GB, престао је да важи дана 03.10.2019. године.

Патент број **53098** чији је носилац PHILIP MORRIS PRODUCTS S.A., Quai Jeanrenaud 3, 2000 Neuchâtel, CH, престао је да важи дана 30.09.2019. године.

Патент број **53102** чији је носилац GEMALTO AG, Hintere Bahnhofstrasse 12, 5000 Aarau, CH, престао је да важи дана 13.10.2019. године.

Патент број **53126** чији је носилац ITALCEMENTI S.P.A., Via G. Camozzi, 124, 24121 Bergamo, IT, престао је да важи дана 11.12.2019. године.

Патент број **53182** чији је носилац BAYER INTELLECTUAL PROPERTY GMBH, Alfred-Nobel-Strasse 10, 40789 Monheim, DE, престао је да важи дана 11.12.2019. године.

Патент број **53294** чији је носилац GLAXOSMITHKLINE LLC, Corporation Service Company, 2711 Centreville Road, Suite 400, Wilmington, Delaware 19808, US, престао је да важи дана 08.11.2019. године.

Патент број **53299** чији је носилац BP CHEMICALS LIMITED, Chertsey Road, Sunbury-on-Thames, Middlesex TW16 7BP, GB, престао је да важи дана 09.10.2019. године.

Патент број **53304** чији је носилац OMYA INTERNATIONAL AG, Baslerstrasse 42, 4665 Oftringen, CH, престао је да важи дана 02.12.2019. године.

Патент број **53320** чији је носилац BP CHEMICALS LIMITED, Chertsey Road, Sunbury-on-Thames, Middlesex TW16 7BP, GB, престао је да важи дана 20.11.2019. године.

Патент број **53422** чији је носилац NOVARTIS AG, Lichtstrasse 35, 4056 Basel, CH, престао је да важи дана 19.11.2019. године.

Патент број **53516** чији је носилац MARIA CLEMENTINE MARTIN KLOSTERFRAU VERTRIBSGESELLSCHAFT MBH, Gereonsmühlengasse 1-11, 50670 Köln, DE, престао је да важи дана 12.10.2019. године.

Патент број **53541** чији је носилац LES LABORATOIRES SERVIER, 35, rue de Verdun, 92284 Suresnes Cedex, FR, престао је да важи дана 10.11.2019. године.

Патент број **53547** чији је носилац MARIA CLEMENTINE MARTIN KLOSTERFRAU VERTRIEBSGESELLSHAFT MBH, Gereonsmühlengasse 1-11, 50670 Köln, DE, престао је да важи дана 12.10.2019. године.

Патент број **53813** чији је носилац ASTRAZENECA AB, , 151 85 Södertälje, SE, престао је да важи дана 26.10.2019. године.

Патент број **53840** чији је носилац PHILIP MORRIS PRODUCTS S.A., Quai Jeanrenaud 3, 2000 Neuchâtel, CH, престао је да важи дана 29.10.2019. године.

Патент број **53942** чији је носилац GENENTECH, INC., 1 DNA Way, South San Francisco, CA 94080-4990, US, престао је да важи дана 27.10.2019. године.

Патент број **53961** чији је носилац SANDVIK INTELLECTUAL PROPERTY AB, , 811 81 Sandviken, SE, престао је да важи дана 27.09.2019. године.

Патент број **53962** чији је носилац Elanco US Inc., , 2500 Innovation Way , Greenfield, IN46140, US, престао је да важи дана 23.09.2019. године.

Патент број **53965** чији је носилац DAIICHI SANKYO COMPANY, LIMITED, 3-5-1, Nihonbashi Honcho Chuo-ku, Tokyo 103-8426, JP, престао је да важи дана 14.10.2019. године.

Патент број **53993** чији је носилац LES LABORATOIRES SERVIER, 35, rue de Verdun, 92284 Suresnes Cedex, FR, престао је да важи дана 08.11.2019. године.

Патент број **54024** чији је носилац OMYA INTERNATIONAL AG, Baslerstrasse 42, 4665 Oftringen, CH, престао је да важи дана 13.10.2019. године.

Патент број **54078** чији је носилац OMYA INTERNATIONAL AG, Baslerstrasse 42, 4665 Oftringen, CH, престао је да важи дана 27.10.2019. године.

Патент број **54104** чији је носилац PHILIP MORRIS PRODUCTS S.A., Quai Jeanrenaud 3, 2000 Neuchâtel, CH, престао је да важи дана 15.12.2019. године.

Патент број **54191** чији је носилац J.P. SAUER & SOHN GMBH, Ziegelstadel 20, 88316 Isny, DE, престао је да важи дана 27.09.2019. године.

Патент број **54215** чији је носилац ONCOMED PHARMACEUTICALS, INC., 800 Chesapeake Drive, Redwood City, CA 94063-4748, US, престао је да важи дана 01.11.2019. године.

Патент број **54256** чији је носилац P.E. LABELLERS S.P.A., Viale Europa 25, 46047 Porto Mantovano (MN), IT, престао је да важи дана 02.12.2019. године.

Патент број **54309** чији је носилац EURO-CELTIQUE S.A., 2, avenue Charles de Gaulle, 1653 Luxembourg, LU, престао је да важи дана 05.12.2019. године.

Патент број **54400** чији је носилац NUC ELECTRONICS CO. LTD., 280 Nowon-ro, Buk-gu, Daegu 702-858, KR; KIM, Ji, Tae, 103-2002 Daehyeon-e-Pyenhanseasang APT., Daehyeon-dong, Buk-gu, Daegu 702-918, KR, престао је да важи дана 09.11.2019. године.

Патент број **54404** чији је носилац OMYA INTERNATIONAL AG, Baslerstrasse 42, 4665 Oftringen, CH, престао је да важи дана 05.11.2019. године.

Патент број **54457** чији је носилац ELI LILLY AND COMPANY, Lilly Corporate Center, Indianapolis, IN 46285, US, престао је да важи дана 30.09.2019. године.

Патент број **54511** чији је носилац F.HOFFMANN-LA ROCHE AG, Grenzacherstrasse 124, 4070 Basel, CH, престао је да важи дана 05.10.2019. године.

Патент број **54521** чији је носилац BAYER INTELLECTUAL PROPERTY GMBH., Alfred-Nobel-Strasse 10, 40789 Monheim, DE; BAYER PHARMA AKTIENGESELLSCHAFT, Müllerstrasse 178, 13353 Berlin, DE, престао је да важи дана 25.09.2019. године.

Патент број **54583** чији је носилац PHILIP MORRIS PRODUCTS S.A., Quai Jeanrenaud 3, 2000 Neuchâtel, CH, престао је да важи дана 09.10.2019. године.

Патент број **54602** чији је носилац MARIA CLEMENTINE MARTIN KLOSTERFRAU VERTRIEBSGESELLSCHAFT MBH, Gereonsmühlengasse 1-11, 50670 Köln, DE, престао је да важи дана 28.09.2019. године.

Патент број **54609** чији је носилац PHILIP MORRIS PRODUCTS S.A., Quai Jeanrenaud 3, 2000 Neuchâtel, CH, престао је да важи дана 28.09.2019. године.

Патент број **54631** чији је носилац YUEKANG HEALTHCARE MANAGEMENT CONSULTANS, INC., 1F., N°. 10, Ln. 138, Ren'ai St., Yongkang Dist., Tainan City 710, TW, престао је да важи дана 24.10.2019. године.

Патент број **54660** чији је носилац SAINT-GOBAIN PLACO, 34 Avenue Franklin Roosevelt, 92150 Suresnes, FR, престао је да важи дана 11.12.2019. године.

Патент број **54678** чији је носилац PHILIP MORRIS PRODUCTS S.A., Quai Jeanrenaud 3, 2000 Neuchâtel, CH, престао је да важи дана 07.11.2019. године.

Патент број **54692** чији је носилац UNI-PHARMA KLEON TSETIS PHARMACEUTICAL LABORATORIES S.A., 14th Km, National Road 1, 145 64 Kifissia, GR, престао је да важи дана 11.12.2019. године.

Патент број **54699** чији је носилац TAKEDA GmbH, Byk-Gulden-Straße 2, 78467 Konstanz, DE, престао је да важи дана 01.10.2019. године.

Патент број **54740** чији је носилац PHILIP MORRIS PRODUCTS S.A., Quai Jeanrenaud 3, 2000 Neuchâtel, CH, престао је да важи дана 06.12.2019. године.

Патент број **54741** чији је носилац PHILIP MORRIS PRODUCTS S.A., Quai Jeanrenaud 3, 2000 Neuchâtel, CH, престао је да важи дана 26.10.2019. године.

Патент број **54760** чији је носилац PHILIP MORRIS PRODUCTS S.A., Quai Jeanrenaud 3, 2000 Neuchâtel, CH, престао је да важи дана 03.11.2019. године.

Патент број **54771** чији је носилац OMYA INTERNATIONAL AG, Baslerstrasse 42, 4665 Oftringen, CH, престао је да важи дана 31.10.2019. године.

Патент број **54801** чији је носилац PHILIP MORRIS PRODUCTS S.A., Quai Jeanrenaud 3, 2000 Neuchâtel, CH, престао је да важи дана 06.12.2019. године.

Патент број **54869** чији је носилац SEA WIND TOWERS, S.L., Ayala, 42, 28001 Madrid, ES; ESTEYCO S.A.P., Menéndez Pidal 17, 28036 Madrid, ES, престао је да важи дана 11.12.2019. године.

Патент број **54870** чији је носилац LUPIN LIMITED, Kalpataru Inspire, 3rd Floor, Off Western Express Highway, Santacruz (East), 400 055, Mumbai State of Maharashtra, IN, престао је да важи дана 01.11.2019. године.

Патент број **54959** чији је носилац PHILIP MORRIS PRODUCTS S.A., Quai Jeanrenaud 3, 2000 Neuchâtel, CH, престао је да важи дана 21.11.2019. године.

Патент број **55055** чији је носилац GILEAD CONNECTICUT, INC., c/o Gilead Sciences, Inc., 333 Lakeside Drive, Foster City, CA 94404, US, престао је да важи дана 08.12.2019. године.

Патент број **55099** чији је носилац LABORATORIOS DEL DR. ESTEVE, S.A., Avda Mare de Deu de Montserrat 221, 08041 Barcelona, ES, престао је да важи дана 26.11.2019. године.

Патент број **55129** чији је носилац PETROVIĆ, Tomislav, dr, Vase Albanca 10, 18000 Niš, RS, престао је да важи дана 21.09.2019. године.

Патент број **55232** чији је носилац AK STEEL PROPERTIES, INC., 9227 Centre Pointe Drive, West Chester, OH 45069, US, престао је да важи дана 27.09.2032. године.

Патент број **55242** чији је носилац PHILIP MORRIS PRODUCTS S.A., Quai Jeanrenaud 3, 2000 Neuchâtel, CH, престао је да важи дана 07.12.2019. године.

Патент број **55251** чији је носилац ORTHOGEN AG, Ernst-Schneider-Platz 1, 40212 Düsseldorf, DE, престао је да важи дана 11.12.2019. године.

Патент број **55253** чији је носилац CMS DI COLOSIO MAURO, Via Pradei 95, 25050 Zone, Brescia, IT, престао је да важи дана 03.10.2019. године.

Патент број **55318** чији је носилац ISHIHARA SANGYO KAISHA, LTD., 3-15, Edobori 1-chome, Nishi-ku, Osaka-shi,Osaka 550-0002, JP, престао је да важи дана 13.12.2019. године.

Патент број **55363** чији је носилац BRISTOL-MYERS SQUIBB COMPANY, Route 206 and Province Line Road, Princeton, NJ 08543, US, престао је да важи дана 16.11.2019. године.

Патент број **55405** чији је носилац AMICUS THERAPEUTICS, INC., 1 Cedar Brook Drive, Cranbury, NJ 08512, US, престао је да важи дана 09.11.2019. године.

Патент број **55407** чији је носилац A.W.M. S.P.A., S.S.n.13 Pontebbana km 146, 33010 Magnano in Riviera (UD), IT, престао је да важи дана 05.11.2019. године.

Патент број **55483** чији је носилац SYNBIAS PHARMA AG, Pestalozzistrasse 2, 8200 Schaffhausen, CH, престао је да важи дана 25.11.2019. године.

Патент број **55493** чији је носилац SAINT-GOBAIN GLASS FRANCE, 18 avenue d' Alsace, 92400 Courbevoie, FR, престао је да важи дана 14.11.2019. године.

Патент број **55541** чији је носилац SAMBUSSETI, Antonio, Via San Predengo, 13, 26100 Cremona, IT; CANCARINI, Gianni, Via Corfù 53, 25124 Brescia, IT, престао је да важи дана 18.09.2019. године.

Патент број **55561** чији је носилац ELI LILLY AND COMPANY, Lilly Corporate Center, Indianapolis, IN 46285, US, престао је да важи дана 18.10.2019. године.

Патент број **55574** чији је носилац THYSSENKRUPP RESSELSTEIN GMBH., Koblenzer Strasse 141, 56626 Andernach, DE, престао је да важи дана 03.10.2019. године.

Патент број **55579** чији је носилац F.HOFFMANN-LA ROCHE AG, Grenzacherstrasse 124, 4070 Basel, CH, престао је да важи дана 26.10.2019. године.

Патент број **55592** чији је носилац BRISTOL-MYERS SQUIBB COMPANY, Route 206 and Province Line Road, Princeton, NJ 08543, US, престао је да важи дана 20.10.2019. године.

Патент број **55619** чији је носилац SAMBUSSETI, Antonio, Via San Predengo, 13, 26100 Cremona, IT; CANCARINI, Gianni, Via Corfù 53, 25124 Brescia, IT, престао је да важи дана 11.10.2019. године.

Патент број **55644** чији је носилац XYLEM IP MENAGEMENT S.À.R.L., , 1259 Senningerberg, LU, престао је да важи дана 03.12.2019. године.

Патент број **55654** чији је носилац HEINRICH GEORG GMBH MASCHINENFABRIC, Siegener Strasse 73-83, 57223 Kreuztal, DE, престао је да важи дана 17.11.2019. године.

Патент број **55712** чији је носилац PHILIP MORRIS PRODUCTS S.A., Quai Jeanrenaud 3, 2000 Neuchâtel, CH, престао је да важи дана 09.10.2019. године.

Патент број **55744** чији је носилац THYSSENKRUPP RASSELSTEIN GMBH, Koblenzer Strasse 141, 56626 Andernach, DE, престао је да важи дана 03.10.2019. године.

Патент број **55749** чији је носилац MITSUBISHI HITACHI POWER SYSTEMS EUROPE GMBH., Schifferstrasse 80, 47059 Duisburg, DE, престао је да важи дана 28.10.2019. године.

Патент број **55798** чији је носилац SILBO SP. Z O.O., Wygoda 12, 44-240 Zory, PL, престао је да важи дана 07.11.2019. године.

Патент број **55835** чији је носилац UNIBIND LIMITED, Margarita House 15, Them. Dervis Street, 136 Nicosia, CY, престао је да важи дана 29.10.2019. године.

Патент број **55837** чији је носилац SAINT-GOBAIN GLASS FRANCE, 18 avenue d' Alsace, 92400 Courbevoie, FR, престао је да важи дана 14.11.2019. године.

Патент број **55848** чији је носилац PHILIP MORRIS PRODUCTS S.A., Quai Jeanrenaud 3, 2000 Neuchâtel, CH, престао је да важи дана 07.11.2019. године.

Патент број **55894** чији је носилац CENTRO SEIA S.R.L. SOCIETA' AGRICOLA, Contrada Piombo, 97100 Ragusa, IT, престао је да важи дана 13.12.2019. године.

Патент број **55919** чији је носилац ZENTIVA, K.S., U Kabelovny 130, 102 37 Praha 10, CZ, престао је да важи дана 06.11.2019. године.

Патент број **55951** чији је носилац F. HOFFMANN-LA ROCHE AG, Grenzacherstrasse 124, 4070 Basel, CH, престао је да важи дана 05.12.2019. године.

Патент број **55976** чији је носилац EURO-CELTIQUE S.A., 1, rue Jean Piret, 2350 Luxembourg, LU, престао је да важи дана 10.12.2019. године.

Патент број **55990** чији је носилац PHILIP MORRIS PRODUCTS S.A., Quai Jeanrenaud 3, 2000 Neuchâtel, CH, престао је да важи дана 19.11.2019. године.

Патент број **56051** чији је носилац MAGYAR INNOVÁCIÓS SZÖVETSÉG, Árpád Fejedelem útja 79, 1036 Budapest, HU; NOVINEX INNOVÁCIÓ ÉS KUTATÁS-HASZNOSITÓ IRODA, Budafoki út 91, 1117 Budapest, HU; PAPP, Gergely, Köztársaság u.9, 6768 Baks, HU, престао је да важи дана 17.09.2019. године.

Патент број **56081** чији је носилац LABORATORIES DEL DR. ESTEVE, S.A., Avda Mare de Deu de Montserrat 221, 08041 Barcelona, ES, престао је да важи дана 03.12.2019. године.

Патент број **56135** чији је носилац GILEAD SCIENCES, INC., 333 Lakeside Drive, Foster City, CA 94404, US, престао је да важи дана 15.10.2019. године.

Патент број **56149** чији је носилац PHONONIC DEVICES, INC., 800 Capitola Drive Suite 7, Durham, North Carolina 27713, US, престао је да важи дана 16.09.2019. године.

Патент број **56161** чији је носилац BAYER PHARMA AKTIENGESELLSCHAFT, Müllerstrasse 178, 13353 Berlin, DE, престао је да важи дана 09.12.2019. године.

Патент број **56185** чији је носилац YOUMEDICAL B.V., Rijnsburgstraat 9-11, 8hg, 1059 AT Amsterdam, NL, престао је да важи дана 12.11.2019. године.

Патент број **56191** чији је носилац INSTITUT ZA MULTIDISCIPLINARNA ISTRAŽIVANJA, Kneza Višeslava 1a, 11000 Beograd, RS; INSTITUT IRITEL, Batajnički put 23, 11080 Zemun, RS, престао је да важи дана 13.11.2019. године.

Патент број **56195** чији је носилац PHONONIC DEVICES, INC., 800 Capitola Drive Suite 7, Durham, North Carolina 27713, US, престао је да важи дана 29.10.2019. године.

Патент број **56208** чији је носилац CATAC CAPITAL GMBH, St. Oswaldweg 20, 5081 Anif, AT, престао је да важи дана 13.11.2019. године.

Патент број **56233** чији је носилац GLAXOSMITHKLINE LLC, 251 Little Falls Drive, Wilmington, Delaware 19808, US, престао је да важи дана 19.11.2019. године.

Патент број **56336** чији је носилац NOVARTIS AG, Lichtstrasse 35, 4056 Basel, CH, престао је да важи дана 12.11.2019. године.

Патент број **56347** чији је носилац 7513194 CANADA INC., 175 Bates Road, Mont-Royal, Quebec H3S 1A1, CA, престао је да важи дана 20.11.2019. године.

Патент број **56370** чији је носилац PHILIP MORRIS PRODUCTS S.A., Quai Jeanrenaud 3, 2000 Neuchâtel, CH, престао је да важи дана 16.10.2019. године.

Патент број **56382** чији је носилац LABORATORIOS DEL DR. ESTEVE, S.A., Avda Mare de Deu de Montserrat 221, 08041 Barcelona, ES, престао је да важи дана 26.11.2019. године.

Патент број **56404** чији је носилац THE REGENTS OF THE UNIVERSITY OF CALIFORNIA, 1111 Franklin Street, 12th Floor, Oakland, CA 94607-5200, US, престао је да важи дана 29.10.2019. године.

Патент број **56423** чији је носилац F. HOFFMANN-LA ROCHE AG, Grenzacherstrasse 124, 4070 Basel, CH, престао је да важи дана 05.12.2019. године.

Патент број **56424** чији је носилац F. HOFFMANN-LA ROCHE AG, Grenzacherstrasse 124, 4070 Basel, CH, престао је да важи дана 05.12.2019. године.

Патент број **56473** чији је носилац SAMSUNG ELECTRONICS CO., LTD., 129, Samsung-ro, Yeongtong-gu, Suwon-si, Gyeonggi-do 443-742, KR, престао је да важи дана 01.10.2019. године.

Патент број **56498** чији је носилац BOEHRINGER INGELHEIM INTERNATIONAL GMBH, Binger Strasse 173, 55216 Ingelheim am Rhein, DE, престао је да важи дана 30.10.2019. године.

Патент број **56529** чији је носилац CERENIS THERAPEUTICS HOLDING SA, Rue De La Découverte - Bât. A, 31670 Labege Cedex, FR, престао је да важи дана 19.10.2019. године.

Патент број **56601** чији је носилац PRZEDSIEBIORSTWO PRODUKCYJNO-CONSULTINGOWE ADOB SP. Z O.O. SP. K., ul. Kolodzieja 11, 61-070 Poznan, PL, престао је да важи дана 10.12.2019. године.

Патент број **56614** чији је носилац THYSSENKRUPP RASSELSTEIN GMBH, Koblenzer Strasse 141, 56626 Andernach, DE, престао је да важи дана 15.10.2019. године.

Патент број **56632** чији је носилац SANOFI-AVENTIS DEUTSCHLAND GMBH, Brüningstraße 50, 65929 Frankfurt am Main, DE, престао је да важи дана 10.10.2019. године.

Патент број **56651** чији је носилац TANNPAPIER GMBH, Johann Roithner-Strasse 131, 4050 Traun, AT, престао је да важи дана 26.09.2019. године.

Патент број **56668** чији је носилац SAMBUSSETI, Antonio, Via San Predengo, 13, 26100 Cremona, IT; CANCARINI, Gianni, Via Corfù 53, 25124 Brescia, IT, престао је да важи дана 11.12.2019. године.

Патент број **56722** чији је носилац PHILIP MORRIS PRODUCTS S.A., Quai Jeanrenaud 3, 2000 Neuchâtel, CH, престао је да важи дана 09.10.2019. године.

Патент број **56757** чији је носилац HORIZON THERAPEUTICS, LLC, 150 S. Saunders Rd., Lake Forest, IL 60045, US, престао је да важи дана 22.11.2019. године.

Патент број **56929** чији је носилац PHILIP MORRIS PRODUCTS S.A., Quai Jeanrenaud 3, 2000 Neuchâtel, CH, престао је да важи дана 16.10.2019. године.

Патент број **56937** чији је носилац GANYMED PHARMACEUTICALS GMBH, An der Goldgrube 12, 55131 Mainz, DE; JOHANNES GUTENBERG-UNIVERSITÄT MAINZ, Saarstrasse 21, 55122 Mainz, DE, престао је да важи дана 17.09.2019. године.

Патент број **56997** чији је носилац PHILIP MORRIS PRODUCTS S.A., Quai Jeanrenaud 3, 2000 Neuchâtel, CH, престао је да важи дана 06.12.2019. године.

Патент број **57009** чији је носилац PHILIP MORRIS PRODUCTS S.A., Quai Jeanrenaud 3, 2000 Neuchâtel, CH, престао је да важи дана 27.10.2019. године.

Патент број **57047** чији је носилац NEURODERM LTD, Weizmann Science Park 3 Golda Meir Street, 74036 Ness Ziona, IL, престао је да важи дана 16.11.2019. године.

Патент број **57088** чији је носилац DAIICHI SANKYO COMPANY, LIMITED, 3-5-1 Nihonbashi-honcho, Chuo-ku, Tokyo 103-8426, JP, престао је да важи дана 13.12.2019. године.

Патент број **57090** чији је носилац TEIJIN PHARMA LIMITED, 2-1, Kasumigaseki 3-chome Chiyoda-ku, Tokyo 100-0013, JP, престао је да важи дана 14.11.2019. године.

Патент број **57123** чији је носилац PHILIP MORRIS PRODUCTS S.A., Quai Jeanrenaud 3, 2000 Neuchâtel, CH, престао је да важи дана 05.12.2019. године.

Патент број **57143** чији је носилац F. HOFFMANN-LA ROCHE AG, Grenzacherstrasse 124, 4070 Basel, CH, престао је да важи дана 03.12.2019. године.

Патент број **57176** чији је носилац TANNPAPIER GMBH, Johann Roithner-Strasse 131, 4050 Traun, AT, престао је да важи дана 01.12.2019. године.

Патент број **57187** чији је носилац ECOLINE S.R.L., Via Euippa, 18, 73100 Lecce, IT, престао је да важи дана 15.12.2019. године.

Патент број **57194** чији је носилац TEVA PHARMACEUTICALS INTERNATIONAL GMBH, Schlüsselstrasse 12, 8645 Jona, CH, престао је да важи дана 03.11.2019. године.

Патент број **57204** чији је носилац PHILIP MORRIS PRODUCTS S.A., Quai Jeanrenaud 3, 2000 Neuchâtel, CH, престао је да важи дана 06.12.2019. године.

Патент број **57248** чији је носилац VIAMET PHARMACEUTICALS (NC), INC., 4505 Emperor Boulevard, Suite 300, Durham, NC 27703, US, престао је да важи дана 11.12.2019. године.

Патент број **57348** чији је носилац OKEANOS CORPORATION, Suite 9, Ansuya Estate, Revolution Avenue, Victoria, Mahe, SC, престао је да важи дана 02.10.2019. године.

Патент број **57351** чији је носилац RANĐELOVIĆ, Vladimir, Blagoja Parovića 6/3, 18000 Niš, RS, престао је да важи дана 05.11.2019. године.

Патент број **57356** чији је носилац PHILIP MORRIS PRODUCTS S.A., Quai Jeanrenaud 3, 2000 Neuchâtel, CH, престао је да важи дана 04.12.2019. године.

Патент број **57404** чији је носилац BELRON INTERNATIONAL LIMITED, Milton Park Stroude Road, Egham, Surrey TW20 9EL, GB, престао је да важи дана 03.12.2019. године.

Патент број **57519** чији је носилац KEYBIOSCIENCE AG, Spichermatt 30, 6370 Stans, CH, престао је да важи дана 03.11.2019. године.

Патент број **57558** чији је носилац THYSSENKRUPP RASSELSTEIN GMBH, Koblenzer Strasse 141, 56624 Andernach, DE, престао је да важи дана 26.09.2019. године.

Патент број **57580** чији је носилац AGRAWAL ECOLABS, Bruggenmorsweg 113, 7521 ZT Enschede, NL; FILO ENGINEERING, Adolf van Nieuwenaarlaan 5, 6824 AM Arnhem, NL; GERRIT BOUWHUIS B.V., Sportlaan 62, 7581 BZ Losser, NL; BRINKS MANAGEMENT ADVICE/TECHNE B.V., Wagnerstraat 4, 7604 CG Almelo, NL, престао је да важи дана 21.11.2019. године.

Патент број **57597** чији је носилац DICOFARM SPA, Via Casale della Marcigliana, 29, 00138 Roma, IT, престао је да важи дана 26.11.2019. године.

Патент број **57623** чији је носилац TARGOVAX ASA, Lilleakerveien 2 C, 0283 Oslo, NO, престао је да важи дана 10.12.2019. године.

Патент број **57810** чији је носилац PHILIP MORRIS PRODUCTS S.A., Quai Jeanrenaud 3, 2000 Neuchâtel, CH, престао је да важи дана 09.10.2019. године.

Патент број **57825** чији је носилац ENI S.p.A., Piazzale E. Mattei, 1, 00144 Rome, IT, престао је да важи дана 10.12.2019. године.

Патент број **57859** чији је носилац AGIOS PHARMACEUTICALS, INC., 88 Sidney Street, Cambridge, MA 02139, US, престао је да важи дана 22.11.2019. године.

Патент број **57861** чији је носилац ECOXPAC A/S, Fabriksvangen 7, 3550 Slangerup, DK, престао је да важи дана 09.10.2019. године.

Патент број **58004** чији је носилац ISTO TECHNOLOGIES II, LLC, Thompson Street Capital Partners 120 S Central Ave., Suite 600, St. Louis, Missouri 63105, US, престао је да важи дана 19.11.2019. године.

Патент број **58102** чији је носилац BRISTOL-MYERS SQUIBB COMPANY, Route 206 and Province Line Road, Princeton, NJ 08543, US, престао је да важи дана 10.11.2019. године.

Патент број **58103** чији је носилац BARTLETT, Richard, 3607 Woodvalley Drive, Houston, TX 77025, US; BARTLETT, William, 3607 Woodvalley Drive, Houston, TX 77025, US, престао је да важи дана 22.11.2019. године.

Патент број **58150** чији је носилац LEBOVICH, Lenny, 1046 West Kinzie Street, Suite 300, Chicago, IL 60642, US, престао је да важи дана 01.10.2019. године.

Патент број **58160** чији је носилац PHILIP MORRIS PRODUCTS S.A., Quai Jeanrenaud 3, 2000 Neuchâtel, CH, престао је да важи дана 26.10.2019. године.

Патент број **58169** чији је носилац FULLGREEN LTD, 37 Warren Street, London W1T 6AD, GB, престао је да важи дана 19.11.2019. године.

Патент број **58233** чији је носилац GENETECH, INC., One DNA Way, South San Francisco, CA 94080-4990, US, престао је да важи дана 01.11.2019. године.

Патент број **58345** чији је носилац TARKETT INC., 1001 Yamaska Street East Farnham, Quebec J2N 1J7, CA, престао је да важи дана 19.10.2019. године.

Патент број **58411** чији је носилац PHILIP MORRIS PRODUCTS S.A., Quai Jeanrenaud 3, 2000 Neuchâtel, CH, престао је да важи дана 28.10.2019. године.

Патент број **58419** чији је носилац COMAU S.P.A., Via Rivalta 30, 10095 Grugliasco (Torino), IT, престао је да важи дана 13.12.2019. године.

Патент број **58425** чији је носилац CELANESE INTERNATIONAL CORPORATION, 1601 West LBJ Freeway, Dallas, TX 75234, US, престао је да важи дана 14.10.2019. године.

Патент број **58466** чији је носилац AMICUS THERAPEUTICS, INC., 1 Cedar Brook Drive, Cranbury, NJ 08512, US, престао је да важи дана 06.10.2019. године.

Патент број **58530** чији је носилац KEYBIOSCIENCE AG, Spichermatt 30, 6370 Stans, CH, престао је да важи дана 11.11.2019. године.

Патент број **58585** чији је носилац RT-RK D.O.O., Narodnog Fronta 23a, 21000 Novi Sad, RS, престао је да важи дана 25.09.2019. године.

Патент број **58586** чији је носилац RT-RK D.O.O., Narodnog Fronta 23a, 21000 Novi Sad, RS, престао је да важи дана 21.11.2019. године.

Патент број **58673** чији је носилац PHILIP MORRIS PRODUCTS S.A., Quai Jeanrenaud 3, 2000 Neuchâtel, CH, престао је да важи дана 03.12.2019. године.

Патент број **58689** чији је носилац AMPHENOL SOCAPEX, Promenade de l'Arve, 74300 Thyez, FR, престао је да важи дана 20.10.2019. године.

Патент број **58700** чији је носилац THE BROAD INSTITUTE, INC., 415 Main Street, Room 7003, Cambridge, MA 02142, US; DANA-FARBER CANCER INSTITUTE, INC., 450 Brookline Avenue, Boston, MA 02215, US; THE GENERAL HOSPITAL CORPORATION, D/b/a Massachusetts General Hospital 55 Fruit Street, Boston, MA 02114, US, престао је да важи дана 12.10.2019. године.

Патент број **58701** чији је носилац ALUK SOCIETE ANONYME, 42-44 Avenue de la Gare, 1610 Luxembourg, LU, престао је да важи дана 02.10.2019. године.

Патент број **58703** чији је носилац TAKEDA PHARMACEUTICAL COMPANY LIMITED, 1-1 Doshomachi 4-chome Chuo-ku, Osaka-shi, Osaka 541-0045, JP, престао је да важи дана 28.09.2019. године.

Патент број **58729** чији је носилац CELANESE INTERNATIONAL CORPORATION, 1601 West LBJ Freeway, Dallas, TX 75234, US, престао је да важи дана 14.10.2019. године.

Патент број **58861** чији је носилац PHILIP MORRIS PRODUCTS S.A., Quai Jeanrenaud 3, 2000 Neuchâtel, CH, престао је да важи дана 29.10.2019. године.

Патент број **58875** чији је носилац AGROMAC INDUSTRIA E COMERCIO DE EQUIPAMENTOS AGRICOLAS LTDA EPP, Rua Mascarenhas De Moraes, 722, Sala:02 - Bairro: Boqueirao, 99025-040 Passo Fundo - RS, BR, престао је да важи дана 03.12.2019. године.

Патент број **59028** чији је носилац PHILIP MORRIS PRODUCTS S.A., Quai Jeanrenaud 3, 2000 Neuchâtel, CH, престао је да важи дана 29.10.2019. године.

Патент број **59029** чији је носилац PHILIP MORRIS PRODUCTS S.A., Quai Jeanrenaud 3, 2000 Neuchâtel, CH, престао је да важи дана 05.12.2019. године.

Патент број **59316** чији је носилац RT-RK D.O.O., Narodnog Fronta 23a, 21000 Novi Sad, RS, престао је да важи дана 21.11.2019. године.

Патент број **59526** чији је носилац RTU PHARMACEUTICALS LLC, 840 111th Avenue, Suite 7, Naples, FL 34108, US, престао је да важи дана 22.10.2019. године.

ОБЈАВА УПИСАНИХ ПРОМЕНА РЕГИСТРОВАНИХ ПАТЕНАТА / Publications of Entered Changes of Registered Patents

од 16.05.2020. до 15.06.2020. године

Промена имена/адресе

Име или адреса носиоца патента рег.број **55018** промењена је у PAVIĆEVIĆ, Dejan, Jovanke Radaković 37 i, st 4, 11060 Beograd, RS;

Промена пренос права

За патент бр. **54478** извршен је пренос на NORDWISE BioTech OÜ, Riia tn 181a, 50411 Tartu, EE;

За патент бр. **57480** извршен је пренос на Synerkine Pharma BV, Van Hall-lann 11, 1412 CS Naarden, NL;

За патент бр. **58248** извршен је пренос на Debiopharm International SA, Chemin Messidor 5-7, Forum "après-demain", Case postale 5911, 1002 Lausanne, CH;

ПРОШИРЕНИ ЕВРОПСКИ ПАТЕНТИ И ЕВРОПСКИ ПАТЕНТИ КОЈИ СУ ОГЛАШЕНИ НИШТАВИМ / Extended European patents and European patents which are revoked

од 16.05.2020. до 15.06.2020. године

Европски патент EP1703902 и пријава на којој је он заснован, а који је уписан у Регистар патената под бројем 51540, носиоца MERZ PHARMA GMBH & CO. KGAA, Eckenheimer Landstrasse 100, 60318 Frankfurt, DE, нису имали дејства од почетка.

Европски патент EP1896019 и пријава на којој је он заснован, а који је уписан у Регистар патената под бројем 51194, носиоца ELI LILLY AND COMPANY, Lilly Corporate Center, Indianapolis, IN 46285, US, нису имали дејства од почетка.

Европски патент EP1984006 и пријава на којој је он заснован, а који је уписан у Регистар патената под бројем 51247, носиоца ORTHOGEN AG, Graf-Adolf-Strasse 41, 40210 Düsseldorf, DE, нису имали дејства од почетка.

Европски патент EP2029170 и пријава на којој је он заснован, а који је уписан у Регистар патената под бројем 51214, носиоца NOVARTIS AG, Lichtstrasse 35, 4056 Basel, CH, нису имали дејства од почетка.

Европски патент EP1913967 и пријава на којој је он заснован, а који је уписан у Регистар патената под бројем 51107, носиоца TERUMO CORPORATION, 2-44-1 Hatagaya, Shibuya-Ku, Tokyo 151-0072, JP; SANOFI-AVENTIS DEUTSCHLAND GMBH, Brüningstrasse 50, 65929 Frankfurt-am-Main, DE, нису имали дејства од почетка.

Европски патент EP1799703 и пријава на којој је он заснован, а који је уписан у Регистар патената под бројем 51257, носиоца TEVA PHARMACEUTICAL INDUSTRIES LTD, 5 Basel Street, P.O.Box 3190, 49131 Petach Tikva, IL, нису имали дејства од почетка.

СЕРТИФИКАТ О ДОДАТНОЈ ЗАШТИТИ / Supplementary Protection Certificate

ПРИЗНАТИ СЕРТИФИКАТИ О ДОДАТНОЈ ЗАШТИТИ / Supplementary Protection Certificate Granted

(21) SDZ-2018/0009 **(11) 49**
(22) 19.6.2018. **(13) I2**
(73) INCYTE HOLDINGS CORPORATION, 1801 Augustine Cut-Off, Wilmington, DE 19803, US
(74) POPOVIĆ, Gordana i ost., Takovska 19, 11000 Beograd, RS
(68) 55263
(54) DERIVATI AZETIDINA I CIKLOBUTANA KAO JAK INHIBITORI
(92) 515-01-02468-17-001 30/01/2018 RS; 515-01-02470-17-001 30/01/2018 RS; 515-01-02471-17-001 30/01/2018 RS and 515-01-02474-17-001 30/01/2018 RS
(95) BARICITINIB
(94) 3 godine 10 meseci 20 dana.

МАЛИ ПАТЕНТИ / Petty Patents

(51) ***A62C 3/00*** (2006.01) **(11) 1649 U1**
E04B 1/94 (2006.01)
(21) **MP-2019/0069** (22) 06.09.2017.
(54) PROTIVPOŽARNI KANAL ZA VENTILACIJU I ODVOD DIMA I TOPLOTE
FIRE EXTINGUISHING DUCT FOR VENTILATION AND DISCHARGE OF SMOKE AND HEAT
(73) ČUBRIĆ, Filip, Velikomoravska 15, 11000 Beograd, RS
(72) ČUBRIĆ, Filip, Velikomoravska 15, 11000 Beograd, RS

---

(51) ***B64D 17/40*** (2006.01) **(11) 1647 U1**
B64D 17/46 (2006.01)
B64D 17/76 (2006.01)
(21) **MP-2019/0063** (22) 16.09.2019.
(54) NAPRAVA ZA LAKŠE I SIGURNIJE PAKOVANJE GLAVNE KUPOLE PADOBRANA U KONTEJNER
A DEVICE FOR EASIER AND SAFER PACKING OF MAIN PARACHUTE CANOPY INTO A CONTAINER
(73) PUŠELJA, Petar, Save Zorića 16, 21243 Kovilj, RS
(72) PUŠELJA, Petar, Save Zorića 16, 21243 Kovilj, RS
(74) PRIMOVIĆ, Gordana, Vase Stajića 13 , 21000 Novi Sad

---

(51) ***C02F 9/02*** (2006.01) **(11) 1645 U1**
B01D 24/02 (2006.01)
B01D 29/56 (2006.01)
C02F 103/22 (2006.01)
C02F 103/26 (2006.01)
(21) **MP-2019/0031** (22) 17.04.2019.
(54) GRAVITACIONI BIOLOŠKI PREČISTAČ ZA OTPADNE VODE PRETEŽNO ORGANSKOG POREKLA
GRAVITATIONAL BIOLOGICAL WAIST WATER PLANT FOR WATERS WITH WAIST FROM ORGANIC ORIGIN
(73) PANTIĆ, Željko, Duje Damjanovića 177, 11460 Barajevo-Beograd, RS
(72) PANTIĆ, Željko, Duje Damjanovića 177, 11460 Barajevo-Beograd, RS

---

(51) ***E04B 1/62*** (2006.01) **(11) 1648 U1**
(21) **MP-2019/0081** (22) 24.12.2019.
(54) PROFILISANA HIDROIZOLACIONA LAMELA SA VERTIKALNIM REBRIMA OJAČANIM VUTAMA ZA ZAŠTITU I SANACIJU MASIVNIH OBJEKATA BEZ SLEGANJA ZIDOVA
PROFILED WATERPROOF LAMELLA WITH VERTICAL RIBBS AXIALLY REINFORCED FOR THE PROTECTION AND REPAIR OF MASSIVE OBJECTS WITHOUT WALL SETTLEMENT
(73) OBERKNEŽEV, Mirjana, Pozorišni trg 5, 21000 Novi Sad, RS
(72) OBERKNEŽEV, Mirjana, Pozorišni trg 5, 21000 Novi Sad, RS
(74) PRIMOVIĆ, Gordana, Vase Stajića 13, 21000 Novi Sad

---

(51) ***F26B 9/06*** (2006.01) **(11) 1646 U1**
F26B 21/02 (2006.01)
(21) **MP-2019/0049** (22) 23.07.2019.
(54) UNIVERZALNA VIŠEKOMORNA SUŠARA
UNIVERSAL MULTICHAMBER DRYER
(73) ITN GROUP DOO, Autoput za Novi Sad 96, 11080 Zemun-Beograd, RS
(72) MARKOVIĆ, Dragan, Stojana Ćelića 6, 11040 Beograd, RS; ĐURICA, Milan, Kralja Petra I 13/10, 21400 Bačka Palanka, RS
(74) LAZAREVIĆ, Miloš, Kraljice Natalije 17a/10, 11000 Beograd

ПРЕСТАНАК ВАЖЕЊА РЕГИСТРОВАНОГ МАЛОГ ПАТЕНТА / Termination of Validity of Registred Petty Patents

Због неплаћања таксе за одржавање права у периоду од 16.09.2019. до 15.12.2019. године

Мали Патент број **1197** чији је носилац MIJOKOV, Đorđe, Majora Milana Malnarića 15, 11070 Novi Beograd, RS, престао је да важи дана 16.10.2019. године.

Мали Патент број **1312** чији је носилац MLINAREVIĆ, Novak, Pregrevica 182, 11080 Zemun, RS, престао је да важи дана 18.10.2019. године.

Мали Патент број **1351** чији је носилац STRAHINIĆ, Slaviša, Bolnička 12, 18400 Prokuplje, RS, престао је да важи дана 17.11.2019. године.

Мали Патент број **1450** чији је носилац TEQBALL HOLDING S.A.R.L., Avenue John F.Kennedy 44, L-1855 Luxemburg, LU, престао је да важи дана 14.11.2019. године.

Мали Патент број **1520** чији је носилац RAJIĆ, Zoran, Branka Živkovića 11, 11273 Batajnica, RS, престао је да важи дана 03.10.2019. године.

Мали Патент број **1530** чији је носилац RADAKOVIĆ, Uroš, Trajka Rajkovića 6, 11070 Novi Beograd, RS, престао је да важи дана 05.10.2019. године.

Мали Патент број **1562** чији је носилац GABRIĆ, Goran, Nađ Imrea 56, 24000 Subotica, RS, престао је да важи дана 23.11.2019. године.

Мали Патент број **1576** чији је носилац KRSMANOVIĆ, Staniša, Žarkovačka 25, 11030 Beograd, RS, престао је да важи дана 18.10.2019. године.

ЗАХТЕВИ ЗА ПРОШИРЕЊЕ ЕВРОПСКИХ ПРИЈАВА ПАТЕНАТА
Requests for the Extension of the effects of European Patent Applications

Међународни кодови за идентификацију библиографских података патената -WIPO ST. 9
Recommendation Concerning bibliographic Data on and relating to Patents - WIPO ST. 9

Објава захтева за проширење европских пријава патената
Publication of Requests for the Extension of the effects of European Patent Applications

Објава повучених захтева за проширење европских пријава патената
Publication of withdrawn applications for the Ehtension of the effects of European Patent Applications

МЕЂУНАРОДНИ КОДОВИ ЗА ИДЕНТИФИКАЦИЈУ БИБЛИОГРАФСКИХ ПОДАТАКА ПАТЕНАТА -WIPO ST. 9
Recommendation Concerning Bibliographic Data On And Relating To Patents - WIPO ST. 9

(51)	**Класификациона ознака по Међународној класификацији патената**		**Број објаве европске пријаве патента**
(23)	Датум повлачења/одбијања захтева		
(30)	Подаци о праву првенства међународне пријаве патента		
(86)	Број и датум подношења међународне пријаве патента		
(96)	Број европске пријаве патента, датум подношења и језик на којем је пријава поднета		
(87)	Број и датум међународне објаве пријаве патента		
(97)	Број објаве европске пријаве патента, датум објаве и језик на којем је пријава објављена		
(41)	Датум када је податак постао доступан јавности		
(54)	**Назив проналаска на енглеском језику**		
(71)	Подаци о подносиоцу пријаве		
(72)	Подаци о проналазачу		
(74)	Подаци о пуномоћнику		

* Међународне пријаве које се објављују према члану 21. Уговора о сарадњи у области пријава патената (PCT Ugovor) у смислу става 1. члана 158. Европске патентне конвенције (EURO-PCT prijave) означене су звездицом.

У овом броју Гласника објављујемо:
објаве захтева за проширење европских пријава патената за Републику Србију и **објаве повучених захтева за проширење европских пријава патената за Републику Србију** из ***EPO Patent Bulletin*** **бр. 21/2020 – 24/2020 (13.05.2020. до 10.06.2020.).**

Више података о пријавама можете наћи у **European Patent Bulletin** (службено гласило Европског патентног завода) у склопу INID кода (97)

ОБЈАВА ЗАХТЕВА ЗА ПРОШИРЕЊЕ ЕВРОПСКИХ ПРИЈАВА ПАТЕНАТА

(51) ***A01N 35/02*** (2006.01) **(11) EP 3659437 A1**
A01N 25/28 (2006.01)
A01N 35/06 (2006.01)
A01N 35/04 (2006.01)
A01N 31/16 (2006.01)
A01N 31/08 (2006.01)
A01N 31/04 (2006.01)
A01N 31/02 (2006.01)
A01N 27/00 (2006.01)
A01N 49/00 (2006.01)
(30) US 23.01.2004. 53862704 P
US 20.05.2004. 57280404 P
(96) EP 20152506.0 24.01.2005. EN
(97) EP 3659437 03.06.2020. 202023 EN
(54) METHODS OF KILLING NEMATODES COMPRISING THE APPLICATION OF AN ENCAPSULATED TERPENE COMPONENT
(71) EDEN RESEARCH PLC, Unit 3 Manor Farm Barns Witney Road Finstock, Chipping Norton, Oxfordshire OX7 3DG, GB
(72) FRANKLIN, LANNY, -, deceased, US
OSTROFF, GARY, 301 Bridle Path, Worcester, MA 01604, US
(74) D YOUNG & CO LLP, 120 Holborn, London EC1N 2DY, GB

---

(51) ***A61K 31/525***(2006.01) **(11) EP 3560499 A1**
A61P 3/10 (2006.01)
A61P 17/06 (2006.01)
A61P 19/02 (2006.01)
A61P 1/00 (2006.01)
A61P 37/00 (2006.01)
A61P 35/00 (2006.01)
A61P 35/02 (2006.01)
A61P 35/04 (2006.01)
A61P 31/10 (2006.01)
A61K 31/5377 (2006.01)
(30) EP 14.08.2004. 04019359
(96) EP 19168693.0 09.08.2005. EN
(97) EP 3560499 30.10.2019. 201944 EN
(54) DIHYDROPTERIDINONES FOR THE TREATMENT OF CANCER DISEASES
(71) ONCOHEROES BIOSCIENCES INC., 43 Kent Street 1, Brookline, Massachusetts 02445, US
(72) MUNZERT, GERD MICHAEL, Boehringer Ingelheim International GmbH, CorporatePatentsBinger Strasse 173, 55216 INGELHEIM AM RHEIN, DE
STEEGMAIER, MARTIN, Boehringer Ingelheim International GmbH, CorporatePatentsBinger Strasse 173, 55216 INGELHEIM AM RHEIN, DE
(74) GONZÁLEZ PECES, GUSTAVO ADOLFO, Herrero & Asociados, S.L. Cedaceros, 1, 28014 Madrid, ES

---

(51) ***C07D 279/18***(2006.01) **(11) EP 3564223 A1**
A61K 31/54 (2006.01)
A61P 35/00 (2006.01)
A61P 25/28 (2006.01)
(30) GB 23.09.2004. 0421234
GB 17.02.2005. 0503343
WO 07.09.2005. PCT/GB2005/003441
(96) EP 19168452.1 21.09.2005. EN
(97) EP 3564223 06.11.2019. 201945 EN
(54) METHODS OF CHEMICAL SYNTHESIS AND PURIFICATION OF DIAMINOPHENOTHIAZINIUM COMPOUNDS INCLUDING METHYLTHIONINIUM CHLORIDE (MTC)
(71) WISTA LABORATORIES LTD., 25 Bukit Batok Crescent The Elitist 06-13, Singapore 658066, SG
(72) STOREY, JOHN MERVYN DAVID, Reraig CottageLoch Reraig, Strathcarron, Ross-shire IV54 8YL, GB
SINCLAIR, JAMES PETER, WisTa Laboratories Ltd., Department of ChemistryUniversity of Aberdeen, Old Aberdeen, Aberdeenshire AB24 3UE, GB
MARSHALL, COLIN, WisTa Laboratories Ltd., Department of ChemistryUniversity of Aberdeen, Old Aberdeen, Aberdeenshire AB24 3UE, GB
TAN, HAN WAN, 73 Eng Watt Street, 02-09, 160073 Singapore, SG
WISCHIK, CLAUDE MICHEL, 20 The Chanonry, Old Aberdeen, Aberdeenshire AB24 1RQ, GB
(74) MEWBURN ELLIS LLP, Aurora Building Counterslip, Bristol BS1 6BX, GB

---

(51) ***C07K 1/22*** (2006.01) **(11) EP 3660032 A1**
C07K 1/32 (2006.01)
C07K 1/18 (2006.01)
C07K 1/14 (2006.01)
(30) US 25.06.2009. 22047709 P
(96) EP 19209054.6 24.06.2010. EN
(97) EP 3660032 03.06.2020. 202023 EN
(54) CAPTURE PURIFICATION PROCESSES FOR PROTEINS EXPRESSED IN A NON-MAMMALIAN SYSTEM
(71) AMGEN, INC, One Amgen Center Drive, Thousand Oaks, CA 91320-1799, US
(72) SCHULTZ, JOSEPH, EDWARD, 11675 Barranca Road, Santa Rose Valley, CA 93012, US
HART, ROGER, 6958 West Country Road ,18, Loveland, CO 80537, US

(74) GRÜNECKER PATENT- UND RECHTSANWÄLTE PARTG MBB, Leopoldstraße 4, 80802 München, DE

---

(51) ***C12N 5/00*** (2006.01) **(11) EP 3653699 A1**
(30) US 04.01.2006. 756419 P
(96) EP 19214402.0 03.01.2007. EN
(97) EP 3653699 20.05.2020. 202021 EN
(54) OLIGOPEPTIDE-FREE CELL CULTURE MEDIA
(71) BAXALTA INCORPORATED, 1200 Lakeside Drive, Bannockburn, IL 60015, US
;BAXALTA GMBH, Thurgauerstrasse 130, 8152 Glattpark (Opfikon), CH
(72) GRILLBERGER, LEOPOLD, 8 Brookside Avenue, Winchester, MA Massachusetts 01890, US
REITER, MANFRED, DR., Märzstrasse 42/9, 1150 Wien, AT
MUNDT, WOLFGANG, DR., Florianigasse 57/1/2/6, 1080 Wien, AT
MITTERER, ARTUR, DR., Schwarzeckerweg 10, 2304 Orth/Donau, AT
(74) HOFFMANN EITLE, Patent- und Rechtsanwälte PartmbB Arabellastraße 30, 81925 München, DE

---

(51) ***C40B 40/08*** (2006.01) **(11) EP 3653763 A1**
C40B 70/00 (2006.01)
(30) US 13.02.2009. 152508 P
(96) EP 19208965.4 16.02.2010. EN
(97) EP 3653763 20.05.2020. 202021 EN
(54) METHODS OF CREATING AND SCREENING DNA-ENCODED LIBRARIES
(71) X-CHEM, INC., 100 Beaver Street, Suite 101, Waltham, Massachusetts 02453, US
(72) WAGNER, RICHARD W., 24 Coolidge Avenue, Cambridge, MA Massachusetts 02138, US
(74) HOLLAND, DAVID CHRISTOPHER, Carpmaels & Ransford LLP One Southampton Row, London WC1B 5HA, GB

ОБЈАВА ПОВУЧЕНИХ ЗАХТЕВА ЗА ПРОШИРЕЊЕ ЕВРОПСКИХ ПРИЈАВА ПАТЕНАТА

(51) ***A61K 8/02*** (2006.01) **(11) EP 2815737 A1**
A61K 8/04 (2006.01)
A61K 8/37 (2006.01)
A61K 8/55 (2006.01)
A61Q 19/00 (2006.01)
A61Q 19/10 (2006.01)
A61K 9/12 (2006.01)
A61K 9/127(2006.01)
(23) 30.04.2020.
(30) EP 19.06.2007. 07110571
(96) EP 14181865.8 19.06.2008. DE
(97) EP 2815737 24.12.2014. 201452 DE
(54) DMS (DERMA MEMBRANE STRUCTURE) IN FOAMING CREAMS
(71) NSC PHARMA GMBH & CO. KG, Mergenthalerstraße 40, 48268 Greven, DE
(72) DR. NEUBOURG, THOMAS, Am Alten Kurbad 16, 59368 Werne, DE
(74) JUNGBLUT & SEUSS, Patentanwälte Max-Dohrn-Strasse 10, 10589 Berlin, DE

---

(51) ***A61K 31/225***(2006.01) **(11) EP 3135282 A1**
A61P 25/00 (2006.01)
(23) 22.04.2020.
(30) US 08.02.2007. 888925 P
(96) EP 16188566.0 07.02.2008. EN
(97) EP 3135282 01.03.2017. 201709 EN
(54) NEUROPROTECTION IN DEMYELINATING DISEASES
(71) BIOGEN MA INC., 225 Binney Street, Cambridge, MA 02142, US
(72) RALF, GOLD, Baumhofstrasse 46, 44799 Bochum, DE
(74) POHLMAN, SANDRA M., df-mp Dörries Frank-Molnia & Pohlman Patentanwälte Rechtsanwälte PartG mbB Theatinerstrasse 16, 80333 München, DE

---

(51) ***A61K 31/485***(2006.01) **(11) EP 2207552 A1 ***
A61K 45/06 (2006.01)
A61P 1/12 (2006.01)
(23) 30.08.2018.
(30) EP 26.09.2007. 07117241
EP 30.01.2008. 08150834
(86) PCT/EP2008062834 25.09.2008. EN
(96) EP 08804731.1 25.09.2008. EN
(87) WO2009040394 02.04.2009. 200914
(97) EP 2207552 21.07.2010. 201029 EN
(54) USE OF A COMBINATION OF AN OPIOID AGONIST AND AN OPIOID ANTAGONIST FOR THE TREATMENT OF CROHN´S DISEASE AND THE SYMPTOMS ASSOCIATED WITH CROHN´S DISEASE
(71) EURO-CELTIQUE S.A., 1, rue Jean Piret, 2350 Luxembourg, LU
(72) BENNETT-KERR, JO, 23 Burmoor CloseHuntingdon, Cambs PE29 6GE, GB
(74) BÜHLER, DIRK, Maiwald Patentanwalts- und Rechtsanwaltsgesellschaft mbH Elisenhof Elisenstraße 3, 80335 München, DE

---

(51) ***F16L 37/084***(2006.01) **(11) EP 1900991 A2**
F16L 37/088(2006.01)
F16L 25/00 (2006.01)
(23) 14.11.2019.
(30) DE 15.09.2006. 102006043461
(96) EP 07016513.9 23.08.2007. DE
(97) EP 1900991 19.03.2008. 200812 DE
(54) FLUID TUBE
(71) NORMA GERMANY GMBH, Edisonstrasse 4, 63477 Maintal, DE
(72) KERTESZ, JANOS, Im Langgewann 27, 65719 Hofheim, DE
CHATEAU, JEROME, 127 Rue de Vallières, 57070 Metz, FR
WICKEL, UWE, Schulstrasse 5, 34637 Schrecksbach, DE
(74) PATENTANWÄLTE OLBRICHT BUCHHOLD KEULERTZ, Partnerschaft mbB Bettinastraße 53-55, 60325 Frankfurt am Main, DE

---

(51) ***G06Q 30/00*** (2006.01) **(11) EP 2023917 A2 ***
(23) 18.03.2020.
(30) US 12.05.2006. 747176 P
US 16.05.2006. 747405 P
US 07.09.2006. 824888 P
(86) PCT/US2007068916 14.05.2007. EN
(96) EP 07797464.0 14.05.2007. EN
(87) WO2007134309 22.11.2007. 200747
(97) EP 2023917 18.02.2009. 200908 EN
(54) SYSTEMS, METHODS, AND APPARATUSES FOR ADVERTISEMENT GENERATION, SELECTION AND DISTRIBUTION SYSTEM REGISTRATION
(71) MONSTER WORLDWIDE, INC., 622 Third Avenue, 39th Floor, New York, NY 10017, US
(72) DELLOVO, DANIELLE, 5 Village Way, North Andover, Massachusetts 01845, US
(74) ANDERSON, OLIVER BEN, Venner Shipley LLP 200 Aldersgate, London EC1A 4HD, GB

ЖИГОВИ / Trademarks

Међународни кодови за идентификацију библиографских података о жиговима према - WIPO St. 60		Recommendation concerning bibliographic data relating to trademarks - WIPO St. 60
Регистарски број	**(111)**	Number of the registration
Датум регистрације	**(151)**	Date of the registration
Очекивани датум престанка важења жига	**(181)**	Expected expiration date of the registration
Број пријаве	**(210)**	Number of the application
Датум подношења пријаве	**(220)**	Date of filing of the application
Подаци о изложбеном праву првенства	**(230)**	Data concerning exhibitions
Подаци о праву првенства на основу Париске конвенције	**(300)**	Data relating to priority under the Paris Convention
Списак роба и услуга према Ничанској класификацији роба и услуга	**(511)**	List of goods and services according the Nice Classification of Goods and Service
Изјава подносиоца пријаве да не тражи ексклузивно право за поједине нединстиктивне елементе знака	**(526)**	Disclaimer
Опис фигуративних елемената жига према Бечкој класификацији	**(531)**	Description of figurative elements of the marks according to the Vienna Classification
Изглед знака	**(540)**	Reproduction of the mark
Назнака о природи или врсти знака	**(550)**	Indication relating to the nature or kind of mark
Информација о затраженим бојама на знаку	**(591)**	Information concerning the colors claimed
Име и адреса носиоца жига	**(732)**	Name and address of the holder of the registration
Име и адреса пуномоћника	**(740)**	Name and address of the representative

(210) Ж- 2020-55 (220) 20.01.2020.
(731) **Марко Козомара**, Ринска 11, 11000, Београд, RS
(740) Владимир Шошкић, Проте Матеје 64, 11000, Београд
(540)

LUMINEERS

(531) 27.05.01; 27.05.14
(511) 5 фармацеутски препарати.
10 хируршки апарати.
44 стоматолошке и ортодонтске услуге.

(210) Ж- 2020-56 (220) 20.01.2020.
(731) **Марко Козомара**, Ринска 11, 11000, Београд, RS
(740) Владимир Шошкић, Проте Матеје 64, 11000, Београд
(540)

DR KOZOMARA

(531) 27.05.01; 27.05.21
(511) 5 фармацеутски препарати.
10 хируршки препарати.
44 стоматолошке и ортодонтске услуге.

(210) Ж- 2020-167 (220) 07.02.2020.

(731) **Proton System d.o.o.**, Вилине воде б.б., Слободна зона Београд, 11000, Београд, RS
(540)

(531) 19.07.06; 27.05.01; 27.05.24; 29.01.01; 29.01.03
(591) црвена, зелена.
(511) 5 фармацеутски и ветеринарски препарати, санитарни препарати за медицинску употребу, дијететска храна и супстанце прилагођене за употребу у медицини, дијететски додаци (додаци исхрани) за људе и животиње; додаци за минералну храну, лекови за медицинску и ветеринарску употребу.
25 одећа; обућа; покривала за главу.

(210) Ж- 2020-170 (220) 07.02.2020.
(731) **MINT PHARM DOO**, Новосадски пут 15/2, 21400, Бачка Паланка, RS
(540)

MINTMEDIC

(531) 14.01.15; 27.05.01; 27.05.14; 27.05.22
(511) 3 немедицинска козметика и тоалетни препарати; парфимеријски производи, етарска уља.

(210) Ж- 2020-171 (220) 07.02.2020.
(731) **MINT PHARM DOO**, Новосадски пут 15/2, 21400, Бачка Паланка, RS
(540)

MINTMEDIC

(531) 14.01.15; 27.05.01; 27.05.14; 27.05.22
(511) 3 немедицинска козметика и тоалетни препарати; парфимеријски производи, етарска уља.

(210) Ж- 2020-173 (220) 10.02.2020.
(731) **Марко Мандић**, Вардарска, бр. 17, 11000, Београд, RS
(740) Адвокат Бојана Веселиновић, Господар Јевремова 23, 11000, Београд
(540)

RICHARD
GYROS & SWEETS

(531) 08.05.25; 09.01.07; 24.09.02; 24.09.06; 24.09.07; 24.09.09; 24.17.25; 26.01.16; 26.01.21; 26.01.24; 27.05.01; 27.05.24; 29.01.04; 29.01.06
(591) плава, бела.
(511) 29 обрађено месо; припремљена јела од меса; месне прерађевине.
30 кекс, вафел производи, сосови за месо [умаци], сосови [додаци храни].
43 обезбеђивање хране и пића у ресторанима, услуге кафића, кафетерија и ресторана, услуге покретних ресторана, услуге ресторана брзе хране, услуге ресторана са кућном доставом, услуге хране и пића за понети.

(210) Ж- 2020-174 (220) 10.02.2020.
(731) **Марко Мандић**, Вардарска бр. 17, 11000, Београд, RS
(740) Адвокат Бојана Веселиновић, Господар Јевремова 23, 11000, Београд
(540)

(531) 08.05.25; 26.04.16; 26.04.22; 26.04.24; 27.05.01; 27.05.24; 29.01.04; 29.01.06; 29.01.08
(591) црна, плава, бела.
(511) 29 обрађено месо; припремљена јела од меса; месне прерађевине.
30 кекс, вафел производи, сосови за месо [умаци], сосови [додаци храни].
43 обезбеђивање хране и пића у ресторанима, услуге кафића, кафетерија и ресторана, услуге покретних ресторана, услуге ресторана брзе хране, услуге ресторана са кућном доставом, услуге хране и пића за понети.

(210) Ж- 2020-176 (220) 10.02.2020.
(731) **Albaugh Europe SARL**, World Trade Center, Avenue Gratta-Paille 2, 1018 Lausanne, CH
(740) Адвокат Гордана Поповић, Таковска 19, 11000, Београд
(540)

COMANDOR

(511) 5 препарати и производи за сузбијање штеточина; препарати за уништавање штеточина; пестициди; фунгициди; хербициди; инсектициди; препарати за уништавање штетних биљака; лосиони за заштиту од отровних биљака.

(210) Ж- 2020-177 (220) 10.02.2020.
(731) **Novartis AG**, 4002 Basel, CH
(740) АОД МСА ИП-Милојевић Секулић Адвокати, Карађорђева 65, 11000, Београд
(540)

SAXOTIN

(511) 5 фармацеутски препарати за људску употребу.

(210) Ж- 2020-179 (220) 10.02.2020.
(731) **GFM GmbH Trademarks**, An der Ach 3, 82402, Seeshaupt, DE
(740) ПЕТОШЕВИЋ д.о.о., Булевар ослобођења 87, 11040, Београд
(540)

JADON

(511) 25 обућа; чизме; горњи делови чизама; сандале; ципеле; улошци за обућу; метални делови за обућу; ђон за обућу.

(210) Ж- 2020-182 (220) 10.02.2020.
(731) **RC Development s.r.o.**, Nadražni 238/7, 68201, Vyškov, CZ
(740) ЗАК Вујиновић & Ђокић, Крунска 50, 11000, Београд
(540)

CENTRAL

(531) 27.05.25; 29.01.01
(591) црвена.
(511) 35 истраживање тржишта некретнина; посредовање у области некретнина; изнајмљивање и продаја некретнина; услуге маркетинга и маркетинга; маркетиншка стратегија и маркетиншка истраживања у вези са продајом или изнајмљивањем некретнина; управљање објектима; обезбеђивање извођача грађевинских радова; саветовање у вези с пословањем и маркетингом; изнајмљивање огласног простора; услуге оглашавања, нарочито, оглашавање некретнина које се изнајмљују путем брошура, каталога и преко глобалне телекомуникацијске мреже.
36 продаја, изградња, закуп и управљање некретнинама; агенцијске услуге куповине, продаје и замене непокретности; процена вредности некретнина; изнајмљивање и давање у закуп некретнина; посредовање у закупу и изнајмљивању непокретности; администрација и управљање некретнинама; саветовање у погледу управљања некретнинама; саветовање у погледу изнајмљивања некретнина; посредовање и

заступање у вези са некретнинама; саветовање и друге саветодавне активности у вези са свим активностима агенције за промет некретнина; саветовање у вези са изнајмљивањем и продајом некретнина; изградња и инвестирање у грађевинарство; саветодавне услуге у вези са некретнинама; услуге менаџмента инвестицијама у некретнине; управљање некретнинама; изнајмљивање, закуп и управљање некретнинама и пословним просторима, укључујући и пословне објекте; изнајмљивање комерцијалних и стамбених објеката; управљање тржним центрима у погледу послова са некретнинама; давање у закуп простора тржног центра; управљање робним кућама [некретнине]; изнајмљивање канцеларија [некретнина].
42 инжењерски пројекти у вези са некретнинама; инспекција и развој грађевинских пројеката; пројектне и инжењерске активности у области електричне енергије, енергетике, грађевинарства; спровођење мерења; провера; аналитичка и стручна делатност; контрола квалитета; ревизија енергије; саветовање у области примене и употребе енергије и обновљивих извора енергије; управљање енергијом за друге; геодетска мерења; стручне студије; процена и анализе у области грађевине, енергије и обновљивих извора енергије.

(210) Ж- 2020-184 (220) 10.02.2020.
(731) **RC Development s.r.o.**, Nadražni 238/7, 68201, Vyškov, CZ
(740) ЗАК Вујиновић & Ђокић, Крунска 50, 11000, Београд
(540)

(531) 26.11.01; 26.11.07; 27.05.01; 27.05.17; 27.05.25
(511) 35 истраживање тржишта некретнина; посредовање у области некретнина; изнајмљивање и продаја некретнина; услуге маркетинга; маркетиншка стратегија и маркетиншка истраживања у вези са продајом или изнајмљивањем некретнина; управљање објектима; обезбеђивање извођача грађевинских радова на развоју; саветовање у вези с пословањем и маркетингом; изнајмљивање огласног простора; оглашавање; оглашавање у вези са некретнинама за изнајмљивање путем брошура и каталога, и путем глобалне телекомуникацијске мреже.
36 продаје, изградња, закуп и управљање некретнинама; агенцијске услуге куповине, продаје и замене непокретности; процена вредности некретнина; изнајмљивање и давање у закуп некретнина; посредовање у закупу и издавању непокретности; администрација и управљање некретнинама; консултације у вези са управљањем некретнинама; саветовање у вези са издавањем некретнина; посредовање и заступање у вези са некретнинама; саветовање у вези са свим активностима агенције за промет некретнинама; саветовање у вези са изнајмљивањем и продајом некретнина; изградња и улагање у грађевинарство; саветодавне услуге у вези с некретнинама; управљање инвестицијама у некретнине; управљање некретнинама; изнајмљивање, закуп и управљање некретнинама и пословним просторима, укључујући и комерцијалне објекте; изнајмљивање комерцијалних и стамбених објеката; управљање тржним центрима у погледу послова са некретнинама тржних центара; давање у закуп простора тржног центра; управљање робним кућама [некретнине]; изнајмљивање канцеларија [некретнина].
42 инжењерски пројекти у вези са некретнинама; инспекција и развој грађевинских пројеката; пројектне и инжењерске активности у области електричне енергије, енергетике, грађевинарства; спровођење мерења; провера; аналитичка и стручна делатност; контрола квалитета; ревизија енергије; саветовање у области примене и употребе енергије и обновљивих извора енергије; управљање енергијом за друге; геодетска мерења; стручне студије; процена и анализе у области грађевине, енергије и обновљивих извора енергије.

(210) Ж- 2020-186 (220) 10.02.2020.
(731) **Милош Јеротијевић**, Меше Селимовића 17/5, 11000, Београд, RS
(540)

(531) 02.03.23; 09.01.10; 27.05.04; 27.05.17; 27.05.25; 28.05.00; 29.01.01; 29.01.08
(591) црна, роза.
(511) 16 албуми; бележнице, нотеси; slike; штампани материјал (висока штампа); фасцикле за списе; гравуре; оловке; атласи; подметачи за пивске чаше; клишеи; блокови за цртање; памфлети; свеске;

бележнице; карте; картон; картонске кутије за шешире; тубе од картона; каталози; књиге са песмама или нотама; фасцикле (канцеларијски материјал-књиге); омоти канцеларисјки материјал); корице (канцеларисјки материјал); цртежи који се копирају на подлогу; графички отисци; коверте; грбови (папирни печати); фотографије (штампане); печати; комплети за цртање; фигурине (статуете) направљене од смесе папиром; шаблони (од папира); географске мапе; графичке репродукције;цртежи, скице; штампани роковници; дописнице, разгледнице; штампане ствари; штампане публикације; приручници; оловке за цртање; столњаци од папира; књижице; марамице од папира; канцеларијски материјал и канцеларијски прибор, осим намештаја; фото-гравуре; планови, пројекти; нацрти; портрети; проспекти; папирне траке, које нису позамантерија и украси за косу; врећице (коверте, кесе) од папира или пластике, за паковање; школска опрема (свеске и прибор за писање); честитке, разгледнице; подметачи за сто од папира; поштанске марке; алманаси; календари; папирне или картонске кутије; амбалажа за флаше од папира или картона; подметачи за чаше од папира; заставе од папира; врећe за ђубре (од папира или пластике); папирне марамице за уклањање шминке; стоне салвете од папира; подметачи од папира; несесери са прибором за писање; омотачи за флаше од картона или папира; плакати од папира или картона; убруси од папира; убруси за лице од папира; етикете од папира или картона; вискозни папир за умотавање, украсни папир; натписи од папира или картона; налепнице (канцеларијски прибор); стрипови; музичке честитке, разгледнице; билтени; корице за пасоше; папирне облоге за фиоке, ормане, парфимисане или не; четкице за писање; инструменти за писање; колекционарске сличице, за размену, које нису за играње; леци, флајери; поштански жигови; папирни или картонски материјали за паковање (пуњење , облагање); ваучери; надстолњаци од папира; транспаренти (банери) од папира; украсне папирне заставице.
25 капе (за главу); чарапе и плетена трикотажа; трегери; држачи панталона (трегери); шалови, мараме; мушке боксерице; женске поткошуље; боди [женско рубље]; доњи веш; кабанице [одећа]; качкети; каишеви [одећа]; шалови; џемпери; пуловери; кратке чарапе; блузе, кошуље; кошуље кратких рукава; одећа; покривала за главу; комплети [одећа]; кравате; кратке панталоне; бермуде панталоне; спољна одећа; рукавице (одећа); ешарпе за ношење; прслуци; капути; грејачи ногу; дресови [одећа]; сукње; опрема за бебе [одећа]; спортске мајице, дресови; пиџаме; хаљине; грудњаци; огртачи, капути; мантили; пуњене јакне [одећа]; униформе; јакне [одећа]; купаће гаће; одећа за купање; бадемантили; траке за главу [одећа]; виндјакне; слипови [доњи веш]; боди [доњи веш]; бандана мараме; одећа од коже; одећа од имитације коже; зарови, велови; костими за маскембале; сари; мајице; џепне марамице; сукње-панталоне; рукавице за скијање; хеланке (панталоне); хаљине без рукава; хаљине на трегере; визири, штитници од сунца (покривала за главу); спортске трегер мајице.

(210) Ж- 2020-187 (220) 10.02.2020.
(731) **Драган Илић**, Братства Јединства 164, 36216, Ново Село, RS
(540)

VINO
ZA PRIJATELJE

(531) 11.03.02; 25.01.01; 27.05.01; 27.05.10; 29.01.13
(591) црвена, црна, беж.
(511) 33 алкохолна пића (изузев пива); алкохолна пића која садрже воће; алкохолни екстракти; алкохолна есенција; вино; џин; ликери; дигестиви; медовина; вишњевача; жестока пића; бренди; пикет; крушковача; виски; рум; вотка; нира; баијиу, саке; дегистиви, коктели; јабуковача; дестилована пића; аперитиви; битери (горка алкохолна пића); воћни екстракти алкохолни.

(210) Ж- 2020-189 (220) 11.02.2020.
(731) **Bechtel Group, Inc (a Delaware Corporation)**, 12011 Sunset Hills Road, 20190, Reston Virginia, US
(740) Никола Клиска, адвокат "Карановић & Партнерс" ОАД, Ресавска 23, 11000, Београд
(540)

BECHTEL

(511) 37 изградња, поправка и модернизација инсталација и апарата за комунална, индустријска и комерцијална предузећа, владе и друге; и услуге надзора у вези са горе наведеним.
42 саветовање у управљању, инжењеринг, набавка и услуге дизајна комуналним, индустријским и комерцијалним предузећима, владам и другима.

(210) Ж- 2020-190 (220) 11.02.2020.
(731) **Bechtel Group, Inc (a Delaware Corporation)**, 12011 Sunset Hills Road, 20190, Reston Virginia, US
(740) Никола Клиска, адвокат "Карановић & Партнерс" ОАД, Ресавска 23, 11000, Београд

(540)

(531) 01.05.01; 01.05.06; 27.05.01; 27.05.17; 27.05.24
(511) 37 изградња, поправка и модернизација инсталација и апарата за комунална, индустријска и комерцијална предузећа, владе и друге; и услуге надзора у вези са горе наведеним.
42 саветовање у управљању, инжењеринг, набавка и услуге дизајна комуналним, индустријским и комерцијалним предузећима, владам и другима.

---

(210) Ж- 2020-192 (220) 11.02.2020.
(731) **Cargill, Incorporated**, 15407 McGinty Road West, Wayzata, Minnesota 55391, US
(740) Живко Мијатовић & Партнерс д.о.о. Београд, Студентски трг 4, 11000, Београд
(540)

(531) 24.09.10; 27.05.01; 27.05.04; 27.05.10; 29.01.02; 29.01.08
(591) црна и златна.
(511) 30 какао и чоколада.

---

(210) Ж- 2020-197 (220) 11.02.2020.
(731) **Драгиша Бојовић**, Ратка Митровића 12/1, 32000, Чачак, RS
(540)

BOROFONE

(511) 9 апарати и инструменти научни, наутички, геодетски, електрични, фотографски, кинематографски, оптички, за вагање, мерење, сигнализацију, контролу (инспекцију); апарати и инструменти за провођење, прекид, трансформацију, акумулацију, регулисање или контролу електричне енергије; апарати за снимање, пренос или репродуковање звука или слике; магнетни носачи података; дискови за снимање; компакт дискови, DVD дискови и други дигитални медији за снимање; електронске оловке (за видео-дисплеје); уређаји (апарати) који се покрећу жетонима; регистар касе; електричне рачунарске машине; електронске машине за обраду података; електронски уређаји за обраду података; наочаре; наочаре за сунце; оквири за наочаре; футроле за наочаре и наочаре за сунце; ланци и гајтани за наочаре и наочаре за сунце; лупе; камере (фотоапарати); радио; телефони и мобилни телефони; траке за мобилне телефоне; мерне траке; контролни сатови (уређаји за евиденцију радног времена); материјали за електричне водове (жице, каблови); магнети; рачунари; футроле за мобилне телефоне; маске за мобилне телефоне; маске за телефоне (посебно прилагођене); аудио-визуелни уређаји; индикатори за количину; снимљени дискови са звучним записом; снимљени дискови са видео записом; дигитални апарати; смартфони (паметни телефони); торбе за лаптопове; навлаке за лаптопове; таблет рачунари; рачунарски софтвер; футроле, дигитални рамови за фотографије; маске и додаци за мобилне телефоне, преносне медија плејере, личне дигиталне асистенте, рачунаре и таблет рачунаре; софтверске апликације које се могу преузимати за мобилне телефоне, рачунаре и таблет рачунаре за дистрибуцију мултимедијалног садржаја који садржи текст, графику, слике, аудио и/или видео запис; УСБ прикључци; утикачи, утичнице и други контакти (електричне везе); батерије, електричне; опрема за телефонирање без руку (хендс фри); пуњач за електричне батерије; слушалице; радио апарати; исправљачи струје; звучници; електрични каблови; пуњачи батерија; преносници електронских сигнала; електричне жице; електронске публикације које се могу преузимати у виду књига, брошура, каталога и књижица.
18 кожа и имитација коже; животињска кожа; животињско крзно; кишобрани; сунцобрани и штапови за ходање; бичеви; сарачка и седларска роба; штапови; кутије; путни ковчези; путне торбе; путни сандуци; кофери; путне торбе за одећу и ранчеви; торбе; торбе које се носе преко рамена; ручне торбе; торбице; школске торбе; торбице без ручке; торбице које се носе око зглоба; вечерње торбе; цегери; несесери (празни); спортске торбе; торбе за плажу; кутије од коже; мали предмети од коже; новчаници; новчаници за ситан новац; футроле и држачи за кредитне картице; футроле; футроле за визит карте; актен ташне и торбе за списе; држачи и торбе за документа; футроле за кључеве; футроле за пасоше; футроле за чековне књижице; путне организатор торбе; држачи за кравате; привесци за кључеве; алке за кључеве; кожне коверте; кутије, футроле и торбе за ношење електричних уређаја, рачунара, таблет рачунара, мобилних телефона, преносивих медија плејера и личних дигиталних асистената; делови и опрема за све горе наведене робе.

(210) Ж- 2020-201 (220) 13.02.2020.
(731) **W.Kordes' Söhne Rosenschulen GmbH & CO KG**, Rosenstr. 54, 25365, Klein Offenseth-Sparrieshoop, DE
(740) Адвокат Душан Алексић, Проте Матеје 24, 11000, Београд
(540)

Кордес

(511) 31 цвеће, природно; биљке; жбунови ружа.

(210) Ж- 2020-204 (220) 13.02.2020.
(300) UK00003462930 31.01.2020. UK.
(731) **British American Tobacco (Brands) Limited**, Globe House, 4 Temple Place, , London WC2R 2PG, UK
(740) Живко Мијатовић & Партнерс д.о.о. Београд, Студентски трг 4, 11000, Београд
(540)

(531) 24.17.25; 27.05.10; 27.05.25; 29.01.01; 29.01.02; 29.01.06; 29.01.08
(591) црна, бела, наранџаста и жута.
(511) 34 цигарете; дуван, сиров или прерађен; производи од дувана; замене за дуван (које нису за употребу у медицини); цигаре, цигарилоси; упаљачи; шибице; производи за пушаче; папир за цигарете; тубе за цигарете; филтери за цигарете; џепне машинице за мотање цигарета; ручне машинице за пуњење папирних туба дуваном; електронске цигарете; патрони (кертриџи) за електронске цигарете; течност за електронске цигарете; производи од дувана који се загревају; уређаји и њихови делови који служе за загревање дувана; замене дувана које се удишу; цигарете које садрже замене дувана; табакере; кутије за цигарете; снус са дуваном; бурмут са дуваном; снус без дувана; бурмут без дувана; врећице никотина без дувана за оралну употребу (које нису за употребу у медицини).

(210) Ж- 2020-205 (220) 13.02.2020.
(731) **"PIONIR 998" DOO**, Мур б.б., 36300, Нови Пазар, RS
(740) Ана Мамић, Господар Јевремова 41, 11000, Београд
(540)

(531) 25.01.15; 26.03.23; 26.11.02; 26.11.06; 27.05.01; 27.05.10; 27.05.24; 29.01.02; 29.01.08
(591) жута, црна.
(511) 24 текстил и текстилни производи
25 одећа, обућа, покривала за главу.
28 игре и играчке; гимнастички и спортски артикли , украси за јелке.

(210) Ж- 2020-206 (220) 13.02.2020.
(731) **DEC Technologies B.V.**, Bezoekadres Ir. Hanlostraat 18,22, 7547RD Enschede, NL
(740) Реља Мирков, адвокат "Карановић & Партнерс" ОАД, Ресавска 23, 11000, Београд
(540)

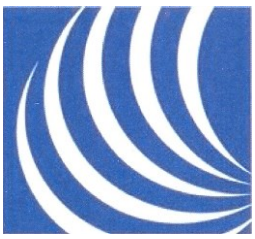

(531) 26.04.24; 26.11.03; 26.11.12; 29.01.04; 29.01.06
(591) плава, бела.
(511) 6 савитљиве и чврсте цеви и црева од метала, све за пренос ваздуха, као и делови и додаци за њих.
11 уређаји за грејање, обраду ваздуха и вентилацију и њихови делови и додаци који су обухваћени овом класом, поготово ваздушни канали за грејање, хлађење, вентилацију и обраду ваздуха, као и делови и додаци за њих; пригушивачи (за пару); филтери за клима уређаје; димноводни канали за димњаке; вентилатори за димњаке.
17 савитљиве цеви и црева, који нису од метала, све за пренос ваздуха и њихови делови и додаци; изолацијски материјали за ваздушне канале.
19 неметалне чврсте цеви за пренос ваздуха и њихови делови и додаци.

(210) Ж- 2020-207 (220) 13.02.2020.
(731) **Kraft Foods Sverige Intellectual Property AB**, c/o Kraft Foods Sverige AB , 194 86 Upplands Väsby, SE
(740) Живко Мијатовић & Партнерс д.о.о. Београд, Студентски трг 4, 11000, Београд

(540)

(531) 25.03.25; 26.03.04; 27.05.02; 27.05.17; 29.01.01; 29.01.02; 29.01.04; 29.01.06
(591) плава, бела, црвена, наранџаста, жута.
(511) 29 месо, риба, живина и дивљач; месни екстракти; конзервисано, сушено и кувано воће и поврће; желеи, џемови, мермелада, компоти; јаја; млеко и млечни производи, јогурт; јестива уља и масти; парадајз пире и сок од парадајза; чипс и грицкалице на бази кромпира, поврћа или воћа; орашасти плодови печени, сушени, усољени, зачињени и са додацима.
30 кафа, замене за кафу, чај и какао, укључујући напитке од њих; шећер и заслађивачи (природни); брашно и прехрамбени производи од житарица, житарице за доручак, тестенине и остали производи од теста, пице, руске пирошке, пите, хлеб, пецива и кондиторски производи, укључујући чоколаде и слаткише; сладолед, сладолед од јогурта, смрзнути јогурт и лед; со, сенф, кечап, сирће, сосови [додаци храни], зачини, грицкалице у облику кокица и кукурузног чипса, као и грицкалице на бази кукуруза, пиринча, јечма, ражи или пецива.

(210) Ж- 2020-211 (220) 14.02.2020.
(731) **Beam Suntory UK Limited**, 2 Longwalk Road, Stockley Park, Uxbridge, Middlesex England UB11 1BA, UK
(740) Реља Мирков, адвокат "Карановић & Партнерс" ОАД, Ресавска 23, 11000, Београд
(540)

ARDMORE

(511) 33 алкохолна пића, осим пива; виски.

(210) Ж- 2020-212 (220) 14.02.2020.
(731) **"Lomax company" d.o.o.**, Максима Гоорког 20, 24000, Суботица, RS
(540)

(531) 26.04.22; 27.05.01; 27.05.17; 29.01.06
(591) сива, бела.
(511) 3 средства за бељење и друге супстанце за употребу у перионицама; омекшивачи; оплемењивачи рубља; детерџенти; средства за прање и чишћење.

(210) Ж- 2020-213 (220) 13.02.2020.
(731) **Neoplanta Industrija mesa DOO**, Приморска 90, 21000, Нови Сад, RS
(540)

(531) 08.05.04; 25.12.01; 26.04.06; 26.04.22; 26.04.24; 27.05.01; 27.05.04; 27.05.10
(591) CMYK 1/1/1/0
(511) 29 месне прерађевине.

(210) Ж- 2020-217 (220) 14.02.2020.
(731) **DINZLER Kaffeerösterei AG**, Wendling 15, 83737 Irschenberg, DE
(740) Живко Мијатовић & Партнерс д.о.о. Београд, Студентски трг 4, 11000, Београд
(540)

DINZLER

(511) 11 електрични кухињски уређаји, наиме справе за пржење кафе, апарати за кафу, уређаји за филтрирање кафе, апарати за пржење кафе, апарати за чај, апарати за припремање чаја, електрични чајници. уређаји за филтрирање чаја, уређаји за кување, грејање, хлађење и конзервирање хране и пића.
21 канте за млеко, цедиљке за чај, кутије за чај, сервиси за чај [стоно посуђе], посуде за чај, комплети за чај.
30 храна биљног порекла, као и адитиви за побољшање укуса хране, наиме замене за кафу, замене за кафу биљног порекла, кафа, ароме за кафу, напици од кафе, млечна кафа, зелена кафа; чај, чај у кесицама, чајни екстракти, чајни напици, чајне мешавине, замене за чај, чајне есенције.
43 пружање услуга и обезбеђивање смештаја гостима, наиме кетеринг гостима у кафетеријама, кетеринг гостима у кафићима, кетеринг гостима у кантинама, кетеринг гостима у ресторанима, кетеринг гостима у ресторанима брзе хране [снек баровима], кетеринг гостима у амоуслужним ресторанима, управљање салонима за чај; услуге салона за чај и чајџиница, кетеринг гостима у салонима за чај.

(210) Ж- 2020-219 (220) 14.02.2020.
(731) **PAYBACK GmbH**, Theresienhöhe 12, 80339 München, DE
(740) АОД МСА ИП-Милојевић Секулић Адвокати, Карађорђева 65, 11000, Београд
(540)

ПЕЈБЕК

(531) 28.05.00
(511) 9 снимљени садржаји; информациона технологија и уређаји за репродукцију звучних записа, видео записа и мултимедијалних садржаја и уређаји за фотографисање; уређаји за навигацију, вођење, праћење, циљање и израду мапа; инструменти, индикатори и контролори за мерење, детекцију и надзор; софтвер; визуелно читљиви и/или машински читљиви носачи података за резервисање додатних трансакција, укључујући носаче података са интегрисаним платним и/или телекомуникационим функцијама; делови и опрема за све претходно наведене робе које су обухваћене овом класом.
35 рекламне, маркетиншке и промотивне услуге; промовисање продаје путем програма лојалности потрошача; управљање програмима лојалности потрошача; услуге програма лојалности, подстицаја и бонуса; промоција робе и услуга трећих лица путем програма картица за попуст; комерцијалне услуге и информисање потрошача, наиме услуге продаје путем лицитације, изнајмљивања аутоматских машина за продају, посредовања на берзи, организовања пословних контаката, колективне куповине, комерцијалне процене, припреме такмичења, агенцијског пословања, увоза и извоза, преговарања и посредовања, наручивања, поређења цена, услуге набавке за друге, услуге претплате; услуге пословне помоћи, управљања и администрације; услуге пословне анализе, истраживања и пружања пословних информација; издавање опреме (предмета) који су у вези са горенаведеним услугама које су обухваћене овом класом; услуге саветовања и пружања информација које су у вези са наведеним услугама које су обухваћене овом класом.
36 услуге осигурања; услуге агенције за некретнине; услуге залагаоница; услуге обезбеђивања припејд картица и токена; издавање картица за електронско плаћање у вези са програмима бонуса и награда; услуге чувања у сефовима; услуге финансијске процене; издавање и изнајмљивање објеката (просторија) у вези са пружањем наведених услуга обухваћене овом класом; услуге саветовања и информисања које се односе на наведене услуге обухваћене овом класом.
38 телекомуникационе услуге; приступ садржају, веб сајтовима и порталима.
39 транспортне услуге; паковање и складиштење робе; организовање путовања, путничке резервације, изнајмљивање аутомобила.
41 издаваштво и извештавање; образовне, забавне и спортске услуге.

(210) Ж- 2020-220 (220) 18.02.2020.
(731) **Радоје Бојовић**, Отона Жупанчића 10, 11070, Београд, RS
(540)

(531) 05.05.20; 26.04.15; 26.04.22; 27.05.01; 27.05.04; 27.05.21; 29.01.03; 29.01.06
(591) сива, зелена.
(511) 5 млевено семе малине у праху као додатак исхрани; млевени плод сикавице као додатак исхрани; млевени корен гладиша као додатак исхрани.
29 -печурка Херициум еринацеус,сушене,праху-Херициум-семе малине у праху, сушено,додатак исхрани-еллагит-млевени плод сикавице-млевени корен гладиша (зечји трн),додатак исхрани-нироспин

(210) Ж- 2020-221 (220) 11.02.2020.
(731) **Neoplanta Industrija mesa DOO**, Пиморска 90, 21000, Нови Сад, RS
(540)

ŠIROKO

(511) 29 месне прерађевине.

(210) Ж- 2020-222 (220) 18.02.2020.
(731) **DOMAINE GEROVASSILIOU S.A.** , of Ajios Triphonas, 57500 Epanomi – Thessaloniki, GR
(740) ПЕТОШЕВИЋ д.о.о., Булевар ослобођења 87, 11040, Београд
(540)

Gerovassiliou

(511) 33 вина.

(210) Ж- 2020-223 (220) 18.02.2020.
(731) **DOMAINE GEROVASSILIOU S.A.**, of Ajios Triphonas, 57500 Epanomi – Thessaloniki, GR

(740) ПЕТОШЕВИЋ д.о.о., Булевар ослобођења 87, 11040, Београд
(540)

Avaton

(511) 33 вина.

---

(210) Ж- 2020-225 (220) 18.02.2020.
(731) **GPS WORLDWIDE CORP.**, AFRA Building, Samuel Lewis and 54 Street Panama City, Panama, Republic of Panama, Panama City, PA
(740) Адвокат Андреј Прекајски, Светозара Марковића 67/1, 11000, Београд
(540)

(531) 19.03.03; 26.04.03; 26.04.18; 27.05.01; 27.05.10; 27.05.21; 29.01.04; 29.01.06
(591) плава и бела.
(511) 34 цигарете.

---

(210) Ж- 2020-227 (220) 19.02.2020.
(731) **Предузеће за производњу, унутрашњу и спољну трговину "МОНА" д.о.о. Београд**, Цара Уроша 62-64, 11158, Београд, RS
(540)

MONAMAN

(531) 27.05.01; 27.05.17
(511) 14 алке од племенитих метала за кључеве; аутоматски сатови; беџеви за ревере од племенитих метала; беџеви од племенитих метала; брошеви; дигитални ручни сатови; дугмад за манжетне; елегантни сатови; копче за накит; кутије за сатове; минђуше; мушки сатови; накит за мушкарце; огрлице; прстење [накит]; торбице за накит; торбице за ручне сатове; шнале за кравате; наруквице [накит]; наруквице од везеног текстила [накит]; привесци [накит]; игле за кравату; привесци за кључеве од коже; привесци за кључеве [прстенови за кључеве са ситним украсима или украсним привесцима]; привесци за кључеве у облику плочица.
16 бележнице; билтени; брошуре; ваучери; визит карте; годишњи планери; етикете од папира или картона; картонске кутије; каталози; кесе од папира за паковање; оловке; печати; фасцикле за документа; фотографије; хемијске оловке; папир; штампани материјал [вискока штампа]; постери; огласни панои од папира или картона; слике; штампане брошуре.
18 актен ташне; велике путне торбе од тврде коже; држачи за визит-карте у облику новчаника; држачи за кованице у облику новчаника; држачи за новчанице у виду новчаника; држачи картица [новчаници]; животињске коже и крзна; животињска кожа; кожне актовке; кожне торбе; кожне футроле; кожни каишеви; кожни новчаници; кожни ремени за ношење преко рамена; кишобрани; џепни новчаници; руксаци; ранчеви; мушке ручне торбе; кофери; футроле за кључеве; кожне траке.
24 текстил и замене за текстил; текстилне поставе за одећу.
25 кожни каишеви [одећа]; мајице са дугим рукавима; мајице са крагнама; мајице са кратким рукавима; мантили; модни шешири; мокасине; мушка обућа; мушка одела; мушке кошуље; мушке панталоне; мушки капути; обућа; кабанице; кравате; бермуде; џемпери; пуловери; шалови; ешарпе као одећа; трегери; панталоне; визир качкети; капути; јакне [одећа]; џепне марамице; кабанице [одећа].
26 затварачи за обућу; копче за каиш; копче за обућу; копче за одећу; привесци за мобилне телефоне; чипка и вез; шнале за каиш [додаци за одећу]; дугмад; дрикери.

---

(210) Ж- 2020-228 (220) 19.02.2020.
(731) **Предузеће за производњу, унутрашњу и спољну трговину "МОНА" д.о.о. Београд**, Цара Уроша 62-64, 11158, Београд, RS
(540)

MONA
MAN

(531) 27.05.01; 27.05.10; 27.05.17
(511) 14 алке од племенитих метала за кључеве; аутоматски сатови; беџеви за ревере од племенитих метала; беџеви од племенитих метала; брошеви; дигитални ручни сатови; дугмад за манжетне; елегантни сатови; копче за накит; кутије за сатове; минђуше; мушки сатови; накит за мушкарце; огрлице; прстење [накит]; торбице за накит; торбице за ручне сатове; шнале за кравате; наруквице [накит]; наруквице од везеног текстила [накит]; привесци [накит]; игле за кравату; привесци за кључеве од

коже; привесци за кључеве [прстенови за кључеве са ситним украсима или украсним привесцима]; привесци за кључеве у облику плочица.
16 бележнице; билтени; брошуре; ваучери; визит карте; годишњи планери; етикете од папира или картона; картонске кутије; каталози; кесе од папира за паковање; оловке; печати; фасцикле за документа; фотографије; хемијске оловке; папир; штампани материјал [вискока штампа]; постери; огласни панои од папира или картона; слике; штампане брошуре.
18 актен ташне; велике путне торбе од тврде коже; држачи за визит-карте у облику новчаника; држачи за кованице у облику новчаника; држачи за новчанице у виду новчаника; држачи картица [новчаници]; животињске коже и крзна; животињска кожа; кожне актовке; кожне торбе; кожне футроле; кожни каишеви; кожни новчаници; кожни ремени за ношење преко рамена; кишобрани; џепни новчаници; руксаци; ранчеви; мушке ручне торбе; кофери; футроле за кључеве; кожне траке.
24 текстил и замене за текстил; текстилне поставе за одећу;
25 кожни каишеви [одећа]; мајице са дугим рукавима; мајице са крагнама; мајице са кратким рукавима; мантили; модни шешири; мокасине; мушка обућа; мушка одела; мушке кошуље; мушке панталоне; мушки капути; обућа; кабанице; кравате; бермуде; џемпери; пуловери; шалови; ешарпе као одећа; трегери; панталоне; визир качкети; капути; јакне [одећа]; џепне марамице; кабанице [одећа].
26 затварачи за обућу; копче за каиш; копче за обућу; копче за одећу; привесци за мобилне телефоне; чипка и вез; шнале за каиш [додаци за одећу]; дугмад; дрикери.

(210) Ж- 2020-229 (220) 19.02.2020.
(731) **Предузеће за производњу, унутрашњу и спољну трговину "МОНА" д.о.о. Београд**, Цара Уроша 62-64, 11158, Београд, RS
(540)

(531) 01.01.10; 27.05.14; 27.05.22; 27.05.23
(511) 3 парфеми; парфеми и колоњске воде; парфеми и тоалетне воде.
14 алке од племенитих метала за кључеве; аутоматски сатови; беџеви за ревере од племенитих метала; беџеви од племенитих метала; брошеви; дигитални ручни сатови; дугмад за манжетне; елегантни сатови; копче за накит; кутије за сатове; минђуше; мушки сатови; накит за мушкарце; огрлице; прстење [накит]; торбице за накит; торбице за ручне сатове; шнале за кравате; наруквице [накит]; наруквице од везеног текстила [накит]; привесци [накит]; игле за кравату; привесци за кључеве од коже; привесци за кључеве [прстенови за кључеве са ситним украсима или украсним привесцима]; привесци за кључеве у облику плочица.
16 бележнице; билтени; брошуре; ваучери; визит карте; годишњи планери; етикете од папира или картона; картонске кутије; каталози; кесе од папира за паковање; оловке; печати; фасцикле за документа; фотографије; хемијске оловке; папир; штампани материјал [вискока штампа]; постери; огласни панои од папира или картона; слике; штампане брошуре.
18 актен ташне; велике путне торбе од тврде коже; држачи за визит-карте у облику новчаника; држачи за кованице у облику новчаника; држачи за новчанице у виду новчаника; држачи картица [новчаници]; животињске коже и крзна; животињска кожа; кожне актовке; кожне торбе; кожне футроле; кожни каишеви; кожни новчаници; кожни ремени за ношење преко рамена; кишобрани; џепни новчаници; руксаци; ранчеви; мушке ручне торбе; кофери; футроле за кључеве; кожне траке.
24 текстил и замене за текстил; текстилне поставе за одећу.
25 кожни каишеви [одећа]; мајице са дугим рукавима; мајице са крагнама; мајице са кратким рукавима; мантили; модни шешири; мокасине; мушка обућа; мушка одела; мушке кошуље; мушке панталоне; мушки капути; обућа; кабанице; кравате; бермуде; џемпери; пуловери; шалови; ешарпе као одећа; трегери; панталоне; визир качкети; капути; јакне [одећа]; џепне марамице; кабанице [одећа].
26 затварачи за обућу; копче за каиш; копче за обућу; копче за одећу; привесци за мобилне телефоне; чипка и вез; шнале за каиш [додаци за одећу]; дугмад; дрикери.

(210) Ж- 2020-231 (220) 14.02.2020.
(731) **Step to fruit doo Stepanovićevo**, Војвођанских бригада 2, Степановићево, RS
(740) Адвокат Барош Милан, Лазе Телећког 4, 21000, Нови Сад
(540)

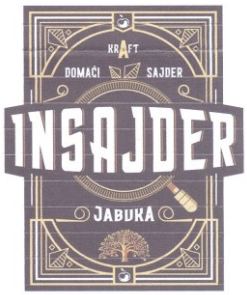

(531) 05.01.15; 05.07.13; 16.03.17; 26.04.12; 26.04.15; 26.04.16; 26.04.22; 26.04.24; 27.05.01; 27.05.10; 27.05.17; 27.05.24; 29.01.02; 29.01.06; 29.01.07; 29.01.08
(591) бела, црна, браон, жуто-браон, златна.
(511) 33 алкохолна пића, изузев пива; алкохолна пића која садрже воће; воћни екстрати алкохолни.

(210) Ж- 2020-232 (220) 18.02.2020.
(731) **Доо "ОБУЋА МЕТРО"**, Лазе Костића б.б., 21460, Врбас, RS
(540)

FrancescA
VERONA

(531) 27.05.01; 27.05.10; 27.05.11
(511) 18 женске ташне; кишобрани; кожни каишеви; кофери; кофери са точкићима; мали кофери; путне торбе; ран ци; ручне торбице; торбе за плажу; џепни новчаници; школске торбе.
25 блузе, кошуље; еспадриле; ешарпе као одећа; женске најлонске чарапе, трико; женске чарапе; јакне [одећа]; каишеви [одећа]; капути; мајице; обућа; обућа за плажу; одећа за плажу; панталоне; прслуци; сандале; улошци за ципеле; хаљине; хеланке [панталоне]; џемпери; чизме.
26 копче за ципеле; пертле за ципеле; рајсфешлуси за торбе; шнале за ципеле.
35 маркетинг; онлајн рекламирање на рачунарској мрежи.

(210) Ж- 2020-233 (220) 19.02.2020.
(731) **Philip Morris Products S.A.**, Quai Jeanrenaud 3, Neuchâtel, 2000, CH
(740) Реља мирков, адвокат "Карановић & Партнерс" ОАД, Ресавска 23, 11000, Београд
(540)

DIMENSIONS

(511) 34 жичани вапоризатори за електронске цигарете и електронске уређаје за пушење; дуван, сиров или прерађен; дувански производи укључујући цигаре, цигарете, цигарилосе, дуван за увијање цигарета, дуван за луле, дуван за жвакање, дуван за шмркање, кретек; снус (дуван у праху); замена за дуван (за немедицинску употребу); артикли за пушаче, укључујући папир за цигарете, тубе за цигарете, филтере за цигарете, кутије за дуван, кутије за цигарете, табакере и пепељаре, луле, џепне машинице за увијање цигарета, упаљаче; шибице; дувански штапићи, дувански производи за загревање, електронски уређаји и њихови делови који се користе за загревање цигарета или дувана у циљу ослобађања аеросола који садржи никотин за инхалацију; течни никотински раствори за употребу у електронским цигаретама; електронски уређаји за пушење; електронске цигарете; електронске цигарете као замена за традиционалне цигарете; електронски уређаји који садрже аеросол за инхалацију никотина; орални вапоризатори за пушаче, дувански производи и замене за дуван; артикли за пушаче електронских цигарета; делови и опрема за наведене производе из класе 34; уређаји за гашење цигарета и цигара које се загревају и дуванских штапића који се загревају; пуњиве електронске кутије за цигарете.

(210) Ж- 2020-234 (220) 20.02.2020.
(731) **Monus d.o.o. Beograd-Zemun**, Александра Дубчека 14, 11080, Београд-Земун, RS
(540)

MONUS

(531) 03.01.02; 05.03.01; 24.01.09; 24.01.13; 24.01.20; 24.09.01; 27.05.01; 27.05.21
(511) 32 дуван; дуван за замотавање; производи од дувана; дуван за жвакање; артикли за пушаче; филтери за цигарете; шибице; цигарете; цигаре.

(210) Ж- 2020-235 (220) 20.02.2020.
(731) **Monus d.o.o. Beograd-Zemun**, Александра Дубчека 14, 11080, Београд-Земун, RS
(540)

(531) 03.01.02; 05.03.01; 24.01.09; 24.01.13; 24.01.20; 24.09.01; 27.05.21
(511) 32 дуван; дуван за замотавање; производи од дувана; дуван за жвакање; артикли за пушаче; филтери за цигарете; шибице; цигарете; цигаре.

(210) Ж- 2020-237 (220) 20.02.2020.
(731) **Monus d.o.o. Beograd-Zemun**, Александра Дубчека 14, 11080, Београд-Земун, RS

(540)

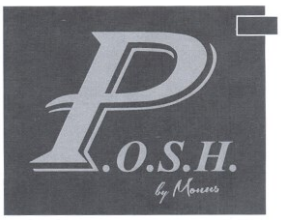

(531) 24.17.02; 26.04.22; 26.04.24; 27.05.02; 27.05.10; 27.05.13
(511) 32 дуван; дуван за замотавање; производи од дувана; дуван за жвакање; артикли за пушаче; филтери за цигарете; шибице; цигарете; цигаре.

(210) Ж- 2020-239 (220) 20.02.2020.
(731) **PHIACADEMY DOO BEOGRAD** , Булевар ослобођења 137, 11000, Београд, RS
(740) Плавша & Плавша д.о.о., Струмичка 51, 1000, Београд
(540)

(531) 24.17.25; 27.05.01; 28.07.00
(511) 8 ручни апарати и инструменти, њихове компоненте и опрема, за трајну шминку; ручни апарати за тетовирање и трајну шминку; ручни алат за обележавање центара који се користи у третманима исцртавања обрва; неелектрични ручни уређаји за одређивање облика и пропорције обрва.
44 услуге лепоте, медицинске и козметичке услуге; услуге трајне шминке; тетовирање; салони лепоте; салони за обрве; услуге дизајнирања, стлизовања и технике обликовања обрва; центри за негу лепоте и негу здравља; услуге неге лепоте и неге здравља; услуге које се односе на наошење трајне шминке и тетоважа; саветовање у вези са обликовањем обрва; консултације и саветовање у вези са негом обрва; услуге терапије лепоте; консултације, информисање и саветовање које се односе на све горе наведене услуге.

(210) Ж- 2020-240 (220) 20.02.2020.
(731) **Peacock TV LLC**, 1201 North Market Street, Suite 1000, 19801 Wilmington, Delaware, US
(740) ПЕТОШЕВИЋ д.о.о., Булевар ослобођења 87, 11040, Београд
(540)

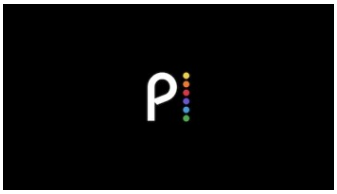

(531) 24.17.02; 26.04.16; 26.04.18; 26.04.24; 27.05.04; 29.01.01; 29.01.02; 29.01.03; 29.01.04; 29.01.05; 29.01.06; 29.01.08
(591) црна, бела, жута, наранџаста, црвена, љубичаста, плава, зелена.
9: софтверске апликације за мобилне електронске уређаје и преносиве електронске уређаје, наиме, мобилне телефоне, целуларне телефоне, паметне телефоне, ручне конзоле за игру, таблет рачунаре, лаптоп и ноутбук рачунаре; рачунарски софтвер, наиме репродуктори аудио-визуелног медијског садржаја који се могу преузимати са интернета; софтвер за претраживање и означавање видео записа; рачунарски софтвер за стриминг аудио-визуелног медијског садржаја на мобилним електронским уређајима и рачунарима; софтвер за праћење и оптимизацију огласа; рачунарски програми за видео игре; програми за интерактивне игре; софтверска платформа за пружање програмских интерфејса трећим лицима како би приступили садржају интернет страница и подацима за развој вебсајта и развој вебсајт апликације; интерактивне игре, и то рачунарски програми и програми за видео игрице са садржајем из филмова, телевизијских програма или музичких видео записа; дигитални медији, наиме, аудио-визуелни медијски садржај који се може преузимати са интернета а из области вести, забаве, спорта, комедије, драме, музике и музичких видео записа; унапред снимљени медији, односно меморије без покретних делова и полупроводничке меморије, хард дискови и дискови, магнетске меморије, хард дискови и дискови, флеш или УСБ прикључци, меморијске картице, меморијски стикови, ДВД-ови, ЦД-ови, оптички дискови, интерактивни дискови са музиком и музичким видео записима, видео касете и аудио касете и ласерски дискови с вестима, забавом, спортом, комедијом, драмом, музиком и музичким видео записима.

(210) Ж- 2020-241 (220) 20.02.2020.
(731) **Peacock TV LLC**, 1201 North Market Street, Suite 1000, 19801 Wilmington, Delaware, US
(740) ПЕТОШЕВИЋ д.о.о., Булевар ослобођења 87, 11040, Београд
(540)

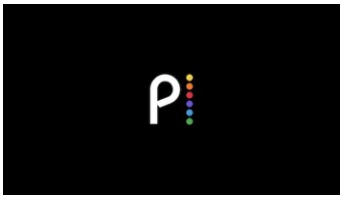

(531) 24.17.02; 26.04.16; 26.04.18; 26.04.24; 27.05.04; 29.01.01; 29.01.02; 29.01.03; 29.01.04; 29.01.05; 29.01.06; 29.01.08
(591) црна, бела, жута, наранџаста, црвена, љубичаста, плава, зелена.

(511) 38 емитовање и пренос уживо и унапред снимљених аудио-визуелних, мултимедијалних и дигиталних садржаја за друге путем бежичних мрежа, интернета, кабла, сателита и глобалних, регионалних и локалних рачунарских мрежа из области вести, забаве, спорта, комедије, драме, музике и музичких видео записа; пренос и испорука уживо и унапред снимљених аудио-визуелних, мултимедијалних и дигиталних садржаја за друге путем бежичних мрежа, интернета, кабла, сателита и глобалних, регионалних и локалних рачунарских мрежа; пренос и испорука гласа, података, слика, сигнала, порука и информација; пренос и испорука аудио-визуелних, мултимедијалних и дигиталних садржаја који се не могу и оних који се могу преузимати са интернета у облику дугометражних филмова, филмова делимичне дужине и клипова, телевизијских програма, видео записа, музичких видео записа и музике; пренос и испорука видео и интерактивних игара; услуге подцаста и интернет преноса; пружање приступа онлајн форумима, причаоницама, списковима адреса за пренос и испоруку порука и блогова путем бежичних мрежа, интернета, кабла, сателита и глобалних, регионалних и локалних рачунарских мрежа; пружање онлајн електронских огласних табли за пренос и испоруку порука међу корисницима из области општег интересовања; услуге размене порука на мрежи; пружање онлајн форума и спискова адреса за пренос и испоруку порука са извештајима о тренутним догађајима, забави, спорту, комедији, драми, музици и музичким видео записима; управљање телевизијским мрежама и каналима.

---

(210) Ж- 2020-242 (220) 19.02.2020.
(731) **Peacock TV LLC**, 1201 North Market Street, Suite 1000, 19801 Wilmington, Delaware, US
(740) ПЕТОШЕВИЋ д.о.о., Булевар ослобођења 87, 11040, Београд
(540)

(531) 24.17.02; 26.04.16; 26.04.18; 26.04.24; 27.05.04; 27.05.24; 29.01.01; 29.01.02; 29.01.03; 29.01.04; 29.01.05; 29.01.06; 29.01.08
(591) црна, бела, жута, наранџаста, црвена, љубичаста, плава, зелена.
(511) 41 услуге образовања и забаве, наиме пружање, приказивање и показивање аудио-визуелног садржаја који је уживо или је унапред снимљен а из области извештавања о актуалним догађајима, вести, разоноде, спорта, комедије, драме, музике и музичких видео записа; обезбеђивање вебсајта који садржи аудио-визуелни садржај који се емитује уживо или је унапред снимљен, наиме игране филмове, телевизијски програм, видео записе, музичке видео записе и музику и видео клипове, аудио клипове, музичке клипове, филмске клипове и фотографије а из области извештавања о актуалним догађањима, вести, разоноде, спорта, комедије, драме, музике и музичких видео записа; обезбеђивање вебсајтова са видео и интерактивним играма; пружање интерактивних интернет игара; пружање онлајн информација путем бежичних мрежа, интернета, глобалних, регионалних и локалних рачунарских мрежа, а у вези са темама играних филмова, телевизијских програма, видео записа, музичких видео записа и музике; обезбеђивање онлајн интерактивних извора и програмских водича у вези са темама играних филмова, телевизијских програма, видео садржаја, музичких спотова и музике прилагођене програмским преференцијама гледалаца; услуге електронске издавачке делатности, наиме онлајн објављивање текстова, графике, фотографија, слика и аудио-визуелних дела других за стриминг или преузимање који садрже извештавање о актуалним догађајима, вести, разоноду, спорт, комедију, драму, музику и музичке видео записе; производња и дистрибуција аудио-визуелних дела, односно филмова, телевизијских програма, видео записа, музичких видео садржаја, музике и интернет аудио емисија, за стриминг или преузимање из области извештавања о актуалним догађајима, вести, забаве, спорта, комедије, драме, музике и музичких видео записа; изнајмљивање аудио-визуелних дела, наиме филмова, телевизијских програма, видео записа, музицких видео записа, музике и интернет аудио емисија, из области вести, разоноде, спорта, комедије, драме, музике и музичких видео записа; изнајмљивање видео игара; производња и дистрибуција софтвера за видео и рачунарске игре; пружање блогова у облику онлајн часописа путем интернета који садрже извештавање о актуалним догађајима, веести, разоноду, спорт, комедију, драму, музику и музичке видео записе.

---

(210) Ж- 2020-245 (220) 20.02.2020.
(731) **Obshestvo s Ogranichennoy Otvetstvennostyu "Parapharm" (Parapharm LLC)**, ul. Sverdlova, build.4, 440026, Penza, RU
(740) Адвокат Слободан Влаховић, Радоја Дакића 35/32, 11070, Нови Београд
(540)

(531) 01.07.12; 25.01.01; 27.05.01; 27.05.10; 29.01.01; 29.01.02; 29.01.03; 29.01.06; 29.01.08
(591) тамно зелена, светло зелена, црвена, бела, жута, наранџаста, црна.
(511) 5 фармацеутски препарати; додаци исхрани за људе и животиње; биолошки активини додаци исхрани; минерални додаци и адитиви за храну; дијететска храна прилагођена за медицинске намене; дијететске супстанце прилагођене за медицинску употребу; течни дијететски додаци исхрани за медицинску употребу; додаци исхрани; дијететски додаци исхрани; ензими као додаци исхрани; биљни додаци исхрани; минерални додаци исхрани; не-медицински фармацеутски препарати, односно природни биљни додаци исхрани, хомеопатски додаци исхрани; нутрацеутици као дијететски додаци.

(210) Ж- 2020-247 (220) 20.02.2020.
(731) **Privredno društvo DIREKTNO DIGITAL NEWS Doo Beograd-Savski venac**, Владете Ковачевића 3г, 11040, Београд, RS
(740) Ђорђе Стефановић, Ђорђа Радојловића 22, 11000, Београд
(540)

Direktno.

(531) 24.17.02; 27.05.01; 27.05.11; 27.05.17; 29.01.01; 29.01.04
(591) плава, црвена.
(511) 16 штампане ствари; новине; фотографије. 35 рекламирање; маркетинг; оглашавање; услуге односа са јавношћу; пружање пословних информација путем интернет странице.

(210) Ж- 2020-248 (220) 20.02.2020.
(731) **HAVE&BE CO., LTD.** , 6F 4~5, 13, Nonhyeon-ro 72-gil, Gangnam-gu, Seoul, KR
(740) Душан Петошевић, Козјачка 15, 11040, Београд
(540)

Applight

(531) 27.05.01; 27.05.17
(511) 3 козметика; ароме за колаче [есенцијална уља]; лак за нокте; препарати за избељивање у козметичке сврхе; гел за косу; препарати за чишћење; шампони; пасте за зубе; шминка; парфеми; ајлајнери; козметички препарати за негу коже; козметички сапуни; козметички препарати за купке; уље лаванде; вештачке трепавице; дезодоранс за личну употребу; ружеви; немедицински шампони за кућне љубимце; маске за кожу; камени пудер за пудијере [козметика]; марамице импрегниране козметичким лосионима; козметичке маске; балзами, осим за медицинске сврхе.

(210) Ж- 2020-250 (220) 21.02.2020.
(731) **MEDISAN INTERNATIONAL DOO PREDUZEĆE ZA KONSALTING, TRGOVINU I USLUGE BEOGRAD (VOŽDOVAC)**, 28. јуна бр. 19, 11050, Београд, RS
(740) Марко Јојић, Браничевска бр. 6, Београд
(540)

OPTIMUS

(531) 01.05.06; 27.05.01; 29.01.04; 29.01.06
(591) плава, бела.
(511) 5 препарати за пречишћавање ваздуха. 10 електрични термофор; апарати за масажу. 11 термофор; инсталације за пречишћавање воде;апарати и машине за пречишћавање ваздуха. 21 кухињско посуђе; земљано посуђе; посуђе; стоно посуђе; керамика за употребу у домаћинству. 25 обућа; папуће за купатило.

(210) Ж- 2020-251 (220) 21.02.2020.
(731) **Chemical Agrosava d.o.o.**, Палмира Тољатија 5/4, 11070 , Нови Београд, RS
(740) Предраг Митровић, Аласка 36, 11080, Београд
(540)

FRANKA

(511) 5 препарати за заштиту биља, а нарочито препарати за уништавање корова и штеточина, хербициди, фунгициди, инсектициди, ларвициди.

(210) Ж- 2020-252 (220) 21.02.2020.
(731) **Chemical Agrosava d.o.o.**, Палмира Тољатија 5/4, 11070 , Нови Београд, RS
(740) Предраг Митровић, Аласка 36, 11080, Београд
(540)

FUTUR

(511) 5 препарати за заштиту биља, а нарочито препарати за уништавање корова и штеточина, хербициди, фунгициди, инсектициди, ларвициди.

(210) Ж- 2020-253 (220) 21.02.2020.
(731) **Chemical Agrosava d.o.o.**, Палмира Тољатија 5/4, 11070 , Нови Београд, RS

(740) Предраг Митровић, Аласка 36, 11080, Београд
(540)

LAUFER

(511) 5 препарати за заштиту биља, а нарочито препарати за уништавање корова и штеточина, хербициди, фунгициди, инсектициди, ларвициди.

(210) Ж- 2020-254 (220) 21.02.2020.
(731) **Chemical Agrosava d.o.o.**, Палмира Тољатија 5/4, 11070 , Нови Београд, RS
(740) Предраг Митровић, Аласка 36, 11080, Београд
(540)

LOVAC

(511) 5 препарати за заштиту биља, а нарочито препарати за уништавање корова и штеточина, хербициди, фунгициди, инсектициди, ларвициди.

(210) Ж- 2020-255 (220) 21.02.2020.
(731) **Chemical Agrosava d.o.o.**, Палмира Тољатија 5/4, 11070 , Нови Београд, RS
(740) Предраг Митровић, Аласка 36, 11080, Београд
(540)

MARKER

(511) 5 препарати за заштиту биља, а нарочито препарати за уништавање корова и штеточина, хербициди, фунгициди, инсектициди, ларвициди.

(210) Ж- 2020-256 (220) 21.02.2020.
(731) **Chemical Agrosava d.o.o.**, Палмира Тољатија 5/4, 11070 , Нови Београд, RS
(740) Предраг Митровић, Аласка 36, 11080, Београд
(540)

MOREZMO

(511) 5 препарати за заштиту биља, а нарочито препарати за уништавање корова и штеточина, хербициди, фунгициди, инсектициди, ларвициди.

(210) Ж- 2020-257 (220) 21.02.2020.
(731) **Chemical Agrosava d.o.o.**, Палмира Тољатија 5/4, 11070 , Нови Београд, RS
(740) Предраг Митровић, Аласка 36, 11080, Београд
(540)

MORFEJ

(511) 5 препарати за заштиту биља, а нарочито препарати за уништавање корова и штеточина, хербициди, фунгициди, инсектициди, ларвициди.

(210) Ж- 2020-258 (220) 21.02.2020.
(731) **Chemical Agrosava d.o.o.**, Палмира Тољатија 5/4, 11070 , Нови Београд, RS
(740) Предраг Митровић, Аласка 36, 11080, Београд
(540)

SAVATRON

(511) 5 препарати за заштиту биља, а нарочито препарати за уништавање корова и штеточина, хербициди, фунгициди, инсектициди, ларвициди.

(210) Ж- 2020-259 (220) 21.02.2020.
(731) **Chemical Agrosava d.o.o.**, Палмира Тољатија 5/4, 11070 , Нови Београд, RS
(740) Предраг Митровић, Аласка 36, 11080, Београд
(540)

TOTEM

(511) 5 препарати за заштиту биља, а нарочито препарати за уништавање корова и штеточина, хербициди, фунгициди, инсектициди, ларвициди.

(210) Ж- 2020-260 (220) 21.02.2020.
(731) **Chemical Agrosava d.o.o.**, Палмира Тољатија 5/4, 11070 , Нови Београд, RS
(740) Предраг Митровић, Аласка 36, 11080, Београд
(540)

VIRTUS

(511) 5 препарати за заштиту биља, а нарочито препарати за уништавање корова и штеточина, хербициди, фунгициди, инсектициди, ларвициди.

(210) Ж- 2020-261 (220) 21.02.2020.
(731) **Chemical Agrosava d.o.o.**, Палмира Тољатија 5/4, 11070 , Нови Београд, RS
(740) Предраг Митровић, Аласка 36, 11080, Београд
(540)

BRENER

(511) 5 препарати за заштиту биља, а нарочито препарати за уништавање корова и штеточина, хербициди, фунгициди, инсектициди, ларвициди.

(210) Ж- 2020-262 (220) 21.02.2020.
(731) **American-Cigarette Company (Overseas) Limited**, Route de France 17 , Boncourt 2926, CH
(740) Живко Мијатовић & Партнерс д.о.о. Београд, Студентски трг 4, 11000, Београд

(540)

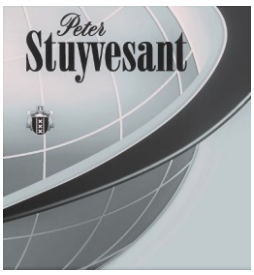

(531) 01.05.02; 01.05.12; 01.05.15; 01.13.05; 24.01.05; 27.05.01; 27.05.10
(511) 34 цигарете; дуван, сиров или прерађен; резани дуван; дуван за луле; производи од дувана; замене за дуван (које нису за употребу у медицини); цигаре; цигарилоси; упаљачи за цигарете; упаљачи за цигаре; шибице; производи за пушаче; папир за цигарете; тубе за цигарете; филтери за цигарете; џепне машинице за мотање цигарета; ручне машинице за пуњење папирних туба дуваном; електронске цигарете; течност за електронске цигарете; производи од дувана који се загревају.

(210) Ж- 2020-263 (220) 21.02.2020.
(731) **HEROES S.R.L.**, Via 2 Giugno, 81, 50019, Sesto Fiorentino (FI), IT
(740) АОД МСА ИП-Милојевић Секулић Адвокати, Карађорђева 65, 11000, Београд
(540)

(531) 24.17.02; 26.02.07; 27.05.01; 29.01.01; 29.01.08
(591) црвена, црна.
(511) 35 услуге пословног саветовања које се односе на маркетинг; саветовање које се односи на пословно оглашавање; саветовање које се односи на пословно промовисање; помоћ у управљању привредним предузећима у области односа са јавношћу; услуге комерцијалног лобирања; услуге пословне анализе; прикупљање и анализа података и информација које се односе на пословно управљање; вођење студија пословне изводљивости; услуге пословне ревизије; услуге анализе продаје; услуге анализе пословних података; истраживање тржишта; услуге пружања пословних информација; услуге пословног истраживања и информисања; услуге пружања пословних информација путем онлајн рачунарске базе података или преко интернета; привредне информативне услуге у пословне сврхе; услуге тржишних информација у вези са нивоом индекса; услуге пословне процене; услуге пословне евалуације; пословна истраживања; услуге пословног истраживања и саветовања; припремање пословних извештаја; писање студија о пословним пројектима; услуге комерцијалне процене; услуге статистичке анализе и извештавања за пословне сврхе; студије пословне ефикасности; пројектна истраживања за предузећа; извештаји и истраживања везана за тржиште; процене које се односе на пословно управљање у професионалним предузећима; евалуација пословних прилика; услуге свеукупне процене пословних прилика; услуге процене у области пословних делатности.

(210) Ж- 2020-265 (220) 21.02.2020.
(731) **Научно-технолоши парк Београд**, Вељка Дугошевића 54, Београд, RS
(540)

(531) 01.01.02; 01.01.09; 27.05.01; 27.05.15; 27.05.17; 29.01.02; 29.01.04; 29.01.06
(591) плава-000F47, сива-4B5F80, жута-FFCB05.
(511) 9 рефлектујуће плоче на одећи, за спречавање незгода; заштитни уређаји за личну употребу у случају несреће; одећа за заштиту од несреће; акустични аларми; звучни аларми; дискови за снимање звука; говорне цеви; машине за рачунање; азбестне рукавице за заштиту од несреће; азбестна одећа за заштиту од ватре; визири за шлемове; механизми за апарате који се покрећу бројачем; пуњач за електричне батерије; кутије за звучнике; close-up сочива; справе за мерење; метрономи; фотокопир апарати фотографски, електростатички, термички; узице за наочаре; цртани филмови; мерни инструменти, електрични; електрични каблови; електрични водови; контролне табле [за струју]; мреже за заштиту од несреће; сигурносне мреже; сигурносне цираде; пуњачи батерија; возачке рукавице; одевни предмети за заштиту од пожара; аудио и видео пријемници; апарати за обраду података; апарати за интерну комуникацију; намештај посебно прављен за лабораторије; мерни инструменти; батерије, електричне; акумулатор,електрични; механички или светлећи сигнали; апарати за даљинско управљање; светлећи или механички знаци за путеве; тастатуре за рачунаре; кинематографски филм, осветљен; троношци за камере; микропроцесори; модеми; монитори [компјутерска опрема]; монитори [компјутерски

програми]; миш [рачунарска периферна опрема]; рачунаљке; електронски планери; телефонске секретарице; камкордери; касетофони; компакт диск плејери; контролни сатови [уређаји за евиденцију времена]; видео касете; касете за видео игре; видео екрани; видео телефони; спортске наочаре; двд плејери; лаптоп рачунари; торбе за лаптопове; навлаке за лаптопове; смартфони [паметни телефони]; тонер кертрџи, празни, за штампаче и фотокопире; сигурносни рефлектујући прслуци; командне ручице [џојстици] за употребу са рачунаром, осим за видео игре; паметне наочаре; паметни сатови; апарати за гашење ватре; заштитне фолије прилагођене за екране рачунара; електронски нумерички дисплеји; лабораторијски робот и роботи за наставу; роботи за сигурносни надзор; лични дигитални асистенти [PDA]; рачунарске софтверске платформе, снимљене или даунлодоване; софтвер за чување екрана на рачунару, снимљен или даунлодован; графички елементи за мобилне телефоне који се могу преузети са интернета; носиви рачунари.

16 папир; постери; огласни панои од папира или картона; бележнице, нотеси; албуми; слике; штампани материјал; фасцикле за списе [канцеларијски прибор];оловке; новине; периодичне публикације; улазнице; блокови [канцеларијски материјал]; памфлети; жигови [печати]; штамбиљи; свеске; бележнице; материјал за обуку [изузев апарата];листови папира (канцеларијски); картон; омоти за папир; кошуљице за списе; фасцикле [канцеларијски материјал]; књиге; конусне папирне кесе; држачи оловака; коверте; умноживачи; папир за увијање; папир за паковање; кутије за оловке; материјали за писање; фотографије [штампане]; печати; комплети за цртање; књиговодствене књиге; формулари [штампани]; канцеларијски материјал, изузев намештаја; штампани роковници; дописнице, разгледнице; штампане ствари; приручници; папир за писање; књижице; каширани папир; пелир папир за копије [канцеларијски материјал]; спајалице; канцеларијски материјал и канцеларијски прибор, осим намештаја; планови, пројекти; нацрти; проспекти; налив пера и хемијске оловке [канцеларијски прибор]; магазини [периодични]; врећице [коверте, кесе] од папира или пластике, за паковање; јастучићи за печате; школска опрема [свеске и прибор за писаље]; маркери за књиге; честитке, разгледнице; подметачи за сто од папира; подлоге за писање; фолије, слајдови [канцеларијски материјал]; алманаси; календари; папирне или картонске кутије; постоља за пера и оловке; амбалажа за флаше од папира или картона; подметачи за чаше од папира; дописнице за најаву посебних догађаја; пластична, мехураста амбалажа за паковаље или умотавање; заставе од папира; стоне салвете од папира; подметачи од папира; несесери са прибором за писање; кројеви и обрасци за копирање; плакати од папира или картона; етикете од папира или картона; натписи од папира или картона; налепнице [канцеларијски прибор]; папир за копирање; музичке честитке, разгледнице; билтени; маркери (писаћи прибор); леци, флајери; држачи списа, документа (канцеларијски прибор); држачи страница књига; ваучери; транспаренти (банери) од папира; украсне папирне заставице; навлаке за картице са именом; бецеви са именом (канцеларијски прибор).

18 футроле за кишобране; руксаци; ранчеви; сунцобрани; џепни новчаници; торбе за куповину; ранчеви за камповање; торбе за плажу; ручне торбице; путне торбе; торбе (коверте, кесе) од коже за паковање; актовке; путни комплети (кожна роба); кофери; футроле од коже или вештачке коже; сандуци (пртљаг); козметичке торбице, празне; јеленска кожа, која није за чишћење; путне торбе за одећу; футроле за кључеве; мрежасте торбе за куповину; мали кофери; прекривачи намештаја од коже; футроле за кредитне картице (новчаници); кутије за визит карте; рандсел (јапанска школска торба за леђа); ознаке за путне торбе; ознаке за пртљаг; моторизовани кофери прилагођени за пртљаг; конференцијске мапе.

22 надстрешнице, цираде од синтетичког материјала.

24 транспаренти (банери) од текстила или пластике; застори; заставе од текстила или пластике; украсне заставице од текстила или пластике.

25 униформе; мараме, шалови; кравате.

28 мембране лопти за играње; играчке; коцке (играчке); лопте за играње; звона за божићне јелке; игре грађења; домине; шах; шаховске табле; пикадо; рукавице за игру; друштвене игре; игре; лутке за руку; марионете (лутке на концу); лутке; украси за новогодишњу јелку, изузев светлећих предмета и посластица; постоља за божићну јелку; медведићи играчке; плишане играчке; макете играчке; фигуре играчке; дронови (играчке); роботи играчке; преносне игре и играчке са телекомуникационим функцијама; бумеранзи.

35 помоћ у пословном управљању; услуге агенција за пружање пословних информација; изнајмљивање канцеларијских машина и опреме; консултације у пословном управљању;помоћ у пословном или индустријском управљању; консултације у вези са пословним организовањем; саветодавне услуге у пословном управљању; професионалне пословне консултације; прикупљање информација у компјутерске базе података; организовање сајмова у комерцијалне или рекламне сврхе.

41 организовање такмичења (образовних или забавних); услуге пружања обуке; настава, обука; организовање и вођење радионица (обука); обука (тренирање); пренос знања и искуства (обучавање).

42 научна истраживања; саветодавне услуге из области технологије.

45 праћење права интелектуалне својине за правно саветодавне сврхе; услуге припреме правних докумената.

(210) Ж- 2020-272 (220) 20.02.2020.
(731) **Pemy family d.o.o.**, Гаврила Принципа 24, Футог, RS
(540)

(531) 01.01.05; 06.01.02; 18.02.01; 25.01.06; 26.01.13; 27.05.17; 27.05.24; 29.01.04; 29.01.06
(591) плава, сива, бела.
(511) 29 путер, препарати за прављење бујона, уља за исхрану, павлака, сир, млеко, сириште, сирило, масне супстанце за производњу јестиве масти, јогурт, напици од млека у којима млеко преовлађује, сурутка, производи од млека, мућена павлака, шлаг, кисело млеко, милк шејк, протеинско млеко, млечни ферменти за кулинарске намене, кондензовано млеко, кисела павлака, ферментисано печено млеко, ферментисано млеко, млеко у праху, павлака на бази поврћа, замене за млеко, маргарин, хумус, парадајз пире, сок од парадајза за кување, конзервисано, замрзнуто, сушено и кувано воће и поврће, паста од поврћа. Желеи, џемови, компоти, мармелада, ајвар.
30 сосови (као зачини); зачини, сос од парадајза, пире од парадајза; кечап; преливи за салату, сенф, зачини; мајонез, додаци јелима, сосови за месо, сосови за тестенине, сладолед, препарати за учвршћивање мућене павлаке и шлага, природни заслађивачи, воћни преливи (сосови),
32 воћни напици и воћни сокови; препарати за прављење напитака, концентрати за прављење напитака; сирупи и други препарати за производњу пића.

(210) Ж- 2020-273 (220) 20.02.2020.
(731) **Хемијска индустрија "Невена" д.о.о.-Београд**, Сурчинска 10е, Београд, RS
(540)

(531) 02.05.06; 09.01.11; 26.04.22; 26.04.24; 27.05.01; 27.05.24; 29.01.01; 29.01.06
(591) бела, розе.
(511) 3 марамице натопљене са козметичким лосионима; марамице за бебе натопљене препаратима за чишћење; немедицинска козметика и тоалетни препарати; козметички препарати за купање; парфимеријски производи и етарска уља; козметика, тоалетни производи.
5 марамице натопљене фармацеутским лосионима; фармацеутски, медицински препарати.
35 рекламирање преко плаката, објављивање рекламних текстова; оглашавање, рекламирање.

(210) Ж- 2020-274 (220) 20.02.2020.
(731) **Хемијска индустрија "Невена" д.о.о.-Београд**, Сурчинска 10е, Београд, RS
(540)

(531) 02.05.06; 09.01.11; 26.04.22; 26.04.24; 27.05.01; 27.05.24; 29.01.04; 29.01.06
(591) бела и плава
(511) 3 марамице натопљене са козметичким лосионима; марамице за бебе натопљене препаратима за чишћење; немедицинска козметика и тоалетни препарати; козметички препарати за купање; парфимеријски производи и етарска уља; козметика, тоалетни производи.
5 марамице натопљене фармацеутским лосионима; фармацеутски, медицински препарати.
35 рекламирање преко плаката, објављивање рекламних текстова; оглашавање, рекламирање.

(210) Ж- 2020-276 (220) 21.02.2020.
(300) 88616319 13.09.2019. US.
(731) **Peacock TV LLC**, 1201 North Market Street, Suite 1000, 19801 Wilmington, Delaware, US
(740) ПЕТОШЕВИЋ д.о.о., Булевар ослобођења 87, 11040, Београд
(540)

(531) 24.17.02; 27.05.01; 27.05.04; 27.05.23; 29.01.01; 29.01.02; 29.01.03; 29.01.04; 29.01.05; 29.01.08

(591) црна, жута, наранџаста, црвена, љубичаста, плава, зелена.
(511) 9 софтверске апликације за мобилне електронске уређаје и преносиве електронске уређаје, наиме, мобилне телефоне, целуларне телефоне, паметне телефоне, ручне конзоле за игру, таблет рачунаре, лаптоп и ноутбук рачунаре; рачунарски софтвер, наиме репродуктори аудио-визуелног медијског садржаја који се могу преузимати са интернета; софтвер за претраживање и означавање видео записа; рачунарски софтвер за стриминг аудио-визуелног медијског садржаја на мобилним електронским уређајима и рачунарима; софтвер за праћење и оптимизацију огласа; рачунарски програми за видео игре; програми за интерактивне игре; софтверска платформа за пружање програмских интерфејса трећим лицима како би приступили садржају интернет страница и подацима за развој вебсајта и развој вебсајт апликације; интерактивне игре, и то рачунарски програми и програми за видео игрице са садржајем из филмова, телевизијских програма или музичких видео записа; дигитални медији, наиме, аудио-визуелни медијски садржај који се може преузимати са интернета а из области вести, забаве, спорта, комедије, драме, музике и музичких видео записа; унапред снимљени медији, односно меморије без покретних делова и полупроводничке меморије, хард дискови и дискови, магнетске меморије, хард дискови и дискови, флеш или УСБ прикључци, меморијске картице, меморијски стикови, ДВД-ови, ЦД-ови, оптички дискови, интерактивни дискови са музиком и музичким видео записима, видео касете и аудио касете и ласерски дискови с вестима, забавом, спортом, комедијом, драмом, музиком и музичким видео записима.

(210) Ж- 2020-277 (220) 21.02.2020.
(731) **Peacock TV LLC**, 1201 North Market Street, Suite 1000, 19801 Wilmington, Delaware, US
(740) ПЕТОШЕВИЋ д.о.о., Булевар ослобођења 87, 11040, Београд
(540)

(531) 24.17.02; 27.05.01; 27.05.04; 27.05.23; 29.01.01; 29.01.02; 29.01.03; 29.01.04; 29.01.05; 29.01.08
(591) црна, жута, наранџаста, црвена, љубичаста, плава, зелена.
(511) 41 услуге образовања и забаве, наиме пружање, приказивање и показивање аудио-визуелног садржаја који је уживо или је унапред снимљен а из области извештавања о актуалним догађајима, вести, разоноде, спорта, комедије, драме, музике и музичких видео записа; пружање вебсајта који садржи аудио-визуелни садржај који се емитује уживо или је унапред снимљен, наиме игране филмове, телевизијски програм, видео записе, музичке видео записе и музику и видео клипове, аудио клипове, музичке клипове, филмске клипове и фотографије а из области извештавања о актуалним догађањима, вести, разоноде, спорта, комедије, драме, музике и музичких видео записа; пружање вебсајтова са видео и интерактивним играма; пружање интерактивних интернет игара; пружање онлајн информација путем бежичних мрежа, интернета, глобалних, регионалних и локалних рачунарских мрежа, а у вези са темама играних филмова, телевизијских програма, видео записа, музичких видео записа и музике; обезбеђивање онлајн интерактивних извора и програмских водича у вези са темама играних филмова, телевизијских програма, видео садржаја, музичких спотова и музике прилагођене програмским преференцијама гледалаца; услуге електронске издавачке делатности, наиме онлајн објављивање текстова, графике, фотографија, слика и аудио-визуелних дела других за стриминг или преузимање која садрже извештавање о актуалним догађајима, вести, разоноду, спорт, комедију, драму, музику и музичке видео записе; производња и дистрибуција аудио-визуелних дела, односно филмова, телевизијских програма, видео записа, музичких видео садржаја, музике и интернет аудио емисија, за стриминг или преузимање из области извештавања о актуалним догађајима, вести, забаве, спорта, комедије, драме, музике и музичких видео записа; изнајмљивање аудио-визуелних дела, наиме филмова, телевизијских програма, видео записа, музицких видео записа, музике и интернет аудио емисија, из области вести, разоноде, спорта, комедије, драме, музике и музичких видео записа; изнајмљивање видео игара; производња и дистрибуција софтвера за видео и рачунарске игре; пружање блогова у облику онлајн часописа путем интернета који садрже извештавање о актуалним догађајима, веести, разоноду, спорт, комедију, драму, музику и музичке видео записе.

(210) Ж- 2020-278 (220) 21.02.2020.
(300) 88616343 13.09.2019. US.
(731) **Peacock TV LLC**, 1201 North Market Street, Suite 1000, 19801 Wilmington, Delaware, US
(740) ПЕТОШЕВИЋ д.о.о., Булевар ослобођења 87, 11040, Београд
(540)

(531) 24.17.02; 27.05.01; 27.05.04; 27.05.23; 29.01.01; 29.01.02; 29.01.03; 29.01.04; 29.01.05; 29.01.08
(591) црна, жута, наранџаста, црвена, љубичаста, плава, зелена.
(511) 38 емитовање и пренос уживо и унапред снимљених аудио-визуелних, мултимедијалних и дигиталних садржаја за остале путем бежичних мрежа, интернета, кабла, сателита и глобалних, регионалних и локалних рачунарских мрежа из области вести, забаве, спорта, комедије, драме, музике и музичких видео записа; пренос и испорука уживо и унапред снимљених аудио-визуелних, мултимедијалних и дигиталних садржаја за друге путем бежичних мрежа, интернета, кабла, сателита и глобалних, регионалних и локалних рачунарских мрежа; пренос и испорука гласа, података, слика, сигнала, порука и информација; пренос и испорука аудио-визуелних, мултимедијалних и дигиталних садржаја који се не могу и оних који се могу преузимати са интернета у облику дугометражних филмова, филмова делимичне дужине и клипова, телевизијских програма, видео записа, музичких видео записа и музике; пренос и испорука видео и интерактивних игара; услуге подцаста и интернет преноса; пружање приступа онлајн форумима, причаоницама, списковима адреса за пренос и испоруку порука и блогова путем бежичних мрежа, интернета, кабла, сателита и глобалних, регионалних и локалних рачунарских мрежа; пружање онлајн електронских огласних табли за пренос и испоруку порука међу корисницима из области општег интересовања; услуге размене порука на мрежи; пружање онлајн форума и спискова адреса за пренос и испоруку порука са извештајима о тренутним догађајима, забави, спорту, комедији, драми, музици и музичким видео записима; управљање телевизијским мрежама и каналима.

(210) Ж- 2020-279 (220) 21.02.2020.
(731) **Adrenalin team doo**, Ибарски пут 2, Лазаревац, RS
(540)

(531) 01.15.15; 05.07.02; 27.05.04; 27.05.10; 27.05.11; 27.05.17
(511) 32 пиво; минералне воде и друга безалкохолна пића; пића од воћа и воћни сокови; сирупи и други препарати за производњу пића; освежавајућа безалкохолна пића.

(210) Ж- 2020-280 (220) 21.02.2020.
(731) **Станко Бјелић**, Николе Тесле 040, 22240, Шид, RS
(740) Стеван Лазић, Насеље Исток 017/12, 22240, Шид
(540)

(531) 26.04.03; 26.04.10; 26.04.22; 27.05.01; 27.05.10; 29.01.01; 29.01.02; 29.01.04; 29.01.06
(591) бела, жута, црвена, плава.
(511) 28 апарати за игре на срећу.
35 услуге велепродаје игара.
41 изнајмљивање електронских апарата за игре на срећу.

(210) Ж- 2020-282 (220) 21.02.2020.
(731) **Riot Games, Inc. CORPORATION DELAWARE** , 12333 West Olympic Boulevard , 90064, Los Angeles CALIFORNIA , US
(740) AOD MSA IP – Milojević Sekulić Advokati, Karađorđeva 65, 11000, Beograd
(540)

VALORANT

(511) 9 софтвер „проширене стварности“ за играње видео игара који се може преузимати; софтвер за рачунарске игре који се може преузимати; рачунарски програми који се могу преузимати а који се користе за праћење статуса различитих корисника услуга онлајн интерактивног играња игрица и онлајн повезивање играча са другим играчима свих нивоа вештина; електронске публикације, наиме, стрипови, графички романи, магазини, приручници, и билтени из области забаве и видео игара које се могу преузимати; софтвер за игре за мобилне телефоне који се може преузимати; позадине и графичке слике за екран за компјутере, мобилне телефоне, таблете које се могу преузимати; софтвер за видео игре који се може преузимати; софтвер за игре виртуалне реалности за играње видео игара који се може преузимати; снимљени софтвер „проширене стварности“ за играње видео игара; снимљени софтвер за рачунарске игре; снимљени софтвер за рачунарске игре и приручници у електронском формату који се продају као целина; снимљени софтвер за виртуалну реалност за играње видео игара; снимљени софтвер за видео игре; кертрџи за видео игре; дискови за видео игре; звучници; пуњачи за батерије за лаптопове, мобилне телефоне, таблет рачунаре, и друге преносиве уређаје са УСБ-ом; празне УСБ флеш меморије; рачунарске тастатуре; рачунарски мишеви; украсни магнети; слушалице-

бубице; наочаре за вид; слушалице; слушалице које се користе за рачунаре; једноножни стативи (моноподи) за ручне дигиталне елетронске уређаје, наиме, фото апарате, мобилне телефоне, таблет рачунаре; подлоге за мишеве; заштитине навлаке за мобилне телефоне; наочаре за сунце.
16 штампане ствари, наиме, стрипови, графички романи, приручници из области рачунарских игара, приручници за видео игре, стратешка упутства за игре; уметничке репродукције; празни дневници; календари; цртежи који се копирају на подлогу; папир за умотавање поклона; честитке; бележнице; романи; транспаренти (банери) од папира; разгледнице; постери; канцеларијски материјал и прибор; налепнице; колекционарске сличице; налепнице за зид; инструменти за писање.
18 вишенаменске ручне торбе; фитнес торбе; ранчеви; торбе за плажу; торбице за каиш; торбе за књиге; платнене торбе за куповину; новчаници за кованице; козметичке торбице које се продају празне; курирске врећице; мали ранчеви; ранац (врећа) са учкуром; цилиндричне текстилне торбе; торбице за ношење на боковима или преко рамена; спортске торбе за теретану; ручне торбице; футроле за кључеве; торбе за опрему; пртљаг; корице (футроле) за ознаке на пртљагу; ознаке за пртљаг; курирске торбе; ручни сунцобрани; женске ташне; руксаци; торбе за ношење на рамену; школске торбе; спортске торбе; кофери; цегер торбе (тоте торбе); путне торбе; кишобрани; несесери који се продају празни; торбице које се носе око струка; штапови за ходање, новчаници.
20 фигурице од пластике; фигурице од винила.
25 одећа за плажу; каишеви; капути; костими за игре са улогама; хаљине; рукавице; костими за Хоћ вештица; дуксерице са капуљачом; чарапе и плетена трикотажа; одећа за малу децу; јакне; удобна одећа за ношење код куће; панталоне; пуловери; одећа за кишу; мараме, шалови; блузе, кошуље; шортсеви; сукње; одећа за спавање; кратке чарапе; доњи делови тренерке; дукс мајице; џемпери; купаћи костими; мајице кратких рукава; горњи делови одеће; поткошуље и унтрцигери; доњи веш; обућа; покривала за главу.
28 акционе фигурице играчке; акционе играчке на батерије; лутке пуњене куглицама; друштвене игре које се играју на табли; фигурице које климају главом; карте за игру; декорације и украси за новогодишње јелке (осим посластица и елекртичне расвете за новогодишњу јелку); колекционарске фигурице; маске за костиме; елекртичне акционе играчке; играчке у облику ликова из фантазије; летећи дискови (играчке); играчке на надувавање; змајеви; манипулативне игре; механичке акционе играчке; моделоване пластичне фигурице за игру; салонске игре; поклони за прославе у виду малих играчака; друштвене игре; плишане играчке; фигурице за игру које се могу позиционирати; слагалице; игре са замишљеним играњем улога; пуњене играчке; стоне игре; играчке које говоре; фигуре играчке; маске (играчке); возила (играчке); оружје за игру; карте-сличице које се размењују, за игру; конзоле за видео игре; машине за видео игре; лутке од винила.
38 услуге емитовања и преноса (стриминга) играња видео игара и такмичења у игрању видео игара путем глобалних комуникационих мрежа, Интернета и бежичних мрежа; комуникационе услуге које се користе за електронски пренос порука и података; електронски пренос података, графике, слика и порука међу корисницима рачунара за играње видео игара преко бежичних комуникационих мрежа и Интернета; пружање онлајн комуникационих веза (линкова) које преусмеравају кориснике вебсајтова на друге локалне и глобалне веб странице везане за игре; пружање онлајн причаоница и форума за интерактивну дискусију за пренос порука међу учесницима и играчима рачунарских и видео игара; пружање онлајн комуникационих услуга за пренос порука међу корисницима рачунара за играње видео игара; услуге видео, аудио и телевизисјког преноса (стриминга); услуге интернетског емитовања преко глобалних и локалних рачунарских мрежа; бежични електронски пренос података, слика и информација.
41 организовање и уживо вођење такмичења који се односе на рачунарске и видео игре; организовање онлајн такмичења рачунарских и видео игара за интерактивне играче; услуге разоноде, наиме, пружање онлајн рачунарских и видео игара; услуге разоноде, наиме, организовање састанака уживо са обожаваоцима (фановима) и конференција са интерактвним играма међу учесницима у области гејминга, видео игара и е-спортова; услуге разоноде, наиме, пружање вебсајтова који приказују аудио и видео презентације које се не могу преузимати из области рачунарских и видео игара; клубови обожавалаца (фанова); организовање уживо такмичења рачунарских и видео игара и е-спортова; пружање вебсајтова који приказују забавне информације из области рачунарских и видео игара; пружање вебсајтова који приказују електронске публикације из области стрипова, графичких романа и прича са сценама и ликовима заснованих на рачунарским и видео играма; пружање онлајн публикација из области стрипова, графичких романа и прича са сценама и ликовима заснованих на рачунарским и видео играма које се не могу преузимати; пружање онлајн интерактивних рачунарских и видео игара за више играча; пружање онлајн тривиа игрица (квизова), савета и стратегија за рачунарске и видео игре; пружање онлајн видео игара; пружање услуга праћења корисника онлајн

интерактивног играња игрица и повезивање онлајн играча игрица са другим играчима свих нивоа вештина.

(210) Ж- 2020-283 (220) 24.02.2020.
(731) **BRIDGESTONE LICENSING SERVICES, INC.**, 200 4th Avenue South, Suite 100, Nashville, Tennessee 37201, US
(740) Живко Мијатовићм & Партнерс д.о.о. Београд, Студентски трг 4, 11000, Београд
(540)

FIRESTONE

(511) 12 Гуме; ваздушни јастуци (амортизери); гусенице; точкови и гуме, и гусенични ланци за возила.

(210) Ж- 2020-285 (220) 24.02.2020.
(300) 88616940 13.09.2019. US.
(731) **Peacock TV LLC**, 1201 North Market Street, Suite 1000, 19801 Wilmington, Delaware, US
(740) ПЕТОШЕВИЋ д.о.о., Булевар ослобођења 87, 11040, Београд
(540)

(531) 24.17.02; 26.01.16; 26.04.22; 26.04.24; 27.05.01; 27.05.24; 29.01.01; 29.01.02; 29.01.03; 29.01.04; 29.01.05; 29.01.06; 29.01.08
(591) црна, бела, жута, наранџаста, црвена, љубичаста, плава, зелена.
(511) 9 софтверске апликације за мобилне електронске уређаје и преносиве електронске уређаје, наиме, мобилне телефоне, целуларне телефоне, паметне телефоне, ручне конзоле за игру, таблет рачунаре, лаптоп и ноутбук рачунаре; рачунарски софтвер, наиме репродуктори аудио-визуелног медијског садржаја који се могу преузимати са интернета; софтвер за претраживање и означавање видео записа; рачунарски софтвер за стриминг аудио-визуелног медијског садржаја на мобилним електронским уређајима и рачунарима; софтвер за праћење и оптимизацију огласа; рачунарски програми за видео игре; програми за интерактивне игре; софтверска платформа за пружање програмских интерфејса трећим лицима како би приступили садржају интернет страница и подацима за развој вебсајта и развој вебсајт апликације; интерактивне игре, и то рачунарски програми и програми за видео игрице са садржајем из филмова, телевизијских програма или музичких видео записа; дигитални медији, наиме, аудио-визуелни медијски садржај који се може преузимати са интернета а из области вести, забаве, спорта, комедије, драме, музике и музичких видео записа; унапред снимљени медији, односно меморије без покретних делова и полупроводничке меморије, хард дискови и дискови, магнетске меморије, хард дискови и дискови, флеш или УСБ прикључци, меморијске картице, меморијски стикови, ДВД-ови, ЦД-ови, оптички дискови, интерактивни дискови са музиком и музичким видео записима, видео касете и аудио касете и ласерски дискови с вестима, забавом, спортом, комедијом, драмом, музиком и музичким видео записима.

(210) Ж- 2020-286 (220) 24.02.2020.
(300) 88616943 13.09.2019. US.
(731) **Peacock TV LLC**, 1201 North Market Street, Suite 1000, 19801 Wilmington, Delaware, US
(740) ПЕТОШЕВИЋ д.о.о., Булевар ослобођења 87, 11040, Београд
(540)

(531) 24.17.02; 26.04.16; 26.04.22; 26.04.24; 27.05.01; 27.05.24; 29.01.01; 29.01.02; 29.01.03; 29.01.04; 29.01.05; 29.01.06; 29.01.08
(591) црна, бела, жута, наранџаста, црвена, љубичаста, плава, зелена.
(511) 38 емитовање и пренос уживо и унапред снимљених аудио-визуелних, мултимедијалних и дигиталних садржаја за остале путем бежичних мрежа, интернета, кабла, сателита и глобалних, регионалних и локалних рачунарских мрежа из области вести, забаве, спорта, комедије, драме, музике и музичких видео записа; пренос и испорука уживо и унапред снимљених аудио-визуелних, мултимедијалних и дигиталних садржаја за друге путем бежичних мрежа, интернета, кабла, сателита и глобалних, регионалних и локалних рачунарских мрежа; пренос и испорука гласа, података, слика, сигнала, порука и информација; пренос и испорука аудио-визуелних, мултимедијалних и дигиталних садржаја који се не могу и оних који се могу преузимати са интернета у облику дугометражних филмова, филмова делимичне дужине и клипова, телевизијских програма, видео записа, музичких видео записа и музике; пренос и испорука видео и интерактивних игара; услуге подцаста и интернет преноса; пружање приступа онлајн форумима,

причаоницама, списковима адреса за пренос и испоруку порука и блогова путем бежичних мрежа, интернета, кабла, сателита и глобалних, регионалних и локалних рачунарских мрежа; пружање онлајн електронских огласних табли за пренос и испоруку порука међу корисницима из области општег интересовања; услуге размене порука на мрежи; пружање онлајн форума и спискова адреса за пренос и испоруку порука са извештајима о тренутним догађајима, забави, спорту, комедији, драми, музици и музичким видео записима; управљање телевизијским мрежама и каналима.

(210) Ж- 2020-287 (220) 24.02.2020.
(300) 88616944 13.09.2019. US.
(731) **Peacock TV LLC**, 1201 North Market Street, Suite 1000, 19801 Wilmington, Delaware, US
(740) ПЕТОШЕВИЋ д.о.о. , Булевар ослобођења 87 , 11040, Београд
(540)

(531) 24.17.02; 26.04.16; 26.04.22; 26.04.24; 27.05.01; 27.05.24; 29.01.01; 29.01.02; 29.01.03; 29.01.04; 29.01.05; 29.01.06; 29.01.08
(591) црна, бела, жута, наранџаста, црвена, љубичаста, плава, зелена.
(511) 41 услуге образовања и забаве, наиме пружање, приказивање и показивање аудио-визуелног садржаја који је уживо или је унапред снимљен а из области извештавања о актуалним догађајима, вести, разоноде, спорта, комедије, драме, музике и музичких видео записа; пружање вебсајта који садржи аудио-визуелни садржај који се емитује уживо или је унапред снимљен, наиме игране филмове, телевизијски програм, видео записе, музичке видео записе и музику и видео клипове, аудио клипове, музичке клипове, филмске клипове и фотографије а из области извештавања о актуалним догађањима, вести, разоноде, спорта, комедије, драме, музике и музичких видео записа; пружање вебсајтова са видео и интерактивним играма; пружање интерактивних интернет игара; пружање онлајн информација путем бежичних мрежа, интернета, глобалних, регионалних и локалних рачунарских мрежа, а у вези са темама играних филмова, телевизијских програма, видео записа, музичких видео записа и музике; обезбеђивање онлајн интерактивних извора и програмских водича у вези са темама играних филмова, телевизијских програма, видео садржаја, музичких спотова и музике прилагођене програмским преференцијама гледалаца; услуге електронске издавачке делатности, наиме онлајн објављивање текстова, графике, фотографија, слика и аудио-визуелних дела других за стриминг или преузимање која садрже извештавање о актуалним догађајима, вести, разоноду, спорт, комедију, драму, музику и музичке видео записе; производња и дистрибуција аудио-визуелних дела, односно филмова, телевизијских програма, видео записа, музичких видео садржаја, музике и интернет аудио емисија, за стриминг или преузимање из области извештавања о актуалним догађајима, вести, забаве, спорта, комедије, драме, музике и музичких видео записа; изнајмљивање аудио-визуелних дела, наиме филмова, телевизијских програма, видео записа, музицких видео записа, музике и интернет аудио емисија, из области вести, разоноде, спорта, комедије, драме, музике и музичких видео записа; изнајмљивање видео игара; производња и дистрибуција софтвера за видео и рачунарске игре; пружање блогова у облику онлајн часописа путем интернета који садрже извештавање о актуалним догађајима, веести, разоноду, спорт, комедију, драму, музику и музичке видео записе.

(210) Ж- 2020-288 (220) 24.02.2020.
(300) 88616816 13.09.2019. US.
(731) **Peacock TV LLC**, 1201 North Market Street, Suite 1000, 19801 Wilmington, Delaware, US
(740) ПЕТОШЕВИЋ д.о.о. , Булевар ослобођења 87 , 11040, Београд
(540)

(531) 24.17.02; 27.05.01; 29.01.01; 29.01.02; 29.01.03; 29.01.04; 29.01.05; 29.01.08
(591) црна, жута, наранџаста, црвена, љубичаста, плава, зелена.
(511) 9 софтверске апликације за мобилне електронске уређаје и преносиве електронске уређаје, наиме, мобилне телефоне, целуларне телефоне, паметне телефоне, ручне конзоле за игру, таблет рачунаре, лаптоп и ноутбук рачунаре; рачунарски софтвер, наиме репродуктори аудио-визуелног медијског садржаја који се могу преузимати са интернета; софтвер за претраживање и означавање видео записа; рачунарски софтвер за стриминг аудио-визуелног медијског садржаја на мобилним електронским уређајима и рачунарима;

софтвер за праћење и оптимизацију огласа; рачунарски програми за видео игре; програми за интерактивне игре; софтверска платформа за пружање програмских интерфејса трећим лицима како би приступили садржају интернет страница и подацима за развој вебсајта и развој вебсајт апликације; интерактивне игре, и то рачунарски програми и програми за видео игрице са садржајем из филмова, телевизијских програма или музичких видео записа; дигитални медији, наиме, аудио-визуелни медијски садржај који се може преузимати са интернета а из области вести, забаве, спорта, комедије, драме, музике и музичких видео записа; унапред снимљени медији, односно меморије без покретних делова и полупроводничке меморије, хард дискови и дискови, магнетске меморије, хард дискови и дискови, флеш или УСБ прикључци, меморијске картице, меморијски стикови, ДВД-ови, ЦД-ови, оптички дискови, интерактивни дискови са музиком и музичким видео записима, видео касете и аудио касете и ласерски дискови с вестима, забавом, спортом, комедијом, драмом, музиком и музичким видео записима.

(210) Ж- 2020-289 (220) 24.02.2020.
(300) 88616824 13.09.2019. US.
(731) **Peacock TV LLC**, 1201 North Market Street, Suite 1000, 19801 Wilmington, Delaware, US
(740) ПЕТОШЕВИЋ д.о.о. , Булевар ослобођења 87 , 11040, Београд
(540)

peacock

(531) 24.17.02; 27.05.01; 29.01.01; 29.01.02; 29.01.03; 29.01.04; 29.01.05; 29.01.08
(591) црна, жута, наранџаста, црвена, љубичаста, плава, зелена.
(511) 38 емитовање и пренос уживо и унапред снимљених аудио-визуелних, мултимедијалних и дигиталних садржаја за остале путем бежичних мрежа, интернета, кабла, сателита и глобалних, регионалних и локалних рачунарских мрежа из области вести, забаве, спорта, комедије, драме, музике и музичких видео записа; пренос и испорука уживо и унапред снимљених аудио-визуелних, мултимедијалних и дигиталних садржаја за друге путем бежичних мрежа, интернета, кабла, сателита и глобалних, регионалних и локалних рачунарских мрежа; пренос и испорука гласа, података, слика, сигнала, порука и информација; пренос и испорука аудио-визуелних, мултимедијалних и дигиталних садржаја који се не могу и оних који се могу преузимати са интернета у облику дугометражних филмова, филмова делимичне дужине и клипова, телевизијских програма, видео записа, музичких видео записа и музике; пренос и испорука видео и интерактивних игара; услуге подцаста и интернет преноса; пружање приступа онлајн форумима, причаоницама, списковима адреса за пренос и испоруку порука и блогова путем бежичних мрежа, интернета, кабла, сателита и глобалних, регионалних и локалних рачунарских мрежа; пружање онлајн електронских огласних табли за пренос и испоруку порука међу корисницима из области општег интересовања; услуге размене порука на мрежи; пружање онлајн форума и спискова адреса за пренос и испоруку порука са извештајима о тренутним догађајима, забави, спорту, комедији, драми, музици и музичким видео записима; управљање телевизијским мрежама и каналима.

(210) Ж- 2020-290 (220) 24.02.2020.
(300) 88616825 13.09.2019. US.
(731) **Peacock TV LLC**, 1201 North Market Street, Suite 1000, 19801 Wilmington, Delaware, US
(740) ПЕТОШЕВИЋ д.о.о. , Булевар ослобођења 87 , 11040, Београд
(540)

peacock

(531) 24.17.02; 27.05.01; 29.01.01; 29.01.02; 29.01.03; 29.01.04; 29.01.05; 29.01.08
(591) црна, жута, наранџаста, црвена, љубичаста, плава, зелена.
(511) 41 услуге образовања и забаве, наиме пружање, приказивање и показивање аудио-визуелног садржаја који је уживо или је унапред снимљен а из области извештавања о актуалним догађајима, вести, разоноде, спорта, комедије, драме, музике и музичких видео записа; пружање вебсајта који садржи аудио-визуелни садржај који се емитује уживо или је унапред снимљен, наиме игране филмове, телевизијски програм, видео записе, музичке видео записе и музику и видео клипове, аудио клипове, музичке клипове, филмске клипове и фотографије а из области извештавања о актуалним догађањима, вести, разоноде, спорта, комедије, драме, музике и музичких видео записа; пружање вебсајтова са видео и интерактивним играма; пружање интерактивних интернет игара; пружање

онлајн информација путем бежичних мрежа, интернета, глобалних, регионалних и локалних рачунарских мрежа, а у вези са темама играних филмова, телевизијских програма, видео записа, музичких видео записа и музике; обезбеђивање онлајн интерактивних извора и програмских водича у вези са темама играних филмова, телевизијских програма, видео садржаја, музичких спотова и музике прилагођене програмским преференцијама гледалаца; услуге електронске издавачке делатности, наиме онлајн објављивање текстова, графике, фотографија, слика и аудио-визуелних дела других за стриминг или преузимање која садрже извештавање о актуалним догађајима, вести, разоноду, спорт, комедију, драму, музику и музичке видео записе; производња и дистрибуција аудио-визуелних дела, односно филмова, телевизијских програма, видео записа, музичких видео садржаја, музике и интернет аудио емисија, за стриминг или преузимање из области извештавања о актуалним догађајима, вести, забаве, спорта, комедије, драме, музике и музичких видео записа; изнајмљивање аудио-визуелних дела, наиме филмова, телевизијских програма, видео записа, музицких видео записа, музике и интернет аудио емисија, из области вести, разоноде, спорта, комедије, драме, музике и музичких видео записа; изнајмљивање видео игара; производња и дистрибуција софтвера за видео и рачунарске игре; пружање блогова у облику онлајн часописа путем интернета који садрже извештавање о актуалним догађајима, веести, разоноду, спорт, комедију, драму, музику и музичке видео записе.

(210) Ж- 2020-296 (220) 24.02.2020.
(731) **YASON DOO NOVI SAD**, Стратимировићева 1, 21000, Нови Сад, RS
(740) ОАД Лалин и др., адвокат Радован Лалин, Сестара Нинковић 11/2, 21000, Нови Сад
(540)

(531) 26.04.22; 26.04.24; 27.05.01; 29.01.01; 29.01.08
(591) црвена, црна.
(511) 9 офтамолошка сочива; оптичарски производи; оквири за сунчане наочаре; оптичка сочива за сунчане наочаре; сочива за сунчане наочаре; узице за сунчане наочаре; траке за сунчане наочаре; футроле за сунчане наочаре; футроле за сунчане наочаре и за заштитне наочаре.
44 оптичарске услуге; оптометријске услуге; офтамолошке услуге.

(210) Ж- 2020-297 (220) 24.02.2020.
(731) **YASON DOO NOVI SAD**, Стратимировићева 1, 21000, Нови Сад, RS
(740) ОАД Лалин и др., адвокат Радован Лалин, Сестара Нинковић 11/2, 21000, Нови Сад
(540)

(531) 01.15.11; 24.15.01; 24.15.21; 26.01.13; 26.01.16; 27.05.01; 29.01.03; 29.01.04; 29.01.06
(591) бела, плава, зелена.
(511) 9 офтамолошка сочива; оптичарски производи; оквири за сунчане наочаре; оптичка сочива за сунчане наочаре; сочива за сунчане наочаре; узице за сунчане наочаре; траке за сунчане наочаре; футроле за сунчане наочаре; футроле за сунчане наочаре и за заштитне наочаре.
44 оптичарске услуге; оптометријске услуге; офтамолошке услуге.

(210) Ж- 2020-298 (220) 24.02.2020.
(731) **YASON DOO NOVI SAD**, Стратимировићева 1, 21000 Нови Сад, RS
(740) ОАД Лалин и др., адвокат Радован Лалин, Сестара Нинковић 11/2, 21000 Нови Сад
(540)

(531) 01.15.11; 24.15.02; 24.15.21; 26.01.13; 26.01.16; 27.05.01; 29.01.03; 29.01.04; 29.01.06
(591) бела, плава, зелена
(511) 9 офтамолошка сочива; оптичарски производи; оквири за сунчане наочаре; оптичка сочива за сунчане наочаре; сочива за сунчане наочаре; узице за сунчане наочаре; траке за сунчане наочаре; футроле за сунчане наочаре; футроле за сунчане наочаре и за заштитне наочаре.
44 оптичарске услуге; оптометријске услуге; офтамолошке услуге.

(210) Ж- 2020-299 (220) 25.02.2020.
(731) **SIDELA SA**, Juncal 1363, 11000 Montevideo, UY
(740) PETOŠEVIĆ d.o.o., Bulevar oslobođenja 87, 11040, Beograd
(540)

POXIPOL

(511) 1 Непрерађене вештачке смоле; лепљиве супстанце које се употребљавају у индустрији; гитови и друге материје за пуњења у облику пасте.
16 Материјали за повезивање књига; лепкови за канцеларијску и кућну потребу; материјали за уметнике.

(210) Ж- 2020-300 (220) 25.02.2020.
(731) **TPK d.o.o.**, Царице Милеце 79, Параћин, RS
(740) Живко Мијатовић & Партнерс д.о.о. Београд, Студентски трг 4, 11000, Београд
(540)

LAFINO

(511) 3 козметички производи; мириси и парфимеријски производи; есенцијална уља.

(210) Ж- 2020-303 (220) 26.02.2020.
(731) **KITCHEN TV d.o.o.**, Македонска 5/11, Београд, RS
(540)

KITCHEN TV

(531) 11.03.18; 27.05.01; 27.05.04; 29.01.03
(591) зелена-(C:75, M:0, Y:100, K:0; C:50, M:0, Y:100, K:0)
(511) 9 апарати и инструменти за снимање, преношење, репродуковање или обрађивање звука, слике или података; подаци који су снимљени и који се могу преузети, рачунарски софтвер, празни носачи података за дигитално или аналогно снимање и складиштење.
16 штампа у виду слика; штампа у виду фотографија; тродимензионални пресликачи за употребу на било којој површини; књиге; честитке, разгледнице; адресари; свеске; оловке; календари.
35 оглашавање; оглашавање на отвореном; оглашавање путем банера; рекламне, маркетиншке и услуге оглашавања; рекламне услуге и оглашавање преко телевизије, радија или поште; вођење послова; канцеларијски послови.
38 аудио емитовање; бежично емитовање; видео емитовање; дигитално аудио емитовање; емитовање и пренос телевизијских програма; емитовање програма кабловске телевизије; сателитско телевизијско емитовање; емитовање мултимедијалних садржаја путем интернета; емитовање телевизијских програма путем интернета; кабловско емитовање радио и телевизијских програма; услуге телевизијског емитовања за мобилне телефоне; емитовање аудио-визуелних и мултимедијалних садржаја путем интернета; емитовање радио и телевизијских програма путем сателита; емитовање телевизијских програма који се плаћају по гледању; видео емитовање и пренос кинематографских филмова и филмова путем интернета; емитовање видео записа путем интернета и других комуникацијских мрежа; емитовање и пренос телевизијских програма који се плаћају по гледању; емитовање радио и телевизијских програма путем кабловских или бежичних мрежа; емитовање програма путем глобалне рачунарске мреже; комуникација путем виртуелне приватне мреже (VPN); омогућавање приступа платформама и порталима на интернету; сателитски, кабловски и мрежни пренос звука, слике, сигнала и података; услуге преноса телевизије путем интернета (IPTV).
41 продукција телевизијских програма за емитовање на мобилним телефонима; продукција емисија и филмова; продукција звучних и видео снимака; продукција и дистрибуција телевизијских програма; услуге продукције анимација; услуге продукције забавних догађаја уживо; услуге продукције музичких видео спотова; организовање, представљање и продукција емисија и наступа уживо; продукција и дистрибуција музичких, филмских и видео снимака; организовање, продукција и представљање догађаја за образовне, културне или забавне потребе; забавне и спортске активности; издавање годишњака; издавање књига; издавање часописа; издавање журнала; издавање електронских часописа; издавање мултимедијалног материјала он-лајн; издавање електронских књига и он-лајн часописа.
42 научне и технолошке услуге, као и услуге истраживања и пројектовања у вези са њима; услуге индустријских анализа, индустријског истраживања и индустријског дизајна; услуге контроле квалитета и аутентификације; пројектовање и развој рачунарског хардвера и софтвера.
45 лиценцирање права у области аудио продукције (правне услуге); лиценцирање права у области видео продукције (правне услуге); лиценцирање права у области телевизијске продукције (правне услуге); менаџмент ауторских права; лиценцирање ауторских права.

(210) Ж- 2020-305 (220) 26.02.2020.
(731) **INDUSTRIJA SMRZNUTE HRANE FRIKOM DOO** , Зрењанински пут б.б., RS
(540)

(531) 01.03.07; 01.15.11; 03.07.17; 03.07.24; 05.07.08; 05.07.22; 16.01.11; 16.01.25; 20.05.13; 21.01.16; 21.01.25; 25.01.01; 27.05.01; 27.05.10; 27.05.17; 29.01.14
(591) Procces Cyan, Procces Black, Pantone 185C, Pantone 179C.
(511) 30 сладолед.

---

(210) Ж- 2020-306 (220) 26.02.2020.
(731) **INDUSTRIJA SMRZNUTE HRANE FRIKOM DOO** , Зрењанински пут б.б., RS
(540)

(531) 01.01.05; 01.01.15; 01.07.06; 02.09.01; 05.11.01; 13.01.17; 16.01.11; 18.05.10; 20.05.13; 25.01.01; 27.05.01; 27.05.10; 27.05.17; 29.01.14
(591) Procces Cyan, Procces Black, Pantone 185C, Pantone 7517C.
(511) 30 сладолед.

---

(210) Ж- 2020-307 (220) 26.02.2020.
(731) **GIGATRON EKSPORT-IMPORT, PRODAJA I SERVIS RAČUNARA NA VELIKO I MALO DOO BEOGRAD**, Кировљева 17, Београд, RS
(740) Адвокат Дарко Јашаревић, Нушићева 15, 11000, Београд
(540)

(531) 26.04.22; 26.04.24; 27.05.01; 27.05.10; 27.05.24; 29.01.02; 29.01.06; 29.01.08
(591) жута, црна, бела.
(511) 7 машине и машински алати: мотори и погонске машине машинске спојнице и трансмисиони елементи: пољопривредне справе; делови мотора и машина: електричне машине и апарати за чишћење; бежични усисивачи; бензинске косилице; блендери, електрични, за припрему хране и пића; блендери за смути, електрични; бушилице, електричне: електрични алати: кухињски миксери, електрични; машине за прање веша; машине за прање судова; машине за резање меса;.
9 апарати за снимање, пренос и репродуковање звука или слике, нарочито видео камере, диктафони, антене, телевизори, телефони, пројектори слике, касетофони, музичке линије, звучници, магнетни носиоци података, дискови за снимање: апарати и инструменти научни, поморски, геодетски, фотографски нарочито фото апарати, кинематографски, оптички, за вагање, мерење, сигнализацију, контролу, спасавање и наставу; апарати и инструменти за провођење, прекид, трансформацију, акумулацију, регулисање, или контролу електричне енергије; аутоматске машине и механизми за апарате који се покрећу новцем или жетоном; регистар касе, рачунске машине, опрема за обраду података и компјутери; апарати за гашење пожара, апарати за разоноду који користе спољни екран или монитор: сви компјутерски програми и софтвери.
11 апарати за осветљавање, грејање, производњу паре, кување нарочито шпорети, уградне рерне, уградне плоче, апарати за хлађење, нарочито фрижидери, замрзивачи, клима уређаји, бојлери, електрични казани, апарати за сушење, вентилацију, снабдевање водом и за санитарне сврхе.
15 музички инструменти, бубњеви, гитаре, електричне гитаре, клавири, кларинет, палице за бубњеве.
21 кућне и кухињске справе и посуде; стакларија, порцелан, фајанс, грнчарија и лончарија, ручни прибор и апарати за кућну и кухињску употребу; справе и посуде за кућну употребу, справе за кухињску употребу; кофе и тигањи, мали ручни апарати за млевење сецкање, пресовање, нарочито соковници; електрични чешљеви; електричне четкице за зубе; посуде за посуђе и декоративне посуде.
35 оглашавање; вођење послова, нарочито продаје техничких уређаја и опреме; пословно управљање: канцеларијски послови; помоћ у раду и управљању привредним друштвима; помоћ у управљању пословном, или комерцијалном делатношћу у индустријским и комерцијалним привредним друштвима; сакупљање разних роба у корист других, омогућавајући клијентима да разгледају и купују ову робу у продавницама на мало, путем распродаја, поруџбинама поштом преко каталога, путем електронских медија, преко web сајта и телевизијских програма за куповину; дељење проспеката директно поштом, дистрибуција узорака.

---

(210) Ж- 2020-308 (220) 26.02.2020.
(731) **Миленка Новицки**, Караматина 37, 11080, Земун, RS
(540)

(531) 02.09.01; 24.09.03; 24.09.24; 27.05.01; 27.05.10; 29.01.13
(591) ружичаста, окер, жута.
(511) 25 додаци за обућу против клизања одећа за мотоциклисте, обућа, сандале за купатило, папуче за купатило, женске чарапе, чарапе које упијају зној, пете за женске чарапе, беретке, радне блузе, одела, радни комбинезон, одело бое [женски крзнени оковратници], капе, чарапе и плетена трикотажа, чизме, получизме, врхови обуће, улошци против знојења испод пазуха, трегери, држачи панталона [трегери], пертле за чизме крагне, [одећа] шалови за врат, грејачи за врат, женске поткошуље, мушке боксерице, мале капе уз главу, боди [женско рубље], доњи веш кабанице [одећа], оквири за шешире, визири на капама, каишеви [одећа], шалови, собни огртачи, џемпери, пуловери џемпери [пуловери], свештеничко одело за богослужења, кратке чарапе, држачи чарапа, подвезице, подвезице за чарапе, горњи делови чизама, улошци за ципеле, блуз е, кошуље, јакна или кошуља од платна или сержа за морнаре, кошуље кратких рукава, одећа, шешири, метални делови за обућу, крзно [одећа], оковратници који се скидају женске најлонске чарапе, трико гумирана одећа за скијање на води, комплети [одећа], доњи веш за упијање зноја, корсети, одела готова, конфекцијска одећа, гаћице за бебе [доњи веш], штитници за уши [одећа], кравате, горњи делови обуће, камашне, доколенице и назувци, доколенице, камашне кратке, панталоне бермуде, панталоне, бициклистичка одећа, спољна одећа, рукавице [одећа], конфекцијска постава [делови одеће], мараме, шалови, ешарпе као одећа, плетена одећа [одећа], раменице, кошуља, еспадриле, крзнени шалови, фудбалске чизме, фудбалске ципеле, копачке, цилиндри, габардени [одећа], корсети [доњи веш], појасеви и стезници, каљаче, прслуци, подвезице, гајтани за камашне, доколенице, бретеле и нараменице за панталоне, монашки велови, гимнастичке патике, капути, водоотпорна одећа, грејачи за ноге, електрични грејачи ногу, дресови [одећа], сукње, опрема за бебе [одећа], ливреје, спортске мајице, дресови, манжетне, манжетне кошуља [одећа], кецеље [одећа], муфови [одећа], наручници, свештеничка одећа, рукавице без прстију, митре [бискупске капе], папуче пелерине, дуги капути са крзненим оковратником, одећа за плажу, обућа за плажу, џепови за одећу, пиџаме, хаљине, дрвена обућа, кломпе, сандале, гаће, грудњаци, огртачи, капути, мантили, потпетице за обућу, тоге, кожни обруби за обућу, униформе, пуњене јакне [одећа], јакне [одећа], папирна одећа, велови [одећа], капе за купање, купаће гаће, одећа за купање, бадемантили, портикле које нису од папира, ђонови за обућу, ципеле, потпетице, спортске ципеле, муфови за грејање ногу, неелектрични крампони за фудбалске копачке, чизме за спортове, траке за главу [одећа], виндјакне, подсукње скијашке, чизме, слипови [доњи веш], неглижеи [доњи веш], боди [доњи веш], бандана мараме, одећа за гимнастику,одећа од имитације коже, одећа од коже, зарови, велови костими за маскембале, сари мајице, турбани, аскот кравате, капе за туширање, рибарски прслуци, појасеви за ношење новца [одећа], џепне марамице, папирни шешири [одећа], маске за спавање, сукње-панталоне, пончо одећа, саронг одећа, рукавице за скијање, хеланке [панталоне], хаљине на трегере, хаљине без рукава, визири, штитници од сунца као покривала за главу, дамски доњи веш, килоте [доњи веш], спортске трегер мајице, ваљенке [чизме од ваљане вуне], свештеничке одоре, глежњаче сокне које упијају зној, фризерске капе, униформе за карате, униформе за џудо, трикои, кимона, портикле са рукавима које нису од папира, одећа која садржи супстанце за мршављење, везена одећа, штитници, штикли за обућу, покривала за главу, рукавице са једним прстом.
28 мехурови, мембране лопти за играње, вештачки мамци за риболов, каписле за пиштоље [играчке], играчке за кућне љубимце, игре са обручима, божићне јелке од синтетичких материјала, лукови за стреличарство, стреличарски прибор, ивице скија, љуљашке, лопте за игру, балони за игру, одбојници за билијарски сто, коњи за љуљање, рукавице за борбу [опрема за игру], флашице за лутке, собни бицикли за вежбање, лопте за билијар, креда за билијарске штапове, билијарска креда, чуњеви, кликери за игру, коцке [играчке], боб санке, новогодишње праскаве бомбоне, сличуге са уграђеним сечивом, држачи свећа за новогодишње јелке, лопте за играње, апарати и машине за куглање, боксерске рукавице, нит за жице рекета, штапови за голф, штапови за пецање, змајеви, намотаји за змај еве, мете, звона за божићне јелке, жетони за игре, игре грађења, жице за рекете, машине за физичке вежбе, справе за рехабилитацију тела, справе за боди-билдинг, справе за физичко вежбање, играчке новитети за забаве, штитници за потколенице [спортска опрема], торбе за крикет, хокејашки штап ови, дама [игра], даме [игра], коцкице, справе за вежбање [развлачење], справе за истезање груди [вежбање], дискови за спорт, домине, шах, шаховске табле, табле за игру даме, пиштољи играчке, ролери за собне бицикле за вежбање, мреже са дршком за риболов, торбе за голф са или без точкова, играчке новитети за збијање шала, спортске мреже, тениске мреже, скијашки везови, пикадо, пловци за риболов, стони фудбал, харпуни [спортска опрема], рукавице за игру, чаше за мешање коцки, тегови удице за риболов, звечке [играчке], салонске игре, друштвене игре, игре клопке за глинене голубове, штапови за игре, рекети мамци за лов или риболов, прибор за

пецање, канапи за пецање, кревети за лутке, кућице за лутке, марионете [лутке на концу], лутке за руку, лутке позоришне маске, карневалске маске, смањени модели возила, калемови за пецање, пераја за пливање, врше [риболовачке замке], базени за пливање [за играње], вештачки снег за божићне јелке, алке [игра набацивања колута о клин], ролшуе [котураљке], клизаљке, фокина кожа [за облагање скија], глинени голубови [мете], даске за сурфовање, одећа за лутке, собе за лутке, мађионичарски прибор, чуњеви [игре], чуњеви за куглање, конац, најлон за пецање,облоге за скије, скије, столови за стони тенис, чигре [играчке], санке [спортска опрема], триктрак игре, скутери [играчке], лоптице за бадминтон, ваздушни пиштољи, играчке детонирајуће каписле [играчке], украси за новогодишњу јелку изузев осветљења, свећа и посластица постоља за божићну јелку, билијарски штапови, врхови билијарских штап ова, билијарски стол ови, билијарски столови који се покрећу кованицама, скије за сурфовање, даске за једрење, делтаплани апарати за игре, уређаји за гимнастику, оружје за мачевање, маске за мачевање, рукавице за мачевање, бејзбол рукавице, планинарска опрема, штитници за зглобове [спортска опрема] штитници за колена [спортска опрема], играчке, висеће вртешке, параглајдери, заштитни јастучићи [делови спортске опреме], скејтборд, тобогани [играчке], одскочне даске [спортска опрема], медведићи, играчке скије за воду, рукавице за гол ф, индикатори за загрижај [риболовачки прибор] сензори за загрижај [риболовачки прибор], игре на табли, апарати за јахање у забавним парковима, летећи дискови [играчке], игре са потковицама, кинеске домине, плишане играчке, дувалице за прављење мехура од сапунице [играчке], возила играчке, чигре, мреже за лептире, навлаке специјално дизајниране за скије и даске за скијање, ремење за даске за једрење, пазле, јарболи за даске за једрење, пиштољи с бојом [спортска опрема], муниција за пиштоље с бојом [спортска опрема], ремени за даске за сурфовање, апаратура за избацивање тениских лоптица, стартни блокови за спортове, стаклене кугле са снегом, појасеви за дизаче тегова [спортска опрема], даске за сурфовање на стомаку, бинго картице, направа за поравнавање земље [прибор за голф], направа за стављање на место бусена траве у голфу [прибор за голф], вабилице, ловачка опрема, точак за рулет, ролери, пињата боксерски џакови, играчке возила на даљинско управљање, смола за ат летичаре, крпље за снег, праћке [спортска опрема], машине за забаву аутоматске и које се покрећу кованицама, калеидоскопи, карте за игру, конфете, електорнске мете, мирисни мамци за лов или риболов, камуфлажне мреже [спортска опрема], мушки ат летски суспензори [спортска опрема], даске за скијање макете [играчке], пачинко [механичке игре], справе за пењање [опрема за планинарење], апарати за игре на срећу, слот машине [машине за игре], папирни шешири за забаве, даске за пливање, чипови за игре на срећу, картице за гребање за игре на срећу, пуњене играчке, трамболине, мотке за скокове с мотком, пловци за купање и пливање, појасеви за пливање, одела за пливање, машине за видео игре, преноси ве видео игре са дисплејем од течних кристала, апарати за аркадне видео игре, контролери за конзоле за игру, макете, играчке фигуре, играчке машине за избацивање лоптица, тегови за вежбање, маске [играчке], матрјошка, лутке, управљачи за играчке, носачи на точкове за голф опрему, колица за голф опрему, даске за веслање, жироскопи и стабилизатори лета за моделе авиона, командне ручице [џојстици] за видео игре, заштитне фолије прилагођене за екране преносних игара, дронови [играчке], роботи играчке, игле за пумпе за надувавање лопти за игру, пумпе посебно прилагођене за лопте за играње, беби гимнастика, плишане играчке са прикаченим ћебенцетом, трицикли за децу [играчке], играчке имитација козметике, опрема на надувавање за базене, траке за ритмичку гимнастику, експлозивне конфете за забаве, маса за моделирање за игру, пластелин за игру, преносне игре и играчке са телекомуникационим функцијама, бумеранзи, карте, сличице које се размењују за игру, појасеви за вежбање за сужење струка, пераја за роњење, рукавице за пливање, играчке на надувавање за базене, скије са точкићима, штапови за скијање, штапови за скије за скије са точкићима, љуљашке за јогу, шатори за игру, конзоле за видео игре, ручне конзоле за играње видео игара.

41 академије [образовне], услуге забавних паркова, услуге разоноде, дресирање животиња, изнајмљивање синематографских апарата, услуге забављача, услуге филмског студија, извођење циркуских представа, организовање такмичења [образовних или забавних], учење на даљину, физичко васпитање, изнајмљивање сценског декора, снабдевање опремом за рекреацију, забава посредством радија, издавање текстова осим рекламних текстова, настава, обука, образовне услуге, услуге пружања обуке, изнајмљивање аудио снимака, изнајмљивање филмова, производња филмова, који нису рекламни филмови, обука гимнастике, услуге позајмљивања књига у библиотекама, издавање књига, изнајмљивање радио и телевизијских апарата, продукција радио и телевизијских програма, извођење представа варијетеа, оркестарске услуге, позоришна продукција, продукција представа, телевизијска забава, изнајмљивање позоришног декора, услуге зоолошких вртова, услуге спортских објеката, услуге

модела за уметнике, покретне библиотеке, услуге покретне библиотеке, пружање услуга казина [игре на срећу], клупске услуге [забавне или образовне], организовање и вођење колоквијума, организовање и вођење конференција, организовање и вођење конгреса, услуге дискотека пружање услуга У области образовања, испити из области образовања пружање услуга У области забаве и разоноде, организовање изложби за културне или образовне потребе, услуге игара на срећу, стављање на располагање играли шта и опреме за голф, услуге клубова здравља [здравствено и фитнес вежбање], услуге забаве које пружају кампови за одмор, извођење представа уживо, услуге биоскопа, приказивање филмова У биоскопима, услуге обдан и шта, организовање спортских такмичења, планирање забава [забава], практична настава [обука путем демонстрације], услуге музеја [презентације, изложбе], услуге студија за снимање пружање информација које се односе на рекреативне активности, издавање лаке ронилачке опреме, издавање спортске опреме осим возила, издавање опреме за стадионе, изнајмљивање видео рекордера, изнајмљивање видео трака, припрема и вођење семинара, услуге спортских кампова, припрема и вођење симпозијума, мерење времена на спортским догађајима, образовање у интернатима, организовање и вођење радионица [обука], организовање такмичења у лепоти, резервисање седишта за приредбе, свечаности, услуге синхронизовања, религијско образовање, организовање лутрије, организовање балова, организовање представа, свечаности [услуге импресарија], пружање услуга аутомата за аркадне игрице, изнајмљивање аудио опреме, изнајмљивање опреме за осветљавање позоришних и телевизијских студија, издавање тениских терена, издавање видео камера, изнајмљивање камкодера, писање сценарија изузев за рекламне сврхе, монтажа видеотрака, онлајн издавање електронских књига и часописа, електронско издаваштво, титловање, услуге игара пружених онлајн са рачунарске мреже, услуге караока, компоновање музике, услуге ноћних клубова [забава], услуге омогућавања коришћења електронских публикација које се не могу преузимати, фотографске репортаже, фотографисање, професионално усмеравање [саветовање у вези са образовањем или обуком], услуге репортерског извештавања, превођење, тумачење језика знакова, снимање видео-рекордером, микрофилмовање, услуге агенција за продају карата [разонода], писање текстова, организовање и спровођење концерата, услуге калиграфије, услуге графичке обраде осим у рекламне сврхе, организовање модних ревија за забавне сврхе, обука [тренирање], изнајмљивање спортских терена, услуге диск џокеја, услуге преводиоца, услуге личног тренера [фитнес тренинг], вођење часова фитнеса, услуге професионалне преквалификације, продукција музике, изнајмљивање играчака, изнајмљивање опреме за играње, услуге образовања које пружају школе, омогућавање коришћења онлајн музике која се не може преузимати, омогућавање коришћења онлајн видео записа, који се не могу преузимати, подучавање, организовање и вођење образовних форума уживо, писање песама писање сценарија, организовање разгледања у пратњи водича, услуге обуке које се пружају путем симулатора, услуге стављања на располагање филмова, који се не могу преузимати, путем видео записа на захтев, услуге стављања на располагање телевизијских програма, који се не могу преузимати путем видео записа на захтев, садо обука [подучавање о чајној церемонији], подучавање аикида, изнајмљивање уметничких дела; изнајмљивање акваријума за ентеријере, организовање тура пењања са водичем, организовање костимираних забавних догађаја културне, образовне или забавне услуге које пружају уметничке галерије, дистрибуција филмова, пренос знања и искуства [обучавање], образовне услуге које пружају асистенти за лица са посебним потребама, подучавање џудоа испитивање обучености корисника за управљање дроновима, услуге тонске технике за манифестације, услуге монтаже видео записа за манифестације, услуге технике освет љења за манифестације, режирање филмова, осим рекламних филмова.

---

(210) Ж- 2020-309 (220) 26.02.2020.
(731) **HALO FINERY DOO BEOGRAD-SURČIN**, Словенска 1, 11180, Сурчин, RS
(740) Адвокат Срећко П. Митрић, Булевар краља Александра 43, 11120, Београд-Палилула
(540)

REMISO

(511) 21 корита за пиће, корита за храњење, челична вуна за чишћење ,даске за прање посуде за чување хране, топлотно изоловане прахери [ручне справе], стаклене кугле [посуде], стаклене бочице [посуде], животињска длака [четкарска роба], прстенови за живину, млазнице за црева за заливање, справе за заливање, справе за распршивање, четке, вртне прскалице, канте за заливање, корпе за хлеб за кућну употребу, прстенови за птице, кадице за купање птица, метле, механичке метле, стаклене боце [посуде], канте, кофе, лавори [посуде], комплети посуда за кување, сипачи пића [пурери] .чешагије, посуде за путер, поклопци за кутије за путер, кригле за пиво, стаклене тегле, посуде за пиће, топлотно

изоловане посуде за пића, кутије за држање папирних убруса, кутије за сапун, кутије за чај, посуде [чиније], чиније [посуде], стаклени балони за пића, плетени балони за пића, изувачи за чизме, стаклени затварачи вадичепи, електрични и неелектрични стаклене чиније флаше [боце] вакумиране боце термоси расхладне боце отварачи за флаше, електрични и неелектрични кухињски ражњићи од метала, ражњићи за печење, метални четкице за нокте, четке за тоалет, четке за стаклене лампе, материјали за прављење четки, длака за четке, кадионице флашице за уље и сирће, кафански послужавници кавез и за птице сита [кућне посуде], топлотно-изолационе посуде декоративни бокали држачи за јеловнике шерпе метална средства за рибање, чишћење за тигање решетке за пепео [за употребу у домаћинству] керамика за употребу у домаћинству млатилице за муве казани, котлови четке за обућу, четке за коње јасле за животиње, чешљеви за животиње чешљеви, крпе за чишћење украси од порцелана калупи, модле [кухињски прибор] неелектрични апарати 'за полирање воском, шејкери за коктеле посуде за лепак, стаклене посуде, рогови 'Ја пиће, козметички прибор, цедиљке за употребу у домаћинству, посуде за воће стони држачи ножева, затварачи поклопаца за лонце, поклопци за лонце, навлаке за даске за пеглање пресе 'за кравате, мешалице, не¬електричне, за кућну употребу цедиљке [кухињске справе] кристал [стакларија] калупи за коцке леда посуде за прављење леда кожа за полирање кухињско посуђе лопатице за употребу у домаћинству куварске модле инструменти за чишћење, ручни чачкалице, корита за прање веша, плочице за спречавање кипења млека, кухињске даске за сецкање, чешљеви за косу са великим зупцима, апарати за скупљање прашине, неелектрични сталци за пегле, стаклени прах 'за украшавање, несесери са прибором, тоалетни несесери, држачи за тоалет папир, држачи за сапуне, сифонске боце за соца воду сифонске боце за сода воду емајлирано стакло, не за грађевинарство дрвени калупи за ципеле, левци сетови за зачине тоалетни сунђери држачи. сунђера крпе за брисање прашине са намештаја, сталци за сушење веша, кофе од тканих влакана кутије за чешљеве грнчарија носачи за цвеће и биљке [цветни аранжмани] саксије жице за муђење, неелектричне, за употребу у домаћинству мопови тигањи четке за рибање пресе за воће, неелектричне, за употребу у домаћинству упијачи дима, за кућну употребу војничке посуде [мањерке] растезачи рукавица модле за колаче плочасто стакло [сировина] боце за пиће за спортове роштиљ [кухињски прибор] решетке за печење [кухињски прибор] постоље за роштиљ ножице за роштиљ четке за катран, са другом ручком пуфне за пудерисање стакло, необрађено или полуобрађено [осим грађевинског стакла] замке за инсекте стаклена вуна осим оне за изолацију лонци посуде за површе, сервиси за ликер, кашике за преливање [кухињски прибор] мајолика кухињски млинови, неелектрични кућне потрепштине, прибор за скупљање мрвица мозаици од стакла, који нису за грађевинарство млинови за употребу у домаћинству, ручни отпаци вуне за чишћење полози [вештачки] чашице за јаја опал стакло млечно стакло сунђери за прање сунђери за рибање даске за сечење хлеба излетничке корпе заједно са посуђем пресе за панталоне папирни тањири оклагије [кућне] електрични чешљеви лопатице за торту кашике за сервирање колача пипете за тестирање вина сифони за тестирање вина даске за пеглање послужавници од папира, за домаћинство земљано посуђе млазнице за канте за заливање млин за бибер, ручни посуде за бибер неелектричне машине и апарати за полирање, за кућну употребу материјали за полирање, изузев препарата, папира и камена за полирање порцеланска роба вазе, посуде за сапун држачи сапуна ноћне посуде грнчарија канте за смеће канте за отпад корпе за ђубре канте за ђубре пудријере посуде за лед кофе за лед ренда за кућну употребу замке за пацове кутије за употребу у домаћинству или кухињи прстенови за салвете чиније за салату сланици прскалице за заливање цвећа и биљака, сервиси [посуђе] посуђе сервиси за чај [стоно посуђе] стони држачи салвета посуде од метала за прављење леда и ледених пића тацне кашике за обување ципела чиније за супу четке за обрве замке за мишеве [мишоловке] статуе од порцелана, керамике, печене глине, теракоте или стакла чиније за шећер стоне украсне вазне шољице вешалице за одећу, чајници, кукице за закопчавање касице "прасице", тоалетни прибор, урне, стоно посуђе [изузев кашика, виљушки, ножева], распршивачи мириса, мирисни испариви распршивачи, стакло са уграђеним електричним проводницима, бојена стакларија стакла за прозоре возила [полупрерађени производ] шоље аеросолни распршивачи који нису за медицинску употребу уметничка дела од порцелана, керамике, печене глине, теракоте или стакла тањири аутоклави [кувала под притиском], не-лектрични експрес лонци, неелектрични мутилице, не-електричне грејачи за флашице за храњење, неелектрични, четкице за бријање постоља за четкице за бријање прстенови за свеће прстенови за свеће кутије од стакла кутије за слаткише свећњаци канделабри [свећњаци] чајници, неелектрични филтери за чај јаја за припрему чаја од целог листа четкице за зубе електричне четке, изузев делова машина бисте од порцелана, керамике, печене глине, теракоте, или стакла омоти, навлаке за саксије, који нису од папира омоти, навлаке за саксије, које нису од папира млинови за кафу, ручни севиси за кафу

[стоно посуђе] филтери за кафу, не-електрични лончићи за кување филтер кафе, не-електрични подметачи, не од папира и текстила абразивни сунђери за кухињску употребу фритезе, неелектричне преносни фрижидери, неелектрични преносне расхладне кутије, неелектричне апарати на воду за чишћење зуба и десни, јеленска кожа за чишћење неелектричне справе за полирање ципела воском, поклопци за посуде са сиром, корпе за домаћинство, послужавници за домаћинство, памучни отпад за чишћење прекривачи хране поклопци за храну подметачи [стони прибор] бокал и, крчази, кухињске посуде, кухињски прибори прибори за кување, не-електрични држачи за чачкалице четкице за зубе, електричне апарати за уклањање мириса за личну употребу четке за чишћење резервоара и посуда натписи [ознаке] од порцелана или стакла сунђери за употребу у домаћинству перјане пајалице крпе за прашину стаклена силиконска влакна, која нису за текстилну употребу фиберглас, осим за изолацију или текстилну употребу фигурине од порцелана, керамике, печене глине, теракоте или стакла статуете од порцелана, керамике, печене глине, теракоте или стакла нити од фибергласа, које нису за текстилну употребу посуде за кување кафе [џезве], не-електричне цедиљке за чај боце и чутуре, рукавице за употребу у домаћинству врчеви и кригле сетови флашица за уље и сирће рукавице за полирање справе за гашење свећа кадице за бебе, преносиве кавези за кућне љубимце крпе за прање подова четке за прање судова собни тераријуми [за узгајање биљака] кутије простирке за кућне љубимце посуде за кућне љубимце растопљен силицијум [полупроизвол]. изузев 1а грађевинарство пекачи вафли, неелектрични кутије за хлеб штапићи за јело кучина, кецеља за чишћење штипаљке за веш штапићи за коктеле посластичарске шприц кесе 'за украшавање ножеви за колаче [бисквите] посуде за колаче чаше, папирне или пластичне чаше 'за пиће, конац за чишћење зуба, рукавице за баштованство, посуде за кување [без електричног загревања] распадне торбе и кесе ротирајућа тацна послужавник кутије за храну варјаче [кухињски прибор] машине за резанце, ручне ножеви за теста вакум гума за отпушавање одвода шпатуле за кухињу абразивни сунђери за кожу преса за бели лук [кухињски прибор] тањири за једнократну употребу држачи пешкира у облику прстенова и шипки шипке и прстенови за пешкире држачи тоалетног папира кућни акваријум поклопци за акваријуме кућни тераријуми [виваријуми] оцеђивачи мопа канта за искоришћен папир прозорске жардињере сламке за пиће прекривачи, навлаке за чајнике прибор 'за скидање шминке електрични уређаји за привлачење и уништавање инсеката подметачи за печење дрвени калупи за чизме пљоске козметичке шпатуле посуде за скупљање масти од печења замке за муве држачи 'за свеће не-електрични парни лонци сунђери за шминкање не-електрични авани подметач за шерпе роштиљ рукавице рукавице за рерну кухињске рукавице четкице за пециво куварски шприцеви за преливање рукавице за прање кола четке за шминку кофе за цеђење мопа пресе за тортиље, неелектричне [кухињксе справе] четке за воскирање скија четкице 'за трепавице сепаратор за јаја, неелектрични, за употребу у домаћинству пенасти раздвајачи прстију [сепаратори] за педикир утични распршивачи за средства против комараца расхладне патроне за хлађење јела и пића коцкице леда за вишекратну употребу стони подметачи за јело, који нису од папира или текстила подметачи, који нису од папира и текстила ознаке за декантере [посуде за вино] аератори за вина главе за електричне четкице за зубе штедне касице уређаји за уклањање длачица са одеће, електрични и неелектрични крпе за полирање свињска длака [чекиње] за четке коњска длака за четке хватаљке за лед хватаљке за салату сервирне кутлаче тучак за кухињску употребу авани за кухињску употребу кашике за сладолед крцкалице за орахе хватаљке за шећер дршке за метле кутлаче за вино кадице на надувавање за бебе сталци за преносиве кадице за бебе држачи кесица за чај наставци за украшавање торти вртешке за сушење веша мрежасте врећице за кување, које нису за микроталасне пећи капаљке за козметичке сврхе капаљке за кућну употребу лонци за кување кус-куса, неелектрични таџини, неелектрични сепаратори за јаја силиконски поклопци за храну, за вишекратну употребу рукавице за негу животиња брисачи стакла [прибор за чишћење] посуде за поширање јаја распршивачи етарских уља, осим тршчаних распршивача посуде за распршивање етарских уља машине за тестенину, које се покрећу ручно. 25 додаци за обућу против клизања .одећа за мотоциклисте, обућа сандале за купатило, папуче за купатило, женске чарапе, чарапе које упијају 'Зној, пете за женске чарапе беретке, радни комбинезон, одело радне блузе, одела бое [женски крзнени оковратници] капе чарапе и плетена трикотажа .чизме, получизме врхови обуће, улошци против знојења испод пазуха, држачи панталона [трегери], трегери, пертле за чизме, крагне [одећа], шалови, мараме, мараме шалови женске поткошуље, мушке боксерице, мале капе уз главу боди [женско рубље], доњи веш кабанице [одећа], оквири за шешире, визири на капама каишеви [одећа] шалови собни огртачи, џемпери пуловери, џемпери [пуловери], свештеничко одело за богослужења, кратке чарапе, држачи чарапа, подвезице, подвезице за чарапе, горњи делови чизама, улошци за ципеле блузе, кошуље јакна или кошуља од платна или сержа за

морнаре кошуље кратких рукава одећа шешири метални делови за обућу крзно [одећа] оковратници који се скидају женске најлонске чарапе, трико гумирана одећа за скијање на води, комплети [одећа] доњи веш за упијање 'Зноја, корсети одела готова, конфекцијска одећа гаћице за бебе [доњи веш] штитници за уши [одећа] кравате горњи делови обуће камашне, доколенице и назувци доколенице, камашне кратке панталоне, бермуде, панталоне, бициклистичка одећа, спољна одећа рукавице [одећа], конфекцијска постава [делови одеће] мараме, шалови шалови, мараме ешарпе за ношење плетена одећа [одећа], раменице кошуља, еспадриле, крзнени шалови фудбалске ципеле, копачке фудбалске чизме цилиндри габардени [одећа] корсети [доњи веш], појасеви и стезници, каљаче, прслуци, подвезице, гајтани за камашне, доколенице бретеле и нараменице за панталоне монашки велови гимнастичке патике капути всдоотпорна одећа, грејачи за ноге, електрични грејачи ногу, дресови [одећа], сукње опрема за бебе [одећа], ливреје спортске мајице, дресови, манжетне кошуља [одећа], манжетне кецеље[одећа], муфови [одећа] наручници, свештеничка одећа, рукавице без прстију митре [бискупске капе], папуче пелерине, дуги капути са крзненим оковратником, одећа за плажу, обућа за плажу џепови за одећу пиџаме хаљине дрвена обућа, кломпе сандале гаће грудњаци огртачи, капути мантили потпетице за обућу тоге кожни обруби за обућу униформе пуњене јакне [одећа] јакне [одећа] папирна одећа велови [одећа] капе за купање купаће гаће одећа 'Щ купање бадемантили портикле, које нису од папира ђонови за обућу ципеле потпетице спортске ципеле муфови за грејање ногу, неелектрични крампони за фудбалске копачке чизме за спортове траке за главу [одећа] виндјакне подсукње скијашке чизме слипови [доњи веш] неглижеи [доњи веш] боди [доњи веш] бандана мараме одећа за гимнастику одећа од имитације коже одећа од коже зарови, велови костими за маскембале сари мајице гурбани аскот кравате капе за туширање рибарски прслуци појасеви за ношење новца [одећа] џепне марамице папирни шешири [одећа] маске за спавање сукње-панталоне пончо, одећа саронг, одећа рукавице за скијање хеланке [панталоне] хаљине на трегере хаљине без рукава визири, штитници од сунца као покривала за главу килоте [доњи веш] дамски доњи веш спортске трегер мајице ваљенке [чизме од ваљане вуне] свештеничке одоре глежњаче сокне које упијају 'зној фризерске капе униформе 'Щ карате униформе за џудо трикои кимона портикле са рукавима, које нису од папира одећа која садржи супстанце за мршављење везена одећа штитници штикли за обућу покривала за главу рукавице са једним прстом.

28 мехурови, мембране лопти за играње вештачки мамци за риболов, каписле за пиштоље [играчке], играчке за кућне љубимце, игре са обручима; божићне јелке од синтетичких материјала, лукови за стреличарство, стреличарски прибор, ивице скија, љуљашке лопте за игру, балони за игру, одбојници за билијарски сто, коњи за љуљање, рукавице за борбу [опрема за игру], флашице за лутке, собни бицикли за вежбање, лопте за билијар, креда за билијарске штап ове, билијарска креда, чуњеви кликери за игру, играчке коцке [играчке], боб санке, новогодишње праскаве бомбоне, сличуге са уграђеним сечивом, држачи свећа за новогодишње јелке, лопте за играње, апарати и машине за куглање, боксерске рукавице, нит за жице рекета штапови за голф штапови за пецање, змајеви намотаји за змајеве мете, звона за божићне јелке, жетони за игре, игре грађења жице за рекете машине за физичке вежбе справе за рехабилитацију тела справе за боди-билдинг справе за физичко вежбање играчке новитети за забаве штитници за потколенице [спортска опрема] торбе за крикет хокејашки штапови дама [игра] даме [игра] коцкице справе за вежбање [развлачење] справе за истезање груди [вежбање] дискови за спорт домине шах шаховске табле табле за игру даме пиштољи играчке ролери за собне бицикле за вежбање мреже са дршком за риболов торбе за голф, са или без точкова, играчке новитети за збијање шала, спортске мреже, тениске мреже, скијашки везови, пикадо пловци за риболов, стони фудбал харпуни [спортска опрема]. рукавице за игру, чаше за мешање, коцки тегови, улице за риболов звечке [играчке], салонске игре друштвене игре, игре клопке за глинене голубове, штапови за игре, рекети мамци за лов или риболов, прибор за пецање, канап и за пецање, кревети за лутке, кућице за лутке, лутке за руку марионете [лутке на концу], лутке позоришне маске, карневалске маске, смањени модели возила, калемови за пецање, пераја за пливање врше [риболовачке замке], базени за пливање [за играње], вештачки снег за божићне јелке, алке [игра набацивања колута о клин], ролшуе [котураљке], клизаљке фокина кожа [за облагање скија] глинени голубови [мете], даске за сурфовање, одећа за лутке, собе за лутке мађионичарски прибор, чуњеви [игре], чуњеви за куглање конац, најлон за пецање облоге за скије скије столови за стони тенис чигре [играчке] санке [спортска опрема] триктрак игре скутери [играчке], лоптице за багминтон, ваздушни пиштољи, играчке детонирајуће каписле [играчке], украси за новогодишњу јелку. изузев светлећих предмета и посластица постоља за божићну јелку билијарски штапови врхови билијарских штапова билијарски столови билијарски столови који се покрећу кованицама. скије за сурфовање даске за једрење, делтаплани апарати за игре уређаји за гимнастику оружје за мачевање маске за мачевање рукавице за мачевање бејзбол рукавице планинарска

опрема штитници за зглобове [спортска опрема] штитници за колена [спортска опрема] играчке висеће вртешке параглајдери заштитни јастучићи [делови спортске опреме] скејтборд тобогани [играчке] одскочне даске [спортска опрема] медведићи играчке скије за воду рукавице за голф индикатори за загрижај [риболовачки прибор] сензори за загрижај [риболовачки прибор] игре на табли апарати за јахање у забавним парковима летећи дискови [играчке] игре са потковицама кинеске домине плишане играчке дувалице за прављење мехура од сапунице [играчке] возила играчке чигре мреже за лептире навлаке специјално дизајниране за скије и даске за скијање ремење за даске за једрење пазле јарболи за даске за једрење пиштољи с бојом [спортска опрема] муниција за пиштоље с бојом [спортска опрема] ремени за даске за сурфовање апаратура за избацивање тениских лоптица стартни блокови за спортове стаклене кугле са снегом појасеви за дизаче тегова [спортска опрема] даске за сурфовање на стомаку бинго картице направа за поравнавање 'земље [прибор за голф] направа за стављање на место бусена траве у голфу [прибор за голф] вабилице, ловачка опрема точак за рулет ролери, пињата боксерски џакови играчке возила на даљинско управљање смола за атлетичаре крпље за снег праћке [спортска опрема] машине за забаву, аутоматске и које се покрећу кованицама, калеидоскопи карте за игру, конфете електронске мете, мирисни мамци за лов или риболов камуфлажне мреже [спортска опрема] мушки атлетски суспензори [спортска опрема], даске за скијање макете [играчке], пачинко [механичке игре], справе за пењање [опрема за планинарење], апарати за игре на срећу, слот машине, [машине за игре] .папирни шешири за забаве. даске за пливање, чипови за игре на срећу картице за гребање за игре на срећу пуњене играчке трамболине мотке за скокове с мотком пловци за купање и пливање појасеви за пливање одела за пливање машине за видео игре, преносиве видео игре са дисплејем од течних кристала, апарати за аркадне видео игре, контролери за конзоле за игру, макете играчке фигуре играчке машине за избацивање лоптица, тегови за вежбање. маске [играчке] матрјошка лутке управљачи за играчке колица за голф опрему носачи на точкове за голф опрему даске за веслање жироскопи и стабилизатори лета за моделе авиона, командне ручице [џојстици] за видео игре, заштитне фолије прилагођене за екране преносних игара, дронови [играчке], роботи играчке, игле за пумпе за надувавање лопти за игру, пумпе посебно прилагођене за лопте за играње, беби гимнастика .плишане играчке са прикаченим N8427 ћебенцетом, трицикли за децу [играчке] играчке имитација козметике, опрема на надувавање за базене, траке за ритмичку гимнастику, експлозивне конфете за забаве, маса за моделирање. за игру пластелин, за игру пренос не игре и играчке са телекомуникационим функцијама бумеранзи карте-сличице које се размењују, за игру појасеви за вежбање за сужење струка пераја за роњење рукавице за пливање играчке на надувавање за базене скије са точкићима штапови за скијање штапови за скије за скије са точкићима љуљашке за јогу шатори за игру конзоле за видео игре ручне конзоле за играње видео игара.

---

(210) Ж- 2020-310 (220) 26.02.2020.
(731) **HALO FINERY DOO BEOGRAD-SURČIN**, Словенска 1, 11180, Сурчин, RS
(740) Адвокат Срећко П. Митрић, Булевар краља Александра 43, 11120, Београд-Палилула
(540)

MANIKU

(511) 21 корита за пиће, корита за храњење, челична вуна за чишћење ,даске за прање посуде за чување хране, топлотно изоловане прахери [ручне справе], стаклене кугле [посуде], стаклене бочице [посуде], животињска длака [четкарска роба], прстенови за живину, млазнице за црева за заливање, справе за заливање, справе за распршивање, четке, вртне прскалице, канте за заливање, корпе за хлеб за кућну употребу, прстенови за птице, кадице за купање птица, метле, механичке метле, стаклене боце [посуде], канте, кофе, лавори [посуде], комплети посуда за кување, сипачи пића [пурери] .чешагије, посуде за путер, поклопци за кутије за путер, кригле за пиво, стаклене тегле, посуде за пиће, топлотно изоловане посуде за пића, кутије за држање папирних убруса, кутије за сапун, кутије за чај, посуде [чиније], чиније [посуде], стаклени балони за пића, плетени балони за пића, изувачи за чизме, стаклени затварачи вадичепи, електрични и неелектрични стаклене чиније флаше [боце] вакумиране боце термоси расхладне боце отварачи за флаше, електрични и неелектрични кухињски ражњићи од метала, ражњићи за печење, метални четкице за нокте, четке за тоалет, четке за стаклене лампе, материјали за прављење четки, длака за четке, кадионице флашице за уље и сирће, кафански послужавници кавез и за птице сита [кућне посуде], топлотно-изолационе посуде декоративни бокали држачи за јеловнике шерпе метална средства за рибање, чишћење за тигање решетке за пепео [за употребу у домаћинству] керамика за употребу у домаћинству млатилице за муве казани, котлови четке за обућу, четке за коње јасле за животиње, чешљеви за животиње чешљеви, крпе за чишћење украси од порцелана калупи, модле [кухињски

прибор] неелектрични апарати 'за полирање воском, шејкери за коктеле посуде за лепак, стаклене посуде, рогови 'Ја пиће, козметички прибор, цедиљке за употребу у домаћинству, посуде за воће стони држачи ножева, затварачи поклопаца за лонце, поклопци за лонце, навлаке за даске за пеглање пресе 'за кравате, мешалице, не¬електричне, за кућну употребу цедиљке [кухињске справе] кристал [стакларија] калупи за коцке леда посуде за прављење леда кожа за полирање кухињско посуђе лопатице за употребу у домаћинству куварске модле инструменти за чишћење, ручни чачкалице, корита за прање веша, плочице за спречавање кипења млека, кухињске даске за сецкање, чешљеви за косу са великим зупцима, апарати за скупљање прашине, неелектрични сталци за пегле, стаклени прах 'за украшавање, несесери са прибором, тоалетни несесери, држачи за тоалет папир, држачи за сапуне, сифонске боце за соца воду сифонске боце за сода воду емајлирано стакло, не за грађевинарство дрвени калупи за ципеле, левци сетови за зачине тоалетни сунђери држачи. сунђера крпе за брисање прашине са намештаја, сталци за сушење веша, кофе од тканих влакана кутије за чешљеве грнчарија носачи за цвеће и биљке [цветни аранжмани] саксије жице за муђење, неелектричне, за употребу у домаћинству мопови тигањи четке за рибање пресе за воће, неелектричне, за употребу у домаћинству упијачи дима, за кућну употребу војничке посуде [мањерке] растезачи рукавица модле за колаче плочасто стакло [сировина] боце за пиће за спортове роштиљ [кухињски прибор] решетке за печење [кухињски прибор] постоље за роштиљ ножице за роштиљ четке за катран, са другом ручком пуфне за пудерисање стакло, необрађено или полуобрађено [осим грађевинског стакла] замке за инсекте стаклена вуна осим оне за изолацију лонци посуде за поврће, сервиси за ликер, кашике за преливање [кухињски прибор] мајолика кухињски млинови, неелектрични кућне потрепштине, прибор за скупљање мрвица мозаици од стакла, који нису за грађевинарство млинови за употребу у домаћинству, ручни отпаци вуне за чишћење полози [вештачки] чашице за јаја опал стакло млечно стакло сунђери за прање сунђери за рибање даске за сечење хлеба излетничке корпе заједно са посуђем пресе за панталоне папирни тањири оклагије [кућне] електрични чешљеви лопатице за торту кашике за сервирање колача пипете за тестирање вина сифони за тестирање вина даске за пеглање послужавници од папира, за домаћинство земљано посуђе млазнице за канте за заливање млин за бибер, ручни посуде за бибер неелектричне машине и апарати за полирање, за кућну употребу материјали за полирање, изузев препарата, папира и камена за полирање порцеланска роба вазе, посуде за сапун држачи сапуна ноћне посуде грнчарија канте за смеће канте за отпад корпе за ђубре канте за ђубре пудријере посуде за лед кофе за лед ренда за кућну употребу замке за пацове кутије за употребу у домаћинству или кухињи прстенови за салвете чиније за салату сланици прскалице за заливање цвећа и биљака, сервиси [посуђе] посуђе сервиси за чај [стоно посуђе] стони држачи салвета посуде од метала за прављење леда и ледених пића тацне кашике за обување ципела чиније за супу четке за обрве замке за мишеве [мишоловке] статуе од порцелана, керамике, печене глине, теракоте или стакла чиније за шећер стоне украсне вазне шољице вешалице за одећу, чајници, кукице за закопчавање касице "прасице", тоалетни прибор, урне, стоно посуђе [изузев кашика, виљушки, ножева], распршивачи мириса, мирисни испариви распршивачи, стакло са уграђеним електричним проводницима, бојена стакларија стакла за прозоре возила [полупрерађени производ] шоље аеросолни распршивачи који нису за медицинску употребу уметничка дела од порцелана, керамике, печене глине, теракоте или стакла тањири аутоклави [кувала под притиском], не-лектрични експрес лонци, неелектрични мутилице, не-електричне грејачи за флашице за храњење, неелектрични, четкице за бријање постоља за четкице за бријање прстенови за свеће прстенови за свеће кутије од стакла кутије за слаткише свећњаци канделабри [свећњаци] чајници, неелектрични филтери за чај јаја за припрему чаја од целог листа четкице за зубе електричне четке, изузев делова машина бисте од порцелана, керамике, печене глине, теракоте, или стакла омоти, навлаке за саксије, који нису од папира омоти, навлаке за саксије, које нису од папира млинови за кафу, ручни севиси за кафу [стоно посуђе] филтери за кафу, не-електрични лончићи за кување филтер кафе, не-електрични подметачи, не од папира и текстила абразивни сунђери за кухињску употребу фритезе, неелектричне преносни фрижидери, неелектрични преносне расхладне кутије, неелектричне апарати на воду за чишћење зуба и десни, јеленска кожа за чишћење неелектричне справе за полирање ципела воском, поклопци за посуде са сиром, корпе за домаћинство, послужавници за домаћинство, памучни отпад за чишћење прекривачи хране поклопци за храну подметачи [стони прибор] бокал и, крчази, кухињске посуде, кухињски прибори прибори за кување, не-електрични држачи за чачкалице четкице за зубе, електричне апарати за уклањање мириса за личну употребу четке за чишћење резервоара и посуда натписи [ознаке] од порцелана или стакла сунђери за употребу у домаћинству перјане пајалице крпе за прашину стаклена силиконска влакна, која нису за текстилну употребу фиберглас, осим за изолацију или

текстилну употребу фигурине од порцелана, керамике, печене глине, теракоте или стакла статуете од порцелана, керамике, печене глине, теракоте или стакла нити од фибергласа, које нису за текстилну употребу посуде за кување кафе [џезве], не-електричне цедиљке за чај боце и чутуре, рукавице за употребу у домаћинству врчеви и кригле сетови флашица за уље и сирће рукавице за полирање справе за гашење свећа кадице за бебе, преносиве кавези за кућне љубимце крпе за прање подова четке за прање судова собни тераријуми [за узгајање биљака] кутије простирке за кућне љубимце посуде за кућне љубимце растопљен силицијум [полупроизвол]. изузев 1а грађевинарство пекачи вафли, неелектрични кутије за хлеб штапићи за јело кучина, кецеља за чишћење штипаљке за веш штапићи за коктеле посластичарске шприц кесе 'за украшавање ножеви за колаче [бисквите] посуде за колаче чаше, папирне или пластичне чаше 'за пиће, конац за чишћење зуба, рукавице за баштованство, посуде за кување [без електричног загревања] распадне торбе и кесе ротирајућа тацна послужавник кутије за храну варјаче [кухињски прибор] машине за резанце, ручне ножеви за теста вакум гума за отпушавање одвода шпатуле за кухињу абразивни сунђери за кожу преса за бели лук [кухињски прибор] тањири за једнократну употребу држачи пешкира у облику прстенова и шипки шипке и прстенови за пешкире држачи тоалетног папира кућни акваријум поклопци за акваријуме кућни тераријуми [виваријуми] оцеђивачи мопа канта за искоришћен папир прозорске жардињере сламке за пиће прекривачи, навлаке за чајнике прибор 'за скидање шминке електрични уређаји за привлачење и уништавање инсеката подметачи за печење дрвени калупи за чизме пљоске козметичке шпатуле посуде за скупљање масти од печења замке за муве држачи 'за свеће не-електрични парни лонци сунђери за шминкање не-електрични авани подметач за шерпе роштиљ рукавице рукавице за рерну кухињске рукавице четкице за пециво куварски шприцеви за преливање рукавице за прање кола четке за шминку кофе за цеђење мопа пресе за тортиље, неелектричне [кухињксе справе] четке за воскирање скија четкице 'за трепавице сепаратор за јаја, неелектрични, за употребу у домаћинству пенасти раздвајачи прстију [сепаратори] за педикир утични распршивачи за средства против комараца расхладне патроне за хлађење јела и пића коцкице леда за вишекратну употребу стони подметачи за јело, који нису од папира или текстила подметачи, који нису од папира и текстила ознаке за декантере [посуде за вино] аератори за вина главе за електричне четкице за зубе штедне касице уређаји за уклањање длачица са одеће, електрични и неелектрични крпе за полирање свињска длака [чекиње] за четке коњска длака за четке хватаљке за лед хватаљке за салату сервирне кутлаче тучак за кухињску употребу авани за кухињску употребу кашике за сладолед крцкалице за орахе хватаљке за шећер дршке за метле кутлаче за вино кадице на надувавање за бебе сталци за преносиве кадице за бебе држачи кесица за чај наставци за украшавање торти вртешке за сушење веша мрежасте врећице за кување, које нису за микроталасне пећи капаљке за козметичке сврхе капаљке за кућну употребу лонци за кување кус-куса, неелектрични таџини, неелектрични сепаратори за јаја силиконски поклопци за храну, за вишекратну употребу рукавице за негу животиња брисачи стакла [прибор за чишћење] посуде за поширање јаја распршивачи етарских уља, осим тршчаних распршивача посуде за распршивање етарских уља машине за тестенину, које се покрећу ручно. 25 додаци за обућу против клизања .одећа за мотоциклисте, обућа сандале за купатило, папуче за купатило, женске чарапе, чарапе које упијају 'Зној, пете за женске чарапе беретке, радни комбинезон, одело радне блузе, одела бое [женски крзнени оковратници] капе чарапе и плетена трикотажа .чизме, получизме врхови обуће, улошци против знојења испод пазуха, држачи панталона [трегери], трегери, пертле за чизме, крагне [одећа], шалови, мараме, мараме шалови женске поткошуље, мушке боксерице, мале капе уз главу боди [женско рубље], доњи веш кабанице [одећа], оквири за шешире, визири на капама каишеви [одећа] шалови собни огртачи, џемпери пуловери, џемпери [пуловери], свештеничко одело за богослужења, кратке чарапе, држачи чарапа, подвезице, подвезице за чарапе, горњи делови чизама, улошци за ципеле блузе, кошуље јакна или кошуља од платна или сержа за морнаре кошуље кратких рукава одећа шешири метални делови за обућу крзно [одећа] оковратници који се скидају женске најлонске чарапе, трико гумирана одећа за скијање на води, комплети [одећа] доњи веш за упијање 'Зноја, корсети одела готова, конфекцијска одећа гаћице за бебе [доњи веш] штитници за уши [одећа] кравате горњи делови обуће камашне, доколенице и назувци доколенице, камашне кратке панталоне, бермуде, панталоне, бициклистичка одећа, спољна одећа рукавице [одећа], конфекцијска постава [делови одеће] мараме, шалови шалови, мараме ешарпе за ношење плетена одећа [одећа], раменице кошуља, еспадриле, крзнени шалови фудбалске ципеле, копачке фудбалске чизме цилиндри габардени [одећа] корсети [доњи веш], појасеви и стезници, каљаче, прслуци, подвезице, гајтани за камашне, доколенице бретеле и нараменице за панталоне монашки велови гимнастичке патике капути всдоотпорна одећа, грејачи за ноге, електрични грејачи ногу, дресови [одећа], сукње опрема за бебе [одећа], ливреје

спортске мајице, дресови, манжетне кошуља [одећа], манжетне кецеље[одећа], муфови [одећа] наручници, свештеничка одећа, рукавице без прстију митре [бискупске капе], папуче пелерине, дуги капути са крзненим оковратником, одећа за плажу, обућа за плажу џепови за одећу пиџаме хаљине дрвена обућа, кломпе сандале гаће грудњаци огртачи, капути мантили потпетице за обућу тоге кожни обруби за обућу униформе пуњене јакне [одећа] јакне [одећа] папирна одећа велови [одећа] капе за купање купаће гаће одећа 'Щ купање бадемантили портикле, које нису од папира ђонови за обућу ципеле потпетице спортске ципеле муфови за грејање ногу, неелектрични крампони за фудбалске копачке чизме за спортове траке за главу [одећа] виндјакне подсукње скијашке чизме слипови [доњи веш] неглижеи [доњи веш] боди [доњи веш] бандана мараме одећа за гимнастику одећа од имитације коже одећа од коже зарови, велови костими за маскембале сари мајице гурбани аскот кравате капе за туширање рибарски прслуци појасеви за ношење новца [одећа] џепне марамице папирни шешири [одећа] маске за спавање сукње-панталоне пончо, одећа саронг, одећа рукавице за скијање хеланке [панталоне] хаљине на трегере хаљине без рукава визири, штитници од сунца као покривала за главу килоте [доњи веш] дамски доњи веш спортске трегер мајице ваљенке [чизме од ваљане вуне] свештеничке одоре глежњаче сокне које упијају 'зној фризерске капе униформе 'Щ карате униформе за џудо трикои кимона портикле са рукавима, које нису од папира одећа која садржи супстанце за мршављење везена одећа штитници штикли за обућу покривала за главу рукавице са једним прстом.

28 мехурови, мембране лопти за играње вештачки мамци за риболов, каписле за пиштоље [играчке], играчке за кућне љубимце, игре са обручима; божићне јелке од синтетичких материјала, лукови за стреличарство, стреличарски прибор, ивице скија, љуљашке лопте за игру, балони за игру, одбојници за билијарски сто, коњи за љуљање, рукавице за борбу [опрема за игру], флашице за лутке, собни бицикли за вежбање, лопте за билијар, креда за билијарске штап ове, билијарска креда, чуњеви кликери за игру, играчке коцке [играчке], боб санке, новогодишње праскаве бомбоне, сличуге са уграђеним сечивом, држачи свећа за новогодишње јелке, лопте за играње, апарати и машине за куглање, боксерске рукавице, нит за жице рекета штапови за голф штапови за пецање, змајеви намотаји за змајеве мете, звона за божићне јелке, жетони за игре, игре грађења жице за рекете машине за физичке вежбе справе за рехабилитацију тела справе за боди-билдинг справе за физичко вежбање играчке новитети за забаве штитници за потколенице [спортска опрема] торбе за крикет хокејашки штапови дама [игра] даме [игра] коцкице справе за вежбање [развлачење] справе за истезање груди [вежбање] дискови за спорт домине шах шаховске табле табле за игру даме пиштољи играчке ролери за собне бицикле за вежбање мреже са дршком за риболов торбе за голф, са или без точкова, играчке новитети за збијање шала, спортске мреже, тениске мреже, скијашки везови, пикадо пловци за риболов, стони фудбал харпуни [спортска опрема]. рукавице за игру, чаше за мешање, коцки тегови, улице за риболов звечке [играчке], салонске игре друштвене игре, игре клопке за глинене голубове, штапови за игре, рекети мамци за лов или риболов, прибор за пецање, канап и за пецање, кревети за лутке, кућице за лутке, лутке за руку марионете [лутке на концу], лутке позоришне маске, карневалске маске, смањени модели возила, калемови за пецање, пераја за пливање врше [риболовачке замке], базени за пливање [за играње], вештачки снег за божићне јелке, алке [игра набацивања колута о клин], ролшуе [котураљке], клизаљке фокина кожа [за облагање скија] глинени голубови [мете], даске за сурфовање, одећа за лутке, собе за лутке мађионичарски прибор, чуњеви [игре], чуњеви за куглање конац, најлон за пецање облоге за скије скије столови за стони тенис чигре [играчке] санке [спортска опрема] триктрак игре скутери [играчке], лоптице за багминтон, ваздушни пиштољи, играчке детонирајуће каписле [играчке], украси за новогодишњу јелку. изузев светлећих предмета и посластица постоља за божићну јелку билијарски штапови врхови билијарских штапова билијарски столови билијарски столови који се покрећу кованицама. скије за сурфовање даске за једрење, делтаплани апарати за игре уређаји за гимнастику оружје за мачевање маске за мачевање рукавице за мачевање бејзбол рукавице планинарска опрема штитници за зглобове [спортска опрема] штитници за колена [спортска опрема] играчке висеће вртешке параглајдери заштитни јастучићи [делови спортске опреме] скејтборд тобогани [играчке] одскочне даске [спортска опрема] медведићи играчке скије за воду рукавице за голф индикатори за загрижај [риболовачки прибор] сензори за загрижај [риболовачки прибор] игре на табли апарати за јахање у забавним парковима летећи дискови [играчке] игре са потковицама кинеске домине плишане играчке дувалице за прављење мехура од сапунице [играчке] возила играчке чигре мреже за лептире навлаке специјално дизајниране за скије и даске за скијање ремење за даске за једрење пазле јарболи за даске за једрење пиштољи с бојом [спортска опрема] муниција за пиштоље с бојом [спортска опрема] ремени за даске за сурфовање апаратура за избацивање тениских лоптица стартни блокови за спортове стаклене кугле са снегом појасеви за дизаче тегова [спортска опрема] даске за сурфовање на стомаку бинго картице направа за поравнавање 'земље [прибор за голф] направа за стављање на место бусена

траве у голфу [прибор за голф] вабилице, ловачка опрема точак за рулет ролери, пињата боксерски џакови играчке возила на даљинско управљање смола за атлетичаре крпље за снег праћке [спортска опрема] машине за забаву, аутоматске и које се покрећу кованицама, калеидоскопи карте за игру, конфете електронске мете, мирисни мамци за лов или риболов камуфлажне мреже [спортска опрема] мушки атлетски суспензори [спортска опрема], даске за скијање макете [играчке], пачинко [механичке игре], справе за пењање [опрема за планинарење], апарати за игре на срећу, слот машине, [машине за игре] .папирни шешири за забаве. даске за пливање, чипови за игре на срећу картице за гребање за игре на срећу пуњене играчке трамболине мотке за скокове с мотком пловци за купање и пливање појасеви за пливање одела за пливање машине за видео игре, преносиве видео игре са дисплејем од течних кристала, апарати за аркадне видео игре, контролери за конзоле за игру, макете играчке фигуре играчке машине за избацивање лоптица, тегови за вежбање. маске [играчке] матрјошка лутке управљачи за играчке колица за голф опрему носачи на точкове за голф опрему даске за веслање жироскопи и стабилизатори лета за моделе авиона, командне ручице [џојстици] за видео игре, заштитне фолије прилагођене за екране преносних игара, дронови [играчке], роботи играчке, игле за пумпе за надувавање лопти за игру, пумпе посебно прилагођене за лопте за играње, беби гимнастика .плишане играчке са прикаченим N8427 ћебенцетом, трицикли за децу [играчке] играчке имитација козметике, опрема на надувавање за базене, траке за ритмичку гимнастику, експлозивне конфете за забаве, маса за моделирање. за игру пластелин, за игру пренос не игре и играчке са телекомуникационим функцијама бумеранзи карте-сличице које се размењују, за игру појасеви за вежбање за сужење струка пераја за роњење рукавице за пливање играчке на надувавање за базене скије са точкићима штапови за скијање штапови за скије за скије са точкићима љуљашке за јогу шатори за игру конзоле за видео игре ручне конзоле за играње видео игара.

(210) Ж- 2020-313 (220) 27.02.2020.
(731) **Colgate-Palmolive Company, a Delaware corporation**, 300 Park Avenue, New York, New York 10022, US
(740) ПЕТОШЕВИЋ д.о.о., Булевар ослобођења 87, 11040, Београд
(540)

HERBAL SMOOTHIE

(511) 3 паста за зубе и течност за испирање уста.

(210) Ж- 2020-314 (220) 28.02.2020.
(731) **Tav-Tech Ltd.**, Haatzmaut Street, Top Rasco Building 40, PO Box 1167, Yehud, 56000, IL
(740) Живко Мијатовић & Партнерс д.о.о. Београд, Студентски трг 4, 11000, Београд
(540)

JETPEEL

(511) 10 хируршки, медицински и зубарски апарати и инструменти; апарати за естетску масажу; напред наведена роба није у вези са апаратима и инструментима за пилинг.

(210) Ж- 2020-315 (220) 27.02.2020.
(731) **Privredno društvo INTER STIK d.o.o. Niš**, Борова бр. 60, Ниш-Панталеј, RS
(540)

(531) 01.15.15; 17.02.05; 17.02.06; 26.01.03; 27.05.01; 29.01.14
(591) Black gradient 90%-0%, Pantone 5747, Pantone 390, Pantone 390 50 %
(511) 1 лепкови за ундустријску употребу; лепак за чизме и ципеле; лепак за кожу; лепак за индустријксу употребу; катализатори; препарати за лепљење.

(210) Ж- 2020-316 (220) 28.02.2020.
(731) **Principia Biopharma Inc.**, 220 East Grand Avenue, 94080, South San Francisco, CA, US
(740) Мара В. Јанковић, Влајковићева 28, 11000, Београд
(540)

PRINCIPIA BIOPHARMA

(511) 5 фармацеутски препарати за лечење имунски-посредованих болести и поремећаја.

(210) Ж- 2020-318 (220) 28.02.2020.
(731) **MONA PLAZA d.o.o. Beograd**, Цара Уроша бр. 62-64, Београд-Стари град, RS
(540)

(531) 24.17.02; 26.04.03; 26.04.18; 27.05.01; 27.05.10; 27.05.17; 28.05.00; 29.01.06; 29.01.07; 29.01.08
(591) црна, бела, браон.

(511) 4 дизајнирање визит карти; графички дизајн промотивног материјала; кетеринг хране и пића; услуге кафеа; услуге кафетерија; услуге кантина; услуге ресторана; услуге ресторана за самопослуживање; услуге снек барова; услуге барова; изнајмљивање столова, столица, столњака и стакленог посуђа; прављење скулптуре од хране; декорисање хране; декорисање колача.
16 челична слова (клишеи); носачи лепљивих трака (канцеларијски прибор); папир; постери; огласни панои од папира или картона; бележнице, нотес и албуми; слике; штампани материјал (висока штампа); фасцикле за списе (канцеларијски прибор); гравуре; слике, урамљене или неурамљене; оловке; новине; подметачи за пивске чаше; улазнице; клишеи; блокови (канцеларијски материјал); памфлети; мустре (шеме за вез); жигови (печати); штамбиљи; свеске; бележнице; листови папира (канцеларијски картон); каталози; омоти за папир; фасцикле (канцеларијски материјал);
књиге; конусне папирне кесе; омоти (канцеларијски материјал); корице (канцеларијски материјал); држачи оловака; папирне кутије за крем; цртежи који се копирају на подлогу; преносиве слике (декалкоманије); графички отисци; коверте; папир за увијање; папир за паковање; кутије за оловке; грбови (папирни печати); фотографије (штампане); печати; формулари (штампани); шаблони (од папира); цртежи, скице; штампани роковници; дописнице, разгледнице; штампане ствари; штампарски комплети, покретни; штампане публикације; приручници; папир за писање; књижице; пластика за моделирање; материјали за моделирање; паста за моделирање; канцеларијски материјал и канцеларијски прибор, осим намештаја; пластичне фолије за омотавање; планови, пројекти; нацрти; проспекти; магазини (периодични); врећице (коверте, кесе) од папира или пластике, за паковање; обележивачи за књиге; честитке, разгледнице; подметачи за сто од папира; поштанске марке; фолије, слајдови (канцеларијски материјал); календари; портикле од папира; папир од пулпе, дрвене масе; папирне или картонске кутије; амбалажа за флаше од папира или картона; подметачи за чаше од папира; дописнице за најаву посебних догађаја; пластична, мехураста амбалажа за паковање или умотавање; заставе од папира; стоне салвете од папира; подметачи од папира; омотачи за флаше од картона или папира; плакати од папира или картона; убруси од папира; етикете од папира или картона; вискозни папир за умотавање, украсни папир; папирни филтери за кафу; натписи од папира или картона; налепнице (канцеларијски прибор); папир за копирање; билтени; папирне машне, које нису позамантерија и украси за косу; колекционарске сличице, за размену, које нису за играње; фолије од папира или пластике за одржавање влаге за паковање хране; леци, флајери; држачи списа, докумената (канцеларијски прибор); папирни и картонски материјали за паковање (пуњење, облагање); ваучери; надстољаци од папира; транспаренти (банери) од папира; украсне папирне заставице; шаблони за украшавање хране и напитака; беџеви са именом (канцеларијски прибор); марамице од папира за чишћење.
21 стаклене бочице (посуде); стаклене кугле (посуде); стаклене боце (посуде); сипачи пића (пурери); стаклене тегле; посуде за пиће; кутије за чај; посуде (чиније); чиније (посуде); украсне стаклене кугле; флаше (боце); термоси; кафански послужавници; декоративни бокали; украси од порцелана; калупи, модле (кухињски прибор); стаклене посуде; куварске модле; чачкалице; модле за колаче; папирни тањири; порцеланска роба; сервиси за чај (стоно посуђе); стони држачи салвета; чиније за шећер; шољице; чајници; шоље; тањири; посуде за бомбоне; чајници, неелектрични; сервиси за кафу (сто но посуђе); подметачи, не од папира и текстила; подметачи (стони прибор); бокали; кутије за хлеб; посуде за колаче; чаше, папирне или пластичне; чаше за пиће; тањири за једнократну употребу; сламке за пиће; наставци за украшавање торти.
30 ароме за кафу; кекс; бисквити, суви колачићи; сладни бисквити; слаткиши; вафел производи; слатке земичке, колачићи; какао; кафа; не пржена кафа; колачи, карамеле (бомбоне); цикорија (замена за кафу); чај; чоколада; марципан; слаткиши; слаткиши од шећера; сладолед; палачинке; природни заслађивачи; колачићи од ђумбира; фондани (слаткиши); ситни колачи; шећер; тесто за колаче; какао напици са млеком; пића од кафе са млеком; пића од чоколаде са млеком; макарунси; пралине; тарт (слатка пита без горње коре); сладоледи; пића на бази кафе; пића на бази какаа; пића на бази чоколаде; замене за кафу; кристализовани камени шећер; колачи од пиринча; напици од чаја; чоколадни мусеви; десерти у облику муса (слаткиши); чоколадни украси за торте; украсне бомбоне за торту; коштуњаво воће са чоколадним преливом; намази на бази чоколаде; чоколадни намази који садрже орашасте плодове; напици на бази камилице.
32 пиво; безалкохолни напици са укусом кафе; коктели; ликери.
33 безалкохолни напици са укусом кафе; коктели; вино; ликери; алкохолна пића која садрже воће; шибице; упаљачи за пушаче.

(210) Ж- 2020-319 (220) 28.02.2020.
(731) **Милошевић Гордана**, Гундулићев венац 44, Београд, RS

(540)

(531) 02.09.01; 05.01.16; 27.05.01; 29.01.01; 29.01.02
(591) златна, црвена.
(511) 16 врећице [коверте, кесе] од папира или пластике, за паковање; картонска амбалажа; картонске или папирне кутије за поклоне; картонске етикете; картонске кутије за торте.
30 слаткиши; карамеле [слаткиши]; фондани [слаткиши]; воћни желе [слаткиши]; десерти у облику муса [слаткиши]; слаткиши од бадема; слаткиши од шећера; кекс; кисело тесто; колачи; колачи обложени чоколадом; крем-пите; ситни колачи; тесто за колаче.
35 оглашавање; оглашавање на отвореном; оглашавање плаћањем по клику [pay per click оглашавање]; непосредно оглашавање путем поште; развој концепта оглашавања; индексирање интернет сајтова за комерцијалне намене или намене оглашавања; оптимизација саобраћаја са интернет странице; пружање пословних информација путем интернет странице.
43 услуге кафеа; услуге кафетерија; услуге ресторана.

(210) Ж- 2020-320 (220) 28.02.2020.
(731) **Kentucky Fried Chicken International Holdings LLC**, 7100 Corporate Drive, Plano, Texas 75024, US
(740) ПЕТОШЕВИЋ д.о.о., Булевар ослобођења 87, 11040, Београд
(540)

(531) 27.05.17; 27.05.19; 27.05.25
(511) 29 припремљени оброци који садрже пилетину.
30 сендвичи са пилетином.

(210) Ж- 2020-321 (220) 28.02.2020.
(731) **Nacionalno udruženje roditelja dece obolele od raka – NURDOR**, Чолак Антина 16, 11000, Београд, RS
(740) Адвокат Милан Самарџић, Капетан Мишина 15, 11000, Београд
(540)

(531) 27.05.01; 27.05.17; 29.01.06
(591) сива боја Пантоне cool grey 11c.
(511) 14 накит за продају у хуманитарне сврхе за децу оболелу од рака, укључујући имитацију накита и бижутерију; дугмад за манжетне за продају у хуманитарне сврхе за децу оболелу од рака, игле за кравате за продају у хуманитарне сврхе за децу оболелу од рака, копче за кравате за продају у хуманитарне сврхе за децу оболелу од рака; прстенове за кључеве, ланчиће за кључеве и привеске за њих, све за продају у хуманитарне сврхе за децу оболелу од рака; привеске за накит за продају у хуманитарне сврхе за децу оболелу од рака; кутије за накит за продају у хуманитарне сврхе за децу оболелу од рака.
16 штампани материјал, бележнице, нотеси, штампарски комплети, штампане публикације, приручници, папири и картонски материјали за паковање, картонске кутије, разгледнице, честитке.
18 пртљажне и торбе за ношење за продају у хуманитарне сврхе за децу оболелу од рака, а нарочито , кофере, путне торбе, торбе преко рамена за ношење беба, школске торбе; ознаке за пртљаг или путне торбе за продају у хуманитарне сврхе за децу оболелу од рака; кутије за визит карте и џепне новчанике за продају у хуманитарне сврхе за децу оболелу од рака; кутије и футроле од коже или вештачке коже за продају у хуманитарне сврхе за децу оболелу од рака; огрлице за продају у хуманитарне сврхе за децу оболелу од рака, кишобрани за продају у хуманитарне сврхе за децу оболелу од рака и сунцобрани за продају у хуманитарне сврхе за децу оболелу од рака; поводци и одећа за животиње за продају у хуманитарне сврхе за децу оболелу од рака.
25 одећа за продају у хуманитарне сврхе за децу оболелу од рака, обућа за продају у хуманитарне сврхе за децу оболелу од рака, покривала за главу за продају у хуманитарне сврхе за децу оболелу од рака
28 игре, играчке и предмети за игру све за продају у хуманитарне сврхе за децу оболелу од рака; украси за јелке за продају у хуманитарне сврхе за децу оболелу од рака.
36 услуге прикупљања средстава у добротворне сврхе за децу оболелу од рака, услуге прикупљања средстава у добротворне сврхе за слање деце и младих пунолетних особа оболелих од рака у летње кампове.

(210) Ж- 2020-322 (220) 28.02.2020.
(731) **Nacionalno udruženje roditelja dece obolele od raka – NURDOR**, Чолак Антина 16, 11000, Београд, RS
(740) Advokat Milan Samardžić, Kapetan Mišina 15, 11000, Beograd

(540)

(531) 26.01.04; 26.01.21; 27.05.01; 27.05.17; 29.01.06
(591) сива боја Пантоне cool grey 11c.
(511) 14 накит за продају у хуманитарне сврхе за децу оболелу од рака, укључујући имитацију накита и бижутерију; дугмад за манжетне за продају у хуманитарне сврхе за децу оболелу од рака, игле за кравате за продају у хуманитарне сврхе за децу оболелу од рака, копче за кравате за продају у хуманитарне сврхе за децу оболелу од рака; прстенове за кључеве, ланчићe за кључеве и привеске за њих, све за продају у хуманитарне сврхе за децу оболелу од рака; привеске за накит за продају у хуманитарне сврхе за децу оболелу од рака; кутије за накит за продају у хуманитарне сврхе за децу оболелу од рака.
16 штампани материјал, бележнице, нотеси, штампарски комплети, штампане публикације, приручници, папири и картонски материјали за паковање, картонске кутије, разгледнице, честитке.
18 пртљажне и торбе за ношење за продају у хуманитарне сврхе за децу оболелу од рака, а нарочито , кофере, путне торбе, торбе преко рамена за ношење беба, школске торбе; ознаке за пртљаг или путне торбе за продају у хуманитарне сврхе за децу оболелу од рака; кутије за визит карте и џепне новчанике за продају у хуманитарне сврхе за децу оболелу од рака; кутије и футроле од коже или вештачке коже за продају у хуманитарне сврхе за децу оболелу од рака; огрлице за продају у хуманитарне сврхе за децу оболелу од рака, кишобрани за продају у хуманитарне сврхе за децу оболелу од рака и сунцобрани за продају у хуманитарне сврхе за децу оболелу од рака; поводци и одећа за животиње за продају у хуманитарне сврхе за децу оболелу од рака.
25 одећа за продају у хуманитарне сврхе за децу оболелу од рака, обућа за продају у хуманитарне сврхе за децу оболелу од рака, покривала за главу за продају у хуманитарне сврхе за децу оболелу од рака.
28 игре, играчке и предмети за игру све за продају у хуманитарне сврхе за децу оболелу од рака; украси за јелке за продају у хуманитарне сврхе за децу оболелу од рака.
36 услуге прикупљања средстава у добротворне сврхе за децу оболелу од рака, услуге прикупљања средстава у добротворне сврхе за слање деце и младих пунолетних особа оболелих од рака у летње кампове.

---

(210) Ж- 2020-323 (220) 28.02.2020.
(731) **ПРЕДУЗЕЋЕ ОБРАЗОВНИ ИНФОРМАТОР ДОО БЕОГРАД**, Цара Лазара бр. 5А, Београд, RS
(740) Душан Стојменовић, адвокат, Зрењанински пут бр. 43ј/10
(540)

(531) 26.01.18; 27.05.01; 28.05.00; 29.01.05; 29.01.06
(591) љубичаста, бела.
(511) 16 проспекти; приручници; формулари (штампани); штампане публикације.
41 издавање текстова, осим рекламних текстова; настава, обука; образовне услуге; услуге пружања обуке; организовање и вођење конференција; организовање и вођење конгреса; припремање и вођење радионица (обука); електронско издаваштво; подучавање.
42 рачунарско програмирање; софтвер и у виду сервиса (SaaS).

---

(210) Ж- 2020-325 (220) 02.03.2020.
(731) **WEPA ITALIA S.R.L.**, ZONA INDUSTRIALE PORCARI NORD SNC , zip code: 55012, FRAZIONE: LUNATA LOCALITA' SALANETTI Capannori (LU), IT
(740) ПЕТОШЕВИЋ д.о.о., Булевар ослобођења 87, 11040, Београд
(540)

(531) 27.05.01; 27.05.11
(511) 16 папирне марамице; убруси од папира; упијајући папир; тоалет папир; столњаци од папира; стоне салвете од папира; џепне марамице од папира; пешкири за лице од папира.

---

(210) Ж- 2020-328 (220) 02.03.2020.
(300) 88616920 13.09.2019. US.
(731) **Peacock TV LLC**, 1201 North Market Street, Suite 1000, 19801 Wilmington, Delaware, US
(740) ПЕТОШЕВИЋ д.о.о., Булевар ослобођења 87, 11040, Београд

(540)

(531) 24.17.02; 26.04.16; 26.04.22; 26.04.24; 27.05.01; 27.05.24; 29.01.01; 29.01.02; 29.01.03; 29.01.04; 29.01.05; 29.01.06; 29.01.08
(591) црна, бела, жута, наранџаста, црвена, љубичаста, плава, зелена.
(511) 38 емитовање и пренос уживо и унапред снимљених аудио-визуелних, мултимедијалних и дигиталних садржаја за остале путем бежичних мрежа, интернета, кабла, сателита и глобалних, регионалних и локалних рачунарских мрежа из области вести, забаве, спорта, комедије, драме, музике и музичких видео записа; пренос и испорука уживо и унапред снимљених аудио-визуелних, мултимедијалних и дигиталних садржаја за друге путем бежичних мрежа, интернета, кабла, сателита и глобалних, регионалних и локалних рачунарских мрежа; пренос и испорука гласа, података, слика, сигнала, порука и информација; пренос и испорука аудио-визуелних, мултимедијалних и дигиталних садржаја који се не могу и оних који се могу преузимати са интернета у облику дугометражних филмова, филмова делимичне дужине и клипова, телевизијских програма, видео записа, музичких видео записа и музике; пренос и испорука видео и интерактивних игара; услуге подцаста и интернет преноса; пружање приступа онлајн форумима, причаоницама, списковима адреса за пренос и испоруку порука и блогова путем бежичних мрежа, интернета, кабла, сателита и глобалних, регионалних и локалних рачунарских мрежа; пружање онлајн електронских огласних табли за пренос и испоруку порука међу корисницима из области општег интересовања; услуге размене порука на мрежи; пружање онлајн форума и спискова адреса за пренос и испоруку порука са извештајима о тренутним догађајима, забави, спорту, комедији, драми, музици и музичким видео записима; управљање телевизијским мрежама и каналима.

(210) Ж- 2020-329 (220) 02.03.2020.
(731) **Peacock TV LLC**, 1201 North Market Street, Suite 1000, 19801 Wilmington, Delaware, US
(740) ПЕТОШЕВИЋ д.о.о., Булевар ослобођења 87, 11040, Београд

(540)

(531) 24.17.02; 26.04.16; 26.04.22; 26.04.24; 27.05.01; 27.05.24; 29.01.01; 29.01.02; 29.01.03; 29.01.04; 29.01.05; 29.01.06; 29.01.08
(591) црна, бела, жута, наранџаста, црвена, љубичаста, плава, зелена.
(511) 41 услуге образовања и забаве, наиме пружање, приказивање и показивање аудио-визуелног садржаја који је уживо или је унапред снимљен а из области извештавања о актуалним догађајима, вести, разоноде, спорта, комедије, драме, музике и музичких видео записа; пружање вебсајта који садржи аудио-визуелни садржај који се емитује уживо или је унапред снимљен, наиме игране филмове, телевизијски програм, видео записе, музичке видео записе и музику и видео клипове, аудио клипове, музичке клипове, филмске клипове и фотографије а из области извештавања о актуалним догађањима, вести, разоноде, спорта, комедије, драме, музике и музичких видео записа; пружање вебсајтова са видео и интерактивним играма; пружање интерактивних интернет игара; пружање онлајн информација путем бежичних мрежа, интернета, глобалних, регионалних и локалних рачунарских мрежа, а у вези са темама играних филмова, телевизијских програма, видео записа, музичких видео записа и музике; обезбеђивање онлајн интерактивних извора и програмских водича у вези са темама играних филмова, телевизијских програма, видео садржаја, музичких спотова и музике прилагођене програмским преференцијама гледалаца; услуге електронске издавачке делатности, наиме онлајн објављивање текстова, графике, фотографија, слика и аудио-визуелних дела других за стриминг или преузимање која садрже извештавање о актуалним догађајима, вести, разоноду, спорт, комедију, драму, музику и музичке видео записе; производња и дистрибуција аудио-визуелних дела, односно филмова, телевизијских програма, видео записа, музичких видео садржаја, музике и интернет аудио емисија, за стриминг или преузимање из области извештавања о актуалним догађајима, вести, забаве, спорта, комедије, драме, музике и музичких видео записа; изнајмљивање аудио-визуелних дела, наиме филмова, телевизијских програма, видео записа, музицких видео записа, музике и интернет аудио емисија, из области вести, разоноде, спорта, комедије, драме, музике и музичких видео записа; изнајмљивање видео игара; производња и дистрибуција софтвера за видео и

рачунарске игре; пружање блогова у облику онлајн часописа путем интернета који садрже извештавање о актуалним догађајима, веести, разоноду, спорт, комедију, драму, музику и музичке видео записе.

(210) Ж- 2020-330 (220) 02.03.2020.
(731) **Peacock TV LLC**, 1201 North Market Street, Suite 1000, 19801 Wilmington, Delaware, US
(740) ПЕТОШЕВИЋ д.о.о., Булевар ослобођења 87, 11040, Београд
(540)

(531) 24.17.02; 26.04.16; 26.04.22; 26.04.24; 27.05.01; 27.05.24; 29.01.01; 29.01.02; 29.01.03; 29.01.04; 29.01.05; 29.01.06; 29.01.08
(591) црна, бела, жута, наранџаста, црвена, љубичаста, плава, зелена.
(511) 42 пружање привремене употребе софтвера који се не може преузети са интернета за стриминг уживо и унапред снимљених аудиовизуелних и мултимедијалних садржаја на мобилне електронске уређаје; пружање софтвера који се не може преузимати са интернета за претраживање, организацију и препоручивање мултимедијалних садржаја; хостинг дигиталног садржаја на Интернету; хостинг и одржавање онлајн заједнице која садржи аудиовизуелне садржаје из области вести, забаве, спорта, комедије, драме, музике и музичких видео садржаја; пружање програмских интерфејса трећим лицима за приступ садржају и подацима интернет странице.

(210) Ж- 2020-331 (220) 02.03.2020.
(731) **Antibiotice S.A.**, No. 1, Valea Lupului Str., Iasi, RO
(740) Урош Плавша, Струмичка 51, Београд
(540)

NEVOLOL

(511) 5 лекови за људску употребу.

(210) Ж- 2020-332 (220) 02.03.2020.
(731) **Antibiotice S.A.**, No. 1, Valea Lupului Str., Iasi, RO
(740) Урош Плавша, Струмичка 51, 11000, Београд
(540)

EBILOL

(511) 5 лекови за људску употребу.

(210) Ж- 2020-335 (220) 03.03.2020.
(731) **Ђорђе Петрић**, Господара Вучића 57/13, 11000, Београд, RS
(540)

(531) 05.03.13; 24.17.25; 27.05.01; 27.05.04
(591) тамно сива, зелена и светло сива.
(511) 3 немедицинска козметика и тоалетни препарати.
41 образовне услуге;
44 хигијенска и козметичка нега за људе или животиње;

(210) Ж- 2020-336 (220) 03.03.2020.
(731) **Snap Inc.** , 2772 Donald Douglas Loop North, Santa Monica, California 90405, US
(740) Живко Мијатовић & Партнерс д.о.о. Београд, Студентски трг 4, 11000, Београд
(540)

BITMOJI

(511) 38 телекомуникационе услуге, наиме, електронски пренос података, порука, графике, анимације, слика, видео записа, мултимедијалног садржаја и података из области разоноде; обезбеђивање приступа компјутерским, електронским и онлајн базама података; услуге емитовања преко компјутерских или других комуникационих мрежа, наиме, постављање, постовање, приказ, означавање и електронско преношење података, информација, порука, графике, анимације, видео записа, мултимедијалног садржаја и слика; емитовање, емитовање путем интернета, стримовање и пренос аудио и видео записа, телевизијских емисија и кратких анимираних филмова са аватарима, графичким иконицима, симболима, сликама које представљају појединце, нестварним дизајном, стриповима, стрип серијалима, фразама и графичким приказима људи, места и ствари, које су корисници креирали, путем интернета и електронских комуникационих мрежа; телевизијско емитовање на мобилне уређаје, наиме, мобилне телефоне, таблет рачунаре и персоналне рачунаре.
41 Мобилни медији и забава у виду припреме анимираног и неанимираног садржаја, наиме, креирање и продукција мултимедијалних забавних садржаја у облику аватара, графичких иконица, симбола, слика које представљају појединце, нестварних дизајна, стрипова, стрип серијала, фраза и графичких приказа људи, места и ствари; услуге разоноде, наиме, обезбеђивање филмова, телевизијских емисија, видео

садржаја емитованог путем интернета, аудиовизуелног и мултимедијалног садржаја из области музике, спорта, уметности, моде, актуелних догађаја, рекреативних активности и питања од интереса за ширу јавност путем интернета, који се не могу преузимати; услуге разоноде у виду развоја, креирања, продукције, дистрибуције и пост-продукције телевизијских емисија, видео садржаја емитованог путем интернета, аудиовизуелног и мултимедијалног забавног садржаја; продукција и дистрибуција телевизијских емисија; услуге продукције анимираног садржаја; обезбеђивање графике у виду аватара, графичких иконица, симбола, слика које представљају појединце, нестварних дизајна, стрипова, стрип серијала, фраза и графичких приказа људи, места и ствари коју крајњи корисници могу да преносе и примају путем интернета или других рачунарских или телекомуникационих мрежа, бежичних комуникационих мрежа или путем рачунара, лаптопова, мобилне опреме и ручних дигиталних електронских уређаја.

(210) Ж- 2020-339 (220) 04.03.2020.
(731) **SUN STARS & SONS PTE. LTD.**, 81 Anson Road, M Hotel #08-32, 079908, Singapore, SG
(740) Адвокат Драгољуб Ћосовић, Андре Николића 3, 11040, Београд
(540)

(531) 27.05.01; 27.05.17; 29.01.01; 29.01.04
(591) плава, розе.
(511) 5 лековите минералне воде.
32 вода; минерална вода; газирана и негазирана стона вода за пиће; безалкохолна пића.
35 услуге велепродаје, малопродаје и оглашавања у вези са лековитим минералним водама, водом, минералном водом, газираном и негазираном стоном водом за пиће, безалкохолним пићима.

(210) Ж- 2020-341 (220) 02.03.2020.
(731) **Neoplanta Industrija mesa DOO** , Приморска 90, 21000, Нови Сад, RS
(540)

(531) 05.09.15; 26.02.07; 26.02.08; 26.02.09; 27.05.01; 27.05.10; 27.05.17; 27.05.24; 29.01.15
(591) бела, cmyk 73/0/100/0; cmyk 0/19/10/0; црвена, жута,
(511) 29 месне прерађевине.

(210) Ж- 2020-342 (220) 02.03.2020.
(731) **Neoplanta Industrija mesa DOO**, Приморска 90, 21000, Нови Сад, RS
(540)

(531) 08.03.10; 26.02.07; 26.02.08; 27.05.01; 27.05.10; 27.05.17; 29.01.13
(591) cmyk 0/28/100/0; cmyk 0/100/100/0; бела.
(511) 29 месне прерађевине.

(210) Ж- 2020-346 (220) 03.03.2020.
(731) **FITCO d.o.o. Za unutrašnju I spoljnu trgovinu Novi Sad**, Ива Ћипика 18, 21000, Нови Сад, RS
(540)

CALIVITA

(511) 3 немедицинска козметика и тоалетни препарати; немедицинска средства за чишћење зуба; препарати за чишћење, полирање, рибање и абразивни препарати.
5 дијететски додаци (додаци исхрани) за људе.
16 штампане ствари; материјали за обуку и наставу.
35 вођење послова; сортирање разних производа и њихов транспорт путем каталошких поруџбина, поштом или електронским путем, на пример преко веб сајта.
41 образовне услуге; припремање обуке; разонода; спортске и културне активности.

(210) Ж- 2020-350 (220) 05.03.2020.
(731) **Давид Бабовић**, Симина бр. 13/30, Београд, RS
(740) Јована Томић, Маршала Бирјузова 29/3, 11000, Београф
(540)

(531) 27.05.01; 27.05.11; 27.05.17; 29.01.01; 29.01.06
(591) црвена, бела.
(511) 18 кожа и имитација коже.
25 мушка, женска и дечија гардероба, посебно мајице, џемпери, топови, панталоне, мајице кратких рукава, поло мајице, капути, дуксерице, дуксерице са капуљачом, тренерке, шортсеви, блузе, атлет мајице, хаљине, сукње, доњи веш, чарапе, шалови, капе, качкети.
35 услуге малопродаје, велепродаје за одећу и обућу, услуге рекламе маркетинга, организовања модних приредби/ревија у комерцијалне сврхе.

(210) Ж- 2020-351 (220) 05.03.2020.
(731) **RELIGIOUS TECHNOLOGY CENTER**, 1710 Ivar Avenue, Los Angeles, California, US
(740) Гордана Павловић, адвокат, Миливоје Павловић, адвокат, Мајке Јевросиме 53, 11000, Београд
(540)

(531) 26.03.04; 26.03.18; 27.05.01; 27.05.21
(511) 16 штампане ствари, нарочито, књиге, часописи, билтени, приручници, информативни пакети и уџбеници у вези религије и филозофије.
41 услуге образовања, нарочито, спровођење курсева, семинара и предавања у областима религије, филозофије, и образовање у вези религије и филозофије.

(210) Ж- 2020-353 (220) 05.03.2020.
(731) **Fitnesses d.o.o. Beograd-Palilula**, Маријане Грегоран 70, 11000, Београд, RS
(740) Андреа Радоњанин, Добрачина 15, 11000, Београд
(540)

(531) 02.09.14; 02.09.18; 24.17.02; 26.01.14; 27.05.01; 27.05.10; 29.01.04; 29.01.05; 29.01.08
(591) љубичаста, петролеј плава, плава, црна.
(511) 9 апликације за рачунарске софтвере који се могу преузимати.
41 вођење часова фитнеса; услуге личног тренера; обука.
42 рачунарско програмирање.

(210) Ж- 2020-354 (220) 05.03.2020.
(731) **Go Group Services Limited**, 2 George Elliston Road, IP38XQ Ipswich, GB
(740) Мара В. Јанковић, Влајковићева 28, 11000, Београд
(540)

(531) 02.09.14; 27.05.01; 27.05.17; 29.01.01; 29.01.06; 29.01.08
(591) црна, бела и наранџаста
(511) 41 образовање; пружање услуга обуке; забава; спортске и културне активности; услуге игара пружених онлајн са рачунарске мреже.

(210) Ж- 2020-356 (220) 06.03.2020.
(731) **Farmaceutska hemijska kozmetička industrija Alkaloid AD Skoplje**, Bul. Aleksandar Makedonski 12, 1000 Skoplje, MK
(740) Живко Мијатовић & Партнерс д.о.о. Београд, Студентски трг 4, 11000, Београд
(540)

(531) 02.05.03; 02.05.21; 02.05.23; 02.09.01; 03.01.06; 03.01.24; 03.01.28; 24.09.03; 29.01.15
(591) бела, светло розе, тамно розе, светло љубичаста, тамно љубичаста, светло плава, црна, светло наранџаста, тамно наранџаста, жута.
(511) 3 немедицинска козметика и тоалетни препарати; немедицинска средства за чишћење зуба; парфимерија; етарска уља; средства за бељење и друге супстанце за употребу у перионицама; препарати за чишћење, полирање, рибање и абразивни препарати; сапун; козметички препарати; лосиони за косу; марамице натопљене козметичким лосионима; препарати за чишћење зуба; шампони; парфеми; козметика за децу; течни детерџенти за веш; козметички препарати за купање; тоалетне воде; препарати за сунчање;

козметичке креме; козметички препарати за негу коже; лосиони за козметичку употребу; уља за козметичку употребу; јасминово уље; уље од лаванде; лосиони за тело; креме за лице; дезодоранси за тело; талк пудер за тоалетну употребу.
5 фармацеутски, медицински и ветеринарски препарати; санитарни препарати за употребу у медицини; дијететска храна и супстанце прилагођене за медицинску или ветеринарску употребу; храна за бебе; пелене за бебе; дијететски додаци исхрани за људе и животиње; фластери; материјали за превијање; материјали за пломбирање зуба, зубарска смола; дезинфекциона средства; препарати за уништавање штеточина; фунгициди, хербициди.
35 оглашавање; онлајн рекламирање на рачунарској мрежи; пословно управљање; пословна администрација; канцеларијски послови; маркетинг.

(210) Ж- 2020-357 (220) 06.03.2020.
(731) **Farmaceutska hemijska kozmetička industrija Alkaloid AD Skoplje**, Bul. Aleksandar Makedonski 12, 1000 Skoplje, MK
(740) Живко Мијатовић & Партнерс д.о.о. Београд, Студентски трг 4, 11000, Београд
(540)

(531) 02.05.02; 02.05.04; 02.05.21; 04.03.03; 29.01.15
(591) светло плава, тамно плава, светло зелена, тамно зелена, црвена, жута, бела, црна, браон, наранџаста.
(511) 3 немедицинска козметика и тоалетни препарати; немедицинска средства за чишћење зуба; парфимерија; етарска уља; средства за бељење и друге супстанце за употребу у перионицама; препарати за чишћење, полирање, рибање и абразивни препарати; сапун; козметички препарати; лосиони за косу; марамице натопљене козметичким лосионима; препарати за чишћење зуба; шампони; парфеми; козметика за децу; течни детерџенти за веш; козметички препарати за купање; тоалетне воде; препарати за сунчање; козметичке креме; козметички препарати за негу коже; лосиони за козметичку употребу; уља за козметичку употребу; јасминово уље; уље од лаванде; лосиони за тело; креме за лице; дезодоранси за тело; талк пудер за тоалетну употребу.
5 фармацеутски, медицински и ветеринарски препарати; санитарни препарати за употребу у медицини; дијететска храна и супстанце прилагођене за медицинску или ветеринарску употребу; храна за бебе; пелене за бебе; дијететски додаци исхрани за људе и животиње; фластери; материјали за превијање; материјали за пломбирање зуба, зубарска смола; дезинфекциона средства; препарати за уништавање штеточина; фунгициди, хербициди.
35 оглашавање; онлајн рекламирање на рачунарској мрежи; пословно управљање; пословна администрација; канцеларијски послови; маркетинг.

(210) Ж- 2020-358 (220) 06.03.2020.
(731) **Farmaceutska hemijska kozmetička industrija Alkaloid AD Skoplje**, Bul. Aleksandar Makedonski 12, 1000 Skoplje, MK
(740) Живко Мијатовић & Партнерс д.о.о. Београд, Студентски трг 4, 11000, Београд
(540)

(531) 02.01.08; 02.01.23; 10.03.15; 21.03.11; 29.01.15
(591) светло плава, тамно плава, светло зелена, тамно зелена, љубичаста, наранџаста, бела, браон, жута, окер, светло браон, тамно браон, црвена, црна, сива
(511) 3 немедицинска козметика и тоалетни препарати; немедицинска средства за чишћење зуба; парфимерија; етарска уља; средства за бељење и друге супстанце за употребу у перионицама; препарати за чишћење, полирање, рибање и абразивни препарати; сапун; козметички препарати; лосиони за косу; марамице натопљене козметичким лосионима; препарати за чишћење зуба; шампони; парфеми; козметика за децу; течни детерџенти за веш; козметички препарати за купање; тоалетне воде; препарати за сунчање; козметичке креме; козметички препарати за негу коже; лосиони за козметичку употребу; уља за козметичку употребу; јасминово уље; уље од лаванде; лосиони за тело; креме за лице; дезодоранси за тело; талк пудер за тоалетну употребу.
5 фармацеутски, медицински и ветеринарски препарати; санитарни препарати за употребу у медицини; дијететска храна и супстанце прилагођене за медицинску или ветеринарску употребу; храна за бебе; пелене за бебе; дијететски додаци исхрани за људе и животиње; фластери; материјали за

превијање; материјали за пломбирање зуба, зубарска смола; дезинфекциона средства; препарати за уништавање штеточина; фунгициди, хербициди.
35 оглашавање; онлајн рекламирање на рачунарској мрежи; пословно управљање; пословна администрација; канцеларијски послови; маркетинг.

(210) Ж- 2020-359 (220) 06.03.2020.
(731) **Farmaceutska hemijska kozmetička industrija Alkaloid AD Skoplje**, Bul. Aleksandar Makedonski 12, 1000 Skoplje, MK
(740) Живко Мијатовић & Партнерс д.о.о. Београд, Студентски трг 4, 11000, Београд
(540)

(531) 02.03.08; 02.03.23; 16.01.14; 24.17.03; 29.01.15
(591) бела, светло плава, светло љубичаста, тамно љубичаста, црна, жута, окер
(511) 3 немедицинска козметика и тоалетни препарати; немедицинска средства за чишћење зуба; парфимерија; етарска уља; средства за бељење и друге супстанце за употребу у перионицама; препарати за чишћење, полирање, рибање и абразивни препарати; сапун; козметички препарати; лосиони за косу; марамице натопљене козметичким лосионима; препарати за чишћење зуба; шампони; парфеми; козметика за децу; течни детерџенти за веш; козметички препарати за купање; тоалетне воде; препарати за сунчање; козметичке креме; козметички препарати за негу коже; лосиони за козметичку употребу; уља за козметичку употребу; јасминово уље; уље од лаванде; лосиони за тело; креме за лице; дезодоранси за тело; талк пудер за тоалетну употребу.
5 фармацеутски, медицински и ветеринарски препарати; санитарни препарати за употребу у медицини; дијететска храна и супстанце прилагођене за медицинску или ветеринарску употребу; храна за бебе; пелене за бебе; дијететски додаци исхрани за људе и животиње; фластери; материјали за превијање; материјали за пломбирање зуба, зубарска смола; дезинфекциона средства; препарати за уништавање штеточина; фунгициди, хербициди.
35 оглашавање; онлајн рекламирање на рачунарској мрежи; пословно управљање; пословна администрација; канцеларијски послови; маркетинг.

(210) Ж- 2020-360 (220) 06.03.2020.
(731) **Данило Голочевац**, Мачванска 5, Београд, RS
(740) АОД МСА ИП-Милојевић, Секулић, Адвокати, Карађорђева 65, 11000, Београд
(540)

(531) 06.07.05; 24.09.09; 25.01.06; 26.01.16; 26.01.20; 26.01.24; 27.05.01; 27.05.10; 27.05.24; 29.01.02; 29.01.03; 29.01.06; 29.01.08
(591) зелена, црна, бела, златна.
(511) 29 месо, риба, живина и дивљач, нарочито пилећа крилца; месни екстракти; конзервисано, замрзнуто, сушено и кувано воће и поврће; желеи, џемови, компоти; јаја; млеко, сир, путер, јогурт и други млечни производи; уља и масти за исхрану.
35 оглашавање; вођење послова; пословно управљање; канцеларијски послови.
43 услуге обезбеђивања хране и пића; привремени смештај.

(210) Ж- 2020-362 (220) 06.03.2020.
(731) **KT & G Corporation**, 71, Beotkkot-gil, Daedeok-gu, Daejeon, KR
(740) Адвокат Душко Мајкић, Студентски трг 4, 11000
(540)

ESSE BLUE

(511) 34 дуван; цигарете; цигаре; буннут; папир за цигарете; луле; филтери за цигарете; табакере, које нису направљене од племенитих метала; торбице за дуван; упаљачи за цигарете, који нису направљени од племенитих метала; шибице; чистачи за дуванске луле; пепељаре за пушаче, које нису направљене од племенитих метала; секачи за цигаре.

(210) Ж- 2020-363 (220) 06.03.2020.
(731) **IdHAIR Company A/S**, Laegaardsvej 28, 8520, Lystrup, DK
(740) Адвокат Наташа Лаловић Марић, Булевар Михајла Пупина 6/18, 11070, Нови Београд
(540)

ID HAIR

(511) 3 сапуни; парфимерија; етарска уља; козметика; лосиони за косу; средства за чишћење зуба; восак за косу; спреј за косу; боје за косу; препарати за коврџање косе; шампони; гелови; пена за косу; балзами; препарати за фризуру и негу косе у облику аеросола; лако ви за косу; препарати за фарбање косе и скидање фарбе; препарати за трајно увијање и коврџање косе; препарати за негу косе; маске за косу.

(210) Ж- 2020-364 (220) 06.03.2020.
(731) **Udruženje ZA DEČIJE SRCE BEZ MANE**, Љубе Давидовића 62/5, 11000, Београд, RS
(740) Урош Плавша, Струмичка 51, 11000, Београд
(540)

(531) 02.09.01; 04.05.05; 27.05.01; 27.05.10; 27.05.17; 29.01.01; 29.01.02; 29.01.04; 29.01.06; 29.01.08
(591) жута, црвена, тамно плава, светло плава, бела, црна.
(511) 25 одећа и обућа; бадемантили; балетанке; беретке; бермуде; блузе, кошуље; бодији [одећа]; визир качкети [опрема за главу]; водоотпорна обућа; водоотпорна одећа; доњи веш; дресови [одећа]; дукс мајице; женска обућа; женске чарапе; јакне [одећа]; кабанице [одећа]; каишеви [одећа]; капе; капути; кецеље[одећа]; кимона; мајице; мараме за главу; мараме, шалови; обућа за децу; одела; одећа за децу; одећа за спавање; панталоне; папуче; патике; пиџаме; портикле, које нису од папира; портикле, не од тканине или папира; прслуци; рукавице [одећа]; тренерке; униформе; хаљине; ципеле; чизме; џемпери; шешири; штитници за уши [одећа]; шортсеви; чарапе и плетена трикотажа; хеланке [панталоне]; фармерице; тунике; сукње.
28 игре, играчке и предмети за игру; апарати за видео игре; гимнастички и спортски артикли; украси за јелке.
32 минералне и содне воде и друга безалкохолна пића; пића од воћа и воћни сокови; ароматизована вода; ароматизована минерална вода; безалкохолна ароматизована пића; безалкохолна пића на бази воћа ароматизована чајем; безалкохолна пића са укусом воћа; безалкохолни воћни екстракти; безалкохолни концентрати за прављење напитака; безалкохолни напици са укусом чаја; безалкохолни сирупи; вода за пиће; вода обогаћена витаминима [напици]; вода обогаћена минералима [напици]; вода обогаћена нутријентима; воћни коктели, безалкохолни; воћни напици и воћни сокови; газирана вода; газирана вода обогаћена витаминима [напици]; газирана пића са воћним укусима; газирани воћни сокови; лимунаде; минерална вода [пиће]; пиво; пића на бази пива; сода вода; флаширана вода за пиће; тоник; фрапеи од воћа; спортска пића с електролитима; мешани воћни сокови; концентровани воћни сокови.

(210) Ж- 2020-366 (220) 06.03.2020.
(731) **Горан Ћуковић**, Љермонтова 22, 11000, Београд, RS
(740) Ненад Алексић, Василија Ивановића 12, Београд
(540)

(531) 26.11.13; 27.05.01; 29.01.06; 29.01.08
(591) црна, бела.
(511) 37 грађевинске услуге; услуге инсталирања и поправљања.
39 транспортне услуге; организовање путовања.
41 разонода; спортске и културне активности.
43 услуге обезбеђивања хране и пића; привремени смештај.

(210) Ж- 2020-367 (220) 06.03.2020.
(731) **NOBEL ILAC SANZII VE TICARET ANONIM SIRKETI**, Saray Mah., Dr. Adnan Buyukdeniz Cad., No:14, Umraniye , 34768, Istanbul, TR
(740) Јасна Д. Николић, Чингријина 12, 11000, Београд
(540)

NBL ATP

(511) 3 козметичке креме; уља за козметичку употребу; козметички препарати за негу коже; козметички препарати за мршављење; фитокозметички препарати; козметика за децу.
5 лекови за медицинску употребу; хомеопатски препарати; нутриционистички препарати; фармацеутски и ветеринарски препарати; дијететске супстанце прилагођене за употребу у медицини, храна за бебе; дијететски производи као додаци исхрани (дијететски суплементи); дијететски производи као формуле за одојчад; дијететски производи као храна за одојчад и малу децу; дијететски производи као храна за особе на дијети за мршављење; дијететски производи као храна за посебне медицинске намене; дијететски производи као храна за особе интолерантне на глутен; дијететски производи као замене за со за људску исхрану; пробиотици;; дезинфекциона средства.

35 оглашавање; оглашавање на интернету; рекламирање; презентација робе; услуге малопродаје фармацеутских ветеринарских и хигијенских препарата, дијететских производа и медицинског материјала; услуге велепродаје фармацеутских ветеринарскихи хигијенских препарата, дијететских производа и медицинског материјала.

(210) Ж- 2020-368 (220) 06.03.2020.
(731) **NOBEL ILAC SANZII VE TICARET ANONIM SIRKETI**, Saray Mah., Dr. Adnan Buyukdeniz Cad., No:14, Umraniye , 34768, Istanbul, TR
(740) Јасна Д. Николић, Чингријина 12, 11000, Београд
(540)

Aquabel

(511) 3 козметичке креме; уља за козметичку употребу; козметички препарати за негу коже; козметички препарати за заштиту од сунца; фитокозметички препарати; козметика за децу. 5 хомеопатски препарати; нутриционистички препарати; фармацеутски препарати; дијететске супстанце прилагођене за употребу у медицине; дијететски производи као додаци исхрани (дијететски суплементи); дијететски производи као храна за посебне медицинске намене; дијететски производи као храна за особе интолерантне на глутен; дијететски производи као замене за со за људску исхрану; пробиотици; дезинфекциона средства; раствор морске воде за фармацеутску употребу; раствор морске воде за ублажавање зачепљења носне шупљине и параназалних синуса; раствор морске воде за усну шупљину и ждрело; раствор морске воде за спољно уво; санитарни препарати за медицинску употребу; додаци прехрани за људе; соли за купке од минералне воде; купке од кисеоника; фармацеутски препарати за лечење опекотина од сунца; минералне воде за медицинску употребу; термална вода; медицинска уља; лосиони за медицинску употребу; медицинска пића; медицински тоници; средства за испирање уста за медицинску намену; препарати за дезодорисање ваздуха; фармацеутски препарати за назалну примену; средства за испирање уста за медицинске намене. 10 хируршки, медицински, стоматолошки и ветеринарски апарати и инструменти; терапијски и помоћни уређаји прилагођени особама са инвалидитетом; масажни апарати; апарати, уређаји и производи за дојенчад; медицински уређаји за назалну примену.

(210) Ж- 2020-369 (220) 06.03.2020.
(731) **NOBEL ILAC SANZII VE TICARET ANONIM SIRKETI**, Saray Mah., Dr. Adnan Buyukdeniz Cad., No:14, Umraniye , 34768, Istanbul, TR
(740) Јасна Д. Николић, Чингријина 12, 11000, Београд
(540)

NBL Solemar

(511) 3 козметичке креме; уља за козметичку употребу; козметички препарати за негу коже; козметички препарати за заштиту од сунца; фитокозметички препарати; козметика за децу. 5 хомеопатски препарати; нутриционистички препарати; фармацеутски препарати; дијететске супстанце прилагођене за употребу у медицине; дијететски производи као додаци исхрани (дијететски суплементи); дијететски производи као храна за посебне медицинске намене; дијететски производи као храна за особе интолерантне на глутен; дијететски производи као замене за со за људску исхрану; пробиотици; дезинфекциона средства; раствор морске воде за фармацеутску употребу; раствор морске воде за ублажавање зачепљења носне шупљине и параназалних синуса; раствор морске воде за усну шупљину и ждрело; раствор морске воде за спољно уво; санитарни препарати за медицинску употребу; додаци прехрани за људе; соли за купке од минералне воде; купке од кисеоника; фармацеутски препарати за лечење опекотина од сунца; минералне воде за медицинску употребу; термална вода; медицинска уља; лосиони за медицинску употребу; медицинска пића; медицински тоници; средства за испирање уста за медицинску намену; препарати за дезодорисање ваздуха; фармацеутски препарати за назалну примену; средства за испирање уста за медицинске намене. 10 хируршки, медицински, стоматолошки и ветеринарски апарати и инструменти; терапијски и помоћни уређаји прилагођени особама са инвалидитетом; масажни апарати; апарати, уређаји и производи за дојенчад; медицински уређаји за назалну примену.

(210) Ж- 2020-370 (220) 06.03.2020.
(731) **NOBEL ILAC SANZII VE TICARET ANONIM SIRKETI**, Saray Mah., Dr. Adnan Buyukdeniz Cad., No:14, Umraniye , 34768, Istanbul, TR
(740) Јасна Д. Николић, Чингријина 12, 11000, Београд
(540)

Solemar

(511) 3 козметичке креме; уља за козметичку употребу; козметички препарати за негу коже; козметички препарати за заштиту од сунца; фитокозметички препарати; козметика за децу. 5 хомеопатски препарати; нутриционистички препарати; фармацеутски препарати; дијететске

супстанце прилагођене за употребу у медицине; дијететски производи као додаци исхрани (дијететски суплементи); дијететски производи као храна за посебне медицинске намене; дијететски производи као храна за особе интолерантне на глутен; дијететски производи као замене за со за људску исхрану; пробиотици; дезинфекциона средства; раствор морске воде за фармацеутску употребу; раствор морске воде за ублажавање зачепљења носне шупљине и параназалних синуса; раствор морске воде за усну шупљину и ждрело; раствор морске воде за спољно уво; санитарни препарати за медицинску употребу; додаци прехрани за људе; соли за купке од минералне воде; купке од кисеоника; фармацеутски препарати за лечење опекотина од сунца; минералне воде за медицинску употребу; термална вода; медицинска уља; лосиони за медицинску употребу; медицинска пића; медицински тоници; средства за испирање уста за медицинску намену; препарати за дезодорисање ваздуха; фармацеутски препарати за назалну примену; средства за испирање уста за медицинске намене.
10 хируршки, медицински, стоматолошки и ветеринарски апарати и инструменти; терапијски и помоћни уређаји прилагођени особама са инвалидитетом; масажни апарати; апарати, уређаји и производи за дојенчад; медицински уређаји за назалну примену

---

(210) Ж- 2020-371 (220) 06.03.2020.
(731) **NOBEL ILAC SANZII VE TICARET ANONIM SIRKETI**, Saray Mah., Dr. Adnan Buyukdeniz Cad., No:14, Umraniye , 34768, Istanbul, TR
(740) Јасна Д. Николић, Чингријина 12, 11000, Београд
(540)

NBL Aquabel

(511) 3 козметичке креме; уља за козметичку употребу; козметички препарати за негу коже; козметички препарати за заштиту од сунца; фитокозметички препарати; козметика за децу.
5 хомеопатски препарати; нутриционистички препарати; фармацеутски препарати; дијететске супстанце прилагођене за употребу у медицине; дијететски производи као додаци исхрани (дијететски суплементи); дијететски производи као храна за посебне медицинске намене; дијететски производи као храна за особе интолерантне на глутен; дијететски производи као замене за со за људску исхрану; пробиотици; дезинфекциона средства; раствор морске воде за фармацеутску употребу; раствор морске воде за ублажавање зачепљења носне шупљине и параназалних синуса; раствор морске воде за усну шупљину и ждрело; раствор морске воде за спољно уво; санитарни препарати за медицинску употребу; додаци прехрани за људе; соли за купке од минералне воде; купке од кисеоника; фармацеутски препарати за лечење опекотина од сунца; минералне воде за медицинску употребу; термална вода; медицинска уља; лосиони за медицинску употребу; медицинска пића; медицински тоници; средства за испирање уста за медицинску намену; препарати за дезодорисање ваздуха; фармацеутски препарати за назалну примену; средства за испирање уста за медицинске намене.
10 хируршки, медицински, стоматолошки и ветеринарски апарати и инструменти; терапијски и помоћни уређаји прилагођени особама са инвалидитетом; масажни апарати; апарати, уређаји и производи за дојенчад; медицински уређаји за назалну примену.

---

(210) Ж- 2020-374 (220) 09.03.2020.
(731) **Павле Радановић**, Вере Павловић 1, 21000, Нови Сад, RS
(540)

SVET VINA

(531) 05.03.04; 05.03.14; 27.05.01; 29.01.01; 29.01.02
(591) златна- ЦМУК 0,19,100,0; црвена - ЦМУК 27,100,100,27.
(511) 38 аудио, видео и мултимедијско емитовање садржаја путем интернета и других комуникацијских мрежа; аудио емитовање путем интернета; аудио емитовање путем интернета и других комуникацијских мрежа; видео емитовање и пренос кинематографских филмова и филмова путем интернета; бежични пренос података путем интернета; видео емитовање путем интернета; дигитални пренос података путем интернета; електронска комуникација путем причаоница, линија за ћаскање интернет форума; електронска размена порука путем линија за ћаскање, причаоница и интернет форума; електронски пренос дигиталних фотографских докумената између корисника Интернета; електронски пренос звука, слика и других података и информација свих врста путем интернета; електронски пренос рачунарских програма путем интернета; емитовање аудио-визуелних и мултимедијалних садржаја путем интернета; емитовање аудио-визуелних садржаја путем интернета; емитовање видео записа путем интернета и других комуникацијских мрежа; емитовање видео и аудио програма путем интернета; емитовање видео и аудио садржаја путем интернета; емитовање мултимедијалних садржаја путем интернета; емитовање програма путем интернета;

емитовање путем интернет протокола; емитовање телевизијских програма путем интернета; емитовање телевизијских програма, филмова, и осталих аудио-визуелних и мултимедијалних садржаја путем интернет протокола и комуникацијских мрежа; емитовање филмова и телевизијских садржаја путем интернета; емитовање филмова путем интернета; емитовање филмских и телевизијских садржаја или програма, укључујући на интернету, на мобилним комуникацијским мрежама и другим медијима; интернет комуникација; интернетска испорука докумената путем глобалне рачунарске мреже; истовремено телевизијско емитовање путем глобалних комуникацијских мрежа, интернета и бежичних мрежа; комуникацијске услуге које се пружају путем интернета; мултимедијално емитовање путем интернета; мултимедијско емитовање путем интернета и других комуникацијских мрежа; омогућавање бежичног приступа интернету за више корисника; омогућавање даљинског приступа интернету; омогућавање интернет приступа базама података; омогућавање корисничког приступа глобалним рачунарским мрежама и интернет страницама које садрже информације о широком распону тема; омогућавање корисничког приступа интернету [пружаоци услуга]; омогућавање корисничког приступа информацијама и информационим услугама које су доступне на интернету и на другим рачунарским мрежама; омогућавање корисничког приступа информацијама на интернету; омогућавање корисничког приступа платформама на интернету; омогућавање корисничког приступа порталима на интернету; омогућавање приступа базама података на интернету; омогућавање приступа електронским информацијам, комуникацијама и платформама за трансакције на интернету; омогућавање приступа електронским комуникацијским мрежама, интернету и екстранетима; омогућавање приступа интернет порталима који нуде програме видео програма на захтев; омогућавање приступа интернет страницама за расправе на интернету; омогућавање приступа интернет страницама на интернету или било којој другој комуникацијској мрежи; омогућавање приступа интернет страницама, пошти и информативним порталима; омогућавање приступа интернет страницама са дигиталном музиком; омогућавање приступа интернету; омогућавање приступа интернету и другим комуникацијским мрежама; омогућавање приступа интернету путем бежичних широкопојасних мрежа; омогућавање приступа интернету путем фибер оптичких широкопојасних мрежа; омогућавање приступа информацијама на интернету; омогућавање приступа информацијама путем интернета; омогућавање приступа линијама за ћаскање на интернету; омогућавање приступа линијама за ћаскање, причаоницама и форумима на интернету, укључујући мобилни интернет; омогућавање приступа линијама за ћаскање, причаоницама и форумима преко интернета; омогућавање приступа мултимедијалним садржајима на интернету; омогућавање приступа платформама за електронску трговину на интернету; омогућавање приступа платформама и порталима на интернету; омогућавање приступа платформама на интернету; омогућавање приступа платформама на интернету за потребе размене дигиталних фотографија; омогућавање приступа платформама на интернету, као и на мобилном интернету; омогућавање приступа подацима путем интернета; омогућавање приступа порталима на интернету; омогућавање приступа причаоницама на интернету; омогућавање приступа форумима на интернету; омогућавање телекомуникацијских повезивања на интернет; омогућавање телекомуникацијских повезивања на интернет или базе података; омогућавање телекомуникацијских повезивања на интернет у кафићима; омогућавање телекомуникацијског приступа аудио садржајима који се пружају путем интернета; омогућавање телекомуникацијског приступа видео садржајима који се пружају путем интернета; пренос аудио и видео садржаја путем интернета; пренос аудио података путем интернета; пренос аудио садржаја путем интернета; пренос видео података путем интернета; пренос видео садржаја путем интернета; пренос видео садржаја, филмова, слика, текста, фотографија, игара, садржаја који су створили корисници, аудио садржаја, и информација путем интернета; пренос дигиталне датотеке која садржи аудио или видео запис који се дистибуира путем интернета; пренос звука, слике и података путем интернета; пренос и дистрибуција података или аудио-визуелних слика путем глбалне рачунарске мреже или интернета; пренос информација и података путем интернета; пренос информација и података путем онлајн услуга и интернета; пренос информација и података путем рачунарских мрежа и интернета; пренос информација путем интернета; пренос информација, укључујући интернет странице, рачунарске програме и било које друге податке; пренос и ширење информација и података путем рачунарских мрежа и интернета; пренос мултимедијалног садржаја путем интернета; пренос података путем интернета; пренос порука, података и садржаја путем интернета и других комуникацијских мрежа; пренос порука, података и садржаја путем интернета и других рачунарских и комуникацијских мрежа; пренос порука путем интернета; пренос садржаја који су створили корисцници путем интернета; пренос сликовног и говорног садржаја путем интернета; пренос сликовног садржаја путем

интернета; пренос стримованог звука и аудиовизуелних снимака путем интернета; пренос текста путем интернета; пренос филмова путем интернета; пренос честитки путем интернета; приступ и комуникацијске услуге на интернету и путем интранета; приступ комуникацијским интернет везама помоћу којих се корисник пребацује са једне интернет странице на друге локалне и глобалне интернет странице; прослеђивање порука свих врста на интернет адресе [web мессагинг]; пружање брзог приступа интернету; пружање интернет лист сервера за пренос порука међу рачунарским корисницима; пружање информација о телевизијском емитовању путем интернет странице; пружање приступа базама података на интернету; пружање приступа интернет порталима; пружање приступа линијама за ћаскање, причаоницама и форумима путем мобилног интернета; пружање приступа мобилним интернет платформама; пружање приступа мобилним интернет порталима; пружање приступа подацима и информацијама на интернету; пружање приступа порталима на интернету, као и на интернету на мобилном телефону; пружање приступа путем мреже података софтверу за приступ интернету; пружање телекомуникацијских услуга за платформе електронске трговине на интернету и другим електронским медијима; пружање услуга бирања везе и наменског прикључка интернету за више корисника; пружање услуга гласовне комуникације путем интернета; пружање услуга електронских интернет огласнх табли за пренос порука међу рачунарским корисницима; пружање услуга интернет форума; пружање услуга интернет форума за пренос порука, коментара и мултимедијалних садржаја међу корисницима; пружање услуга интернет форума за пренос порука међу рачунарским корисницима; пружање услуга линија за ћаскање на интернету; пружање услуга причаоница и форума на интернету; пружање услуга причаоница на интернету за повезивање на друштвеним мрежама; пружање услуга причаоница на интернету и електронских огласних табли за пренос порука међу рачунарским корисницима; радијско емитовање путем интернета; слање електронских порука путем интернет страница; стриминг [проток] аудио и видео материјала на интернету; стриминг [проток] аудио материјала на интернету; стриминг [проток] видео материјала на интернету; телекомуникацијске услуге које се пружају путем интернета, интранета и екстранета; телекомуникацијске услуге које се пружају путем интернет платформи и портала; телекомуникацијске услуге које се пружају путем платформи и портала на интернету и других медија; услуге аудио и видео емитовања садржаја путем интернета; услуге видео стриминга независних филмова и кинематографских филмова путем интернета; услуге емитовања и омогућавање телекомуникацијског приступа видео и аудио садржаја пружањем услуга видео садржаја на захтев путем интернета; услуге интернета и дигиталног преноса за аудио, видео или графичке податке; услуге интернетског емитовања; услуге интернетског слања порука; услуге интернет телефоније; услуге преноса гласа путем интернет протокола [ВоИП]; услуге преноса телевизије путем интернета [ИПТВ]; услуге пружања интернетских услуга [ИСП]; услуге пружаоца интернет услуга; пружање корисничког приступа онлајн страницама које садрже информације о широком спектру тема; пружање онлајн платформи за интеракцију са осталим рачунарским корисницима у реалном времену; пружање онлајн приступа подацима; пружање онлајн услуга причаоница за пренос порука међу корисницима рачунара; пружање онлајн услуга причаоница и дискусија; пружање онлајн услуга причаоница и електронских огласних табли за пренос порука међу корисницима у области од општег интереса; пружање приступа компјутерским, електронским и онлајн базама података; пружање приступа онлајн причаоницама; пружање приступа онлајн форумима; пружање приступа услугама блогова, причаоница, огласних табли и дискусија; пружање услуга онлајн дискусије; пружање услуга онлајн преноса путем факса; пружање услуга онлајн причаоница; пружање услуга онлајн соба за ћаскање; пружање услуга онлајн форума.

41 информативне услуге у виду извештавања о актуелним догађајима; удружено извештавање; услуге извештавања из области пословних вести; услуге информативног извештавања; услуге информативног извештавања у области финансијских новости; услуге новинарског извештавања из области моде; услуге новинарског извештавања у виду новинских анализа и коментара; услуге репортерског извештавања.

(210) Ж- 2020-377 (220) 09.03.2020.
(731) **Peacock TV LLC**, 1201 North Market Street, Suite 1000, 19801 Wilmington, Delaware, US
(740) ПЕТОШЕВИЋ д.о.о., Булевар ослобођења 87, 11040, Београд
(540)

PEACOCK

(511) 9 софтверске апликације за мобилне електронске уређаје и преносиве електронске уређаје, наиме, мобилне телефоне, целуларне телефоне, паметне телефоне, ручне конзоле за игру, таблет рачунаре, лаптоп и ноутбук рачунаре; рачунарски софтвер, наиме репродуктори аудио-

визуелног медијског садржаја који се могу преузимати са интернета; софтвер за претраживање и означавање видео записа; рачунарски софтвер за стриминг аудио-визуелног медијског садржаја на мобилним електронским уређајима и рачунарима; софтвер за праћење и оптимизацију огласа; рачунарски програми за видео игре; програми за интерактивне игре; софтверска платформа за пружање програмских интерфејса трећим лицима како би приступили садржају интернет страница и подацима за развој вебсајта и развој вебсајт апликације; интерактивне игре, и то рачунарски програми и програми за видео игрице са садржајем из филмова, телевизијских програма или музичких видео записа; дигитални медији, наиме, аудио-визуелни медијски садржај који се може преузимати са интернета а из области вести, забаве, спорта, комедије, драме, музике и музичких видео записа; унапред снимљени медији, односно меморије без покретних делова и полупроводничке меморије, хард дискови и дискови, магнетске меморије, хард дискови и дискови, флеш или УСБ прикључци, меморијске картице, меморијски стикови, ДВД-ови, ЦД-ови, оптички дискови, интерактивни дискови са музиком и музичким видео записима, видео касете и аудио касете и ласерски дискови с вестима, забавом, спортом, комедијом, драмом, музиком и музичким видео записима.

(210) Ж- 2020-378 (220) 09.03.2020.
(731) **Peacock TV LLC**, 1201 North Market Street, Suite 1000, 19801 Wilmington, Delaware, US
(740) ПЕТОШЕВИЋ д.о.о., Булевар ослобођења 87, 11040, Београд
(540)

PEACOCK

(511) 38 емитовање и пренос уживо и унапред снимљених аудио-визуелних, мултимедијалних и дигиталних садржаја за остале путем бежичних мрежа, интернета, кабла, сателита и глобалних, регионалних и локалних рачунарских мрежа из области вести, забаве, спорта, комедије, драме, музике и музичких видео записа; пренос и испорука уживо и унапред снимљених аудио-визуелних, мултимедијалних и дигиталних садржаја за друге путем бежичних мрежа, интернета, кабла, сателита и глобалних, регионалних и локалних рачунарских мрежа; пренос и испорука гласа, података, слика, сигнала, порука и информација; пренос и испорука аудио-визуелних, мултимедијалних и дигиталних садржаја који се не могу и оних који се могу преузимати са интернета у облику дугометражних филмова, филмова делимичне дужине и клипова, телевизијских програма, видео записа, музичких видео записа и музике; пренос и испорука видео и интерактивних игара; услуге подцаста и интернет преноса; пружање приступа онлајн форумима, причаоницама, списковима адреса за пренос и испоруку порука и блогова путем бежичних мрежа, интернета, кабла, сателита и глобалних, регионалних и локалних рачунарских мрежа; пружање онлајн електронских огласних табли за пренос и испоруку порука међу корисницима из области општег интересовања; услуге размене порука на мрежи; пружање онлајн форума и спискова адреса за пренос и испоруку порука са извештајима о тренутним догађајима, забави, спорту, комедији, драми, музици и музичким видео записима; управљање телевизијским мрежама и каналима.

(210) Ж- 2020-379 (220) 09.03.2020.
(300) 88615867 13.09.2019. US.
(731) **Peacock TV LLC**, 1201 North Market Street, Suite 1000, 19801 Wilmington, Delaware, US
(740) ПЕТОШЕВИЋ д.о.о., Булевар ослобођења 87, 11040, Београд
(540)

PEACOCK

(511) 41 услуге образовања и забаве, наиме пружање, приказивање и показивање аудио-визуелног садржаја који је уживо или је унапред снимљен а из области извештавања о актуалним догађајима, вести, разоноде, спорта, комедије, драме, музике и музичких видео записа; пружање вебсајта који садржи аудио-визуелни садржај који се емитује уживо или је унапред снимљен, наиме игране филмове, телевизијски програм, видео записе, музичке видео записе и музику и видео клипове, аудио клипове, музичке клипове, филмске клипове и фотографије а из области извештавања о актуалним догађањима, вести, разоноде, спорта, комедије, драме, музике и музичких видео записа; пружање вебсајтова са видео и интерактивним играма; пружање интерактивних интернет игара; пружање онлајн информација путем бежичних мрежа, интернета, глобалних, регионалних и локалних рачунарских мрежа, а у вези са темама играних филмова, телевизијских програма, видео записа, музичких видео записа и музике; обезбеђивање онлајн интерактивних извора и програмских водича у вези са темама играних филмова, телевизијских програма, видео садржаја, музичких спотова и музике прилагођене програмским преференцијама гледалаца; услуге електронске издавачке делатности, наиме онлајн објављивање текстова, графике, фотографија, слика и аудио-визуелних дела других за стриминг или преузимање која садрже извештавање о актуалним догађајима, вести,

разоноду, спорт, комедију, драму, музику и музичке видео записе; производња и дистрибуција аудио-визуелних дела, односно филмова, телевизијских програма, видео записа, музичких видео садржаја, музике и интернет аудио емисија, за стриминг или преузимање из области извештавања о актуалним догађајима, вести, забаве, спорта, комедије, драме, музике и музичких видео записа; изнајмљивање аудио-визуелних дела, наиме филмова, телевизијских програма, видео записа, музицких видео записа, музике и интернет аудио емисија, из области вести, разоноде, спорта, комедије, драме, музике и музичких видео записа; изнајмљивање видео игара; производња и дистрибуција софтвера за видео и рачунарске игре; пружање блогова у облику онлајн часописа путем интернета који садрже извештавање о актуалним догађајима, веести, разоноду, спорт, комедију, драму, музику и музичке видео записе.

(210) Ж- 2020-380 (220) 09.03.2020.
(300) 88616206 13.09.2019. US.
(731) **Peacock TV LLC**, 1201 North Market Street, Suite 1000, 19801 Wilmington, Delaware, US
(740) ПЕТОШЕВИЋ д.о.о., Булевар ослобођења 87, 11040, Београд
(540)

peacock

(531) 24.17.02; 27.05.01; 29.01.01; 29.01.02; 29.01.03; 29.01.04; 29.01.05; 29.01.08
(591) црна, жута, наранџаста, црвена, љубичаста, плава, зелена.
(511) 9 софтверске апликације за мобилне електронске уређаје и преносиве електронске уређаје, наиме, мобилне телефоне, целуларне телефоне, паметне телефоне, ручне конзоле за игру, таблет рачунаре, лаптоп и ноутбук рачунаре; рачунарски софтвер, наиме репродуктори аудио-визуелног медијског садржаја који се могу преузимати са интернета; софтвер за претраживање и означавање видео записа; рачунарски софтвер за стриминг аудио-визуелног медијског садржаја на мобилним електронским уређајима и рачунарима; софтвер за праћење и оптимизацију огласа; рачунарски програми за видео игре; програми за интерактивне игре; софтверска платформа за пружање програмских интерфејса трећим лицима како би приступили садржају интернет страница и подацима за развој вебсајта и развој вебсајт апликације; интерактивне игре, и то рачунарски програми и програми за видео игрице са садржајем из филмова, телевизијских програма или музичких видео записа; дигитални медији, наиме, аудио-визуелни медијски садржај који се може преузимати са интернета а из области вести, забаве, спорта, комедије, драме, музике и музичких видео записа; унапред снимљени медији, односно меморије без покретних делова и полупроводничке меморије, хард дискови и дискови, магнетске меморије, хард дискови и дискови, флеш или УСБ прикључци, меморијске картице, меморијски стикови, ДВД-ови, ЦД-ови, оптички дискови, интерактивни дискови са музиком и музичким видео записима, видео касете и аудио касете и ласерски дискови с вестима, забавом, спортом, комедијом, драмом, музиком и музичким видео записима.

(210) Ж- 2020-381 (220) 09.03.2020.
(300) 88616218 13.09.2019. US.
(731) **Peacock TV LLC**, 1201 North Market Street, Suite 1000, 19801 Wilmington, Delaware, US
(740) ПЕТОШЕВИЋ д.о.о., Булевар ослобођења 87, 11040, Београд
(540)

peacock

(531) 24.17.02; 27.05.01; 29.01.01; 29.01.02; 29.01.03; 29.01.04; 29.01.05; 29.01.08
(591) црна, жута, наранџаста, црвена, љубичаста, плава, зелена.
(511) 35 оглашавање; пословне услуге оглашавања; услуге анализе оглашавања; изнајмљивање огласног времена; услуге дигиталне рекламе; објављивање реклама за друге путем бежичних мрежа, интернета, кабла, сателита и глобалних, регионалних и локалних рачунарских мрежа; услуге мрежног и интернет оглашавања, рекламе и маркетинга; пружање простора на мобилним уређајима, софтверским апликацијама и мрежним локацијама за оглашавање производа и услуга; услуге интернетских и онлајн малопродајних страница које се односе на аудиовизуални садржај који се може преносити уживо или преузимати а из области вести, забаве, спорта, комедије, драме, музике и музичких видео записа; услуге програма верности купаца и услуге клуба купаца за комерцијалне, промотивне, рекламне и потребе ангажовања купаца.

(210) Ж- 2020-382 (220) 09.03.2020.
(300) 88616223 13.09.2019. US.
(731) **Peacock TV LLC**, 1201 North Market Street, Suite 1000, 19801 Wilmington, Delaware, US

(740) ПЕТОШЕВИЋ д.о.о., Булевар ослобођења 87, 11040, Београд
(540)

peacock

(531) 24.17.02; 27.05.01; 29.01.01; 29.01.02; 29.01.03; 29.01.04; 29.01.05; 29.01.08
(591) црна, жута, наранџаста, црвена, љубичаста, плава, зелена.
(511) 38 емитовање и пренос уживо и унапред снимљених аудио-визуелних, мултимедијалних и дигиталних садржаја за остале путем бежичних мрежа, интернета, кабла, сателита и глобалних, регионалних и локалних рачунарских мрежа из области вести, забаве, спорта, комедије, драме, музике и музичких видео записа; пренос и испорука уживо и унапред снимљених аудио-визуелних, мултимедијалних и дигиталних садржаја за друге путем бежичних мрежа, интернета, кабла, сателита и глобалних, регионалних и локалних рачунарских мрежа; пренос и испорука гласа, података, слика, сигнала, порука и информација; пренос и испорука аудио-визуелних, мултимедијалних и дигиталних садржаја који се не могу и оних који се могу преузимати са интернета у облику дугометражних филмова, филмова делимичне дужине и клипова, телевизијских програма, видео записа, музичких видео записа и музике; пренос и испорука видео и интерактивних игара; услуге подцаста и интернет преноса; пружање приступа онлајн форумима, причаоницама, списковима адреса за пренос и испоруку порука и блогова путем бежичних мрежа, интернета, кабла, сателита и глобалних, регионалних и локалних рачунарских мрежа; пружање онлајн електронских огласних табли за пренос и испоруку порука међу корисницима из области општег интересовања; услуге размене порука на мрежи; пружање онлајн форума и спискова адреса за пренос и испоруку порука са извештајима о тренутним догађајима, забави, спорту, комедији, драми, музици и музичким видео записима; управљање телевизијским мрежама и каналима.

---

(210) Ж- 2020-383 (220) 09.03.2020.
(300) 88616231 13.09.2019. US.
(731) **Peacock TV LLC**, 1201 North Market Street, Suite 1000, 19801 Wilmington, Delaware, US
(740) ПЕТОШЕВИЋ д.о.о., Булевар ослобођења 87, 11040, Београд
(540)

peacock

(531) 24.17.02; 27.05.01; 29.01.01; 29.01.02; 29.01.03; 29.01.04; 29.01.05; 29.01.08
(591) црна, жута, наранџаста, црвена, љубичаста, плава, зелена.
(511) 41 услуге образовања и забаве, наиме пружање, приказивање и показивање аудио-визуелног садржаја који је уживо или је унапред снимљен а из области извештавања о актуалним догађајима, вести, разоноде, спорта, комедије, драме, музике и музичких видео записа; пружање вебсајта који садржи аудио-визуелни садржај који се емитује уживо или је унапред снимљен, наиме игране филмове, телевизијски програм, видео записе, музичке видео записе и музику и видео клипове, аудио клипове, музичке клипове, филмске клипове и фотографије а из области извештавања о актуалним догађањима, вести, разоноде, спорта, комедије, драме, музике и музичких видео записа; пружање вебсајтова са видео и интерактивним играма; пружање интерактивних интернет игара; пружање онлајн информација путем бежичних мрежа, интернета, глобалних, регионалних и локалних рачунарских мрежа, а у вези са темама играних филмова, телевизијских програма, видео записа, музичких видео записа и музике; обезбеђивање онлајн интерактивних извора и програмских водича у вези са темама играних филмова, телевизијских програма, видео садржаја, музичких спотова и музике прилагођене програмским преференцијама гледалаца; услуге електронске издавачке делатности, наиме онлајн објављивање текстова, графике, фотографија, слика и аудио-визуелних дела других за стриминг или преузимање која садрже извештавање о актуалним догађајима, вести, разоноду, спорт, комедију, драму, музику и музичке видео записе; производња и дистрибуција аудио-визуелних дела, односно филмова, телевизијских програма, видео записа, музичких видео садржаја, музике и интернет аудио емисија, за стриминг или преузимање из области извештавања о актуалним догађајима, вести, забаве, спорта, комедије, драме, музике и музичких видео записа; изнајмљивање аудио-визуелних дела, наиме филмова, телевизијских програма, видео записа, музицких видео записа, музике и интернет аудио емисија, из области вести, разоноде, спорта, комедије, драме, музике и музичких видео записа; изнајмљивање видео игара;

производња и дистрибуција софтвера за видео и рачунарске игре; пружање блогова у облику онлајн часописа путем интернета који садрже извештавање о актуалним догађајима, веести, разоноду, спорт, комедију, драму, музику и музичке видео записе.

(210) Ж- 2020-384 (220) 09.03.2020.
(300) 88616240 13.09.2019. US.
(731) **Peacock TV LLC**, 1201 North Market Street, Suite 1000, 19801 Wilmington, Delaware, US
(740) ПЕТОШЕВИЋ д.о.о., Булевар ослобођења 87, 11040, Београд
(540)

peacock

(531) 24.17.02; 27.05.01; 29.01.01; 29.01.02; 29.01.03; 29.01.04; 29.01.05; 29.01.08
(591) црна, жута, наранџаста, црвена, љубичаста, плава, зелена.
(511) 42 пружање привремене употребе софтвера који се не може преузети са интернета за стриминг уживо и унапред снимљених аудиовизуелних и мултимедијалних садржаја на мобилне електронске уређаје; пружање софтвера који се не може преузимати са интернета за претраживање, организацију и препоручивање мултимедијалних садржаја; хостинг дигиталног садржаја на Интернету; хостинг и одржавање онлајн заједнице која садржи аудиовизуелне садржаје из области вести, забаве, спорта, комедије, драме, музике и музичких видео садржаја; пружање програмских интерфејса трећим лицима за приступ садржају и подацима интернет странице.

(210) Ж- 2020-385 (220) 09.03.2020.
(731) **NOBEL ILAC SANAYII VE TICARET ANONIM SIRKETI**, Saray Mah., Dr.Adnan Buyukdeniz Cad, No:14, Umraniye 34768, Istanbul, TR
(740) Јасна Николић, Чингријина 12, 11000, Београд
(540)

Tisinon

(511) 5 лекови за медицинску употребу.

(210) Ж- 2020-386 (220) 09.03.2020.
(731) **HoneyCraft doo Novi Sad za proizvodnju, trgovinu i usluge**, Бранислава Бороте 17, 21000, Нови Сад, RS
(740) Advokat Branislava Stajić Tanjga, Bulevar oslobođenja 78, 210000, Novi Sad
(540)

(531) 09.01.10; 11.01.02; 25.05.01; 27.05.04; 27.05.25; 29.01.02; 29.01.05
(591) љубичаста, жута.
(511) 6 алуминијумска фолија; алуминијумске фолије; металне фолије за амбалажу; металне фолије за паковања.
30 биљни чајеви, осим за медицинске потребе; мед; шећер, мед, шећерни сируп; инстант чај; капсуле за чај, пуне; капсуле с чајем, пуне; кафа, чај, какао и вештачка кафа; кафа, чај, какао и замена кафе; ледени чај; мешавине за припрему кангзхуан чаја; мешавине за припрему чаја; напици на бази чаја са воћном аромом; напици од чаја; немедицински биљни чајеви; хладни напици на бази чаја; црни чајеви; чај; еспресо кафа; инстант кафа; кафа; кафа без кофеина; кувана кафа; млевена кафа; непржена кафа; биљни концентрати као зачини; зачини; зачини у праху; зачински додаци; сирупи за преливе; екстракти кафе; сладни екстракти за храну; сладни екстракт који се користи за додавање ароме напицима; природни заслађивачи; слаткиши; воћни преливи [сосови]; преливи за салату; биљни препарати за употребу као замена за кафу.
32 безалкохолни напици на бази меда; безалкохолни напици са укусом кафе; безалкохолни напици са укусом чаја; безалкохолни напици с укусом чаја; концентрати који се користе за припрему безалкохолних пића; концентрати, сирупи и прашкови који се користе за припрему безалкохолних пића; прашкови за газирање пића; прашкови који се користе за припрему безалкохолних пића; прашкови који се користе за припрему напитака на бази воћа; безалкохолни концентрати за прављење напитака; концентрати за прављење воћних напитака.
43 сервирање хране и пића; сервирање хране и пића за госте; сервирање хране и пића за госте у ресторанима; сервирање хране и пића у бистроима; сервирање хране и пића у интернет кафеима; сервирање хране и пића у малопродајним објектима и објектима који припремају храну за понети; сервирање чаја, кафе, какаа, газираних пића и воћних сокова.

(210) Ж- 2020-387 (220) 10.03.2020.
(731) **ESENSA d.o.o.**, Слободна зона, Вилине воде б.б., 11000, Београд-Палилула, RS

(540)

Grozozo

(511) 3 сапуни, етерична уља, козметика, масти за хуману и ветеринарску употребу, козметички препарати за негу коже, козметички препарати за мршављење, гелови за масажу који нису за медицинску употребу.
5 фармацеутски и ветеринарски препарати, санитарни препарати за медицинску употребу, дијететска храна и супстанце прилагођене за употребу у медицини, дијететски додаци (додаци исхрани) за људе и животиње, спрејеви за медицинску употребу, витамински препарати, медицински чај, додаци за минералну храну, лаксативи, мелем и за медицинску употребу, хемијско¬ фармацеутски препарати, лекови за ублажавање стомачног затвора, средства за варење за медицинску употребу, лекови за медицинску и ветеринарску употребу, пургативи, средства за чишћење, масти за медицинску и ветеринарску употребу, млечни ферменти за медицинску употребу, културе микро организама за медицинску и ветеринарску употребу, чепићи, медицински препарати за мршављење, лекови за људску и ветеринарску употребу.
30 кафа, чај, немедицински биљни чајеви, какао, шећер, пиринач, тапиока, саго, замена кафе, зачини, зачински додаци, препарати од житарица, храна на бази овса, овсене пахуљице, грицкалице на бази житарица, плочице од житарица.

(210) Ж- 2020-390 (220) 10.03.2020.
(731) **Исидора Миленковић**, Херцеговачка 014Б/15/2, Београд, RS
(740) Мирослав Николић, Краља Милутина 4, 11000, Београд
(540)

Budoar
ATELIER

(531) 27.05.01; 27.05.10
(511) 25 одећа; обућа; покривала за главу; радни комбинезон, одело; панталоне; спољна одећа; конфекцијска постава [делови одеће]; огртачи, капути; мантили; подсукње; слипови [доњи веш]; неглижеи [доњи веш]; боди [доњи веш]; сукње-панталоне; пончо, одећа; саронг, одећа; хеланке [панталоне]; хаљине на трегере; хаљине без рукава; дамски доњи веш; килоте [доњи веш].

(210) Ж- 2020-391 (220) 10.03.2020.
(731) **Зоран Ливаја**, Петра Мартиновића 21/8, 11000, Београд, RS
(740) Борко Ливаја, Илије Стојадиновића 28/25, Београд
(540)

SOKOLOV
ZAMAK
VINARIJA

(531) 03.07.01; 03.07.16; 24.01.13; 27.05.01; 29.01.12
(591) златна, трула вишња.
(511) 33 вина; појачана вина.

(210) Ж- 2020-393 (220) 10.03.2020.
(731) **Игор Дрмановић**, Булевар Арсенија Чарнојевића 123/6, 11070, Нови Београд, RS
(540)

LUMOMAX

(531) 01.03.02; 27.05.01; 27.05.17
(591) бела, сива и жута.
(511) 9 рачунарски софтвер за управљање локалним мрежама; рачунарски софтвер за употребу у аутоматизацији и управљању пословним процесима; уређаји за управљање расветом.
11 LEDамбијентална расвета; LED лампе; LED расвета; абажури за лампе; амбијентална расвета; апарати и инсталације за осветљавање; баштенске лампе; висеће лампе; електричне лампе; зидна расвета; лампе; лампе за бицикл; лампе за маникир; лампе за радне столове; лампе за сунчање; лампе за читање; лампе рефлектори; носачи абажура; опрема за електричну расвету; осветљење за возила; осветљење за рођење; плафонска расвета; плафонска светла; подне лампе; подводна LED светла; расветна тела; расветна тела са диодама које емитују светло [LED]; расветне инсталације; расветне инсталације са диодама које емитују светло [LED]; расветни панели; расветни уређаји; рефлектори; рефлектори за бицикле; рефлектори за возила; рефлектори за чамце; рефлекторске сијалице; рударске лампе; светиљке за употребу на отвореном; светиљке за читање; светиљке које светло усмеравају према горе; светла за акваријуме; светла за аутомобиле; светла за бицикле;

светла за возила; светла за мотоцикле; светлеће цеви за осветљавање; сигурносна расвета; сигурносна светла осетљива на покрет; сигурносне LED светиљке; сијалице; сијалице за расвету; сијалице са диодама које емитују светло [LED]; соларне лампе; спољна расвета; спољна соларна расвета; стоне лампе; терапеутске лампе, које нису за медицинске намене; украсна расвета за унутрашње просторе; уличне светиљке; унутрашња плафонска расвета; унутрашња расвета; уређаји за осветљавање позорница; уређаји за расвету; уређаји за расвету са оптичким влакнима; ЛЕД диоде, уређаји за осветљење.
42 програмирање софтвера за управљање енергијом; дизајн и развој софтвера за управљање енергијом.

(210) Ж- 2020-394 (220) 02.03.2020.
(731) **Neoplanta Industrija mesa DOO**, Прморска 90, 21000, Нови Сад, RS
(540)

(531) 26.02.07; 26.02.08; 26.02.09; 27.05.01; 27.05.10; 27.05.17; 27.05.24
(591) Pantone 485C; cmyk 0/19/10/0; Pantone 375C.
(511) 29 месне прерађевине.

(210) Ж- 2020-395 (220) 02.03.2020.
(731) **Neoplanta Industrija mesa DOO**, Прморска 90, 21000, Нови Сад, RS
(540)

(531) 26.02.07; 26.02.08; 26.02.09; 27.05.01; 27.05.10; 27.05.17; 27.05.24; 29.01.13
(591) cmyk 0/29/15/0; cmyk 0/100/100/0; Pantone 375C.
(511) 29 месне прерађевине.

(210) Ж- 2020-396 (220) 09.03.2020.
(731) **Neoplanta Industrija mesa DOO**, Прморска 90, 21000, Нови Сад, RS
(540)

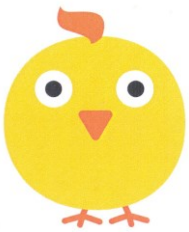

(531) 03.07.03; 03.07.24; 29.01.01; 29.01.02; 29.01.06; 29.01.08
(591) жута, 0/19/100/0; наранџаста 0/60/100/0; црна 0/0/0/100; бела.
(511) 29 месне прерађевине.

(210) Ж- 2020-397 (220) 09.03.2020.
(731) **Neoplanta Industrija mesa DOO**, Прморска 90, 21000, Нови Сад, RS
(540)

(531) 03.04.18; 03.04.20; 03.04.24; 03.04.26; 29.01.01; 29.01.06; 29.01.08
(591) розе, 0/57/13/0; црна 0/0/0/100; црвена 0/95/95/0; бела.
(511) 29 месне прерађевине.

(210) Ж- 2020-400 (220) 11.03.2020.
(731) **AKEBONO BRAKE INDUSTRY CO., LTD.**, 19-5, NIHONBASHI KOAMI-CHO, CHUO-KU, TOKYO, JP
(740) АОД МСА ИП-Милојевић, Секулић, Адвокати, Карађорђева 65, 11000, Београд
(540)

akebono

(531) 27.05.25
(511) 12 железничка возила и њихови делови и опрема; аутомобили и њихови делови и опрема; моторна возила на два точка и њихови делови и опрема; бицикли и њихови делови и опрема; кочнице (за копнена возила).

(210) Ж- 2020-402 (220) 11.03.2020.
(731) **Medochemie LTD** , 1-10 Constantinopoleos street , 3505, Limassol, CY
(740) Зорица Ј. Павловић, Кнеза Милоша 16/III/11, 11000, Београд
(540)

MEDSAMIC

(511) 5 фармацеутски препарати, хемијско-фармацеутски препарати, лекови за медицинску употребу, хемијски препарати за фармацеутску употребу, лекови за људску употребу, хемијски препарати за медицинску употребу, фармацеутски препарати.

(210) Ж- 2020-403 (220) 11.03.2020.
(731) **Катарина Крсмановић**, Шилерова 84, 11080, Земун, RS
(540)

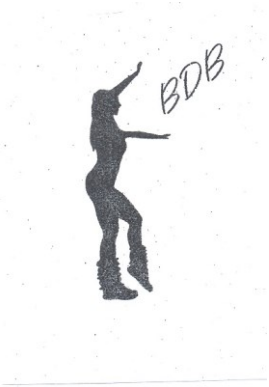

(531) 02.03.08; 02.03.16; 27.05.01
(511) 25 одећа; обућа; покривала за главу.
35 оглашавање; вођење послова; пословно управљање; канцеларијски послови.
41 образовне услуге; припремање обуке; разонода; спортске и културне активности.

(210) Ж- 2020-404 (220) 11.03.2020.
(731) **Војислав Вујовић**, Бреза 12, 11000, Београд, RS
(540)

(531) 27.05.01; 27.05.02; 27.05.10; 27.05.11
(511) 3 немедицински препарати за масажу; уља и лосиони за масажу; креме за масажу, осим за медицинску примену; гелови за масажу, који нису за медицинску употребу; козметички производи и козметички препарати; козметичка уља; козметичке креме; козметички гелови; козметички сетови; козметички препарати мршављење.
10 апарати за масажу; лоптице за масажу; штапови за масажу; апарати за естетску масажу; лоптице за масажу дубоког ткива; ручни ваљци за масажу; ручни уређаји за масажу; апарати за естетску масажу за употребу у салонима лепоте; пенасти масажни ваљци.
44 масажа; дубинска масажа ткива; пружање информација о масажи; пружање услуга сауне, салона лепоте, фризерских салона и масажа; козметичко саветовање; козметичке услуге за негу тела; козметички третмани за тело; консултантске услуге у вези са козметичким третманима; пружање услуга програма за мршављење

(210) Ж- 2020-405 (220) 11.03.2020.
(731) **ATLANTIC GRAND DOO**, Сурчинска 6а, 11000, Београд, RS
(540)

(531) 01.15.11; 05.07.01; 11.03.04; 26.01.04; 26.01.16; 26.01.21
(511) 30 кафа; пића од кафе са млеком; пића на бази кафе.
35 рекламирање; оглашавање.

(210) Ж- 2020-406 (220) 11.03.2020.
(731) **E. I. du Pont de Nemours and Company**, Chestnut Run Plaza, 974 Centre Road, Wilmington, DE 19805, US
(740) ПЕТОШЕВИЋ д.о.о., Булевар ослобођења 87, 11040, Београд
(540)

LUMIFLEX

(511) 5 фунгициди; фунгициди који се користе у третирању пољопривредних семена.

(210) Ж- 2020-410 (220) 12.03.2020.
(731) **OPTIMUS PHARMACEUTICALS**, Милутина Миланковића 9ж, Нови Београд, RS
(540)

(531) 27.01.09; 27.05.01; 27.05.17; 29.01.12

(591) Pantone 526, cmyk 75-100-0-0; RGB 112-47-138; #702F8A; Pantone 672; cmyk 6-46-0-0; Rgb 223-160-201; #DFA0C9.
(511) 5 фармацеутски, медицински и ветеринарски препарати; дијететски додаци (додаци исхрани) за људе и животиње; дијететска храна и супстанце прилагођене за употребу у медицини или ветеринарску употребу; храна за бебе.

(210) Ж- 2020-411 (220) 11.03.2020.
(731) **ACIKO KOMERC DOO**, Беранова 17/а, 36103, Кованлук, Краљево, RS
(540)

(531) 02.03.16; 09.07.01; 27.05.01; 27.05.17; 29.01.04; 29.01.06
(591) плава, бела.
(511) 31 агруми (јужно воће), свежи; банане, свеже; бадем (воће).
35 дистрибуција рекламног материјала; маркетинг; обезбеђивање онлајн тржишта за купце и продавце роба и услуга; оглашавање; оглашавање плаћањем по клику [pay per click оглашавање]; онлајн рекламирање на рачунарској мрежи; презентација робе.
38 слање порука.

(210) Ж- 2020-412 (220) 11.03.2020.
(731) **ACIKO KOMERC DOO**, Беранова 17/а, 36103, Кованлук, Краљево, RS
(540)

(531) 03.11.10; 27.05.02; 29.01.03
(591) зелена.
(511) 31 агруми (јужно воће), свежи; банане, свеже; бадем (воће).
35 дистрибуција рекламног материјала; маркетинг; обезбеђивање онлајн тржишта за купце и продавце роба и услуга; оглашавање; оглашавање плаћањем по клику [pay per click оглашавање]; онлајн рекламирање на рачунарској мрежи; презентација робе.
38 слање порука.

(210) Ж- 2020-413 (220) 11.03.2020.
(731) **ACIKO KOMERC DOO**, Беранова 17/а, 36103, Кованлук, Краљево, RS
(540)

(531) 03.11.10; 27.05.02; 29.01.04
(591) светло плава.
(511) 31 агруми (јужно воће), свежи; банане, свеже; бадем (воће).
35 дистрибуција рекламног материјала; маркетинг; обезбеђивање онлајн тржишта за купце и продавце роба и услуга; оглашавање; оглашавање плаћањем по клику [pay per click оглашавање]; онлајн рекламирање на рачунарској мрежи; презентација робе.
38 слање порука.

(210) Ж- 2020-419 (220) 13.03.2020.
(731) **Мичић Бобан ПР ВИТАЛИС, самостална занатска и трговинска радња за производњу и промет робе на мало и велико**, Краља Милутина 35, 11000, Београд, RS
(740) Јасна Николић, Чингријина 12, 11000, Београд
(540)

(531) 25.05.25; 26.04.12; 27.05.01; 29.01.01; 29.01.04; 29.01.06
(591) плава:C98.04, M72.16, Y1.57, K0; црвена:C0, M100, Y0, K0; бела:C0, M0, Y0, K0.
(511) 3 козметичке креме; уља за козметичку употребу; козметички препарати за негу коже; козметички препарати за мршављење; фитокозметички препарати; козметика за децу : бадемово уље; бадемов сапун; сапуни; бергамот уље; креме за бељење коже; 3 креме за избељивање коже: препарати за испирање уста, који нису медицински; лак за нокте; препарати за шминкање козметички препарати за трепавице; козметички сетови; козметика; памучна вуна за козметичку употребу; средства за чишћење зуба [пасте, гелови, течности] одстрањивачи лака вода од лаванде; миришљаве воде; тоалетне воде; депилатори; препарати за депилацију; восак за депилацију; етарске есенције;

етарска уља; екстракти цвећа [парфеми]; шминка уља за козметичку употребу; козметика за обрве препарати за сунчање(козметички);козметички препарати; средства за одстрањивање лака за нокте.
5 лекови за медицинску употребу; хомеопатски препарати; нутриционистички препарати; хомеопатски лекови, магистрални лекови, галенски лекови. биљни лекови; фармацеутски и ветеринарски препарати; фармацеутски препарати израђени у апотеци; санитарни препарати за медицинску употребу; дијететске супстанце прилагођене за употребу у медицини, храна за бебе; дијететски производи као додаци исхрани (дијететски суплементи); дијететски производи као формуле за одојчад; дијететски производи као храна за одојчад и малу децу; дијететски производи као храна за особе на дијети за мршављење; дијететски производи као храна за посебне медицинске намене; дијететски производи као храна за особе интолерантне на глутен; дијететски производи као замене за со за људску исхрану; пробиотици; фластери, материјали за завијање; материјали за пломбирање зуба, зубарска смола; дезинфекциона средства; препарати за уништавање штеточина; фунгициди, хербициди. преносиви кофери за лекове; фармацеутски препарати против опекотина, посебно опекотина узрокованих медуза и убода медуза; фармацеутске креме; антибиотске креме; медицинске креме за стопала; медицинске креме за бебе; медицинске креме за заштиту коже; медицинска уља; медицинска уља; медицинска пића.
16 дописи, флајери, упитници, упутства, налепнице; штампане брошуре и књиге; картонска амбалажа за паковање; панои, билборди, банери за обуку и наставу; пластичне кесе за паковање; папир; постери; огласни панои од папира или картона; каталози; коверте; фасцикле; формулари; марамице од папира; магазини периодични; маркери за књиге; календари; пластична, мехураста амбалажа за паковање или умотавање; папирне марамице за уклањање шминке; папирне кесе за стерилизацију медицинских инструмената; навлаке за картице са именом; папир за лекарске столове за прегледе; папирни подметачи за стоматолошке тацне; беџеви са именом [канцеларијски прибор].
25 униформе; беретке; радне блузе; одела; радни комбинезон; улошци против знојења испод пазуха; улошци за ципеле ; блузе; кошуље; одећа ; шешири; оковратници који се скидају; комплети [одећа]; штитници за уши [одећа]; спољна одећа; рукавице [одећа]] шалови; мараме ешарпе као одећа; дресови [одећа];] дрвена обућа кломпе: папирна одећа; мајице; турбани ; џепне марамице; папирни шешири [одећа]; покривала за главу; одећа која садржи супстанце за мршављење; бадемантили; папуче; спортске мајице, дресови.
35 оглашавање; оглашавање на интернету; рекламирање; презентација робе; услуге малопродаје фармацеутских, ветеринарских и хигијенских препарата, дијететских производа и медицинског материјала; услуге велепродаје фармацеутских, ветеринарских и хигијенских препарата, дијететских производа и медицинског материјала; консултације о комерцијалном управљању апотека а у вези са програмом управљања квалитета за апотеке у циљу побољшања фармацеутских структура, процедура и услуга и задовољство купаца; услуге управљања, администрације, саветовања, организације и консултантске услуге када се нуде путем телекомуникација, интернет веб странице или када се пружају он лине из рачунарске базе података или путем Интернета; презентација робе; непосредно оглашавање путем поште ; пословна истраживања; организовање сајмова у комерцијалне или рекламне сврхе; маркетинг; телемаркетинг услуге; изнајмљивање продајних штандова; оптимизација претраживача за промоцију продаје; оптимизација саобраћаја са Интернет странице; оглашавање плаћањем по клику [pay per click оглашавање; дизајнирање рекламног материјала.
42 услуге хомеопатске апотеке; истраживања из области козметике; истраживање и развој нових производа за друге; услуге научних лабораторија; научна истраживања; услуге у области здравства, посебно провођење медицинских тестова, лабораторијски експерименти, хигијенске услуге и процена фармацеутских производа; информације о тренутним резултатима фармацеутских истраживања; саветодавне услуге о лепоти и личној нези; саветовање у вези са контролом квалитета, у области" Добра фармацеутска пракса"; сертификовање апотека.
44 фармацеутске услуге,; фармацеутски савети; услуге ароматерапије; апотекарске услуге; саветовање о здрављу и исхрани, посебно у подручју неге и хигијене за инвалиде и бебе; хигијенска нега; услуге у области здравства, посебно провођење медицинских тестова, лабораторијски експерименти, хигијенске услуге и процена фармацеутских производа; припрема рецепата у апотекама; услуге алтернативне медицине; услуге медицинских анализа за потребе дијагностике и лечења које пружају медицинске лабораторије.

(210) Ж- 2020-420 (220) 16.03.2020.
(731) **Strauss Coffee B.V.**, Prof. J.H. Bavincklaan 2, NL-1183 AT, Amsterdam, NL
(740) АОД МСА ИП-Милојевић, Секулић Адвокати, Карађоршева 65, 11000, Београд
(540)

C kafa prva i prava

(511) 21 шоље за кафу.
30 кафа.

(210) Ж- 2020-423 (220) 16.03.2020.
(731) **Књаз Милош ад Аранђеловац**, Јужна индустријска зона б.б., Аранђеловац, RS
(540)

(531) 01.15.21; 05.07.14; 05.07.22; 19.03.01; 24.17.09; 26.01.19; 27.05.01; 27.05.10; 27.05.17; 27.07.01; 29.01.01; 29.01.03; 29.01.06
(591) зелена, тамнозелена, бела, розе, наранџаста, црвена.
(511) 32 безалкохолна пића са укусом брескве; воћни коктели са укусом брескве, безалкохолни; воћни концентрати и пиреи са укусом брескве који се користе за припрему напитака; воћни напици са укусом брескве; воћни напици и воћни сокови са укусом брескве; воћни нектар (безалкохолни) са укусом брескве; безалкохолни; воћни сокови са укусом брескве; газирана безалкохолна пића са укусом брескве; газирани воћни сокови са укусом брескве; гуарана напици са укусом брескве енергетска пића са укусом брескве; изотоници са укусом брескве; кокосова вода (напитак) са укусом брескве; концентровани воћни сокови са укусом брескве; напици за спортисте са укусом брескве обогаћени протеинима; напици са укусом брескве; негазирана безалкохолна пића са укусом брескве; освежавајућа безалкохолна пића са укусом брескве

---

(210) Ж- 2020-425 (220) 16.03.2020.
(731) **Katrin company d.o.o.**, Византијски булевар 35, 18000, Ниш, RS
(740) Марија Цветковић, Византијски булевар 124/37, 18000, Ниш
(540)

(531) 26.04.22; 26.04.24; 27.05.01; 27.05.24
(511) 43 деликатесне радње [ресторани]; кетеринг у ресторанима брзе хране; обезбеђивање хране и пића за госте ресторана; обезбеђивање хране и пића у ресторанима; обезбеђивање хране и пића у ресторанима и баровима; послуживање хране и пића у млечним ресторанима; пружање информација о услугама ресторана; пружање оцена и рецензија ресторана; пружање ресторанских услуга; пружање услуга онлајн рецензија ресторана и хотела; резервација и услуге резервације за хотеле, ресторане и туристички смештај; салатни барови [услуге ресторана]; самоуслужни ресторани; сервирање хране и пића за госте у ресторанима; сервирање хране и пића у ресторанима и баровима; услуге агенција за резервисања ресторана; услуге барова и ресторана; услуге вашоку ресторана; услуге јапанских ресторана; услуге кафе-ресторана и кафетерија; услуге кафетерија и ресторана; услуге кафића и ресторана; услуге кафића, кафетерија и ресторана; услуге млечних ресторана; услуге окономијаки ресторана; услуге оцењивања ресторана; услуге оцењивања ресторана и барова; услуге покретних ресторана; услуге пружања информација о ресторанима; услуге пружања информација о ресторанима и баровима; услуге резервација хотела и ресторана; услуге резервације и ангажовања за ресторане и оброке; услуге резервације ресторана; услуге ресторана; услуге ресторана, барова и кетеринга; услуге ресторана, барова и коктел барова; услуге ресторана брзе хране; услуге ресторана брзе хране и ресторана који раде нон-стоп; услуге ресторана за самопослуживање; услуге ресторана и кетеринга; услуге ресторана који нуде темпуру; услуге ресторана који нуде храну за понети; услуге ресторана са кућном доставом; услуге ресторана са самопослуживањем; услуге ресторана у којима се нуде соба резанци; услуге ресторана у којима се нуди рамен; услуге ресторана у којиме се нуде удон резанци; услуге суши ресторана; услуге туристичке агенције за резервације ресторана; услуге туристичких ресторана; услуге удон и соба ресторана; услуге хотела, барова и ресторана; услуге хотела и ресторана; услуге хотела, мотела, ресторана, барова и кетеринга; услуге хотела, ресторана и кафића; услуге хотела, ресторана и угоститељства; услуге хотела, ресторана, кафе-ресторана и барова; услуге хотела, ресторана, кафића и барова; услуге шпанских ресторана; изнајмљивање барске опреме; пружање информација о барменству; пружање информација о услугама барова; пружање услуга барова; услуге барова; услуге барова за припрему воћних сокова; услуге барова и бистроа; услуге барова и кетеринга; услуге барова и коктел барова; услуге барова који служе првенствено кафу и сокове; услуге барова који служе првенствено кафу и чајеве; услуге барова који служе првенствено чајеве; услуге бифеа за коктел барове; услуге винског бара; услуге кафића и снек-барова; услуге коктел барова; услуге

наргила барова; услуге пружања информација о баровима; услуге салата барова; услуге снек-барова; услуге снек-барова и кантина; услуга хостела за младе; услуге туристичких хостела; услуге хостела; изнајмљивање висећих зидних украса за хотеле; изнајмљивање завеса за хотеле; изнајмљивање намештаја за хотеле; изнајмљивање пешкира за хотеле; изнајмљивање подних подлога за хотеле; организовање хотелског смештаја; пружање изложбених простора у хотелима; пружање информација о хотелима; пружање информација преко интернета у вези са хотелским резервацијама; пружање привременог смештаја у хотелима, мотелима и пансионима; пружање смештаја у хотелима и мотелима; пружање услуга резервације соба и хотелских резервација; пружање хотелског смештаја; пружање хране и пића као део хотелијерских услуга; резервација привременог смештаја у хотелима и пансионима; резервација хотелских соба за путнике; резервација хотелског смештаја; резервисање хотелског смештаја за друге; услуге агенција за смештај [хотелски, пансионски]; услуге агенције за резервисање хотелског смештаја; услуге информисања у вези са хотелима; услуге резервације хотелских соба; услуге резервисања хотела; услуге туристичке агенције за резервације хотела; услуге туристичке агенције за резервисање хотелског смештаја; услуге хотела; услуге хотела за кућне љубимце; услуге хотела и мотела; услуге хотела, мотела и одмаралишта; услуге хотела, мотела и пансиона; услуге хотела у одмаралиштима; услуге хотелских резервација преко интернета; услуге хотелског кетеринга; услуге хотелског смештаја; хотели за продужени боравак; хотелске услуге за повлашћене клијенте; изнајмљивање привременог смештаја у викендицама и апартманима; изнајмљивање привременог смештаја у вилама и бунгаловима; изнајмљивање просторија за догађаје, конференције, конвенције, изложбе, семинаре и састанке; изнајмљивање просторија за друштвена окупљања; изнајмљивање просторија за конференције; изнајмљивање просторија за окупљања; изнајмљивање просторија за рођенданске прославе; изнајмљивање просторија за састанке; изнајмљивање просторија за свадбене пријеме; изнајмљивање расветних уређаја за декорисање приватних станова; изнајмљивање расветних уређаја за јавне паркове; кафићи; кетеринг хране и пића; обезбеђивање хране, пића и повременог смештаја за госте; обезбеђивање центара за дечју негу; пансион за животиње; пансионске услуге; пицерије; привремени смештај; припрема хране за друге на бази пружање услуге са стране [аутсорсинга]; припрема хране и пића; пружање привременог смештаја; пружање привременог смештаја за госте; пружање привременог смештаја за децу са посебним потребама; пружање привременог смештаја за одојчад и основце; пружање привременог смештаја за становање; пружање привременог смештаја и услуга кетеринга гостима; пружање привременог смештаја као део угоститељских пакета; пружање привременог смештаја у апартманима; пружање привременог смештаја у викендицама; пружање привременог смештаја у опремљеним становима; пружање привременог смештаја у пансионима; пружање привременог смештаја у сеоским домаћинстивима која се баве туризмом; пружање привременог смештаја у туристичким камповима; пружање услуга пансиона; пружање услуга послуживања хране током лета у авиону; пружање хране и пића; пружање хране и пића за госте; резервација соба за путнике; резервисање пансиона; услуге кантина; услуге кафеа; услуге кафетерија; услуге кафетерија и кантина; услуге кафића; услуге кафића и кафетерија; услуге кетеринга; услуге мотела; услуге пабова; услуге пансиона; услуге пивница; услуге припреме хране; услуге салона за чај; услуге сладолеџиница; услуге таверни; шанкерске услуге; обезбеђивање хране и пића за пацијенте и госте; обезбеђивање хране и пића у бистроима; припрема и достава хране и пића за институције; припрема и достава хране и пића за коктел забаве; припрема и достава хране и пића за конзумирање у малопродајним објектима; припрема и достава хране и пића за конзумирање унутар или изван објеката; припрема и достава хране и пића за непосредно конзумирање; припрема хране и пића за непосредно конзумирање; пружање савета и информација преко интернета у вези са комбиновањем вина и хране; пружање услуга кетеринга хране и пића за спортске догађаје, концерте, конвенције и изложбе; пружање услуга кетеринга хране и пиће за конгресне центре; пружање услуге дневне неге за старе, наиме, пружање хране и пића; пружање хране и пића за децу са посебним потребама; пружање хране и пића за одојчад и основце; пружање хране и пића у интернет кафеима; пружање хране и пића у продавницама крофни; пружање хране и пића у центрима за дневни боравак за старе; пружање хране и смештаја у здравственим центрима специјализованим за промовисање општег здравља и добробити покровитеља; сервирање хране и пића; сервирање хране и пића за госте; сервирање хране и пића у бистроима; сервирање хране и пића у интернет кафеима; сервирање хране и пића у малопродајним објектима и објектима који припремају храну за понети; сервирање хране и пића у продавницама крофни; сомелијерске услуге пружања савета у вези са вином и усклађивањем вина и хране; услуге брзе хране за понети; услуге кетеринга за снабдевање храном и пићем; услуге

кетеринга хране и пића које пружају пекаре; услуге обезбеђивања хране и пића; услуге покретних кафеа за пружање хране и пића; услуге пружања хране и пића; услуге пружања хране и пића, као и привременог смештаја; услуге хране за понети; услуге хране и пића за понети.

(210) Ж- 2020-426 (220) 16.03.2020.
(731) **Pure Fishing, Inc.**, 7 Science Ct. Columbia, South Carolina 29203, US
(740) ПЕТОШЕВИЋ д.о.о., Булевар ослобођења 87, 11040, Београд
(540)

MACH

(511) 28 риболовачки прибор; риболовачки штапови; риболовачки калемови; риболовачки најлон; риболовачки мамци.

(210) Ж- 2020-427 (220) 16.03.2020.
(731) **Привредно друштво "LIFETEC"** , Теодора Херцла 29, Београд-Земун, RS
(740) Милош Симоновић, Југ Богданова 22, Београд
(540)

(531) 25.01.01; 26.01.21; 26.01.24; 26.07.01; 27.05.01; 27.05.24
(511) 1 фотографски папир, хемијски препарати за научну употребу, антиоксиданти за употребу у производњи, магнетне течности за индустријску употребу.
9 налепнице за лаптоп, налепнице индикатори температуре, УСБ каблови за мобилне телефоне, батерије за мобилне телефоне, заштитне кутије за мобилне телефоне, мобилни телефони апарати, навлаке за мобилне телефоне, траке за мобилне телефоне, футроле прилагођене за мобилне телефоне, прозирне заштитне навлаке прилагођене за мобилне телефоне, магнети.
16 налепнице, налепнице (канцеларијски прибор), штампане ствари, фотографије, канцеларијски материјал и канцеларијски прибор, материјали за обуку и наставу, пластични омотачи, фолије и кесе за умотавање и паковање.

(210) Ж- 2020-429 (220) 17.03.2020.
(731) **BDK ADVOKATI ADVOKATSKO ORTAČKO DRUŠTVO BEOGRAD**, Булевар краља Александра 28, 11000, Београд, RS
(540)

BlinkDraft

(511) 9 подаци који су снимљени и који се могу преузети; рачунарски софтвер; електронске публикације које се могу преузимати.
35 оглашавање; помоћ у пословном или индустријском управљању; помоћ у пословном управљању; пословно управљање и организационо саветовање; професионалне пословне консултације; саветодавне услуге у пословном управљању; консултације у вези са пословним организовањем; консултације у пословном управљању; обрада текста.
38 пренос дигиталних датотека.
42 пројектовање и развој рачунарског хардвера и софтвера; електронско похрањивање података; изнајмљивање рачунарског софтвера; рачунарство у облаку; софтвер у виду сервиса [SaaS]; саветовање у области рачунарског софтвера; чување резервне копије података ван мреже.
45 правне услуге; консултације о интелектуалној својини; праћење права интелектуалне својине за правно саветодавне сврхе; услуге припреме правних докумената; лиценирање рачунарског софтвера [правне услуге]; лиценцирање интелектуалне својине; лиценцирање [правне услуге] у оквиру издавања софтвера; менаџмент ауторских права; правне услуге у области имиграције; правно управљање дозволама; ревизија правне усклађености; ревизија регулаторне усклађености; услуге правног надзора; услуге правног заступања; услуге правног саветовања у вези са мапирањем патената.

(210) Ж- 2020-431 (220) 12.03.2020.
(731) **Центар за културу "Вељко Дугошевић" Кучево**, Трг Вељка Дугошевића 30, 12240, Кучево, RS
(540)

(531) 27.05.17; 27.05.25; 28.05.00
(511) 6 декоративне кутије од метала; привесци за кључеве од неплеменитих метала; подметачи; фигурине од обичних метала; статуете од обичних метала; статуе од обичних метала; уметничка дела од бронзе; уметничка дела од метала; уметничка дела од неплеменитих метала; уметничка дела од обичних метала; декоративна уметничка дела од кованог гвожђа.

8 кашике као сувенири; аван и тучак за уситњавање [ручни алат].
9 компакт дискови, ДВД и други дигитални носачи података; тонски носачи звука; цртани филмови; холограми; кутије за наочаре; украсни магнети; подлоге за "мишеве"; рачунарски софтвер; апликацијски софтвер и за паметне телефоне; слушалице; мелодије за мобилне телефоне које се могу преузимати; УСБ прикључци; траке за мобилне телефоне; траке за наочаре за вид и наочаре за сунце; оловке за уређаје са екранима на додир; електронске новине које се могу преузети; аудио књиге; књиге снимљене на диску; дигиталне књиге које се могу преузети; дигитални стони календари; натписи са светлећом позадином; стрипови који се могу преузети; сигурносни рефлектујући прслуци; кожне футроле за мобилне телефоне; футроле за сунчане наочаре и за заштитне наочаре; бар-код етикете, енкодиране; електронске етикете за производе; електронске партитуре које се могу преузети он-лајн.
11 упаљачи; поклопци за рингле; грејачи шоље са USB напајањем.
14 наруквице [накит]; ручни часовници; каишеви за ручне сатове; привесци [накит]; неметални привесци за кључеве; привесци за кључеве од метала; бижутерија; беџеви од племенитих метала; футроле за одлагање накита; фигурине од драгоцених метала; статуете од племенитих метала; статуе од племенитих метала; уметничка дела од племенитих метала; кутије за накит.
16 цртане приче у новинама [штампани материјал]; папирне или картонске кутије; држачи за лепљиве траке; торбе [омоти, врећице] од папира или пластике, за паковање робе; беџеви од картона; беџеви од папира; беџеви са именом [канцеларијски прибор]; постери; плакати од папира или картона; огласни панои од папира или картона; албуми; бележнице, нотеси; роковници; репродукције слика; уметничке слике; слике, урамљене или неурамљене; штампа у виду слика; билтени [штампани материјал]; штампани материјал [висока штампа]; штампани материјали за подучавање; штампани промотивни материјали; поједностављени џепни водичи [штампани материјал]; штампане информативне фасцикле; фасцикле са преградама [папирни канцеларијски материјал]; оловке; држачи за оловке; кутије за оловке; зарезачи за оловке, електронски и не електронски; пернице за обичне и хемијске оловке; стони сетови за оловке и ситнице; налив пера и хемијске оловке [канцеларијски прибор]; новине; периодичне публикације; подметачи за чаше од папира; улазнице; лепљиви блокови за белешке; памфлети; штамбиљи; карте; визит карте; едукативне карте [материјал за учење]; тубе од картона; каталози; књиге; обележивачи за књиге; подупирачи за књиге; држачи спајалица; коверте; кесе од папира за паковање; папир за умотавање и паковање; материјали за паковање од рециклираног папира; врећице [коверте, кесе] од папира или пластике, за паковање; грбови [папирни печати]; фотографије; формулари [штампани]; канцеларијски материјал и канцеларијски прибор, осим намештаја; географске мапе; мапе за документе; путне мапе; илустроване зидне мапе; графичке уметничке репродукције; штампане уметничке репродукције; честитке, разгледнице; фотографије штампане; штампане брошуре; штампане картице; штампане књижице; штампане лекције; штампане награде; штампане позивнице; штампане публикације; штампане ствари; приручници; папир за писање и коверте [папирна галантерија]; притискачи за папир; столњаци од папира; књижице; проспекти; магазини [периодични]; подметачи од папира или картона; подлоге за писање; поштанске марке; алманаси; календари; картонска амбалажа; амбалажа за флаше од папира или картона; папирна амбалажа и посуде за храну и пиће од материјала који су креирани тако да имају штетан утицај по околину; заставе и троугласте заставице од папира; ножеви за папир [за отварање писама]; аташе мапе; пластични омотачи, фолије и кесе за умотавање и паковање; вискозни папир за умотавање, украсни папир; натписи од папира или картона; рекламни натписи од папира или картона; налепнице; стрипови; материјал за паковање направљен од скроба; корице за пасоше; корице [канцеларијски материјал]; папирне посуде; биоразградиве посуде од папирне пулпе за храну за понети; новчанице; штипаљке за новчанице; колекционарске сличице; албуми за самолепљиве сличице; леци, флајери; фигурине направљене од кашираног папира; литографска уметничка дела; уметничка дела од папира или картона; етикете од папира или картона; стони држачи визит картица; стони сетови; сетови хемијских оловака у боји; картонске носиљке за храну и пиће.
18 кутије за визит карте; вишенаменске торбе [ручне торбе]; торбе за куповину; торбе за плажу; торбе на раме; платне не торбе за ношење дрва; преносне чврсте торбе; торбе за ношење докумената; торбе као сувенири; торбе које се носе укосо преко рамена; торбе за књиге; конференцијске мапе; корице за ознаке на пртљагу; новчаници који садрже и корице за картице; кожни новчаници; новчаници за картице; држачи за новчанице у виду новчаника; кожне торбе, кофери и новчаници; мали новчаници за метални новац; новчаници од племенитих метала; футроле [етуи] за визиткарте; кишобрани и сунцобрани; ранчеви; кожне футроле; футроле за кључеве; ознаке за пртљаг; етикете од коже; кутије од коже.
19 сајамске кућице; фигурине од камена, бетона или мермера; статуете од камена, бетона или мермера; статуе од камена, бетона или мермера; уметничка дела од камена, бетона или мермера.

20 идентификационе наруквице, неметалне; панои за презентацију; подметачи за столице; амбалажа од дрвета за флаше; посуде, пластичне за амбалажу; натписи од дрвета или пластике; сајамски штандови [штандови за излагање]; фигурине од дрвета, воска, ги пса или пластике; статуете од смоле; фигурице [статуете] од кости или слоноваче; статуете од дрвета, воска, гипса или пластике; декоративни јастучићи; статуе од кости, слоноваче, гипса, пластике, воска или дрвета; статуе религијских икона од дрвета, воска, гипса или пластике; уметничка дела од дрвета, воска, гипса или пластике; уметничка дела од љуске орашастих плодова; рекламни предмети на надувавање; сталак за убрусе (намештај); кутије од дрвета или пластике.

21 термоизоловане торбе за храну или пиће, за употребу у домаћинству; подметачи [стони прибор]; фигурине од порцелана, керамике, печене глине, теракоте или стакла; статуете од порцелана, керамике, печене глине, теракоте или стакла; послужавници; статуе од порцелана, керамике, печене глине, теракоте или стакла; уметничка дела од порцелана, керамике, печене глине, теракоте или стакла; даске за сир са куполастим поклопцем; кутије за држање папирних убруса; посуде [чиније]; вадичепи, електрични и неелектрични; флаше [боце]; термоси; отварачи за флаше, електрични и неелектрични; кухињске крпе; порцелански украси; стоне украсне вазне; стони држачи ножева; стони држачи салвета; сетови за зачине; кухињске даске за сецкање; оклагије [кућне]; кашике за обување ципела; кашике за сервирање; тацне; украсни тањири; прстенови за салвете; вазе; шоље; шољице; штедне касице; свећњаци; јеленска кожа за чишћење; посуде за кување кафе [џезве], не-електричне; боце и чутуре; рукавице за рерну; врчеви и кригле; ротирајућа тацна послужавник; варјаче [кухињски прибор]; тучак за кухињску употребу; крцкалице за орахе; кашике за мед; бокали; бојена стакларија; бисте од порцелана, керамике, печене глине, теракоте, или стакла; грнчарија; декоративни бокали; кутије за хлеб; кухињске посуде; кухињски прибори; омоти, навлаке за саксије, који нису од папира; пљоске; посуде за бомбоне; посуде за колаче; саксије; стаклене посуде; украси од порцелана; украсне стаклене кугле; чајници; чаше за пиће; чаше, папирне или пластичне; четке; чешљеви; чиније за шећер; шерпе.

22 вишенаменске платнене торбе; цираде; торбе [вреће, кесе] од текстила, за паковање.

24 штампани текстилни материјали; штампане памучне тканине; штампане текстилне етикете; столњаци од текстила; стони подметачи од текстила; стони подметачи за сервирање од пластике као замене за текстил; заставе од текстила или пластике; надстолњаци, који нису од папира; транспаренти [банери] од текстила или пластике; украсне заставице од текстила или пластике; етикете од текстила; кухињске крпе; плетена или неплетена тканина од текстила; салвете од текстила.

25 рукавице [одећа]; шалови, мараме; ешарпе као одећа; одећа; шешири; визир качкети; капе; штитници за уши [одећа]; кравате; панталоне; кратке панталоне; мајице; мајице са штампом; спољна одећа; плетена одећа [одећа]; кецеље[одећа]; униформе; аскот кравате; беретке; блузе, кошуље; визири, штитници од сунца као покривала за главу; јакне [одећа]; кабанице [одећа]; каишеви [одећа]; костими за маскембале; кошуље кратких рукава; маске за спавање; обућа; одела; папирни шешири [одећа]; пончо, одећа; прслуци; радни комбинезон, одело; сукње; сукње-панталоне; хаљине; хеланке [панталоне]; џемпери; џепне марамице.

26 траке за медаље; траке за шешире; траке за које се закаче идентификационе картице; привесци за мобилне телефоне; привесци, осим за накит, прстенове за кључеве или привеске за кључеве; машне, не од папира, за паковање поклона; траке, не од папира, за паковање поклона; апликације за украшавање текстилних производа које се лепе топлотом [галантерија]; вез; значке за одећу, које нису од племенитих метала; такмичарски бројеви; шнале.

27 неклизајуће простирке; отирачи; прекривачи за подове; сламне простирке.

28 балони [за журке]; карте за игру; карте за квиз игре; кутије за карте за игру; карте-сличице које се размењују, за игру; штампани листићи за лутрију; игре и играчке; стаклене кугле са снегом; шах; шаховске табле.

29 воће, конзервисано; смрзнуто воће; сушено воће; укисељено воће; дехидрисано поврће; исецкано поврће; конзервисано поврће; поврће, прерађено; смрзнуто поврће; сушено поврће; укисељено поврће; усољено поврће; месо, риба, живина и дивљач; компоти; џемови; грицкалице на бази воћа; зачињено коштуњаво воће; јаја, млеко и млечни производи; мармелада.

30 коштуњаво воће у праху; колачи; пите; торте на парче [пецива]; слаткиши; чај; брашно; кукурузно брашно; ситни колачи; пића на бази какаоа; пића на бази кафе; мед; вафел производи; воћне посластице; воћни желе [слаткиши]; воћни преливи [сосови]; грицкалице на бази житарица; зачини; зачински додаци; кафа; кекс; кукурузни гриз; матични млеч; намази на бази чоколаде; напици од чаја; палачинке; пецива; плочице од житарица; пралине; прополис [пчелињи производ]; пшеничне клице за људску исхрану; сендвичи; сладолед; тестенина; хлеб; хлебне мрвице; чоколада; чоколадни намази који садрже орашасте плодове.

31 свеже поврће; бадем [воће]; биљке; бобичасто воће, свеже; винова лоза; воће, свеже; дрвеће; жбунови ружа; жбуње; живе животиње; зрневље [житарице]; луковице; мекиње; орашасто воће, непрерађено; саднице; семе за садњу; цвеће, природно.
32 безалкохолна пића; вода за пиће; воде [пића]; енергетска пића; сирупи за пића; газирана безалкохолна пића; минерална вода [пиће]; негазирана без алкохолна пића; пића на бази пива; сокови од поврћа [пића]; флаширана вода за пиће; воћни сокови; гази рана вода; пиво; стоне воде.
33 алкохолна пића; дестилована пића; жестока пића; аперитиви; вино.
35 рекламирање; изнајмљивање билборда [паноа за рекламирање]; манекенске услуге у циљу рекламирања или продајних промоција; рекламирање преко свих јавних средстава комуникације; оглашавање; организовање модних приредби у комерцијалне сврхе; организовање модних ревија у промотивне сврхе; организовање и вођење сајмова и изложби за пословне и рекламне потребе; организовање изложби и догађаја за комерцијалне или рекламне потребе; организовање и спровођење уметничких изложби у комерцијалне и рекламне сврхе; припремање аудио-визуелних презентација за рекламне потребе; вођење, уређивање и организовање трговачких приредби и сајмова у комерцијалне и рекламне сврхе; дељење рекламних материјала и материјала за оглашавање [флајера, брошура, летака и узорака планирање и спровођење трговачких сајмова, изложби и презентација у економске и рекламне сврхе; организовање аукција; организовање и вођење бувљака; организовање и вођење презентације производа; организовање и вођење рекламних догађаја; организовање и одржавање комерцијалних изложби; организовање и спровођење промотивних догађаја; организовање и вођење пословних изложби и сајмова; организовање и вођење промотивних и маркетиншких догађаја; организовање изложби за привредне или рекламне потребе; организовање и одржавање сајмова и манифестација за пословне и маркетиншке потребе; организовање изложби цвећа и биљака за пословне потребе или потребе оглашивања; ажурирање огласних материјала; дистрибуција рекламног материјала; изнајмљивање времена за рекламирање у средствима комуникације; изнајмљивање огласних материјала; изнајмљивање огласног простора; изнајмљивање продајних штандова; маркетинг; непосредно оглашавање путем поште; објављивање рекламних текстова; оглашавање на отвореном; писање текстова за рекламне намене; презентација робе; производња рекламних филмова; тражење спонзорства; услуге односа са медијима; услуге односа са јавношћу.
36 давање попуста трећим лицима у објектима кроз употребу чланских карти; организовање новчаних прикупљања; организовање финансирања филмова; организовање финансирања спортских, културних и забавних пројеката; најам апартмана.
38 емитовање радио програма [радиодифузија]; емитовање телевизијских програма; пружање услуга онлајн форума.
39 организација услуга превоза; организовање и резервисање екскурзија и туристичких разгледања; организовање разгледања града и осталих туристичких екскурзија користећи превозна средства; паковање поклона.
40 штампање слика на предметима; урамљивање слика; штампање књига; репродукција фотографија; репродукција музејских уметничких дела; штампање имена и логотипа компаније по наруџби за промотивне и рекламне потребе на производима других; офсет штампање.
41 услуге тонске технике за манифестације; изнајмљивање уметничких слика и калиграфских радова; приказивање и изнајмљивање снимака звука и слике; изнајмљивање новина и часописа; онлајн издавање електронских новина; издавање и уређивање штампаног материјала, књига, новина и периодичних часописа, осим за рекламне потребе; објављивање памфлета; издавање аудио књига; уређивање књига и електронских публикација; издавање књига, часописа и других текстова, осим рекламних текстова; уређивање штампаних материјала и текстова; издавање календара; забава у виду модних приредби; организација и вођење културних и рекреативних активности; припрема, реализација и организација радионица за обуку; организација и пружање услуга игара и такмичења путем интернета; организација и представљање приредби, такмичења, игара, концерата и забавних догађаја; писање сценарија, изузев за рекламне сврхе; режирање филмова, осим рекламних филмова; писање и објављивање текстова, осим у рекламне сврхе; производња филмова, који нису рекламни филмови; услуге графичке обраде, осим у рекламне сврхе; електронске публикације текстова и штампаног материјала, осим рекламних текстова, на интернету; издавање текстова и слика, и у електронском формату, осим за рекламне потребе; издавање штампаног материјала, и у електронском формату, осим у рекламне сврхе; уређивање штампаног материјала који садржи слике, осим за рекламне потребе; изнајмљивање образовних и материјала за обуку; образовање, подучавање и обука; омогућавање онлајн семинара обуке; практична настава [обука путем демонстрације]; изнајмљивање филмова; изнајмљивање часописа; организовање балова; организовање игара; организовање концерата; организовање лутрије;

организовање наступа; организовање такмичења; организовање атлетских такмичења; организовање догађаја из области културе; организовање и вођење конференција; организовање и вођење конгреса; организовање и вођење образовних догађаја; организовање и вођење радионица и семинара; организовање изложби, семинара и конференција; организовање и реализација спортских такмичења; организовање наступа из области културе; организовање наступа уживо; организовање разгледања у пратњи водича; организовање сценских наступа; организовање такмичења путем интернета; организовање филмских пројекција; организовање филмских фестивала; организовање форума уживо; организовање гала вечери у забавне сврхе; организовање забава за потребе прославе годишњица; организовање представа, свечаности [услуге импресарија]; организовање такмичења и свечаности доделе награда; организовање догађаја из области културе у добротворне сврхе; организовање етно фестивала у забавне или културне сврхе; организовање изложби биљака у културне или образовне сврхе; организовање изложби животиња за културне или образовне намене; организовање изложби из области филма у образовне или културне сврхе; организовање изложби, конвенција и конференција за културне или образовне потребе; организовање и реализација забавних, спортских и културних активности; организовање и реализација конференција и изложби за културне и образовне потребе; организовање и реализација конференција, конгреса, семинара и радионица за обуку; организовање и реализација радионица, туторијала, семинара и конференција; организовање конгреса и конференција за културне и образовне потребе; организовање лутрије и других активности игара на срећу; организовање образовних, забавних, спортских и културних догађаја; организовање, представљање и продукција емисија и наступа уживо; организовање резервације карата за приредбе и друге забавне догађаје; организовање спортова и културних догађаја у оквиру заједнице; организовање уметничких изложби у културне или образовне сврхе; организовање филмских фестивала у забавне или културне сврхе; организовање церемоније доделе награда у забавне сврхе; консултовање које се односи на организовање и вођење радионица за обуку; организовање изложби, конгреса, семинара и конференција за културне и забавне потребе; организовање и реализација конференција, конвенција и изложби за културне или образовне потребе; организовање музичких догађаја који се изводе уживо у забавне сврхе; организовање, продукција и представљање догађаја за образовне, културне или забавне потребе; организовање такмичења или других спортских и културних догађаја у добротворне сврхе; организовање филмских догађаја, музичких догађаја уживо и културних И спортских догађаја; организовање церемонија доделе награда и гала вечери у забавне сврхе; уређивање, вођење и организовање конференција, конгреса, колоквијума, радионица [обука], семинара и симпозијума; организовање и реализација конференција, конвенција, образовних изложби, час ова, предавања, семинара и радионица за обуку; организовање и реализација конференција, конгреса, концерата, симпозијума, семинара, курсева обуке, часова и предавања; организовање, продукција, представљање и вођење музичких концерата, фестивала, турнеја и других музичких и културних наступа, догађаја и активности; организовање филмских догађаја, музичких догађаја, културних и спортских догађаја и забавних догађаја уживо; позоришна продукција; продукција музике; продукција аудио мастер снимака; продукција емисија и филмова; продукција звучних и видео снимака; продукција звучних снимака; продукција и дистрибуција кинематографских филмова; продукција и дистрибуција радијских програма; продукција и дистрибуција телевизијских програма; продукција и објављивање музике; продукција мастер снимака; продукција музичких концерата; продукција позоришних наступа; продукција радио и телевизијских програма; продукција снимљених истраживања; продукција сценских представа; продукција телевизијских програма; продукција телевизијских садржаја; продукција телевизијских филмова; продукција филмова у студију; снимање и продукција аудио садржаја; услуге позоришне продукције; услуге продукције анимација; услуге продукције забаве уживо; услуге продукције кинематографских филмова; услуге продукције радијских програм; продукција звучних, музичких и видео снимака; продукција и дистрибуција радијских и телевизијских програма; продукција, приказивање и изнајмљивање кинематографских филмова; услуге продукције забавних садржаја уживо; услуге продукције музичких видео спотова; продукција и дистрибуција музичких, филмских и видео снимака; продукција телевизијских програма за емитовање на мобилним телефонима; продукција телевизијских програма за емитовање на мобилним уређајима; услуге продукције забавних и телевизијских садржаја уживо; продукција и презентација аудио и видео снимака, и покретних и непокретних слика; продукција и режија радијских и музичких догађаја у виду радијских и телевизијских програма уживо; продукција телевизијских програма, телевизијских програма за мобилне телефоне и радијских програма; снимање, продукција и дистрибуција кинематографских, видео и аудио снимака, радио и телевизијских програма; изнајмљивање аудио и

видео опреме; писање текстова; писање сценарија; фотографске репортаже; фотографисање; подучавање фотографисања; фотографисање из ваздуха; превођење; издавање мултимедијалног материјала он-лајн; пружање он-лајн туторијала; услуге он-лајн дигиталног издаваштва; услуге он-лајн игара; пружање он-лајн информација у вези са забавом или образовањем; пружање услуга он-лајн забаве у виду забавних игара; пружање услуга он-лајн забаве у виду турнира игара; пружање информација он-лајн у вези са рачунарским играма и рачунарским додацима за игре; пружање мултимедијских забавних програма путем телевизије, широкопојасних, бежичних и он-лајн услуга; пружање он-лајн стрипова и романа у сликама који се не могу преузети; пружање он-лајн часописа са општом тематиком, који нису за преузимање; омогућавање приступа он-лајн видео садржајима за подучавање музике, који се не могу преузети; пружање информација у вези са забавом и забавним догађајима путем он-лајн мрежа и интернета; пружање услуга он-лајн електронских публикација, које се не могу преузети, у области музике; изнајмљивање видео игара; изнајмљивање аудио и видео записа; изнајмљивање књига и других публикација; изнајмљивање компјутерских игара; изнајмљивање телевизијских програма; изнајмљивање уметничких дела; изнајмљивање филмова и видео записа; изнајмљивање фонографских и музичких снимака; изнајмљивање фонографских снимака; пројектовање и изнајмљивање кинематографских филмова; дистрибуција филмова; електронско издаваштво; забава посредством радија; изнајмљивање аудио снимака; клупске услуге [забавне или образовне]; компоновање музике; културне, образовне или забавне услуге које пружају уметничке галерије; мерење времена на спортским догађајима; омогућавање коришћења онлајн видео записа, који се не могу преузимати; омогућавање коришћења онлајн музике, која се не може преузимати; оркестарске услуге; планирање забава [забава]; подучавање; пренос знања и искуства [обучавање]; продукција представа; пружање информација које се односе на рекреативне активности; пружање услуга у области забаве и разоноде; пружање услуга у области образовања; резервисање седишта за приредбе, свечаности; снимање видео рекордером; титловање; услуге биоскопа; услуге забаве које пружају кампови за одмор; услуге забављача; услуге игара пружених онлајн са рачунарске мреже; услуге монтаже видео записа за манифестације; услуге музеја [презентације, изложбе]; услуге омогућавања коришћења електронских публикација, које се не могу преузимати; услуге преводиоца; услуге стављања на располагање телевизијских програма, који се не могу преузимати, путем видео записа на захтев; услуге стављања на располагање филмова, који се не могу преузимати, путем видео записа на захтев; услуге технике осветљења за манифестације; учење на даљину.

42 дигитализација звука и слике; услуге дизајна које се односе на штампани материјал; дизајн уметничких дела; дизајнирање веб сајтова за рекламне потребе; дизајнирање и писање рачунарског софтвера; изнајмљивање апликативног софтвера; веб дизајн; графички дизајн; дизајн анимација; дизајн производа; услуге дизајна; графички дизајн промотивног материјала; дизајн графичке илустрације; дизајн и развој мултимедијалних производа; дизајн и развој производа; дизајн материјала за паковање и умотавање; дизајн софтвера за паметне телефоне; дигитализација докумената [скенирање]; дизајнирање одеће; дизајнирање рачунарских система; научна истраживања; развој софтвера у оквиру издавања софтвера.

43 припрема хране и пића; пружање хране и пића; организовање хотелског смештаја; кетеринг хране и пића; резервисање пансиона; услуге барова; услуге изнајмљивања кућа за одмор; услуге кампова за одмор [смештај]; услуге кафеа; услуге кафетерија; услуге мотела; услуге пријема за привремени смештај [организовање долазака и одлазака]; услуге резервисања хотела; услуге ресторана; услуге снек-барова; услуге хотела.

45 услуге онлајн друштвених мрежа; друштвене услуге које пружају други како би се задовољиле људске потребе; регистрација домена за идентификацију корисника на глобалној рачунарској мрежи [правне услуге]; регистрација имена домена [правне услуге]; регистрација назива домена ради идентификације корисника на глобалној рачунарској мрежи [правне услуге]; услуге онлајн друштвених мрежа доступних преко мобилних апликација које се могу преузети.

---

(210) Ж- 2020-432 (220) 12.03.2020.
(731) **Центар за културу "Вељко Дугошевић" Кучево**, Трг Вељка Дугошевића 30, 12240, Кучево, RS
(540)

ХОМОЉСКИ МОТИВИ

(531) 28.05.00
(511) 6 декоративне кутије од метала; привесци за кључеве од неплеменитих метала; подметачи; фигурине од обичних метала; статуете од обичних метала; статуе од обичних метала; уметничка дела од бронзе; уметничка дела од метала; уметничка дела од неплеменитих метала; уметничка дела од обичних метала; декоративна уметничка дела од кованог гвожђа.

8 кашике као сувенири; аван и тучак за уситњавање [ручни алат].
9 компакт дискови, ДВД и други дигитални носачи података; тонски носачи звука; цртани филмови; холограми; кутије за наочаре; украсни магнети; подлоге за "мишеве"; рачунарски софтвер; апликацијски софтвер и за паметне телефоне; слушалице; мелодије за мобилне телефоне које се могу преузимати; УСБ прикључци; траке за мобилне телефоне; траке за наочаре за вид и наочаре за сунце; оловке за уређаје са екранима на додир; електронске новине које се могу преузети; аудио књиге; књиге снимљене на диску; дигиталне књиге које се могу преузети; дигитални стони календари; натписи са светлећом позадином; стрипови који се могу преузети; сигурносни рефлектујући прслуци; кожне футроле за мобилне телефоне; футроле за сунчане наочаре и за заштитне наочаре; бар-код етикете, енкодиране; електронске етикете за производе; електронске партитуре које се могу преузети он-лајн.
11 упаљачи; поклопци за рингле; грејачи шоље са USB напајањем.
14 наруквице [накит]; ручни часовници; каишеви за ручне сатове; привесци [накит]; неметални привесци за кључеве; привесци за кључеве од метала; бижутерија; беџеви од племенитих метала; футроле за одлагање накита; фигурине од драгоцених метала; статуете од племенитих метала; статуе од племенитих метала; уметничка дела од племенитих метала; кутије за накит.
16 цртане приче у новинама [штампани материјал]; папирне или картонске кутије; држачи за лепљиве траке; торбе [омоти, врећице] од папира или пластике, за паковање робе; беџеви од картона; беџеви од папира; беџеви са именом [канцеларијски прибор]; постери; плакати од папира или картона; огласни панои од папира или картона; албуми; бележнице, нотеси; роковници; репродукције слика; уметничке слике; слике, урамљене или неурамљене; штампа у виду слика; билтени [штампани материјал]; штампани материјал [висока штампа]; штампани материјали за подучавање; штампани промотивни материјали; поједностављени џепни водичи [штампани материјал]; штампане информативне фасцикле; фасцикле са преградама [папирни канцеларијски материјал]; оловке; држачи за оловке; кутије за оловке; зарезачи за оловке, електронски и не електронски; пернице за обичне и хемијске оловке; стони сетови за оловке и ситнице; налив пера и хемијске оловке [канцеларијски прибор]; новине; периодичне публикације; подметачи за чаше од папира; улазнице; лепљиви блокови за белешке; памфлети; штамбиљи; карте; визит карте; едукативне карте [материјал за учење]; тубе од картона; каталози; књиге; обележивачи за књиге; подупирачи за књиге; држачи спајалица; коверте; кесе од папира за паковање; папир за умотавање и паковање; материјали за паковање од рециклираног папира; врећице [коверте, кесе] од папира или пластике, за паковање; грбови [папирни печати]; фотографије; формулари [штампани]; канцеларијски материјал и канцеларијски прибор, осим намештаја; географске мапе; мапе за документе; путне мапе; илустроване зидне мапе; графичке уметничке репродукције; штампане уметничке репродукције; честитке, разгледнице; фотографије штампане; штампане брошуре; штампане картице; штампане књижице; штампане лекције; штампане награде; штампане позивнице; штампане публикације; штампане ствари; приручници; папир за писање и коверте [папирна галантерија]; притискачи за папир; столњаци од папира; књижице; проспекти; магазини [периодични]; подметачи од папира или картона; подлоге за писање; поштанске марке; алманаси; календари; картонска амбалажа; амбалажа за флаше од папира или картона; папирна амбалажа и посуде за храну и пиће од материјала који су креирани тако да имају штетан утицај по околину; заставе и троугласте заставице од папира; ножеви за папир [за отварање писама]; аташе мапе; пластични омотачи, фолије и кесе за умотавање и паковање; вискозни папир за умотавање, украсни папир; натписи од папира или картона; рекламни натписи од папира или картона; налепнице; стрипови; материјал за паковање направљен од скроба; корице за пасоше; корице [канцеларијски материјал]; папирне посуде; биоразградиве посуде од папирне пулпе за храну за понети; новчанице; штипаљке за новчанице; колекционарске сличице; албуми за самолепљиве сличице; леци, флајери; фигурине направљене од кашираног папира; литографска уметничка дела; уметничка дела од папира или картона; етикете од папира или картона; стони држачи визит картица; стони сетови; сетови хемијских оловака у боји; картонске носиљке за храну и пиће.
18 кутије за визит карте; вишенаменске торбе [ручне торбе]; торбе за куповину; торбе за плажу; торбе на раме; платне не торбе за ношење дрва; преносне чврсте торбе; торбе за ношење докумената; торбе као сувенири; торбе које се носе укосо преко рамена; торбе за књиге; конференцијске мапе; корице за ознаке на пртљагу; новчаници који садрже и корице за картице; кожни новчаници; новчаници за картице; држачи за новчанице у виду новчаника; кожне торбе, кофери и новчаници; мали новчаници за метални новац; новчаници од племенитих метала; футроле [етуи] за визиткарте; кишобрани и сунцобрани; ранчеви; кожне футроле; футроле за кључеве; ознаке за пртљаг; етикете од коже; кутије од коже.
19 сајамске кућице; фигурине од камена, бетона или мермера; статуете од камена, бетона или мермера; статуе од камена, бетона или мермера; уметничка дела од камена, бетона или мермера.

20 идентификационе наруквице, неметалне; панои за презентацију; подметачи за столице; амбалажа од дрвета за флаше; посуде, пластичне за амбалажу; натписи од дрвета или пластике; сајамски штандови [штандови за излагање]; фигурине од дрвета, воска, ги пса или пластике; статуете од смоле; фигурице [статуете] од кости или слоноваче; статуете од дрвета, воска, гипса или пластике; декоративни јастучићи; статуе од кости, слоноваче, гипса, пластике, воска или дрвета; статуе религијских икона од дрвета, воска, гипса или пластике; уметничка дела од дрвета, воска, гипса или пластике; уметничка дела од љуске орашастих плодова; рекламни предмети на надувавање; сталак за убрусе (намештај); кутије од дрвета или пластике.

21 термоизоловане торбе за храну или пиће, за употребу у домаћинству; подметачи [стони прибор]; фигурине од порцелана, керамике, печене глине, теракоте или стакла; статуете од порцелана, керамике, печене глине, теракоте или стакла; послужавници; статуе од порцелана, керамике, печене глине, теракоте или стакла; уметничка дела од порцелана, керамике, печене глине, теракоте или стакла; даске за сир са куполастим поклопцем; кутије за држање папирних убруса; посуде [чиније]; вадичепи, електрични и неелектрични; флаше [боце]; термоси; отварачи за флаше, електрични и неелектрични; кухињске крпе; порцелански украси; стоне украсне вазне; стони држачи ножева; стони држачи салвета; сетови за зачине; кухињске даске за сецкање; оклагије [кућне]; кашике за обување ципела; кашике за сервирање; тацне; украсни тањири; прстенови за салвете; вазе; шоље; шољице; штедне касице; свећњаци; јеленска кожа за чишћење; посуде за кување кафе [џезве], не-електричне; боце и чутуре; рукавице за рерну; врчеви и кригле; ротирајућа тацна послужавник; варјаче [кухињски прибор]; тучак за кухињску употребу; крцкалице за орахе; кашике за мед; бокали; бојена стакларија; бисте од порцелана, керамике, печене глине, теракоте, или стакла; грнчарија; декоративни бокали; кутије за хлеб; кухињске посуде; кухињски прибори; омоти, навлаке за саксије, који нису од папира; пљоске; посуде за бомбоне; посуде за колаче; саксије; стаклене посуде; украси од порцелана; украсне стаклене кугле; чајници; чаше за пиће; чаше, папирне или пластичне; четке; чешљеви; чиније за шећер; шерпе.

22 вишенаменске платнене торбе; цираде; торбе [вреће, кесе] од текстила, за паковање.

24 штампани текстилни материјали; штампане памучне тканине; штампане текстилне етикете; столњаци од текстила; стони подметачи од текстила; стони подметачи за сервирање од пластике као замене за текстил; заставе од текстила или пластике; надстолњаци, који нису од папира; транспаренти [банери] од текстила или пластике; украсне заставице од текстила или пластике; етикете од текстила; кухињске крпе; плетена или неплетена тканина од текстила; салвете од текстила.

25 рукавице [одећа]; шалови, мараме; ешарпе као одећа; одећа; шешири; визир качкети; капе; штитници за уши [одећа]; кравате; панталоне; кратке панталоне; мајице; мајице са штампом; спољна одећа; плетена одећа [одећа]; кецеље[одећа]; униформе; аскот кравате; беретке; блузе, кошуље; визири, штитници од сунца као покривала за главу; јакне [одећа]; кабанице [одећа]; каишеви [одећа]; костими за маскембале; кошуље кратких рукава; маске за спавање; обућа; одела; папирни шешири [одећа]; пончо, одећа; прслуци; радни комбинезон, одело; сукње; сукње-панталоне; хаљине; хеланке [панталоне]; џемпери; џепне марамице.

26 траке за медаље; траке за шешире; траке за које се закаче идентификационе картице; привесци за мобилне телефоне; привесци, осим за накит, прстенове за кључеве или привеске за кључеве; машне, не од папира, за паковање поклона; траке, не од папира, за паковање поклона; апликације за украшавање текстилних производа које се лепе топлотом [галантерија]; вез; значке за одећу, које нису од племенитих метала; такмичарски бројеви; шнале.

27 неклизајуће простирке; отирачи; прекривачи за подове; сламне простирке.

28 балони [за журке]; карте за игру; карте за квиз игре; кутије за карте за игру; карте-сличице које се размењују, за игру; штампани листићи за лутрију; игре и играчке; стаклене кугле са снегом; шах; шаховске табле.

29 воће, конзервисано; смрзнуто воће; сушено воће; укисељено воће; дехидрисано поврће; исецкано поврће; конзервисано поврће; поврће, прерађено; смрзнуто поврће; сушено поврће; укисељено поврће; усољено поврће; месо, риба, живина и дивљач; компоти; џемови; грицкалице на бази воћа; зачињено коштуњаво воће; јаја, млеко и млечни производи; мармелада.

30 коштуњаво воће у праху; колачи; пите; торте на парче [пецива]; слаткиши; чај; брашно; кукурузно брашно; ситни колачи; пића на бази какаоа; пића на бази кафе; мед; вафел производи; воћне посластице; воћни желе [слаткиши]; воћни преливи [сосови]; грицкалице на бази житарица; зачини; зачински додаци; кафа; кекс; кукурузни гриз; матични млеч; намази на бази чоколаде; напици од чаја; палачинке; пецива; плочице од житарица; пралине; прополис [пчелињи производ]; пшеничне клице за људску исхрану; сендвичи; сладолед; тестенина; хлеб; хлебне мрвице; чоколада; чоколадни намази који садрже орашасте плодове.

31 свеже поврће; бадем [воће]; биљке; бобичасто воће, свеже; винова лоза; воће, свеже; дрвеће; жбунови ружа; жбуње; живе животиње; зрневље [житарице]; луковице; мекиње; орашасто воће, непрерађено; саднице; семе за садњу; цвеће, природно.
32 безалкохолна пића; вода за пиће; воде [пића]; енергетска пића; сирупи за пића; газирана безалкохолна пића; минерална вода [пиће]; негазирана без алкохолна пића; пића на бази пива; сокови од поврћа [пића]; флаширана вода за пиће; воћни сокови; гази рана вода; пиво; стоне воде.
33 алкохолна пића; дестилована пића; жестока пића; аперитиви; вино.
35 рекламирање; изнајмљивање билборда [паноа за рекламирање]; манекенске услуге у циљу рекламирања или продајних промоција; рекламирање преко свих јавних средстава комуникације; оглашавање; организовање модних приредби у комерцијалне сврхе; организовање модних ревија у промотивне сврхе; организовање и вођење сајмова и изложби за пословне и рекламне потребе; организовање изложби и догађаја за комерцијалне или рекламне потребе; организовање и спровођење уметничких изложби у комерцијалне и рекламне сврхе; припремање аудио-визуелних презентација за рекламне потребе; вођење, уређивање и организовање трговачких приредби и сајмова у комерцијалне и рекламне сврхе; дељење рекламних материјала и материјала за оглашавање [флајера, брошура, летака и узорака планирање и спровођење трговачких сајмова, изложби и презентација у економске и рекламне сврхе; организовање аукција; организовање и вођење бувљака; организовање и вођење презентације производа; организовање и вођење рекламних догађаја; организовање и одржавање комерцијалних изложби; организовање и спровођење промотивних догађаја; организовање и вођење пословних изложби и сајмова; организовање и вођење промотивних и маркетиншких догађаја; организовање изложби за привредне или рекламне потребе; организовање и одржавање сајмова и манифестација за пословне и маркетиншке потребе; организовање изложби цвећа и биљака за пословне потребе или потребе оглашивања; ажурирање огласних материјала; дистрибуција рекламног материјала; изнајмљивање времена за рекламирање у средствима комуникације; изнајмљивање огласних материјала; изнајмљивање огласног простора; изнајмљивање продајних штандова; маркетинг; непосредно оглашавање путем поште; објављивање рекламних текстова; оглашавање на отвореном; писање текстова за рекламне намене; презентација робе; производња рекламних филмова; тражење спонзорства; услуге односа са медијима; услуге односа са јавношћу.
36 давање попуста трећим лицима у објектима кроз употребу чланских карти; организовање новчаних прикупљања; организовање финансирања филмова; организовање финансирања спортских, културних и забавних пројеката; најам апартмана.
38 емитовање радио програма [радиодифузија]; емитовање телевизијских програма; пружање услуга онлајн форума.
39 организација услуга превоза; организовање и резервисање екскурзија и туристичких разгледања; организовање разгледања града и осталих туристичких екскурзија користећи превозна средства; паковање поклона.
40 штампање слика на предметима; урамљивање слика; штампање књига; репродукција фотографија; репродукција музејских уметничких дела; штампање имена и логотипа компаније по наруџби за промотивне и рекламне потребе на производима других; офсет штампање.
41 услуге тонске технике за манифестације; изнајмљивање уметничких слика и калиграфских радова; приказивање и изнајмљивање снимака звука и слике; изнајмљивање новина и часописа; онлајн издавање електронских новина; издавање и уређивање штампаног материјала, књига, новина и периодичних часописа, осим за рекламне потребе; објављивање памфлета; издавање аудио књига; уређивање књига и електронских публикација; издавање књига, часописа и других текстова, осим рекламних текстова; уређивање штампаних материјала и текстова; издавање календара; забава у виду модних приредби; организација и вођење културних и рекреативних активности; припрема, реализација и организација радионица за обуку; организација и пружање услуга игара и такмичења путем интернета; организација и представљање приредби, такмичења, игара, концерата и забавних догађаја; писање сценарија, изузев за рекламне сврхе; режирање филмова, осим рекламних филмова; писање и објављивање текстова, осим у рекламне сврхе; производња филмова, који нису рекламни филмови; услуге графичке обраде, осим у рекламне сврхе; електронске публикације текстова и штампаног материјала, осим рекламних текстова, на интернету; издавање текстова и слика, и у електронском формату, осим за рекламне потребе; издавање штампаног материјала, и у електронском формату, осим у рекламне сврхе; уређивање штампаног материјала који садржи слике, осим за рекламне потребе; изнајмљивање образовних и материјала за обуку; образовање, подучавање и обука; омогућавање онлајн семинара обуке; практична настава [обука путем демонстрације]; изнајмљивање филмова; изнајмљивање часописа; организовање балова; организовање игара; организовање концерата; организовање лутрије;

организовање наступа; организовање такмичења; организовање атлетских такмичења; организовање догађаја из области културе; организовање и вођење конференција; организовање и вођење конгреса; организовање и вођење образовних догађаја; организовање и вођење радионица и семинара; организовање изложби, семинара и конференција; организовање и реализација спортских такмичења; организовање наступа из области културе; организовање наступа уживо; организовање разгледања у пратњи водича; организовање сценских наступа; организовање такмичења путем интернета; организовање филмских пројекција; организовање филмских фестивала; организовање форума уживо; организовање гала вечери у забавне сврхе; организовање забава за потребе прославе годишњица; организовање представа, свечаности [услуге импресарија]; организовање такмичења и свечаности доделе награда; организовање догађаја из области културе у добротворне сврхе; организовање етно фестивала у забавне или културне сврхе; организовање изложби биљака у културне или образовне сврхе; организовање изложби животиња за културне или образовне намене; организовање изложби из области филма у образовне или културне сврхе; организовање изложби, конвенција и конференција за културне или образовне потребе; организовање и реализација забавних, спортских и културних активности; организовање и реализација конференција и изложби за културне и образовне потребе; организовање и реализација конференција, конгреса, семинара и радионица за обуку; организовање и реализација радионица, туторијала, семинара и конференција; организовање конгреса и конференција за културне и образовне потребе; организовање лутрије и других активности игара на срећу; организовање образовних, забавних, спортских и културних догађаја; организовање, представљање и продукција емисија и наступа уживо; организовање резервације карата за приредбе и друге забавне догађаје; организовање спортова и културних догађаја у оквиру заједнице; организовање уметничких изложби у културне или образовне сврхе; организовање филмских фестивала у забавне или културне сврхе; организовање церемоније доделе награда у забавне сврхе; консултовање које се односи на организовање и вођење радионица за обуку; организовање изложби, конгреса, семинара и конференција за културне и забавне потребе; организовање и реализација конференција, конвенција и изложби за културне или образовне потребе; организовање музичких догађаја који се изводе уживо у забавне сврхе; организовање, продукција и представљање догађаја за образовне, културне или забавне потребе; организовање такмичења или других спортских и културних догађаја у добротворне сврхе; организовање филмских догађаја, музичких догађаја уживо и културних И спортских догађаја; организовање церемонија доделе награда и гала вечери у забавне сврхе; уређивање, вођење и организовање конференција, конгреса, колоквијума, радионица [обука], семинара и симпозијума; организовање и реализација конференција, конвенција, образовних изложби, час ова, предавања, семинара и радионица за обуку; организовање и реализација конференција, конгреса, концерата, симпозијума, семинара, курсева обуке, часова и предавања; организовање, продукција, представљање и вођење музичких концерата, фестивала, турнеја и других музичких и културних наступа, догађаја и активности; организовање филмских догађаја, музичких догађаја, културних и спортских догађаја и забавних догађаја уживо; позоришна продукција; продукција музике; продукција аудио мастер снимака; продукција емисија и филмова; продукција звучних и видео снимака; продукција звучних снимака; продукција и дистрибуција кинематографских филмова; продукција и дистрибуција радијских програма; продукција и дистрибуција телевизијских програма; продукција и објављивање музике; продукција мастер снимака; продукција музичких концерата; продукција позоришних наступа; продукција радио и телевизијских програма; продукција снимљених истраживања; продукција сценских представа; продукција телевизијских програма; продукција телевизијских садржаја; продукција телевизијских филмова; продукција филмова у студију; снимање и продукција аудио садржаја; услуге позоришне продукције; услуге продукције анимација; услуге продукције забаве уживо; услуге продукције кинематографских филмова; услуге продукције радијских програм; продукција звучних, музичких и видео снимака; продукција и дистрибуција радијских и телевизијских програма; продукција, приказивање и изнајмљивање кинематографских филмова; услуге продукције забавних садржаја уживо; услуге продукције музичких видео спотова; продукција и дистрибуција музичких, филмских и видео снимака; продукција телевизијских програма за емитовање на мобилним телефонима; продукција телевизијских програма за емитовање на мобилним уређајима; услуге продукције забавних и телевизијских садржаја уживо; продукција и презентација аудио и видео снимака, и покретних и непокретних слика; продукција и режија радијских и музичких догађаја у виду радијских и телевизијских програма уживо; продукција телевизијских програма, телевизијских програма за мобилне телефоне и радијских програма; снимање, продукција и дистрибуција кинематографских, видео и аудио снимака, радио и телевизијских програма; изнајмљивање аудио и

видео опреме; писање текстова; писање сценарија; фотографске репортаже; фотографисање; подучавање фотографисања; фотографисање из ваздуха; превођење; издавање мултимедијалног материјала он-лајн; пружање он-лајн туторијала; услуге он-лајн дигиталног издаваштва; услуге он-лајн игара; пружање он-лајн информација у вези са забавом или образовањем; пружање услуга он-лајн забаве у виду забавних игара; пружање услуга он-лајн забаве у виду турнира игара; пружање информација он-лајн у вези са рачунарским играма и рачунарским додацима за игре; пружање мултимедијских забавних програма путем телевизије, широкопојасних, бежичних и он-лајн услуга; пружање он-лајн стрипова и романа у сликама који се не могу преузети; пружање он-лајн часописа са општом тематиком, који нису за преузимање; омогућавање приступа он-лајн видео садржајима за подучавање музике, који се не могу преузети; пружање информација у вези са забавом и забавним догађајима путем он-лајн мрежа и интернета; пружање услуга он-лајн електронских публикација, које се не могу преузети, у области музике; изнајмљивање видео игара; изнајмљивање аудио и видео записа; изнајмљивање књига и других публикација; изнајмљивање компјутерских игара; изнајмљивање телевизијских програма; изнајмљивање уметничких дела; изнајмљивање филмова и видео записа; изнајмљивање фонографских и музичких снимака; изнајмљивање фонографских снимака; пројектовање и изнајмљивање кинематографских филмова; дистрибуција филмова; електронско издаваштво; забава посредством радија; изнајмљивање аудио снимака; клупске услуге [забавне или образовне]; компоновање музике; културне, образовне или забавне услуге које пружају уметничке галерије; мерење времена на спортским догађајима; омогућавање коришћења онлајн видео записа, који се не могу преузимати; омогућавање коришћења онлајн музике, која се не може преузимати; оркестарске услуге; планирање забава [забава]; подучавање; пренос знања и искуства [обучавање]; продукција представа; пружање информација које се односе на рекреативне активности; пружање услуга у области забаве и разоноде; пружање услуга у области образовања; резервисање седишта за приредбе, свечаности; снимање видео рекордером; титловање; услуге биоскопа; услуге забаве које пружају кампови за одмор; услуге забављача; услуге игара пружених онлајн са рачунарске мреже; услуге монтаже видео записа за манифестације; услуге музеја [презентације, изложбе]; услуге омогућавања коришћења електронских публикација, које се не могу преузимати; услуге преводиоца; услуге стављања на располагање телевизијских програма, који се не могу преузимати, путем видео записа на захтев; услуге стављања на располагање филмова, који се не могу преузимати, путем видео записа на захтев; услуге технике осветљења за манифестације; учење на даљину.

42 дигитализација звука и слике; услуге дизајна које се односе на штампани материјал; дизајн уметничких дела; дизајнирање веб сајтова за рекламне потребе; дизајнирање и писање рачунарског софтвера; изнајмљивање апликативног софтвера; веб дизајн; графички дизајн; дизајн анимација; дизајн производа; услуге дизајна; графички дизајн промотивног материјала; дизајн графичке илустрације; дизајн и развој мултимедијалних производа; дизајн и развој производа; дизајн материјала за паковање и умотавање; дизајн софтвера за паметне телефоне; дигитализација докумената [скенирање]; дизајнирање одеће; дизајнирање рачунарских система; научна истраживања; развој софтвера у оквиру издавања софтвера.

43 припрема хране и пића; пружање хране и пића; организовање хотелског смештаја; кетеринг хране и пића; резервисање пансиона; услуге барова; услуге изнајмљивања кућа за одмор; услуге кампова за одмор [смештај]; услуге кафеа; услуге кафетерија; услуге мотела; услуге пријема за привремени смештај [организовање долазака и одлазака]; услуге резервисања хотела; услуге ресторана; услуге снек-барова; услуге хотела.

45 услуге онлајн друштвених мрежа; друштвене услуге које пружају други како би се задовољиле људске потребе; регистрација домена за идентификацију корисника на глобалној рачунарској мрежи [правне услуге]; регистрација имена домена [правне услуге]; регистрација назива домена ради идентификације корисника на глобалној рачунарској мрежи [правне услуге]; услуге онлајн друштвених мрежа доступних преко мобилних апликација које се могу преузети.

---

(210) Ж- 2020-433 (220) 12.03.2020.
(731) **Центар за културу "Вељко Дугошевић" Кучево**, Трг Вељка Дугошевића 30, 12240, Кучево, RS
(540)

(531) 02.01.04; 02.01.24; 27.05.01; 27.05.17; 28.05.00

(511) 6 декоративне кутије од метала; привесци за кључеве од неплеменитих метала; подметачи; фигурине од обичних метала; статуете од обичних метала; статуе од обичних метала; уметничка дела од бронзе; уметничка дела од метала; уметничка дела од неплеменитих метала; уметничка дела од обичних метала; декоративна уметничка дела од кованог гвожђа.
8 кашике као сувенири; аван и тучак за уситњавање [ручни алат].
9 компакт дискови, ДВД и други дигитални носачи података; тонски носачи звука; цртани филмови; холограми; кутије за наочаре; украсни магнети; подлоге за "мишеве"; рачунарски софтвер; апликацијски софтвер и за паметне телефоне; слушалице; мелодије за мобилне телефоне које се могу преузимати; УСБ прикључци; траке за мобилне телефоне; траке за наочаре за вид и наочаре за сунце; оловке за уређаје са екранима на додир; електронске новине које се могу преузети; аудио књиге; књиге снимљене на диску; дигиталне књиге које се могу преузети; дигитални стони календари; натписи са светлећом позадином; стрипови који се могу преузети; сигурносни рефлектујући прслуци; кожне футроле за мобилне телефоне; футроле за сунчане наочаре и за заштитне наочаре; бар-код етикете, енкодиране; електронске етикете за производе; електронске партитуре које се могу преузети он-лајн.
11 упаљачи; поклопци за рингле; грејачи шоље са USB напајањем.
14 наруквице [накит]; ручни часовници; каишеви за ручне сатове; привесци [накит]; неметални привесци за кључеве; привесци за кључеве од метала; бижутерија; беџеви од племенитих метала; футроле за одлагање накита; фигурине од драгоцених метала; статуете од племенитих метала; статуе од племенитих метала; уметничка дела од племенитих метала; кутије за накит.
16 цртане приче у новинама [штампани материјал]; папирне или картонске кутије; држачи за лепљиве траке; торбе [омоти, врећице] од папира или пластике, за паковање робе; беџеви од картона; беџеви од папира; беџеви са именом [канцеларијски прибор]; постери; плакати од папира или картона; огласни панои од папира или картона; албуми; бележнице, нотеси; роковници; репродукције слика; уметничке слике; слике, урамљене или неурамљене; штампа у виду слика; билтени [штампани материјал]; штампани материјал [висока штампа]; штампани материјали за подучавање; штампани промотивни материјали; поједностављени џепни водичи [штампани материјал]; штампане информативне фасцикле; фасцикле са преградама [папирни канцеларијски материјал]; оловке; држачи за оловке; кутије за оловке; зарезачи за оловке, електронски и не електронски; пернице за обичне и хемијске оловке; стони сетови за оловке и ситнице; налив пера и хемијске оловке [канцеларијски прибор]; новине; периодичне публикације; подметачи за чаше од папира; улазнице; лепљиви блокови за белешке; памфлети; штамбиљи; карте; визит карте; едукативне карте [материјал за учење]; тубе од картона; каталози; књиге; обележивачи за књиге; подупирачи за књиге; држачи спајалица; коверте; кесе од папира за паковање; папир за умотавање и паковање; материјали за паковање од рециклираног папира; врећице [коверте, кесе] од папира или пластике, за паковање; грбови [папирни печати]; фотографије; формулари [штампани]; канцеларијски материјал и канцеларијски прибор, осим намештаја; географске мапе; мапе за документе; путне мапе; илустроване зидне мапе; графичке уметничке репродукције; штампане уметничке репродукције; честитке, разгледнице; фотографије штампане; штампане брошуре; штампане картице; штампане књижице; штампане лекције; штампане награде; штампане позивнице; штампане публикације; штампане ствари; приручници; папир за писање и коверте [папирна галантерија]; притискачи за папир; столњаци од папира; књижице; проспекти; магазини [периодични]; подметачи од папира или картона; подлоге за писање; поштанске марке; алманаси; календари; картонска амбалажа; амбалажа за флаше од папира или картона; папирна амбалажа и посуде за храну и пиће од материјала који су креирани тако да имају штетан утицај по околину; заставе и троугласте заставице од папира; ножеви за папир [за отварање писама]; аташе мапе; пластични омотачи, фолије и кесе за умотавање и паковање; вискозни папир за умотавање, украсни папир; натписи од папира или картона; рекламни натписи од папира или картона; налепнице; стрипови; материјал за паковање направљен од скроба; корице за пасоше; корице [канцеларијски материјал]; папирне посуде; биоразградиве посуде од папирне пулпе за храну за понети; новчанице; штипаљке за новчанице; колекционарске сличице; албуми за самолепљиве сличице; леци, флајери; фигурине направљене од кашираног папира; литографска уметничка дела; уметничка дела од папира или картона; етикете од папира или картона; стони држачи визит картица; стони сетови; сетови хемијских оловака у боји; картонске носиљке за храну и пиће.
18 кутије за визит карте; вишенаменске торбе [ручне торбе]; торбе за куповину; торбе за плажу; торбе на раме; платне не торбе за ношење дрва; преносне чврсте торбе; торбе за ношење докумената; торбе као сувенири; торбе које се носе укосо преко рамена; торбе за књиге; конференцијске мапе; корице за ознаке на пртљагу; новчаници који садрже и корице за картице; кожни новчаници; новчаници за картице; држачи за новчанице у виду новчаника; кожне торбе, кофери и новчаници; мали новчаници за метални

новац; новчаници од племенитих метала; футроле [етуи] за визиткарте; кишобрани и сунцобрани; ранчеви; кожне футроле; футроле за кључеве; ознаке за пртљаг; етикете од коже; кутије од коже.
19 сајамске кућице; фигурине од камена, бетона или мермера; статуете од камена, бетона или мермера; статуе од камена, бетона или мермера; уметничка дела од камена, бетона или мермера.
20 идентификационе наруквице, неметалне; панои за презентацију; подметачи за столице; амбалажа од дрвета за флаше; посуде, пластичне за амбалажу; натписи од дрвета или пластике; сајамски штандови [штандови за излагање]; фигурине од дрвета, воска, ги пса или пластике; статуете од смоле; фигурице [статуете] од кости или слоноваче; статуете од дрвета, воска, гипса или пластике; декоративни јастучићи; статуе од кости, слоноваче, гипса, пластике, воска или дрвета; статуе религијских икона од дрвета, воска, гипса или пластике; уметничка дела од дрвета, воска, гипса или пластике; уметничка дела од љуске орашастих плодова; рекламни предмети на надувавање; сталак за убрусе (намештај); кутије од дрвета или пластике.
21 термоизоловане торбе за храну или пиће, за употребу у домаћинству; подметачи [стони прибор]; фигурине од порцелана, керамике, печене глине, теракоте или стакла; статуете од порцелана, керамике, печене глине, теракоте или стакла; послужавници; статуе од порцелана, керамике, печене глине, теракоте или стакла; уметничка дела од порцелана, керамике, печене глине, теракоте или стакла; даске за сир са куполастим поклопцем; кутије за држање папирних убруса; посуде [чиније]; вадичепи, електрични и неелектрични; флаше [боце]; термоси; отварачи за флаше, електрични и неелектрични; кухињске крпе; порцелански украси; стоне украсне вазне; стони држачи ножева; стони држачи салвета; сетови за зачине; кухињске даске за сецкање; оклагије [кућне]; кашике за обување ципела; кашике за сервирање; тацне; украсни тањири; прстенови за салвете; вазе; шоље; шољице; штедне касице; свећњаци; јеленска кожа за чишћење; посуде за кување кафе [џезве], не-електричне; боце и чутуре; рукавице за рерну; врчеви и кригле; ротирајућа тацна послужавник; варјаче [кухињски прибор]; тучак за кухињску употребу; крцкалице за орахе; кашике за мед; бокали; бојена стакларија; бисте од порцелана, керамике, печене глине, теракоте, или стакла; грнчарија; декоративни бокали; кутије за хлеб; кухињске посуде; кухињски прибори; омоти, навлаке за саксије, који нису од папира; пљоске; посуде за бомбоне; посуде за колаче; саксије; стаклене посуде; украси од порцелана; украсне стаклене кугле; чајници; чаше за пиће; чаше, папирне или пластичне; четке; чешљеви; чиније за шећер; шерпе.
22 вишенаменске платнене торбе; цираде; торбе [вреће, кесе] од текстила, за паковање.
24 штампани текстилни материјали; штампане памучне тканине; штампане текстилне етикете; столњаци од текстила; стони подметачи од текстила; стони подметачи за сервирање од пластике као замене за текстил; заставе од текстила или пластике; надстолњаци, који нису од папира; транспаренти [банери] од текстила или пластике; украсне заставице од текстила или пластике; етикете од текстила; кухињске крпе; плетена или неплетена тканина од текстила; салвете од текстила.
25 рукавице [одећа]; шалови, мараме; ешарпе као одећа; одећа; шешири; визир качкети; капе; штитници за уши [одећа]; кравате; панталоне; кратке панталоне; мајице; мајице са штампом; спољна одећа; плетена одећа [одећа]; кецеље[одећа]; униформе; аскот кравате; беретке; блузе, кошуље; визири, штитници од сунца као покривала за главу; јакне [одећа]; кабанице [одећа]; каишеви [одећа]; костими за маскембале; кошуље кратких рукава; маске за спавање; обућа; одела; папирни шешири [одећа]; пончо, одећа; прслуци; радни комбинезон, одело; сукње; сукње-панталоне; хаљине; хеланке [панталоне]; џемпери; џепне марамице.
26 траке за медаље; траке за шешире; траке за које се закаче идентификационе картице; привесци за мобилне телефоне; привесци, осим за накит, прстенове за кључеве или привеске за кључеве; машне, не од папира, за паковање поклона; траке, не од папира, за паковање поклона; апликације за украшавање текстилних производа које се лепе топлотом [галантерија]; вез; значке за одећу, које нису од племенитих метала; такмичарски бројеви; шнале.
27 неклизајуће простирке; отирачи; прекривачи за подове; сламне простирке.
28 балони [за журке]; карте за игру; карте за квиз игре; кутије за карте за игру; карте-сличице које се размењују, за игру; штампани листићи за лутрију; игре и играчке; стаклене кугле са снегом; шах; шаховске табле.
29 воће, конзервисано; смрзнуто воће; сушено воће; укисељено воће; дехидрисано поврће; исецкано поврће; конзервисано поврће; поврће, прерађено; смрзнуто поврће; сушено поврће; укисељено поврће; усољено поврће; месо, риба, живина и дивљач; компоти; џемови; грицкалице на бази воћа; зачињено коштуњаво воће; јаја, млеко и млечни производи; мармелада.
30 коштуњаво воће у праху; колачи; пите; торте на парче [пецива]; слаткиши; чај; брашно; кукурузно брашно; ситни колачи; пића на бази какаоа; пића на бази кафе; мед; вафел производи; воћне посластице; воћни желе [слаткиши]; воћни преливи [сосови]; грицкалице на бази житарица; зачини; зачински додаци; кафа; кекс; кукурузни гриз; матични млеч;

намази на бази чоколаде; напици од чаја; палачинке; пецива; плочице од житарица; пралине; прополис [пчелињи производ]; пшеничне клице за људску исхрану; сендвичи; сладолед; тестенина; хлеб; хлебне мрвице; чоколада; чоколадни намази који садрже орашасте плодове.

31 свеже поврће; бадем [воће]; биљке; бобичасто воће, свеже; винова лоза; воће, свеже; дрвеће; жбунови ружа; жбуње; живе животиње; зрневље [житарице]; луковице; мекиње; орашасто воће, непрерађено; саднице; семе за садњу; цвеће, природно.

32 безалкохолна пића; вода за пиће; воде [пића]; енергетска пића; сирупи за пића; газирана безалкохолна пића; минерална вода [пиће]; негазирана без алкохолна пића; пића на бази пива; сокови од поврћа [пића]; флаширана вода за пиће; воћни сокови; гази рана вода; пиво; стоне воде.

33 алкохолна пића; дестилована пића; жестока пића; аперитиви; вино.

35 рекламирање; изнајмљивање билборда [паноа за рекламирање]; манекенске услуге у циљу рекламирања или продајних промоција; рекламирање преко свих јавних средстава комуникације; оглашавање; организовање модних приредби у комерцијалне сврхе; организовање модних ревија у промотивне сврхе; организовање и вођење сајмова и изложби за пословне и рекламне потребе; организовање изложби и догађаја за комерцијалне или рекламне потребе; организовање и спровођење уметничких изложби у комерцијалне и рекламне сврхе; припремање аудио-визуелних презентација за рекламне потребе; вођење, уређивање и организовање трговачких приредби и сајмова у комерцијалне и рекламне сврхе; дељење рекламних материјала и материјала за оглашавање [флајера, брошура, летака и узорака планирање и спровођење трговачких сајмова, изложби и презентација у економске и рекламне сврхе; организовање аукција; организовање и вођење бувљака; организовање и вођење презентације производа; организовање и вођење рекламних догађаја; организовање и одржавање комерцијалних изложби; организовање и спровођење промотивних догађаја; организовање и вођење пословних изложби и сајмова; организовање и вођење промотивних и маркетиншких догађаја; организовање изложби за привредне или рекламне потребе; организовање и одржавање сајмова и манифестација за пословне и маркетиншке потребе; организовање изложби цвећа и биљака за пословне потребе или потребе оглашивања; ажурирање огласних материјала; дистрибуција рекламног материјала; изнајмљивање времена за рекламирање у средствима комуникације; изнајмљивање огласних материјала; изнајмљивање огласног простора; изнајмљивање продајних штандова; маркетинг; непосредно оглашавање путем поште; објављивање рекламних текстова; оглашавање на отвореном; писање текстова за рекламне намене; презентација робе; производња рекламних филмова; тражење спонзорства; услуге односа са медијима; услуге односа са јавношћу.

36 давање попуста трећим лицима у објектима кроз употребу чланских карти; организовање новчаних прикупљања; организовање финансирања филмова; организовање финансирања спортских, културних и забавних пројеката; најам апартмана.

38 емитовање радио програма [радиодифузија]; емитовање телевизијских програма; пружање услуга онлајн форума.

39 организација услуга превоза; организовање и резервисање екскурзија и туристичких разгледања; организовање разгледања града и осталих туристичких екскурзија користећи превозна средства; паковање поклона.

40 штампање слика на предметима; урамљивање слика; штампање књига; репродукција фотографија; репродукција музејских уметничких дела; штампање имена и логотипа компаније по наруџби за промотивне и рекламне потребе на производима других; офсет штампање.

41 услуге тонске технике за манифестације; изнајмљивање уметничких слика и калиграфских радова; приказивање и изнајмљивање снимака звука и слике; изнајмљивање новина и часописа; онлајн издавање електронских новина; издавање и уређивање штампаног материјала, књига, новина и периодичних часописа, осим за рекламне потребе; објављивање памфлета; издавање аудио књига; уређивање књига и електронских публикација; издавање књига, часописа и других текстова, осим рекламних текстова; уређивање штампаних материјала и текстова; издавање календара; забава у виду модних приредби; организација и вођење културних и рекреативних активности; припрема, реализација и организација радионица за обуку; организација и пружање услуга игара и такмичења путем интернета; организација и представљање приредби, такмичења, игара, концерата и забавних догађаја; писање сценарија, изузев за рекламне сврхе; режирање филмова, осим рекламних филмова; писање и објављивање текстова, осим у рекламне сврхе; производња филмова, који нису рекламни филмови; услуге графичке обраде, осим у рекламне сврхе; електронске публикације текстова и штампаног материјала, осим рекламних текстова, на интернету; издавање текстова и слика, и у електронском формату, осим за рекламне потребе; издавање штампаног материјала, и у електронском формату, осим у рекламне сврхе; уређивање штампаног материјала који садржи слике, осим за рекламне потребе; изнајмљивање образовних и материјала за обуку; образовање, подучавање и обука; омогућавање онлајн семинара обуке; практична настава [обука путем демонстрације];

изнајмљивање филмова; изнајмљивање часописа; организовање балова; организовање игара; организовање концерата; организовање лутрије; организовање наступа; организовање такмичења; организовање атлетских такмичења; организовање догађаја из области културе; организовање и вођење конференција; организовање и вођење конгреса; организовање и вођење образовних догађаја; организовање и вођење радионица и семинара; организовање изложби, семинара и конференција; организовање и реализација спортских такмичења; организовање наступа из области културе; организовање наступа уживо; организовање разгледања у пратњи водича; организовање сценских наступа; организовање такмичења путем интернета; организовање филмских пројекција; организовање филмских фестивала; организовање форума уживо; организовање гала вечери у забавне сврхе; организовање забава за потребе прославе годишњица; организовање представа, свечаности [услуге импресарија]; организовање такмичења и свечаности доделе награда; организовање догађаја из области културе у добротворне сврхе; организовање етно фестивала у забавне или културне сврхе; организовање изложби биљака у културне или образовне сврхе; организовање изложби животиња за културне или образовне намене; организовање изложби из области филма у образовне или културне сврхе; организовање изложби, конвенција и конференција за културне или образовне потребе; организовање и реализација забавних, спортских и културних активности; организовање и реализација конференција и изложби за културне и образовне потребе; организовање и реализација конференција, конгреса, семинара и радионица за обуку; организовање и реализација радионица, туторијала, семинара и конференција; организовање конгреса и конференција за културне и образовне потребе; организовање лутрије и других активности игара на срећу; организовање образовних, забавних, спортских и културних догађаја; организовање, представљање и продукција емисија и наступа уживо; организовање резервације карата за приредбе и друге забавне догађаје; организовање спортова и културних догађаја у оквиру заједнице; организовање уметничких изложби у културне или образовне сврхе; организовање филмских фестивала у забавне или културне сврхе; организовање церемоније доделе награда у забавне сврхе; консултовање које се односи на организовање и вођење радионица за обуку; организовање изложби, конгреса, семинара и конференција за културне и забавне потребе; организовање и реализација конференција, конвенција и изложби за културне или образовне потребе; организовање музичких догађаја који се изводе уживо у забавне сврхе; организовање, продукција и представљање догађаја за образовне, културне или забавне потребе; организовање такмичења или других спортских и културних догађаја у добротворне сврхе; организовање филмских догађаја, музичких догађаја уживо и културних И спортских догађаја; организовање церемонија доделе награда и гала вечери у забавне сврхе; уређивање, вођење и организовање конференција, конгреса, колоквијума, радионица [обука], семинара и симпозијума; организовање и реализација конференција, конвенција, образовних изложби, час ова, предавања, семинара и радионица за обуку; организовање и реализација конференција, конгреса, концерата, симпозијума, семинара, курсева обуке, часова и предавања; организовање, продукција, представљање и вођење музичких концерата, фестивала, турнеја и других музичких и културних наступа, догађаја и активности; организовање филмских догађаја, музичких догађаја, културних и спортских догађаја и забавних догађаја уживо; позоришна продукција; продукција музике; продукција аудио мастер снимака; продукција емисија и филмова; продукција звучних и видео снимака; продукција звучних снимака; продукција и дистрибуција кинематографских филмова; продукција и дистрибуција радијских програма; продукција и дистрибуција телевизијских програма; продукција и објављивање музике; продукција мастер снимака; продукција музичких концерата; продукција позоришних наступа; продукција радио и телевизијских програма; продукција снимљених истраживања; продукција сценских представа; продукција телевизијских програма; продукција телевизијских садржаја; продукција телевизијских филмова; продукција филмова у студију; снимање и продукција аудио садржаја; услуге позоришне продукције; услуге продукције анимација; услуге продукције забаве уживо; услуге продукције кинематографских филмова; услуге продукције радијских програм; продукција звучних, музичких и видео снимака; продукција и дистрибуција радијских и телевизијских програма; продукција, приказивање и изнајмљивање кинематографских филмова; услуге продукције забавних садржаја уживо; услуге продукције музичких видео спотова; продукција и дистрибуција музичких, филмских и видео снимака; продукција телевизијских програма за емитовање на мобилним телефонима; продукција телевизијских програма за емитовање на мобилним уређајима; услуге продукције забавних и телевизијских садржаја уживо; продукција и презентација аудио и видео снимака, и покретних и непокретних слика; продукција и режија радијских и музичких догађаја у виду радијских и телевизијских програма уживо; продукција телевизијских програма, телевизијских програма за мобилне телефоне и радијских програма; снимање, продукција и дистрибуција кинематографских, видео и аудио снимака, радио и телевизијских програма;

изнајмљивање аудио и видео опреме; писање текстова; писање сценарија; фотографске репортаже; фотографисање; подучавање фотографисања; фотографисање из ваздуха; превођење; издавање мултимедијалног материјала он-лајн; пружање он-лајн туторијала; услуге он-лајн дигиталног издаваштва; услуге он-лајн игара; пружање он-лајн информација у вези са забавом или образовањем; пружање услуга он-лајн забаве у виду забавних игара; пружање услуга он-лајн забаве у виду турнира игара; пружање информација он-лајн у вези са рачунарским играма и рачунарским додацима за игре; пружање мултимедијских забавних програма путем телевизије, широкопојасних, бежичних и он-лајн услуга; пружање он-лајн стрипова и романа у сликама који се не могу преузети; пружање он-лајн часописа са општом тематиком, који нису за преузимање; омогућавање приступа он-лајн видео садржајима за подучавање музике, који се не могу преузети; пружање информација у вези са забавом и забавним догађајима путем он-лајн мрежа и интернета; пружање услуга он-лајн електронских публикација, које се не могу преузети, у области музике; изнајмљивање видео игара; изнајмљивање аудио и видео записа; изнајмљивање књига и других публикација; изнајмљивање компјутерских игара; изнајмљивање телевизијских програма; изнајмљивање уметничких дела; изнајмљивање филмова и видео записа; изнајмљивање фонографских и музичких снимака; изнајмљивање фонографских снимака; пројектовање и изнајмљивање кинематографских филмова; дистрибуција филмова; електронско издаваштво; забава посредством радија; изнајмљивање аудио снимака; клупске услуге [забавне или образовне]; компоновање музике; културне, образовне или забавне услуге које пружају уметничке галерије; мерење времена на спортским догађајима; омогућавање коришћења онлајн видео записа, који се не могу преузимати; омогућавање коришћења онлајн музике, која се не може преузимати; оркестарске услуге; планирање забава [забава]; подучавање; пренос знања и искуства [обучавање]; продукција представа; пружање информација које се односе на рекреативне активности; пружање услуга у области забаве и разоноде; пружање услуга у области образовања; резервисање седишта за приредбе, свечаности; снимање видео рекордером; титловање; услуге биоскопа; услуге забаве које пружају кампови за одмор; услуге забављача; услуге игара пружених онлајн са рачунарске мреже; услуге монтаже видео записа за манифестације; услуге музеја [презентације, изложбе]; услуге омогућавања коришћења електронских публикација, које се не могу преузимати; услуге преводиоца; услуге стављања на располагање телевизијских програма, који се не могу преузимати, путем видео записа на захтев; услуге стављања на располагање филмова, који се не могу преузимати, путем видео записа на захтев; услуге технике осветљења за манифестације; учење на даљину.

42 дигитализација звука и слике; услуге дизајна које се односе на штампани материјал; дизајн уметничких дела; дизајнирање веб сајтова за рекламне потребе; дизајнирање и писање рачунарског софтвера; изнајмљивање апликативног софтвера; веб дизајн; графички дизајн; дизајн анимација; дизајн производа; услуге дизајна; графички дизајн промотивног материјала; дизајн графичке илустрације; дизајн и развој мултимедијалних производа; дизајн и развој производа; дизајн материјала за паковање и умотавање; дизајн софтвера за паметне телефоне; дигитализација докумената [скенирање]; дизајнирање одеће; дизајнирање рачунарских система; научна истраживања; развој софтвера у оквиру издавања софтвера.

43 припрема хране и пића; пружање хране и пића; организовање хотелског смештаја; кетеринг хране и пића; резервисање пансиона; услуге барова; услуге изнајмљивања кућа за одмор; услуге кампова за одмор [смештај]; услуге кафеа; услуге кафетерија; услуге мотела; услуге пријема за привремени смештај [организовање долазака и одлазака]; услуге резервисања хотела; услуге ресторана; услуге снек-барова; услуге хотела.

5 услуге онлајн друштвених мрежа; друштвене услуге које пружају други како би се задовољиле људске потребе; регистрација домена за идентификацију корисника на глобалној рачунарској мрежи [правне услуге]; регистрација имена домена [правне услуге]; регистрација назива домена ради идентификације корисника на глобалној рачунарској мрежи [правне услуге]; услуге онлајн друштвених мрежа доступних преко мобилних апликација које се могу преузети.

---

(210) Ж- 2020-434 (220) 16.03.2020.
(731) **"Нишка пивара" д.о.о. Ниш**, ул. Игманска б.б., 18000, Ниш, RS
(740) Адвокат Милена Братић Јанковић, Вожда Карађорђа 100/Л, 18000, Ниш
(540)

(531) 27.05.01; 27.05.13; 28.05.00; 29.01.01; 29.01.02; 29.01.04; 29.01.07
(591) црвена, тегет, беж, златна.

(511) 16 хартија, картон; пластични материјали за паковање.
32 пиво.
35 оглашавање; вођење послова; великопродаја и малопродаја; пиво; хартија; картона; пластичних материјала за паковање пива.

(210) Ж- 2020-435 (220) 17.03.2020.
(731) **Vivo Mobile Communication Co., Ltd.**, 283#, BBK Road, Wusha, Chang'An,, Dongguan, Guangdong, CN
(740) Предраг Митровић, Аласка 36, 11080, Београд
(540)

ВИВО

(511) 9 телекомуникациони апарати у облику накита; софтвер за мобилне телефоне који се може преузети; интерактивни терминали са екранима осетљивим на додир; паметне наочаре; паметни сатови; оловке за екране осетљиве на додир; рачунари који се могу носити; апарати за препознавање лица; навигациони инструменти; уређаји за глобално позиционирање [ГПС]; паметни телефони; мобилни телефони; траке за мобилне телефоне; носиви уређаји за мерење активности; навлаке за мобилне телефоне; футроле прилагођене за мобилне телефоне; заштитни филмови прилагођени за екране мобилних телефона; мобилни телефони који се могу носити; постоља прилагођена за мобилне телефоне; кутије за звучнике; бежични звучници; слушалице; бежичне слушалице; слушалице за у уши за бежичне телефоне; бежичне слушалице за паметне телефоне; штапови за сликање селфија као додатна опрема за паметне телефоне; објективи за снимање селфија; УСБ каблови; УСБ каблови за бежичне телефоне; струјни адаптери; батерије, електричне; пуњачи батерија; пуњиве батерије; бежични пуњачи; пуњачи батерија за мобилне телефоне; паметне слушалице за у уши; паметне слушалице; интелигентне слушалице за у уши; интелигентне слушалице; наочаре које повећавају осећај стварности; комплети за главу који повећавају осећај стварности; екрани који повећавају осећај стварности који се постављају на главу; наочаре за виртуелну реалност; комплети за главу за виртуелну реалност; хардвер за виртуелну реалност; софтвер за виртуелну реалност и повећавање осећаја стварности; паметни звучници; звучници који се користе код вештачке интелигенције; паметни телевизори; екрани за мобилне телефоне; постоља за мобилне телефоне која се користе у возилима; покретни уређаји за напајање; паметне траке за око руке; ваге за мерење телесне масе; ваге са уређајем за анализу телесне масе; чипови (интегрисана кола); електронски чипови; електронски новчаници који се могу преузети; таблет рачунари.

(210) Ж- 2020-436 (220) 12.03.2020.
(731) **Центар за културу "Вељко Дугошевић" Кучево**, Трг Вељка Дугошевића 30, 12240, Кучево, RS
(540)

(531) 02.01.04; 02.01.24; 27.05.01; 27.05.17; 27.05.24; 28.05.00
(511) 6 декоративне кутије од метала; привесци за кључеве од неплеменитих метала; подметачи; фигурине од обичних метала; статуете од обичних метала; статуе од обичних метала; уметничка дела од бронзе; уметничка дела од метала; уметничка дела од неплеменитих метала; уметничка дела од обичних метала; декоративна уметничка дела од кованог гвожђа.
8 кашике као сувенири; аван и тучак за уситњавање [ручни алат].
9 компакт дискови, ДВД и други дигитални носачи података; тонски носачи звука; цртани филмови; холограми; кутије за наочаре; украсни магнети; подлоге за "мишеве"; рачунарски софтвер; апликацијски софтвер и за паметне телефоне; слушалице; мелодије за мобилне телефоне које се могу преузимати; УСБ прикључци; траке за мобилне телефоне; траке за наочаре за вид и наочаре за сунце; оловке за уређаје са екранима на додир; електронске новине које се могу преузети; аудио књиге; књиге снимљене на диску; дигиталне књиге које се могу преузети; дигитални стони календари; натписи са светлећом позадином; стрипови који се могу преузети; сигурносни рефлектујући прслуци; кожне футроле за мобилне телефоне; футроле за сунчане наочаре и за заштитне наочаре; бар-код етикете, енкодиране; електронске етикете за производе; електронске партитуре које се могу преузети он-лајн.
11 упаљачи; поклопци за рингле; грејачи шоље са USB напајањем.
14 наруквице [накит]; ручни часовници; каишеви за ручне сатове; привесци [накит]; неметални привесци за кључеве; привесци за кључеве од метала; бижутерија; беџеви од племенитих метала; футроле за одлагање накита; фигурине од драгоцених метала; статуете од племенитих метала; статуе од племенитих метала; уметничка дела од племенитих метала; кутије за накит.
16 цртане приче у новинама [штампани материјал]; папирне или картонске кутије; држачи за лепљиве

траке; торбе [омоти, врећице] од папира или пластике, за паковање робе; беџеви од картона; беџеви од папира; беџеви са именом [канцеларијски прибор]; постери; плакати од папира или картона; огласни панои од папира или картона; албуми; бележнице, нотеси; роковници; репродукције слика; уметничке слике; слике, урамљене или неурамљене; штампа у виду слика; билтени [штампани материјал]; штампани материјал [висока штампа]; штампани материјали за подучавање; штампани промотивни материјали; поједностављени џепни водичи [штампани материјал]; штампане информативне фасцикле; фасцикле са преградама [папирни канцеларијски материјал]; оловке; држачи за оловке; кутије за оловке; зарезачи за оловке, електронски и не електронски; пернице за обичне и хемијске оловке; стони сетови за оловке и ситнице; налив пера и хемијске оловке [канцеларијски прибор]; новине; периодичне публикације; подметачи за чаше од папира; улазнице; лепљиви блокови за белешке; памфлети; штамбиљи; карте; визит карте; едукативне карте [материјал за учење]; тубе од картона; каталози; књиге; обележивачи за књиге; подупирачи за књиге; држачи спајалица; коверте; кесе од папира за паковање; папир за умотавање и паковање; материјали за паковање од рециклираног папира; врећице [коверте, кесе] од папира или пластике, за паковање; грбови [папирни печати]; фотографије; формулари [штампани]; канцеларијски материјал и канцеларијски прибор, осим намештаја; географске мапе; мапе за документе; путне мапе; илустроване зидне мапе; графичке уметничке репродукције; штампане уметничке репродукције; честитке, разгледнице; фотографије штампане; штампане брошуре; штампане картице; штампане књижице; штампане лекције; штампане награде; штампане позивнице; штампане публикације; штампане ствари; приручници; папир за писање и коверте [папирна галантерија]; притискачи за папир; столњаци од папира; књижице; проспекти; магазини [периодични]; подметачи од папира или картона; подлоге за писање; поштанске марке; алманаси; календари; картонска амбалажа; амбалажа за флаше од папира или картона; папирна амбалажа и посуде за храну и пиће од материјала који су креирани тако да имају штетан утицај по околину; заставе и троугласте заставице од папира; ножеви за папир [за отварање писама]; аташе мапе; пластични омотачи, фолије и кесе за умотавање и паковање; вискозни папир за умотавање, украсни папир; натписи од папира или картона; рекламни натписи од папира или картона; налепнице; стрипови; материјал за паковање направљен од скроба; корице за пасоше; корице [канцеларијски материјал]; папирне посуде; биоразградиве посуде од папирне пулпе за храну за понети; новчанице; штипаљке за новчанице; колекционарске сличице; албуми за самолепљиве сличице; леци, флајери; фигурине направљене од кашираног папира; литографска уметничка дела; уметничка дела од папира или картона; етикете од папира или картона; стони држачи визит картица; стони сетови; сетови хемијских оловака у боји; картонске носиљке за храну и пиће.

18 кутије за визит карте; вишенаменске торбе [ручне торбе]; торбе за куповину; торбе за плажу; торбе на раме; платне не торбе за ношење дрва; преносне чврсте торбе; торбе за ношење докумената; торбе као сувенири; торбе које се носе укосо преко рамена; торбе за књиге; конференцијске мапе; корице за ознаке на пртљагу; новчаници који садрже и корице за картице; кожни новчаници; новчаници за картице; држачи за новчанице у виду новчаника; кожне торбе, кофери и новчаници; мали новчаници за метални новац; новчаници од племенитих метала; футроле [етуи] за визиткарте; кишобрани и сунцобрани; ранчеви; кожне футроле; футроле за кључеве; ознаке за пртљаг; етикете од коже; кутије од коже.

19 сајамске кућице; фигурине од камена, бетона или мермера; статуете од камена, бетона или мермера; статуе од камена, бетона или мермера; уметничка дела од камена, бетона или мермера.

20 идентификационе наруквице, неметалне; панои за презентацију; подметачи за столице; амбалажа од дрвета за флаше; посуде, пластичне за амбалажу; натписи од дрвета или пластике; сајамски штандови [штандови за излагање]; фигурине од дрвета, воска, ги пса или пластике; статуете од смоле; фигурице [статуете] од кости или слоноваче; статуете од дрвета, воска, гипса или пластике; декоративни јастучићи; статуе од кости, слоноваче, гипса, пластике, воска или дрвета; статуе религијских икона од дрвета, воска, гипса или пластике; уметничка дела од дрвета, воска, гипса или пластике; уметничка дела од љуске орашастих плодова; рекламни предмети на надувавање; сталак за убрусе (намештај); кутије од дрвета или пластике.

21 термоизоловане торбе за храну или пиће, за употребу у домаћинству; подметачи [стони прибор]; фигурине од порцелана, керамике, печене глине, теракоте или стакла; статуете од порцелана, керамике, печене глине, теракоте или стакла; послужавници; статуе од порцелана, керамике, печене глине, теракоте или стакла; уметничка дела од порцелана, керамике, печене глине, теракоте или стакла; даске за сир са куполастим поклопцем; кутије за држање папирних убруса; посуде [чиније]; вадичепи, електрични и неелектрични; флаше [боце]; термоси; отварачи за флаше, електрични и неелектрични; кухињске крпе; порцелански украси; стоне украсне вазне; стони држачи ножева; стони држачи салвета; сетови за зачине; кухињске даске за сецкање; оклагије [кућне]; кашике за обување

ципела; кашике за сервирање; тацне; украсни тањири; прстенови за салвете; вазе; шоље; шољице; штедне касице; свећњаци; јеленска кожа за чишћење; посуде за кување кафе [џезве], не-електричне; боце и чутуре; рукавице за рерну; врчеви и кригле; ротирајућа тацна послужавник; варјаче [кухињски прибор]; тучак за кухињску употребу; крцкалице за орахе; кашике за мед; бокали; бојена стакларија; бисте од порцелана, керамике, печене глине, теракоте, или стакла; грнчарија; декоративни бокали; кутије за хлеб; кухињске посуде; кухињски прибори; омоти, навлаке за саксије, који нису од папира; пљоске; посуде за бомбоне; посуде за колаче; саксије; стаклене посуде; украси од порцелана; украсне стаклене кугле; чајници; чаше за пиће; чаше, папирне или пластичне; четке; чешљеви; чиније за шећер; шерпе.

22 вишенаменске платнене торбе; цираде; торбе [вреће, кесе] од текстила, за паковање.

24 штампани текстилни материјали; штампане памучне тканине; штампане текстилне етикете; столњаци од текстила; стони подметачи од текстила; стони подметачи за сервирање од пластике као замене за текстил; заставе од текстила или пластике; надстолњаци, који нису од папира; транспаренти [банери] од текстила или пластике; украсне заставице од текстила или пластике; етикете од текстила; кухињске крпе; плетена или неплетена тканина од текстила; салвете од текстила.

25 рукавице [одећа]; шалови, мараме; ешарпе као одећа; одећа; шешири; визир качкети; капе; штитници за уши [одећа]; кравате; панталоне; кратке панталоне; мајице; мајице са штампом; спољна одећа; плетена одећа [одећа]; кецеље[одећа]; униформе; аскот кравате; беретке; блузе, кошуље; визири, штитници од сунца као покривала за главу; јакне [одећа]; кабанице [одећа]; каишеви [одећа]; костими за маскембале; кошуље кратких рукава; маске за спавање; обућа; одела; папирни шешири [одећа]; пончо, одећа; прслуци; радни комбинезон, одело; сукње; сукње-панталоне; хаљине; хеланке [панталоне]; џемпери; џепне марамице.

26 траке за медаље; траке за шешире; траке за које се закаче идентификационе картице; привесци за мобилне телефоне; привесци, осим за накит, прстенове за кључеве или привеске за кључеве; машне, не од папира, за паковање поклона; траке, не од папира, за паковање поклона; апликације за украшавање текстилних производа које се лепе топлотом [галантерија]; вез; значке за одећу, које нису од племенитих метала; такмичарски бројеви; шнале.

27 неклизајуће простирке; отирачи; прекривачи за подове; сламне простирке.

28 балони [за журке]; карте за игру; карте за квиз игре; кутије за карте за игру; карте-сличице које се размењују, за игру; штампани листићи за лутрију; игре и играчке; стаклене кугле са снегом; шах; шаховске табле.

29 воће, конзервисано; смрзнуто воће; сушено воће; укисељено воће; дехидрисано поврће; исецкано поврће; конзервисано поврће; поврће, прерађено; смрзнуто поврће; сушено поврће; укисељено поврће; усољено поврће; месо, риба, живина и дивљач; компоти; џемови; грицкалице на бази воћа; зачињено коштуњаво воће; јаја, млеко и млечни производи; мармелада.

30 коштуњаво воће у праху; колачи; пите; торте на парче [пецива]; слаткиши; чај; брашно; кукурузно брашно; ситни колачи; пића на бази какаоа; пића на бази кафе; мед; вафел производи; воћне посластице; воћни желе [слаткиши]; воћни преливи [сосови]; грицкалице на бази житарица; зачини; зачински додаци; кафа; кекс; кукурузни гриз; матични млеч; намази на бази чоколаде; напици од чаја; палачинке; пецива; плочице од житарица; пралине; прополис [пчелињи производ]; пшеничне клице за људску исхрану; сендвичи; сладолед; тестенина; хлеб; хлебне мрвице; чоколада; чоколадни намази који садрже орашасте плодове.

31 свеже поврће; бадем [воће]; биљке; бобичасто воће, свеже; винова лоза; воће, свеже; дрвеће; жбунови ружа; жбуње; живе животиње; зрневље [житарице]; луковице; мекиње; орашасто воће, непрерађено; саднице; семе за садњу; цвеће, природно.

32 безалкохолна пића; вода за пиће; воде [пића]; енергетска пића; сирупи за пића; газирана безалкохолна пића; минерална вода [пиће]; негазирана без алкохолна пића; пића на бази пива; сокови од поврћа [пића]; флаширана вода за пиће; воћни сокови; гази рана вода; пиво; стоне воде.

33 алкохолна пића; дестилована пића; жестока пића; аперитиви; вино.

35 рекламирање; изнајмљивање билборда [паноа за рекламирање]; манекенске услуге у циљу рекламирања или продајних промоција; рекламирање преко свих јавних средстава комуникације; оглашавање; организовање модних приредби у комерцијалне сврхе; организовање модних ревија у промотивне сврхе; организовање и вођење сајмова и изложби за пословне и рекламне потребе; организовање изложби и догађаја за комерцијалне или рекламне потребе; организовање и спровођење уметничких изложби у комерцијалне и рекламне сврхе; припремање аудио-визуелних презентација за рекламне потребе; вођење, уређивање и организовање трговачких приредби и сајмова у комерцијалне и рекламне сврхе; дељење рекламних материјала и материјала за оглашавање [флајера, брошура, летака и узорака планирање и спровођење трговачких сајмова, изложби и презентација у економске и рекламне сврхе; организовање аукција; организовање и вођење бувљака; организовање и вођење презентације производа; организовање и

вођење рекламних догађаја; организовање и одржавање комерцијалних изложби; организовање и спровођење промотивних догађаја; организовање и вођење пословних изложби и сајмова; организовање и вођење промотивних и маркетиншких догађаја; организовање изложби за привредне или рекламне потребе; организовање и одржавање сајмова и манифестација за пословне и маркетиншке потребе; организовање изложби цвећа и биљака за пословне потребе или потребе оглашивања; ажурирање огласних материјала; дистрибуција рекламног материјала; изнајмљивање времена за рекламирање у средствима комуникације; изнајмљивање огласних материјала; изнајмљивање огласног простора; изнајмљивање продајних штандова; маркетинг; непосредно оглашавање путем поште; објављивање рекламних текстова; оглашавање на отвореном; писање текстова за рекламне намене; презентација робе; производња рекламних филмова; тражење спонзорства; услуге односа са медијима; услуге односа са јавношћу.

36 давање попуста трећим лицима у објектима кроз употребу чланских карти; организовање новчаних прикупљања; организовање финансирања филмова; организовање финансирања спортских, културних и забавних пројеката; најам апартмана.

38 емитовање радио програма [радиодифузија]; емитовање телевизијских програма; пружање услуга онлајн форума.

39 организација услуга превоза; организовање и резервисање екскурзија и туристичких разгледања; организовање разгледања града и осталих туристичких екскурзија користећи превозна средства; паковање поклона.

40 штампање слика на предметима; урамљивање слика; штампање књига; репродукција фотографија; репродукција музејских уметничких дела; штампање имена и логотипа компаније по наруџби за промотивне и рекламне потребе на производима других; офсет штампање.

41 услуге тонске технике за манифестације; изнајмљивање уметничких слика и калиграфских радова; приказивање и изнајмљивање снимака звука и слике; изнајмљивање новина и часописа; онлајн издавање електронских новина; издавање и уређивање штампаног материјала, књига, новина и периодичних часописа, осим за рекламне потребе; објављивање памфлета; издавање аудио књига; уређивање књига и електронских публикација; издавање књига, часописа и других текстова, осим рекламних текстова; уређивање штампаних материјала и текстова; издавање календара; забава у виду модних приредби; организација и вођење културних и рекреативних активности; припрема, реализација и организација радионица за обуку; организација и пружање услуга игара и такмичења путем интернета; организација и представљање приредби, такмичења, игара, концерата и забавних догађаја; писање сценарија, изузев за рекламне сврхе; режирање филмова, осим рекламних филмова; писање и објављивање текстова, осим у рекламне сврхе; производња филмова, који нису рекламни филмови; услуге графичке обраде, осим у рекламне сврхе; електронске публикације текстова и штампаног материјала, осим рекламних текстова, на интернету; издавање текстова и слика, и у електронском формату, осим за рекламне потребе; издавање штампаног материјала, и у електронском формату, осим у рекламне сврхе; уређивање штампаног материјала који садржи слике, осим за рекламне потребе; изнајмљивање образовних и материјала за обуку; образовање, подучавање и обука; омогућавање онлајн семинара обуке; практична настава [обука путем демонстрације]; изнајмљивање филмова; изнајмљивање часописа; организовање балова; организовање игара; организовање концерата; организовање лутрије; организовање наступа; организовање такмичења; организовање атлетских такмичења; организовање догађаја из области културе; организовање и вођење конференција; организовање и вођење конгреса; организовање и вођење образовних догађаја; организовање и вођење радионица и семинара; организовање изложби, семинара и конференција; организовање и реализација спортских такмичења; организовање наступа из области културе; организовање наступа уживо; организовање разгледања у пратњи водича; организовање сценских наступа; организовање такмичења путем интернета; организовање филмских пројекција; организовање филмских фестивала; организовање форума уживо; организовање гала вечери у забавне сврхе; организовање забава за потребе прославе годишњица; организовање представа, свечаности [услуге импресарија]; организовање такмичења и свечаности доделе награда; организовање догађаја из области културе у добротворне сврхе; организовање етно фестивала у забавне или културне сврхе; организовање изложби биљака у културне или образовне сврхе; организовање изложби животиња за културне или образовне намене; организовање изложби из области филма у образовне или културне сврхе; организовање изложби, конвенција и конференција за културне или образовне потребе; организовање и реализација забавних, спортских и културних активности; организовање и реализација конференција и изложби за културне и образовне потребе; организовање и реализација конференција, конгреса, семинара и радионица за обуку; организовање и реализација радионица, туторијала, семинара и конференција; организовање конгреса и конференција за културне и образовне потребе;

организовање лутрије и других активности игара на срећу; организовање образовних, забавних, спортских и културних догађаја; организовање, представљање и продукција емисија и наступа уживо; организовање резервације карата за приредбе и друге забавне догађаје; организовање спортова и културних догађаја у оквиру заједнице; организовање уметничких изложби у културне или образовне сврхе; организовање филмских фестивала у забавне или културне сврхе; организовање церемоније доделе награда у забавне сврхе; консултовање које се односи на организовање и вођење радионица за обуку; организовање изложби, конгреса, семинара и конференција за културне и забавне потребе; организовање и реализација конференција, конвенција и изложби за културне или образовне потребе; организовање музичких догађаја који се изводе уживо у забавне сврхе; организовање, продукција и представљање догађаја за образовне, културне или забавне потребе; организовање такмичења или других спортских и културних догађаја у добротворне сврхе; организовање филмских догађаја, музичких догађаја уживо и културних И спортских догађаја; организовање церемонија доделе награда и гала вечери у забавне сврхе; уређивање, вођење и организовање конференција, конгреса, колоквијума, радионица [обука], семинара и симпозијума; организовање и реализација конференција, конвенција, образовних изложби, час ова, предавања, семинара и радионица за обуку; организовање и реализација конференција, конгреса, концерата, симпозијума, семинара, курсева обуке, часова и предавања; организовање, продукција, представљање и вођење музичких концерата, фестивала, турнеја и других музичких и културних наступа, догађаја и активности; организовање филмских догађаја, музичких догађаја, културних и спортских догађаја и забавних догађаја уживо; позоришна продукција; продукција музике; продукција аудио мастер снимака; продукција емисија и филмова; продукција звучних и видео снимака; продукција звучних снимака; продукција и дистрибуција кинематографских филмова; продукција и дистрибуција радијских програма; продукција и дистрибуција телевизијских програма; продукција и објављивање музике; продукција мастер снимака; продукција музичких концерата; продукција позоришних наступа; продукција радио и телевизијских програма; продукција снимљених истраживања; продукција сценских представа; продукција телевизијских програма; продукција телевизијских садржаја; продукција телевизијских филмова; продукција филмова у студију; снимање и продукција аудио садржаја; услуге позоришне продукције; услуге продукције анимација; услуге продукције забаве уживо; услуге продукције кинематографских филмова; услуге продукције радијских програм; продукција звучних, музичких и видео снимака; продукција и дистрибуција радијских и телевизијских програма; продукција, приказивање и изнајмљивање кинематографских филмова; услуге продукције забавних садржаја уживо; услуге продукције музичких видео спотова; продукција и дистрибуција музичких, филмских и видео снимака; продукција телевизијских програма за емитовање на мобилним телефонима; продукција телевизијских програма за емитовање на мобилним уређајима; услуге продукције забавних и телевизијских садржаја уживо; продукција и презентација аудио и видео снимака, и покретних и непокретних слика; продукција и режија радијских и музичких догађаја у виду радијских и телевизијских програма уживо; продукција телевизијских програма, телевизијских програма за мобилне телефоне и радијских програма; снимање, продукција и дистрибуција кинематографских, видео и аудио снимака, радио и телевизијских програма; изнајмљивање аудио и видео опреме; писање текстова; писање сценарија; фотографске репортаже; фотографисање; подучавање фотографисања; фотографисање из ваздуха; превођење; издавање мултимедијалног материјала он-лајн; пружање он-лајн туторијала; услуге он-лајн дигиталног издаваштва; услуге он-лајн игара; пружање он-лајн информација у вези са забавом или образовањем; пружање услуга он-лајн забаве у виду забавних игара; пружање услуга он-лајн забаве у виду турнира игара; пружање информација он-лајн у вези са рачунарским играма и рачунарским додацима за игре; пружање мултимедијских забавних програма путем телевизије, широкопојасних, бежичних и он-лајн услуга; пружање он-лајн стрипова и романа у сликама који се не могу преузети; пружање он-лајн часописа са општом тематиком, који нису за преузимање; омогућавање приступа он-лајн видео садржајима за подучавање музике, који се не могу преузети; пружање информација у вези са забавом и забавним догађајима путем он-лајн мрежа и интернета; пружање услуга он-лајн електронских публикација, које се не могу преузети, у области музике; изнајмљивање видео игара; изнајмљивање аудио и видео записа; изнајмљивање књига и других публикација; изнајмљивање компјутерских игара; изнајмљивање телевизијских програма; изнајмљивање уметничких дела; изнајмљивање филмова и видео записа; изнајмљивање фонографских и музичких снимака; изнајмљивање фонографских снимака; пројектовање и изнајмљивање кинематографских филмова; дистрибуција филмова; електронско издаваштво; забава посредством радија; изнајмљивање аудио снимака; клупске услуге [забавне или образовне];

компоновање музике; културне, образовне или забавне услуге које пружају уметничке галерије; мерење времена на спортским догађајима; омогућавање коришћења онлајн видео записа, који се не могу преузимати; омогућавање коришћења онлајн музике, која се не може преузимати; оркестарске услуге; планирање забава [забава]; подучавање; пренос знања и искуства [обучавање]; продукција представа; пружање информација које се односе на рекреативне активности; пружање услуга у области забаве и разоноде; пружање услуга у области образовања; резервисање седишта за приредбе, свечаности; снимање видео рекордером; титловање; услуге биоскопа; услуге забаве које пружају кампови за одмор; услуге забављача; услуге игара пружених онлајн са рачунарске мреже; услуге монтаже видео записа за манифестације; услуге музеја [презентације, изложбе]; услуге омогућавања коришћења електронских публикација, које се не могу преузимати; услуге преводиоца; услуге стављања на располагање телевизијских програма, који се не могу преузимати, путем видео записа на захтев; услуге стављања на располагање филмова, који се не могу преузимати, путем видео записа на захтев; услуге технике осветљења за манифестације; учење на даљину.

42 дигитализација звука и слике; услуге дизајна које се односе на штампани материјал; дизајн уметничких дела; дизајнирање веб сајтова за рекламне потребе; дизајнирање и писање рачунарског софтвера; изнајмљивање апликативног софтвера; веб дизајн; графички дизајн; дизајн анимација; дизајн производа; услуге дизајна; графички дизајн промотивног материјала; дизајн графичке илустрације; дизајн и развој мултимедијалних производа; дизајн и развој производа; дизајн материјала за паковање и умотавање; дизајн софтвера за паметне телефоне; дигитализација докумената [скенирање]; дизајнирање одеће; дизајнирање рачунарских система; научна истраживања; развој софтвера у оквиру издавања софтвера.

43 припрема хране и пића; пружање хране и пића; организовање хотелског смештаја; кетеринг хране и пића; резервисање пансиона; услуге барова; услуге изнајмљивања кућа за одмор; услуге кампова за одмор [смештај]; услуге кафеа; услуге кафетерија; услуге мотела; услуге пријема за привремени смештај [организовање долазака и одлазака]; услуге резервисања хотела; услуге ресторана; услуге снек-барова; услуге хотела.

45 услуге онлајн друштвених мрежа; друштвене услуге које пружају други како би се задовољиле људске потребе; регистрација домена за идентификацију корисника на глобалној рачунарској мрежи [правне услуге]; регистрација имена домена [правне услуге]; регистрација назива домена ради идентификације корисника на глобалној рачунарској мрежи [правне услуге]; услуге онлајн друштвених мрежа доступних преко мобилних апликација које се могу преузети.

---

(210) Ж- 2020-437 (220) 12.03.2020.
(731) **Центар за културу "Вељко Дугошевић" Кучево**, Трг Вељка Дугошевића 30, 12240, Кучево, RS
(540)

HOMOLJSKI MOTIVI

(511) 6 декоративне кутије од метала; привесци за кључеве од неплеменитих метала; подметачи; фигурине од обичних метала; статуете од обичних метала; статуе од обичних метала; уметничка дела од бронзе; уметничка дела од метала; уметничка дела од неплеменитих метала; уметничка дела од обичних метала; декоративна уметничка дела од кованог гвожђа.

8 кашике као сувенири; аван и тучак за уситњавање [ручни алат].

9 компакт дискови, ДВД и други дигитални носачи података; тонски носачи звука; цртани филмови; холограми; кутије за наочаре; украсни магнети; подлоге за "мишеве"; рачунарски софтвер; апликацијски софтвер и за паметне телефоне; слушалице; мелодије за мобилне телефоне које се могу преузимати; УСБ прикључци; траке за мобилне телефоне; траке за наочаре за вид и наочаре за сунце; оловке за уређаје са екранима на додир; електронске новине које се могу преузети; аудио књиге; књиге снимљене на диску; дигиталне књиге које се могу преузети; дигитални стони календари; натписи са светлећом позадином; стрипови који се могу преузети; сигурносни рефлектујући прслуци; кожне футроле за мобилне телефоне; футроле за сунчане наочаре и за заштитне наочаре; бар-код етикете, енкодиране; електронске етикете за производе; електронске партитуре које се могу преузети он-лајн.

11 упаљачи; поклопци за рингле; грејачи шоље са USB напајањем.

14 наруквице [накит]; ручни часовници; каишеви за ручне сатове; привесци [накит]; неметални привесци за кључеве; привесци за кључеве од метала; бижутерија; беџеви од племенитих метала; футроле за одлагање накита; фигурине од драгоцених метала; статуете од племенитих метала; статуе од племенитих метала; уметничка дела од племенитих метала; кутије за накит.

16 цртане приче у новинама [штампани материјал]; папирне или картонске кутије; држачи за лепљиве траке; торбе [омоти, врећице] од папира или пластике, за паковање робе; беџеви од картона; беџеви од папира;

бецеви са именом [канцеларијски прибор]; постери; плакати од папира или картона; огласни панои од папира или картона; албуми; бележнице, нотеси; роковници; репродукције слика; уметничке слике; слике, урамљене или неурамљене; штампа у виду слика; билтени [штампани материјал]; штампани материјал [висока штампа]; штампани материјали за подучавање; штампани промотивни материјали; поједностављени џепни водичи [штампани материјал]; штампане информативне фасцикле; фасцикле са преградама [папирни канцеларијски материјал]; оловке; држачи за оловке; кутије за оловке; зарезачи за оловке, електронски и не електронски; пернице за обичне и хемијске оловке; стони сетови за оловке и ситнице; налив пера и хемијске оловке [канцеларијски прибор]; новине; периодичне публикације; подметачи за чаше од папира; улазнице; лепљиви блокови за белешке; памфлети; штамбиљи; карте; визит карте; едукативне карте [материјал за учење]; тубе од картона; каталози; књиге; обележивачи за књиге; подупирачи за књиге; држачи спајалица; коверте; кесе од папира за паковање; папир за умотавање и паковање; материјали за паковање од рециклираног папира; врећице [коверте, кесе] од папира или пластике, за паковање; грбови [папирни печати]; фотографије; формулари [штампани]; канцеларијски материјал и канцеларијски прибор, осим намештаја; географске мапе; мапе за документе; путне мапе; илустроване зидне мапе; графичке уметничке репродукције; штампане уметничке репродукције; честитке, разгледнице; фотографије штампане; штампане брошуре; штампане картице; штампане књижице; штампане лекције; штампане награде; штампане позивнице; штампане публикације; штампане ствари; приручници; папир за писање и коверте [папирна галантерија]; притискачи за папир; столњаци од папира; књижице; проспекти; магазини [периодични]; подметачи од папира или картона; подлоге за писање; поштанске марке; алманаси; календари; картонска амбалажа; амбалажа за флаше од папира или картона; папирна амбалажа и посуде за храну и пиће од материјала који су креирани тако да имају штетан утицај по околину; заставе и троугласте заставице од папира; ножеви за папир [за отварање писама]; аташе мапе; пластични омотачи, фолије и кесе за умотавање и паковање; вискозни папир за умотавање, украсни папир; натписи од папира или картона; рекламни натписи од папира или картона; налепнице; стрипови; материјал за паковање направљен од скроба; корице за пасоше; корице [канцеларијски материјал]; папирне посуде; биоразградиве посуде од папирне пулпе за храну за понети; новчанице; штипаљке за новчанице; колекционарске сличице; албуми за самолепљиве сличице; леци, флајери; фигурине направљене од кашираног папира; литографска уметничка дела; уметничка дела од папира или картона; етикете од папира или картона; стони држачи визит картица; стони сетови; сетови хемијских оловака у боји; картонске носиљке за храну и пиће.

18 кутије за визит карте; вишенаменске торбе [ручне торбе]; торбе за куповину; торбе за плажу; торбе на раме; платне не торбе за ношење дрва; преносне чврсте торбе; торбе за ношење докумената; торбе као сувенири; торбе које се носе укосо преко рамена; торбе за књиге; конференцијске мапе; корице за ознаке на пртљагу; новчаници који садрже и корице за картице; кожни новчаници; новчаници за картице; држачи за новчанице у виду новчаника; кожне торбе, кофери и новчаници; мали новчаници за метални новац; новчаници од племенитих метала; футроле [етуи] за визиткарте; кишобрани и сунцобрани; ранчеви; кожне футроле; футроле за кључеве; ознаке за пртљаг; етикете од коже; кутије од коже.

19 сајамске кућице; фигурине од камена, бетона или мермера; статуете од камена, бетона или мермера; статуе од камена, бетона или мермера; уметничка дела од камена, бетона или мермера.

20 идентификационе наруквице, неметалне; панои за презентацију; подметачи за столице; амбалажа од дрвета за флаше; посуде, пластичне за амбалажу; натписи од дрвета или пластике; сајамски штандови [штандови за излагање]; фигурине од дрвета, воска, ги пса или пластике; статуете од смоле; фигурице [статуете] од кости или слоноваче; статуете од дрвета, воска, гипса или пластике; декоративни јастучићи; статуе од кости, слоноваче, гипса, пластике, воска или дрвета; статуе религијских икона од дрвета, воска, гипса или пластике; уметничка дела од дрвета, воска, гипса или пластике; уметничка дела од љуске орашастих плодова; рекламни предмети на надувавање; сталак за убрусе (намештај); кутије од дрвета или пластике.

21 термоизоловане торбе за храну или пиће, за употребу у домаћинству; подметачи [стони прибор]; фигурине од порцелана, керамике, печене глине, теракоте или стакла; статуете од порцелана, керамике, печене глине, теракоте или стакла; послужавници; статуе од порцелана, керамике, печене глине, теракоте или стакла; уметничка дела од порцелана, керамике, печене глине, теракоте или стакла; даске за сир са куполастим поклопцем; кутије за држање папирних убруса; посуде [чиније]; вадичепи, електрични и неелектрични; флаше [боце]; термоси; отварачи за флаше, електрични и неелектрични; кухињске крпе; порцелански украси; стоне украсне вазне; стони држачи ножева; стони држачи салвета; сетови за зачине; кухињске даске за сецкање; оклагије [кућне]; кашике за обување ципела; кашике за сервирање; тацне; украсни тањири; прстенови за салвете; вазе; шоље; шољице; штедне касице; свећњаци; јеленска кожа за чишћење; посуде за кување кафе [џезве], неелектричне; боце и чутуре; рукавице за рерну; врчеви и кригле; ротирајућа тацна послужавник; варјаче [кухињски прибор]; тучак за кухињску употребу; крцкалице за орахе; кашике за мед; бокали; бојена стакларија; бисте од порцелана, керамике, печене глине, теракоте, или стакла; грнчарија; декоративни бокали;

кутије за хлеб; кухињске посуде; кухињски прибори; омоти, навлаке за саксије, који нису од папира; пљоске; посуде за бомбоне; посуде за колаче; саксије; стаклене посуде; украси од порцелана; украсне стаклене кугле; чајници; чаше за пиће; чаше, папирне или пластичне; четке; чешљеви; чиније за шећер; шерпе.
22 вишенаменске платнене торбе; цираде; торбе [вреће, кесе] од текстила, за паковање.
24 штампани текстилни материјали; штампане памучне тканине; штампане текстилне етикете; столњаци од текстила; стони подметачи од текстила; стони подметачи за сервирање од пластике као замене за текстил; заставе од текстила или пластике; надстолњаци, који нису од папира; транспаренти [банери] од текстила или пластике; украсне заставице од текстила или пластике; етикете од текстила; кухињске крпе; плетена или неплетена тканина од текстила; салвете од текстила.
25 рукавице [одећа]; шалови, мараме; ешарпе као одећа; одећа; шешири; визир качкети; капе; штитници за уши [одећа]; кравате; панталоне; кратке панталоне; мајице; мајице са штампом; спољна одећа; плетена одећа [одећа]; кецеље[одећа]; униформе; аскот кравате; беретке; блузе, кошуље; визири, штитници од сунца као покривала за главу; јакне [одећа]; кабанице [одећа]; каишеви [одећа]; костими за маскембале; кошуље кратких рукава; маске за спавање; обућа; одела; папирни шешири [одећа]; пончо, одећа; прслуци; радни комбинезон, одело; сукње; сукње-панталоне; хаљине; хеланке [панталоне]; џемпери; џепне марамице.
26 траке за медаље; траке за шешире; траке за које се закаче идентификационе картице; привесци за мобилне телефоне; привесци, осим за накит, прстенове за кључеве или привеске за кључеве; машне, не од папира, за паковање поклона; траке, не од папира, за паковање поклона; апликације за украшавање текстилних производа које се лепе топлотом [галантерија]; вез; значке за одећу, које нису од племенитих метала; такмичарски бројеви; шнале.
27 неклизајуће простирке; отирачи; прекривачи за подове; сламне простирке.
28 балони [за журке]; карте за игру; карте за квиз игре; кутије за карте за игру; карте-сличице које се размењују, за игру; штампани листићи за лутрију; игре и играчке; стаклене кугле са снегом; шах; шаховске табле.
29 воће, конзервисано; смрзнуто воће; сушено воће; укисељено воће; дехидрисано поврће; исецкано поврће; конзервисано поврће; поврће, прерађено; смрзнуто поврће; сушено поврће; укисељено поврће; усољено поврће; месо, риба, живина и дивљач; компоти; џемови; грицкалице на бази воћа; зачињено коштуњаво воће; јаја, млеко и млечни производи; мармелада.
30 коштуњаво воће у праху; колачи; пите; торте на парче [пецива]; слаткиши; чај; брашно; кукурузно брашно; ситни колачи; пића на бази какаоа; пића на бази кафе; мед; вафел производи; воћне посластице; воћни желе [слаткиши]; воћни преливи [сосови]; грицкалице на бази житарица; зачини; зачински додаци; кафа; кекс; кукурузни гриз; матични млеч; намази на бази чоколаде; напици од чаја; палачинке; пецива; плочице од житарица; пралине; прополис [пчелињи производ]; пшеничне клице за људску исхрану; сендвичи; сладолед; тестенина; хлеб; хлебне мрвице; чоколада; чоколадни намази који садрже орашасте плодове.
31 свеже поврће; бадем [воће]; биљке; бобичасто воће, свеже; винова лоза; воће, свеже; дрвеће; жбунови ружа; жбуње; живе животиње; зрневље [житарице]; луковице; мекиње; орашасто воће, непрерађено; саднице; семе за садњу; цвеће, природно.
32 безалкохолна пића; вода за пиће; воде [пића]; енергетска пића; сирупи за пића; газирана безалкохолна пића; минерална вода [пиће]; негазирана без алкохолна пића; пића на бази пива; сокови од поврћа [пића]; флаширана вода за пиће; воћни сокови; гази рана вода; пиво; стоне воде.
33 алкохолна пића; дестилована пића; жестока пића; аперитиви; вино.
35 рекламирање; изнајмљивање билборда [паноа за рекламирање]; манекенске услуге у циљу рекламирања или продајних промоција; рекламирање преко свих јавних средстава комуникације; оглашавање; организовање модних приредби у комерцијалне сврхе; организовање модних ревија у промотивне сврхе; организовање и вођење сајмова и изложби за пословне и рекламне потребе; организовање изложби и догађаја за комерцијалне или рекламне потребе; организовање и спровођење уметничких изложби у комерцијалне и рекламне сврхе; припремање аудио-визуелних презентација за рекламне потребе; вођење, уређивање и организовање трговачких приредби и сајмова у комерцијалне и рекламне сврхе; дељење рекламних материјала и материјала за оглашавање [флајера, брошура, летака и узорака планирање и спровођење трговачких сајмова, изложби и презентација у економске и рекламне сврхе; организовање аукција; организовање и вођење бувљака; организовање и вођење презентације производа; организовање и вођење рекламних догађаја; организовање и одржавање комерцијалних изложби; организовање и спровођење промотивних догађаја; организовање и вођење пословних изложби и сајмова; организовање и вођење промотивних и маркетиншких догађаја; организовање изложби за привредне или рекламне потребе; организовање и одржавање сајмова и манифестација за пословне и маркетиншке потребе; организовање изложби цвећа и биљака за пословне потребе или потребе оглашивања; ажурирање огласних материјала; дистрибуција рекламног материјала; изнајмљивање времена за рекламирање у средствима комуникације; изнајмљивање огласних материјала;

изнајмљивање огласног простора; изнајмљивање продајних штандова; маркетинг; непосредно оглашавање путем поште; објављивање рекламних текстова; оглашавање на отвореном; писање текстова за рекламне намене; презентација робе; производња рекламних филмова; тражење спонзорства; услуге односа са медијима; услуге односа са јавношћу.

36 давање попуста трећим лицима у објектима кроз употребу чланских карти; организовање новчаних прикупљања; организовање финансирања филмова; организовање финансирања спортских, културних и забавних пројеката; најам апартмана.

38 емитовање радио програма [радиодифузија]; емитовање телевизијских програма; пружање услуга онлајн форума.

39 организација услуга превоза; организовање и резервисање екскурзија и туристичких разгледања; организовање разгледања града и осталих туристичких екскурзија користећи превозна средства; паковање поклона.

40 штампање слика на предметима; урамљивање слика; штампање књига; репродукција фотографија; репродукција музејских уметничких дела; штампање имена и логотипа компаније по наруџби за промотивне и рекламне потребе на производима других; офсет штампање.

41 услуге тонске технике за манифестације; изнајмљивање уметничких слика и калиграфских радова; приказивање и изнајмљивање снимака звука и слике; изнајмљивање новина и часописа; онлајн издавање електронских новина; издавање и уређивање штампаног материјала, књига, новина и периодичних часописа, осим за рекламне потребе; објављивање памфлета; издавање аудио књига; уређивање књига и електронских публикација; издавање књига, часописа и других текстова, осим рекламних текстова; уређивање штампаних материјала и текстова; издавање календара; забава у виду модних приредби; организација и вођење културних и рекреативних активности; припрема, реализација и организација радионица за обуку; организација и пружање услуга игара и такмичења путем интернета; организација и представљање приредби, такмичења, игара, концерата и забавних догађаја; писање сценарија, изузев за рекламне сврхе; режирање филмова, осим рекламних филмова; писање и објављивање текстова, осим у рекламне сврхе; производња филмова, који нису рекламни филмови; услуге графичке обраде, осим у рекламне сврхе; електронске публикације текстова и штампаног материјала, осим рекламних текстова, на интернету; издавање текстова и слика, и у електронском формату, осим за рекламне потребе; издавање штампаног материјала, и у електронском формату, осим у рекламне сврхе; уређивање штампаног материјала који садржи слике, осим за рекламне потребе; изнајмљивање образовних и материјала за обуку; образовање, подучавање и обука; омогућавање онлајн семинара обуке; практична настава [обука путем демонстрације]; изнајмљивање филмова; изнајмљивање часописа; организовање балова; организовање игара; организовање концерата; организовање лутрије; организовање наступа; организовање такмичења; организовање атлетских такмичења; организовање догађаја из области културе; организовање и вођење конференција; организовање и вођење конгреса; организовање и вођење образовних догађаја; организовање и вођење радионица и семинара; организовање изложби, семинара и конференција; организовање и реализација спортских такмичења; организовање наступа из области културе; организовање наступа уживо; организовање разгледања у пратњи водича; организовање сценских наступа; организовање такмичења путем интернета; организовање филмских пројекција; организовање филмских фестивала; организовање форума уживо; организовање гала вечери у забавне сврхе; организовање забава за потребе прославе годишњица; организовање представа, свечаности [услуге импресарија]; организовање такмичења и свечаности доделе награда; организовање догађаја из области културе у добротворне сврхе; организовање етно фестивала у забавне или културне сврхе; организовање изложби биљака у културне или образовне сврхе; организовање изложби животиња за културне или образовне намене; организовање изложби из области филма у образовне или културне сврхе; организовање изложби, конвенција и конференција за културне или образовне потребе; организовање и реализација забавних, спортских и културних активности; организовање и реализација конференција и изложби за културне и образовне потребе; организовање и реализација конференција, конгреса, семинара и радионица за обуку; организовање и реализација радионица, туторијала, семинара и конференција; организовање конгреса и конференција за културне и образовне потребе; организовање лутрије и других активности игара на срећу; организовање образовних, забавних, спортских и културних догађаја; организовање, представљање и продукција емисија и наступа уживо; организовање резервације карата за приредбе и друге забавне догађаје; организовање спортова и културних догађаја у оквиру заједнице; организовање уметничких изложби у културне или образовне сврхе; организовање филмских фестивала у забавне или културне сврхе; организовање церемоније доделе награда у забавне сврхе; консултовање које се односи на организовање и вођење радионица за обуку; организовање изложби, конгреса, семинара и конференција за културне и забавне потребе; организовање и реализација конференција, конвенција и изложби за културне или образовне потребе; организовање музичких догађаја који се изводе уживо у

забавне сврхе; организовање, продукција и представљање догађаја за образовне, културне или забавне потребе; организовање такмичења или других спортских и културних догађаја у добротворне сврхе; организовање филмских догађаја, музичких догађаја уживо и културних И спортских догађаја; организовање церемонија доделе награда и гала вечери у забавне сврхе; уређивање, вођење и организовање конференција, конгреса, колоквијума, радионица [обука], семинара и симпозијума; организовање и реализација конференција, конвенција, образовних изложби, час ова, предавања, семинара и радионица за обуку; организовање и реализација конференција, конгреса, концерата, симпозијума, семинара, курсева обуке, часова и предавања; организовање, продукција, представљање и вођење музичких концерата, фестивала, турнеја и других музичких и културних наступа, догађаја и активности; организовање филмских догађаја, музичких догађаја, културних и спортских догађаја и забавних догађаја уживо; позоришна продукција; продукција музике; продукција аудио мастер снимака; продукција емисија и филмова; продукција звучних и видео снимака; продукција звучних снимака; продукција и дистрибуција кинематографских филмова; продукција и дистрибуција радијских програма; продукција и дистрибуција телевизијских програма; продукција и објављивање музике; продукција мастер снимака; продукција музичких концерата; продукција позоришних наступа; продукција радио и телевизијских програма; продукција снимљених истраживања; продукција сценских представа; продукција телевизијских програма; продукција телевизијских садржаја; продукција телевизијских филмова; продукција филмова у студију; снимање и продукција аудио садржаја; услуге позоришне продукције; услуге продукције анимација; услуге продукције забаве уживо; услуге продукције кинематографских филмова; услуге продукције радијских програм; продукција звучних, музичких и видео снимака; продукција и дистрибуција радијских и телевизијских програма; продукција, приказивање и изнајмљивање кинематографских филмова; услуге продукције забавних садржаја уживо; услуге продукције музичких видео спотова; продукција и дистрибуција музичких, филмских и видео снимака; продукција телевизијских програма за емитовање на мобилним телефонима; продукција телевизијских програма за емитовање на мобилним уређајима; услуге продукције забавних и телевизијских садржаја уживо; продукција и презентација аудио и видео снимака, и покретних и непокретних слика; продукција и режија радијских и музичких догађаја у виду радијских и телевизијских програма уживо; продукција телевизијских програма, телевизијских програма за мобилне телефоне и радијских програма; снимање, продукција и дистрибуција кинематографских, видео и аудио снимака, радио и телевизијских програма; изнајмљивање аудио и видео опреме; писање текстова; писање сценарија; фотографске репортаже; фотографисање; подучавање фотографисања; фотографисање из ваздуха; превођење; издавање мултимедијалног материјала он-лајн; пружање он-лајн туторијала; услуге он-лајн дигиталног издаваштва; услуге он-лајн игара; пружање он-лајн информација у вези са забавом или образовањем; пружање услуга он-лајн забаве у виду забавних игара; пружање услуга он-лајн забаве у виду турнира игара; пружање информација он-лајн у вези са рачунарским играма и рачунарским додацима за игре; пружање мултимедијских забавних програма путем телевизије, широкопојасних, бежичних и он-лајн услуга; пружање он-лајн стрипова и романа у сликама који се не могу преузети; пружање он-лајн часописа са општом тематиком, који нису за преузимање; омогућавање приступа он-лајн видео садржајима за подучавање музике, који се не могу преузети; пружање информација у вези са забавом и забавним догађајима путем он-лајн мрежа и интернета; пружање услуга он-лајн електронских публикација, које се не могу преузети, у области музике; изнајмљивање видео игара; изнајмљивање аудио и видео записа; изнајмљивање књига и других публикација; изнајмљивање компјутерских игара; изнајмљивање телевизијских програма; изнајмљивање уметничких дела; изнајмљивање филмова и видео записа; изнајмљивање фонографских и музичких снимака; изнајмљивање фонографских снимака; пројектовање и изнајмљивање кинематографских филмова; дистрибуција филмова; електронско издаваштво; забава посредством радија; изнајмљивање аудио снимака; клупске услуге [забавне или образовне]; компоновање музике; културне, образовне или забавне услуге које пружају уметничке галерије; мерење времена на спортским догађајима; омогућавање коришћења онлајн видео записа, који се не могу преузимати; омогућавање коришћења онлајн музике, која се не може преузимати; оркестарске услуге; планирање забава [забава]; подучавање; пренос знања и искуства [обучавање]; продукција представа; пружање информација које се односе на рекреативне активности; пружање услуга у области забаве и разоноде; пружање услуга у области образовања; резервисање седишта за приредбе, свечаности; снимање видео рекордером; титловање; услуге биоскопа; услуге забаве које пружају кампови за одмор; услуге забављача; услуге игара пружених онлајн са рачунарске мреже; услуге монтаже видео записа за манифестације; услуге музеја [презентације, изложбе]; услуге омогућавања коришћења електронских публикација, које се не могу преузимати; услуге преводиоца; услуге стављања на располагање телевизијских програма, који се не могу преузимати,

путем видео записа на захтев; услуге стављања на располагање филмова, који се не могу преузимати, путем видео записа на захтев; услуге технике осветљења за манифестације; учење на даљину.
42 дигитализација звука и слике; услуге дизајна које се односе на штампани материјал; дизајн уметничких дела; дизајнирање веб сајтова за рекламне потребе; дизајнирање и писање рачунарског софтвера; изнајмљивање апликативног софтвера; веб дизајн; графички дизајн; дизајн анимација; дизајн производа; услуге дизајна; графички дизајн промотивног материјала; дизајн графичке илустрације; дизајн и развој мултимедијалних производа; дизајн и развој производа; дизајн материјала за паковање и умотавање; дизајн софтвера за паметне телефоне; дигитализација докумената [скенирање]; дизајнирање одеће; дизајнирање рачунарских система; научна истраживања; развој софтвера у оквиру издавања софтвера.
43 припрема хране и пића; пружање хране и пића; организовање хотелског смештаја; кетеринг хране и пића; резервисање пансиона; услуге барова; услуге изнајмљивања кућа за одмор; услуге кампова за одмор [смештај]; услуге кафеа; услуге кафетерија; услуге мотела; услуге пријема за привремени смештај [организовање долазака и одлазака]; услуге резервисања хотела; услуге ресторана; услуге снек-барова; услуге хотела.
45 услуге онлајн друштвених мрежа; друштвене услуге које пружају други како би се задовољиле људске потребе; регистрација домена за идентификацију корисника на глобалној рачунарској мрежи [правне услуге]; регистрација имена домена [правне услуге]; регистрација назива домена ради идентификације корисника на глобалној рачунарској мрежи [правне услуге]; услуге онлајн друштвених мрежа доступних преко мобилних апликација које се могу преузети.

(210) Ж- 2020-438 (220) 18.03.2020.
(731) **Мирослав Тепавчевић**, Тадеуша Кошћушка 088а, 11102, Београд, RS
(740) Адвокат Гордана Поповић, Таковска 19, 11000, Београд
(540)

(531) 26.03.23; 26.04.03; 27.05.01; 27.05.17; 27.07.01; 29.01.04; 29.01.06; 29.01.08
(591) плаво, црно, бело
(511) 19 бетон; бетонски грађевински елементи; бетонски грађевински материјали; бетонски зидови; бетонски зидови за грађевинарство; бетонски панели; бетонски подови; бетонски потпорни зидови; бетонски стубићи; бетонски стубови; бетонски стубови за темеље; материјали за ојачавање, неметални, за грађевине; мешавине цемента.

(210) Ж- 2020-439 (220) 17.03.2020.
(731) **BABYLON PARK UK PLAY & ENTERTAINMENT LTD**, Milner 7, London SW3 2QA, GB
(740) Драган Томић, адвокат, Крунска 41/19, 11000 Београд
(540)

(531) 04.05.05; 04.05.21; 26.01.21; 26.01.24; 27.05.01; 27.05.17; 29.01.03; 29.01.04; 29.01.06
(591) плава зелена, сива, тамно плава
(511) 28 апарати за аркадне видео игре; апарати за игре; апарати за игре на срећу; апарати за јахање у забавним парковима; апарати и машине за куглање; апаратура за избацивање тениских лоптица; базени за пливање [за играње]; балони за игру; бејзбол рукавице; бинго картице; билијарски штапови; билијарски столови који се покрећу кованицама; билијарски столови; билијарска креда; возила играчке; дечије кућице за игру; дронови [играчке]; експлозивне конфете за забаве; дувалице за прављење мехура од сапунице [играчке]; електорнске мете; жетони за игре; звечке [играчке]; играчке; играчке возила на даљинско управљање; играчке на надувавање за базене; игре; игре на табли; игре грађења; игре са обручима; игре са потковицама; каписле за пиштоље [играчке]; карте за игру; карте-сличице које се размењују, за игру; картице за гребање за игре на срећу; конзоле за видео игре; контролери за конзоле за игру; конфете; коњи за љуљање; коцке [играчке]; коцкице; лопте за игру; лопте за играње; лопте за билијар; лукови за стреличарство; макете [играчке]; макете играчке; машине за видео игре; машине за забаву, аутоматске и које се покрећу кованицама; машине за избацивање лоптица; пикадо; пиштољи играчке; пиштољи с бојом [спортска опрема]; преносиве видео игре са дисплејем од течних кристала;

преносне игре и играчке са телекомуникационим функцијама; пуњене играчке; ролери; ролшуе [котураљке]; стони фудбал; столови за стони тенис; тобогани [играчке]; трамболине; чипови за игре на срећу; чуњеви [игре]; шатори за игру.
41 извођење представа уживо; извођење циркуских представа; изнајмљивање играчака; изнајмљивање опреме за играње; клупске услуге [забавне или образовне]; културне, образовне или забавне услуге које пружају уметничке галерије; организовање балова; организовање изложби за културне или образовне потребе; организовање и спровођење концерата; организовање костимираних забавних догађаја; организовање модних ревија за забавне сврхе; организовање представа, свечаности [услуге импресарија]; организовање спортских такмичења; организовање такмичења [образовних или забавних]; продукција музике; пружање услуга аутомата за аркадне игрице; пружање услуга у области забаве и разоноде; снабдевање опремом за рекреацију; услуге забављача; услуге караока.

(210) Ж- 2020-441 (220) 18.03.2020.
(731) **MOLECOR TECNOLOGIA, S.L.**, C/ Cañada de los Molinos, nº 2 - Parque Empresarial La Carpetania, 28906 Getafe (MADRID), ES
(740) Петошевић д.о.о., Булевар ослобођења 87, 11040, Београд
(540)

(531) 26.02.01; 26.02.03; 27.05.01; 27.05.10; 29.01.04; 29.01.06
(591) плава и сива
(511) 17 спојеви и облоге за цеви, неметалне.

(210) Ж- 2020-442 (220) 18.03.2020.
(731) **MOLECOR TECNOLOGIA, S.L.**, C/ Cañada de los Molinos, nº 2 - Parque Empresarial La Carpetania, 28906 Getafe (MADRID), ES
(740) Петошевић д.о.о., Булевар ослобођења 87, 11040, Београд
(540)

(531) 26.01.04; 26.02.01; 27.05.01; 27.05.04; 29.01.04; 29.01.06
(591) плава и сива
(511) 19 цевоводи, неметални; цеви за димњаке, неметалне; цеви (олуци) и одводне цеви, неметалне; водоводне цеви, неметалне; круте цеви, неметалне (за грађевине).

(210) Ж- 2020-443 (220) 18.03.2020.
(731) **MOLECOR TECNOLOGIA, S.L.**, C/ Cañada de los Molinos, nº 2 - Parque Empresarial La Carpetania, 28906 Getafe (MADRID), ES
(740) Петошевић д.о.о., Булевар ослобођења 87, 11040, Београд
(540)

(531) 26.02.01; 26.02.03; 27.05.01; 29.01.04; 29.01.06
(591) плава и сива
(511) 7: машине које садрже моторе који после процеса загревања, истезања и сечења добијају оријентисане ПВЦ (ПВЦ - О) цеви.

(210) Ж- 2020-444 (220) 06.03.2020.
(731) **Privredno društvo INTER STIK d.o.o. Niš**, Борова бр. 60, 18204 Ниш-Панталеј, RS
(540)

BSC 2000

(511) 1 лепкови за индустријску употребу; лепак за чизме и ципеле; лепак за кожу; лепак за индустријску употребу.

(210) Ж- 2020-446 (220) 06.03.2020.
(731) **Privredno društvo INTER STIK d.o.o. Niš**, Борова бр. 60, 18204 Ниш-Панталеј, RS
(540)

BSC 3000

(511) 1 лепкови за индустријску употребу; лепак за чизме и ципеле; лепак за кожу; лепак за индустријску употребу.

(210) Ж- 2020-449 (220) 06.03.2020.
(731) **Privredno društvo INTER STIK d.o.o. Niš**, Борова бр. 60, 18204 Ниш-Панталеј, RS
(540)

INTERSOL NF

(511) 1 препарати за лепљење.

(210) Ж- 2020-450 (220) 17.03.2020.
(731) **Shoppster d.o.o. Beograd**, Милутина Миланковића 11г, 11000, Београд, RS
(540)

(531) 24.15.11; 24.15.21; 27.05.01; 29.01.01; 29.01.08
(591) црна; Pantone 485C-црвена; Pantone 144C-наранџаста.
(511) 9 рачунарски софтвер, снимљени; оперативни рачунарски програми, снимљени; интерфејси за рачунаре; централна јединица за обраду података [процесор]; рачунарски програми, који се могу преузимати; слушалице; торбе за лаптопове; апликације за рачунарске софтвере које се могу преузимати; паметне наруквице [мерни инструменти]; паметни сатови; аудио интерфејси; рачунарске софтверске платформе, снимљене или даунлодоване.
16 фотографије [штампа не], штампарска слова, челична слова [клишеи]; постери; огласни панои од папира или картона; слике; штампани материјал [висока штампа]; клишеи.
38 емитовање телевизијских програма; телефонске комуникације; емитовање кабловске телевизије; комуникација преко рачунарских терминала; пренос порука и слика посредством рачунара; пружање информација у области телекомуникација.

---

(210) Ж- 2020-451 (220) 18.03.2020.
(731) **PRVA TELEVIZIJA DOO BEOGRAD**, Аутопут 22, 11000, Београд, RS
(740) Слободан Кремењак, адвокат, Македонска 30, 11000, Београд
(540)

(531) 26.04.22; 26.04.24; 26.11.02; 26.11.05; 26.11.11; 27.05.01; 27.05.24; 29.01.01; 29.01.06
(591) црвена, бела.
(511) 35 административна обрада наруџбеница за куповину; административна помоћ при одговарању на позиве за подношење понуда; административне услуге за пресељење пословања предузећа; административне услуге у вези са упућивањем на лечење; ажурирање и одржавање информација у регистрима; ажурирање и одржавање податка у рачунарским базама података; ажурирање огласних материјала; анализе цена и трошкова; ангажовање спољних фирми за административно управљање компанијама; дактилографске услуге; дистрибуција рекламног материјала; дистрибуција узорака; договарање претплате за услуге телекомуникација за трећа лица; економске прогнозе; издавање машина за фотокопирање: изнајмљивање аутомата за продају; изнајмљивање билборда [паноа за рекламирање]; изнајмљивање времена за рекламирање у средствима комуникације; изнајмљивање канцеларијске опреме у заједничким радним просторима; изнајмљивање канцеларијских машина и опреме; изнајмљивање огласних материјала; изнајмљивање огласног простора; изнајмљивање продајних штандова; израда извода са рачуна; израђивање профила потрошача за комерцијалне или маркетиншке сврхе; индексирање интернет сајтова за комерцијалне намене или намене оглашавања; испитивање јавног мњења; истраживање тржишта; комерцијална администрација за лиценце роба и услуга трећих лица; компјутерско управљање подацима; консултације о стратегији комуникације у односима са јавношћу; консултације о стратегији комуникације у рекламирању; консултације у вези са избором особља; консултације у вези са пословним организовањем; консултације у пословном управљању; манекенске услуге у циљу рекламирања или продајних промоција; маркетинг; маркетинг у оквиру издавања софтвера; маркетиншка истраживања; непосредно оглашавање путем поште; обавештења о пословима; обезбеђивање онлајн тржишта за купце и продавце роба и услуга; објављивање рекламних текстова; обрада текста; обрачун пореза; оглашавање; оглашавање на отвореном; оглашавање плаћањем по клику [pay per click оглашавање]; онлајн рекламирање на рачунарској мрежи; оптимизација претраживача за промоцију продаје; оптимизација саобраћаја са Интернет странице; организовање изложби за привредне или рекламне потребе; организовање модних ревија у промотивне сврхе; организовање сајмова; писање радних биографија за друге; писање рекламних текстова; писање текстова за рекламне намене; помоћ у пословном или индустријском управљању; помоћ у пословном управљању; пословна испитивања; пословна истраживања; пословне процене; пословно управљање за независне пружаоце услуга; пословно управљање за спортисте; пословно управљање за сценске уметнике; пословно управљање и организационо саветовање; пословно управљање програмима рефундирања за друге; пословно управљање хотелима; преговарање и закључивање пословних трансакција за трећа лица; преговарање о пословним уговорима за друге; презентација производа путем средстава комуникације, у сврху продаје на мало; презентација робе; преписивање кореспонденције [канцеларијске услуге]; претраживање података у рачунарским датотекама за друге; привремено пословно управљање; прикупљање информација у компјутерске базе података; прикупљање статистичких података; припрема платних листи; продукција програма телевизијске продаје; производња рекламних филмова; промоција робе и услуга кроз спонзорисање спорских догађаја;

промоција продаје за друге; проналажење особља; професионалне пословне консултације; пружање комерцијалних и пословних контакт информација; пружање комерцијалних савета и информација потрошачима при избору роба и услуга; пружање корисничких оцена у комерцијалне или рекламне сврхе; пружање корисничких прегледа у комерцијалне или рекламне сврхе; пружање пословних информација; пружање пословних информација путем Интернет странице; психолошко тестирање за избор запослених; развој концепта оглашавања; рачуноводство; ревизија пословања; регистровање писане комуникације и података; рекламирање на радију; рекламирање преко плаката; рекламирање слањем наруџбеница; рекламирање преко телевизије; саветодавне услуге у пословном управљању; састављање пописа информација за комерцијалне и рекламне сврхе; секретарске услуге; систематизација информација у компјутерским базама података; стенографске услуге; стручне услуге о пословној ефикасности; тражење спонзорства; управљање програмима за путнике који често лете авионом; управљање програмима лојалности потрошача; уређивање излога; услуге агенција за запошљавање; услуге агенција за пружање пословних информација; услуге агенција за увоз и извоз; услуге велепродаје фармацеутских, ветеринарских и хигијенских препарата и медицинског материјала; услуге графичке обраде материјала за рекламне сврхе; услуге заказивања састанака [канцеларијске услуге]; услуге комерцијалног лобирања; услуге корпоративне комуникације; услуге малопродаје у вези са пекарским производима; услуге малопродаје уметничких дела од стране уметничких галерија; услуге малопродаје фармацеутских, ветеринарских и хигијенских препарата и медицинског материјала; услуге набавке за трећа лица [куповина производа и услуга за друге пословне субјекте]; услуге односа са јавношћу; услуге односа са медијима; услуге онлајн малопродаје дигиталне музике која се преузима са интернета; услуге онлајн малопродаје мелодије звона које се преузимају са интернета; услуге онлајн малопродаје претходно снимљене музике и филмова који се преузимају са интернета; услуге подсећања на уговорене састанке [канцеларијски послови]; услуге подуговарања, аутсорсинг [помоћ у пословању]; услуге пописивања поклона; услуге поређења цена; услуге пословног посредовања које се односе на повезивање потенцијалних приватних улагача са предузетницима којима су потребна финансијска средства; услуге посредовања у трговини; услуге праћења конкуренције; услуге праћења тржишта; услуге праћења штампе; услуге претплате на новине за друге; услуге пријављивања пореза; услуге продаје путем лицитације; услуге рекламних агенција; услуге телемаркетинга; услуге телефонских централа; услуге телефонског одговарања за одсутне претплатнике; услуге управљања пословним пројектима за грађевинске пројекте; услуге фотокопирања; фактурисање; финансијска ревизија; циљни маркетинг.
38 бежично емитовање; емитовање кабловске телевизије; емитовање радио програма [радиодифузија]; емитовање телевизијских програма; изнајмљивање времена приступа глобалним рачунарским мрежама; изнајмљивање модема; изнајмљивање телекомуникационе опреме; изнајмљивање телефона; изнајмљивање уређаја за слање порука; изнајмљивање факсимил апарата; информације о телекомуникацијама; комуникација преко мреже оптичких влакана; комуникација преко рачунарских терминала; комуникације мобилним телефонима; обезбеђење корисничког приступа глобалној рачунарској мрежи; обезбеђивање телекомуникационих веза са глобалном рачунарском мрежом; омогућавање приступа рачунарским базама података; пејџинг услуге, радиом, телефоном или другим видом електронског комуницирања; пренос видео садржаја на захтев; пренос електронске поште; пренос дигиталних датотека; пренос порука и слика посредством рачунара; пренос факсимилом; пренос телеграма; пренос честитки путем интернета; пружање услуга онлајн форума; пружање услуга телекомуникационих канала за услуге телешопинга; радио комуникације; сателитски пренос; слање порука; стриминг [проток] података; телеграфске услуге; телекс услуге; телефонске комуникације; телефонске услуге; услуге видеоконференција; услуге говорне поште; услуге електронског билтена [телекомуникационе услуге]; услуге телеграмског комуницирања; форуми [причаонице] на друштвеним мрежама; услуге телеконференција; услуге телекомуникационог усмеравања и повезивања; услуге новинских агенција.
41 академије [образовне]; вођење часова фитнеса; дистрибуција филмова; дресирање животиња; електронско издаваштво; забава посредством радија; извођење представа варијетеа; извођење представа уживо; извођење циркуских представа; издавање књига; издавање лаке ронилачке опреме; издавање опреме за стадионе; издавање спортске опреме, осим возила; издавање текстова, осим рекламних текстова; издавање тениских терена; изнајмљивање акваријума за ентеријере; изнајмљивање аудио опреме; изнајмљивање видео рекордера; изнајмљивање аудио снимака; изнајмљивање видео трака; изнајмљивање играчака; изнајмљивање камкодера; изнајмљивање опреме за играње; изнајмљивање опреме за осветљавање позоришних и телевизијских студија; изнајмљивање позоришног декора; изнајмљивање радио и телевизијских апарата; изнајмљивање

спортских терена; изнајмљивање синематографских апарата; изнајмљивање сценског декора; изнајмљивање тренажних симулатора; изнајмљивање уметничких дела; изнајмљивање филмова; испитивање обучености корисника за управљање дроновима; испити из области образовања; клупске услуге [забавне или образовне]; компоновање музике; културне, образовне или забавне услуге које пружају уметничке галерије; мерење времена на спортским догађајима; микрофилмовање; монтажа видеотрака; настава, обука; образовање у интернатима; образовне услуге које пружају асистенти за лица са посебним потребама; обука гимнастике; обука [тренирање]; омогућавање коришћења онлајн видео записа, који се не могу преузимати; омогућавање коришћења онлајн музике, која се не може преузимати; онлајн издавање електронских књига и часописа; организовање балова; организовање и вођење колоквијума; организовање и вођење конгреса; организовање и вођење конференција; организовање и вођење образовних форума уживо; организовање и вођење радионица [обука]; организовање изложби за културне или образовне потребе; организовање и спровођење концерата; организовање костимираних забавних догађаја; организовање лутрије; организовање модних ревија за забавне сврхе; организовање представа, свечаности [услуге импресарија]; организовање разгледања у пратњи водича; организовање спортских такмичења; организовање такмичења [образовних или забавних]; организовање такмичења у лепоти; организовање тура пењања са водичем; оркестарске услуге; писање песама; писање сценарија; писање сценарија, изузев за рекламне сврхе; писање текстова; планирање забава [забава]; подучавање; подучавање аикида; подучавање џудоа; позоришна продукција; покретне библиотеке; практична настава [обука путем демонстрације]; превођење; пренос знања и искуства [обучавање]; припрема и вођење семинара; припрема и вођење симпозијума; продукција музике; продукција представа; продукција радио и телевизијских програма; производња филмова, који нису рекламни филмови; професионално усмеравање [саветовање у вези са образовањем или обуком]; пружање информација које се односе на рекреативне активности; пружање корисничких оцена у забавне и културне сврхе; пружање корисничких прегледа у забавне и културне сврхе; пружање услуга аутомата за аркадне игрице; пружање услуга казина [игре на срећу]; пружање услуга у области забаве и разоноде; пружање услуга у области образовања; режирање филмова, осим рекламних филмова; резервисање седишта за приредбе, свечаности; религијско образовање; садо обука [подучавање о чајној церемонији]; снабдевање опремом за рекреацију; снимање видеорекордером; стављање на располагање игралишта и опреме за гол ф; телевизијска забава; титловање; тумачење језика знакова; услуге агенција за продају карата [разонода]; услуге биоскопа; услуге бојења лица; услуге графичке обраде, осим у рекламне сврхе; услуге дискотека; услуге диск џокеја; услуге забаве које пружају кампови за одмор; услуге забављача; услуге забавних паркова; услуге зоолошких вртова; услуге игара на срећу; услуге игара пружених онлајн са рачунарске мреже; услуге калиграфије; услуге караока; услуге клубова здравља [здравствено и фитнес вежбање]; услуге личног тренера [фитнес тренинг]; услуге модела за уметнике; услуге монтаже видео записа за манифестације; услуге музеја [презентације, изложбе]; услуге ноћних клубова [забава]; услуге обданишта; услуге образовања које пружају школе; услуге обуке које се пружају путем симулатора; услуге омогућавања коришћења електронских публикација, које се не могу преузимати; услуге позајмљивања књига у библиотекама; услуге преводиоца; услуге професионалне преквалификације; услуге процене телесне издржљивости за потребе тренирања; услуге разоноде; услуге репортерског извештавања; услуге синхронизовања; услуге спортских кампова; услуге спортских објеката; услуге стављања на располагање телевизијских програма, који се не могу преузимати, путем видео записа на захтев; услуге стављања на располагање филмова, који се не могу преузимати, путем видео записа на захтев; услуге студија за снимање; услуге технике осветљења за манифестације; услуге тонске технике за манифестације; услуге филмског студија; учење на даљину; физичко васпитање; фотографисање; фотографске репортаже.

(210) Ж- 2020-454 (220) 19.03.2020.
(731) **Akoni S.A.**, Via L. Pasteur 1, CP 31 42 CH-6830, Chiasso, CH
(740) Зоран Наумовић, адвокат, Крунска 77, Београд
(540)

AKONI

(511) 9 наочаре; сочива за наочаре; сочива за наочаре за сунчање; сочива за стаклене наочаре.
14 накит.
25 опрема (покривала) за главу; одећа; обућа.

(210) Ж- 2020-455 (220) 20.03.2020.
(731) **Privredno društvo za promet, marketing i posredovanje Inpharm Co. d.o.o. Beograd Zemun**, Батајнички друм 23, 11080, Београд-Земун, RS
(540)

KriptIN

5: фармацеутски, медицински и ветеринарски препарати; дијететска храна и супстанце прилагођене за употребу у медицини или ветеринарску употребу, храна за бебе; дијететски додаци (додаци исхрани) за људе и животиње.

(210) Ж- 2020-456 (220) 20.03.2020.
(731) **Privredno društvo za promet, marketing i posredovanje Inpharm Co. d.o.o. Beograd Zemun**, Батајнички друм 23, 11080, Београд-Земун, RS
(540)

(531) 01.13.15; 26.04.16; 26.04.19; 26.04.24; 27.05.01; 27.05.17; 27.05.24
(511) 5 фармацеутски, медицински и ветеринарски препарати; дијететска храна и супстанце прилагођене за употребу у медицини или ветеринарску употребу, храна за бебе; дијететски додаци (додаци исхрани) за људе и животиње.

(210) Ж- 2020-466 (220) 26.03.2020.
(731) **Electronic Arts Inc.**, 209 Redwood Shores Parkway, 94065, Redwood City, California, US
(740) Живко Мијатовић & Партнерс д.о.о. Београд, Студентски трг 4, 11000, Београд
(540)

ELECTRONIC ARTS

(511) 9 софтвер за рачунарске игре; програми за видео игре; програми за електронске игре; софтвер за игре за употребу на било којој компјутеризованој платформи, укључујући конзоле за игре, терминале за игре, ручне електронске уређаје, електронске уређаје за забаву, машине за аркадне игре, телекомуникационе уређаје, мобилне телефоне и уређаје за електронску комуникацију; интерактивни, рачунарски, видео и електронски програми за игре који се могу преузимати; софтвер за рачунарске игре који се може преузимати преко бежичних уређаја; рачунарски софтвер за апликације за мобилне телефоне; софтвер за рачунарске игре и софтвер за забаву, наиме, графичке и дигиталне музичке датотеке за употребу на или са мобилним и целуларним телефонима, који се могу држати у руци или самостално стајати, и другим бежичним уређајима; софтвер за рачунарске игре и упутства за коришћење истих који се продају заједно као јединица и софтвер за рачунарске игре који се може преузимати; софтвер за интерактивне игре.
41 услуге забаве, наиме, пружање онлајн рачунарских игара; услуге забаве, наиме, пружање рачунарских игара којима се приступа и игра путем мобилних и целуларних телефона и других бежичних уређаја; пружање информација у вези с електронским рачунарским играма које се пружају путем интернета; организовање, вођење и управљање такмичењима и турнирима у видео играма; услуге забаве у виду приређивања такмичења у електронским спортовима и видео играма, играма, турнирима и надметањима; услуге забаве, наиме, обезбеђивање веб странице са видео записима о такмичењима у видео играма, које играчи видео игара играју уживо, а који се не могу преузимати.

(210) Ж- 2020-467 (220) 19.03.2020.
(731) **Privredno društvo za proizvodnju čokolade, bombona I peciva Pionir doo Beograd**, Пожешка 65б, 11000, Београд, RS
(540)

(531) 02.09.01; 08.01.09; 25.01.05; 25.07.07; 27.05.01; 27.05.10; 27.05.24; 29.01.01; 29.01.02; 29.01.06; 29.01.08
(591) црвена, бела, беж, жута, златна, црна, наранџаста.
(511) 30 кекс.

(210) Ж- 2020-469 (220) 19.03.2020.
(731) **Privredno društvo za proizvodnju čokolade, bombona I peciva Pionir doo Beograd**, Пожешка 65б, 11000, Београд, RS
(540)

(531) 02.09.01; 05.07.08; 05.07.09; 05.07.24; 19.03.05; 27.05.01; 27.05.04; 27.05.10; 29.01.15

(591) бела, црвена, љубичаста, зелена, беж, смеђа, магента, жута, плава, тамно плава, розе, светло плава, браон, сива.
(511) 30 смеша за припрему овсене каше.

(210) Ж- 2020-470 (220) 20.03.2020.
(731) **Atlantic Štark d.o.o. Beograd**, Булевар Пека Дапчевића 29, 11000, Београд, RS
(540)

(531) 03.06.25; 04.03.19; 11.01.02; 19.03.03; 19.03.25; 26.01.16; 27.05.01; 27.05.10; 29.01.01; 29.01.02; 29.01.04; 29.01.06; 29.01.07; 29.01.08
(591) жута, црвена, браон, бела, розе, црна, плава.
(511) 16 обрасци за прецртавање.
30 чоколадица.

(210) Ж- 2020-471 (220) 20.03.2020.
(731) **Atlantic Štark d.o.o. Beograd**, Булевар Пека Дапчевића 29, 11000, Београд, RS
(540)

(531) 05.05.01; 05.05.22; 19.03.03; 19.03.25; 26.11.01; 26.11.12; 27.05.01; 27.05.10; 29.01.01; 29.01.02; 29.01.03; 29.01.06; 29.01.07
(591) жута, зелена, црвена, браон, розе, окер, бела.
(511) 30 чоколада.

(210) Ж- 2020-551 (220) 16.04.2020.
(731) **NOBEL ILAC SANYII VE TICARET ANONIM SIRKETI**, Saray Mah., Dr. Adnan Buyukdeniz Cad., No:14, Umraniye 34768 , 34768, Istanbul, TR
(740) Јасна Д. Николић, адвокат и регистровани заступник за патенте и жигове, Чингријина 12, 11000 Београд
(540)

Viratek

(511) 5 лекови за медицинску употребу.

(210) Ж- 2020-567 (220) 27.04.2020.
(731) **Adama Makhteshim Ltd.**, P.O. Box 60, 8410001 Beer Sheva, IL
(740) Живко Мијатовић & Партнерс д.о.о. Београд, Студентски трг 4, 11000, Београд
(540)

SOLAPRO

(511) 5 пестициди, инсектициди, фунгициди и хербициди.
(210) Ж- 2020-568 (220) 27.04.2020.

(731) **Adama Makhteshim Ltd.**, P.O. Box 60, 8410001 Beer Sheva, IL
(740) Живко Мијатовић & Партнерс д.о.о. Београд, Студентски трг 4, 11000, Београд
(540)

RESAPRO

(511) 5 пестициди, инсектициди, фунгициди и хербициди.

(210) Ж- 2020-664 (220) 14.05.2020.
(731) **INNventa Pharm d.o.o.**, Шуматовачка 36/9, 11050, Београд, RS
(540)

SPERGINN

(511) 5 фармацеутски препарати.

(210) Ж- 2020-666 (220) 14.05.2020.
(731) **INNventa Pharm d.o.o.**, Шуматовачка 36/9, 11050, Београд, RS
(540)

OLIGOPINN

(511) 5 фармацеутски препарати.

(210) Ж- 2020-682 (220) 18.05.2020.
(731) **HEMOFARM A.D. VRŠAC**, Београдски пут б.б., 26300, Вршац, RS

(540)

HEMOSMEKT

(511) 5 лекови.

(210) Ж- 2020-840 (220) 04.06.2020.
(731) **Alvogen Pharma Trading Europe EOOD**, Floor 1, 86, Bulgaria Blvd. , Sofia 1680, BG
(740) Живко Мијатовић & Партнерс д.о.о. Београд, Студентски трг 4, 11000, Београд
(540)

FASELIGO

(511) 5 фармацеутски препарати, посебно препарати за лечење рака.

(210) Ж- 2020-877 (220) 09.06.2020.
(731) **Galenika a.d.**, Батајнички друм б.б., 11080, Београд, RS
(540)

DUTAMERA
ДУТАМЕРА

(511) 5 фармацеутски препарати.

(210) Ж- 2020-878 (220) 09.06.2020.
(731) **Galenika a.d.**, Батајнички друм б.б., 11080, Београд, RS
(540)

DROXUL ДРОКСУЛ

(511) 5 фармацеутски препарати.

(210) Ж- 2020-912 (220) 12.06.2020.
(731) **AGROINTER DOO BEGEČ**, Краља Петра I 54, 21411, Бегеч, RS
(740) Данилка Ђаконовић, адвокат, Гундулићева 25, 21000, Нови Сад
(540)

KLODIM

(511) 5 хербициди.

(210) Ж- 2020-913 (220) 12.06.2020.
(731) **AGROINTER DOO BEGEČ**, Краља Петра I 54, 21411, Бегеч, RS
(740) Данилка Ђаконовић, адвокат, Гундулићева 25, 21000, Нови Сад
(540)

METRION

(511) 5 хербициди.

РЕГИСТРОВАНИ ЖИГОВИ/ Registrated Trademarks

(111) **78788** (181) **10.01.2030.**
(210) Ж- 2020-6 (220) 10.01.2020.
(151) 18.05.2020.
(732) **Belarusian-german joint venture "Santa Bremor" limited liability company**, ul. Katin Bor 106, 224025 Brest, BY
(740) Дариа Деспотовић, регистровани патентни заступник, Андре Николића 3, 11040 Београд
(540)

Yukki

(511) Кл. 29: месо; живина, која није жива; производи од млека; поврће, конзервисано; поврће, сушено; поврће, кувано; риба, која није жива; маринирана риба; храна направљена од рибе; конзервисана риба; усољена риба; плодови мора намењени за људску употребу; рибља икра, припремљена; кавијар; морски рачићи, који нису живи; шкампи, који нису живи; бодљикави јастози, који нису живи; љускари, који нису живи; месо од крабе; штапићи од крабе; лосос, нежив; шкољке, које нису живе; дагње, које нису живе; рибље брашно за људску употребу; рибљи мусеви; намирнице на бази рибе; слатководни рак, који није жив; сардина, која није жива; харинге, неживе; туна, нежива; смеше које садрже маст за кришке хлеба; рибљи филети; екстракти алги за исхрану; јестива уља; јестиве масти; салате од поврћа, укључујући салате од поврћа са месом или рибом; производи направљени од љускара, укључујући производе направљене од крила; производи направљени од шкампа; припремљена предјела која се састоје претежно од морских плодова; претходно упаковани оброци који се састоје углавном од морских плодова; паста од морских плодова; крем сир пасте; сир који садржи мешавине за кришке хлеба; мешавине за кришке хлеба које се састоје првенствено од сира и морских плодова; екстракти морских алги за исхрану; месне пљескавице; рибљи колачићи; крокети; палачинке од кромпира, хлебне мрвице.
Кл. 30: кафа, чај, какао и вештачка кафа; пиринач, тестенине и резанци; тапиока и саго; брашно и производи од житарица; хлеб, пецива и кондиторски производи; чоколада; сладолед, сорбет и остали сладоледи; шећер, мед, меласа; квасац, прашак за пециво; со, додаци јелима, зачини, конзервисано биље; сирће, сосеви и други додаци јелима; лед (смрзнута вода); палачинке; вареники (пуњене кнедле); колачи; пецива; замрзнути јогурт (посластица од леда) ; кнедле на бази брашна; месне пите; окономииаки (јапанске слане палачинке); онигири (пиринчане куглице); пелмени (кнедле пуњене месом); равиоли; тесто; тесто за пециво; паста од бадема; каше од пиринча за кулинарску употребу; тесто за торту; тортиље; смрзнути јогурти (кондиторски сладоледи); сладолед на штапићу; штапић од сладоледа; плочица од сладоледа; воћни сладолед; торте од сладоледа; палачинке од свежег сира.
Кл. 35: презентација робе; пословне информације и савети за потрошаче при избору производа и услуга; организовање изложби у пословне или рекламне сврхе; организовање сајмова у пословне или рекламне сврхе; уређивање излога; презентација робе у комуникацијским медијима, за сврхе малопродаје; промоција продаје за друге; услуге продаје путем лицитације; радио оглашавање; дистрибуција узорака; дистрибуција рекламног материја; онлине рекламирање на рачунарској мрежи; рекламирање слањем наруџбеница; рекламирање путем телевизије; заједничко окупљање, у корист других, ради различитих роба (на укључујући њихов превоз), омогућавајући купцима да ту робу прегледају и купе; промоција продаје за друге; услуге набавке за друге (набавка робе за друга привредна друштва); обезбеђивање онлине тржишта за купце и продавце роба и услуга; услуге велепродаје и малопродаје прехрамбених производа; услуге набавке за друге (набавка робе за друга привредна друштва); оглашавање; услуге доставе робе.

(111) **78789** (181) **10.01.2030.**
(210) Ж- 2020-7 (220) 10.01.2020.
(151) 18.05.2020.
(732) **Belarusian-german joint venture "Santa Bremor" limited liability company**, ul. Katin Bor 106, 224025 Brest, BY
(740) Дариа Деспотовић, регистровани патентни заступник, Андре Николића 3, 11040 Београд
(540)

Santa Bremor

(511) Кл. 29: месо; живина, која није жива; производи од млека; поврће, конзервисано; поврће, сушено; поврће, кувано; риба, која није жива; маринирана риба; храна направљена од рибе; конзервисана риба; усољена риба; плодови мора намењени за људску употребу; рибља икра, припремљена; кавијар; морски рачићи, који нису живи; шкампи, који нису живи; бодљикави јастози, који нису живи; љускари, који нису живи; месо од крабе; штапићи од крабе; лосос, нежив; шкољке, које нису живе; дагње, које нису живе; рибље брашно за људску употребу; рибљи мусеви; намирнице на бази рибе; слатководни рак, који није жив; сардина, која

није жива; харинге, неживе; туна, нежива; смеше које садрже маст за кришке хлеба; рибљи филети; екстракти алги за исхрану; јестива уља; јестиве масти; салате од поврћа, укључујући салате од поврћа са месом или рибом; производи направљени од љускара, укључујући производе направљене од крила; производи направљени од шкампа; припремљена предјела која се састоје претежно од морских плодова; претходно упаковани оброци који се састоје углавном од морских плодова; паста од морских плодова; крем сир пасте; сир који садржи мешавине за кришке хлеба; мешавине за кришке хлеба које се састоје првенствено од сира и морских плодова; екстракти морских алги за исхрану; месне пљескавице; рибљи колачићи; крокети; палачинке од кромпира, хлебне мрвице.

Кл. 30: кафа, чај, какао и вештачка кафа; пиринач, тестенине и резанци; тапиока и саго; брашно и производи од житарица; хлеб, пецива и кондиторски производи; чоколада; сладолед, сорбет и остали сладоледи; шећер, мед, меласа; квасац, прашак за пециво; со, додаци јелима, зачини, конзервисано биље; сирће, сосеви и други додаци јелима; лед (смрзнута вода); палачинке; вареники (пуњене кнедле); колачи; пецива; замрзнути јогурт (посластица од леда) ; кнедле на бази брашна; месне пите; окономииаки (јапанске слане палачинке); онигири (пиринчане куглице); пелмени (кнедле пуњене месом); равиоли; тесто; тесто за пециво; паста од бадема; каше од пиринча за кулинарску употребу; тесто за торту; тортиље; смрзнути јогурти (кондиторски сладоледи); сладолед на штапићу; штапић од сладоледа; плочица од сладоледа; воћни сладолед; торте од сладоледа; палачинке од свежег сира.

Кл. 35: презентација робе; пословне информације и савети за потрошаче при избору производа и услуга; организовање изложби у пословне или рекламне сврхе; организовање сајмова у пословне или рекламне сврхе; уређивање излога; презентација робе у комуникацијским медијима, за сврхе малопродаје; промоција продаје за друге; услуге продаје путем лицитације; радио оглашавање; дистрибуција узорака; дистрибуција рекламног материја; онлине рекламирање на рачунарској мрежи; рекламирање слањем наруџбеница; рекламирање путем телевизије; заједничко окупљање, у корист других, ради различитих роба (на укључујући њихов превоз), омогућавајући купцима да ту робу прегледају и купе; промоција продаје за друге; услуге набавке за друге (набавка робе за друга привредна друштва); обезбеђивање онлине тржишта за купце и продавце роба и услуга; услуге велепродаје и малопродаје прехрамбених производа; услуге набавке за друге (набавка робе за друга привредна друштва); оглашавање; услуге доставе робе.

(111) **78790** (181) **10.01.2030.**
(210) Ж- 2020-8 (220) 10.01.2020.
(151) 18.05.2020.

(732) **Belarusian-german joint venture "Santa Bremor" limited liability company**, ul. Katin Bor 106, 224025 Brest, BY
(740) Дариа Деспотовић, регистровани патентни заступник, Андре Николића 3, 11040 Београд
(540)

Санта Бремор

(531) 28.05.00
(511) Кл. 29: месо; живина, која није жива; производи од млека; поврће, конзервисано; поврће, сушено; поврће, кувано; риба, која није жива; маринирана риба; храна направљена од рибе; конзервисана риба; усољена риба; плодови мора намењени за људску употребу; рибља икра, припремљена; кавијар; морски рачићи, који нису живи; шкампи, који нису живи; бодљикави јастози, који нису живи; љускари, који нису живи; месо од крабе; штапићи од крабе; лосос, нежив; шкољке, које нису живе; дагње, које нису живе; рибље брашно за људску употребу; рибљи мусеви; намирнице на бази рибе; слатководни рак, који није жив; сардина, која није жива; харинге, неживе; туна, нежива; смеше које садрже маст за кришке хлеба; рибљи филети; екстракти алги за исхрану; јестива уља; јестиве масти; салате од поврћа, укључујући салате од поврћа са месом или рибом; производи направљени од љускара, укључујући производе направљене од крила; производи направљени од шкампа; припремљена предјела која се састоје претежно од морских плодова; претходно упаковани оброци који се састоје углавном од морских плодова; паста од морских плодова; крем сир пасте; сир који садржи мешавине за кришке хлеба; мешавине за кришке хлеба које се састоје првенствено од сира и морских плодова; екстракти морских алги за исхрану; месне пљескавице; рибљи колачићи; крокети; палачинке од кромпира, хлебне мрвице.

Кл. 30: кафа, чај, какао и вештачка кафа; пиринач, тестенине и резанци; тапиока и саго; брашно и производи од житарица; хлеб, пецива и кондиторски производи; чоколада; сладолед, сорбет и остали сладоледи; шећер, мед, меласа; квасац, прашак за пециво; со, додаци јелима, зачини, конзервисано биље; сирће, сосеви и други додаци јелима; лед (смрзнута вода); палачинке; вареники (пуњене кнедле); колачи; пецива; замрзнути јогурт (посластица од леда) ; кнедле на бази брашна; месне пите; окономииаки (јапанске слане палачинке); онигири (пиринчане куглице); пелмени (кнедле пуњене месом); равиоли; тесто; тесто за пециво; паста од бадема; каше од пиринча за кулинарску

употребу; тесто за торту; тортиље; смрзнути јогурти (кондиторски сладоледи); сладолед на штапићу; штапић од сладоледа; плочица од сладоледа; воћни сладолед; торте од сладоледа; палачинке од свежег сира.
Кл. 35: презентација робе; пословне информације и савети за потрошаче при избору производа и услуга; организовање изложби у пословне или рекламне сврхе; организовање сајмова у пословне или рекламне сврхе; уређивање излога; презентација робе у комуникацијским медијима, за сврхе малопродаје; промоција продаје за друге; услуге продаје путем лицитације; радио оглашавање; дистрибуција узорака; дистрибуција рекламног материја; онлине рекламирање на рачунарској мрежи; рекламирање слањем наруџбеница; рекламирање путем телевизије; заједничко окупљање, у корист других, ради различитих роба (на укључујући њихов превоз), омогућавајући купцима да ту робу прегледају и купе; промоција продаје за друге; услуге набавке за друге (набавка робе за друга привредна друштва); обезбеђивање онлине тржишта за купце и продавце роба и услуга; услуге велепродаје и малопродаје прехрамбених производа; услуге набавке за друге (набавка робе за друга привредна друштва); оглашавање; услуге доставе робе.

(111) **78791** (181) **06.12.2029.**
(210) Ж- 2019-1930 (220) 06.12.2019.
(151) 18.05.2020.
(732) **Riot Games, Inc. CORPORATION DELAWARE** , 12333 West Olympic Boulevard , 90064, Los Angeles CALIFORNIA , US
(740) АОД МСА ИП - Милојевић Секулић Адвокати, Карађорђева 65, 11000, Београд
(540)

(531) 01.15.03; 26.03.04; 26.03.05; 26.03.24; 27.05.01
(511) Кл. 9: звучници; рачунарски мишеви; рачунарски програми који се користе за праћење статуса различитих корисника услуга онлајн интерактивног играња игрица и онлајн повезивање играча са другим играчима свих нивоа вештина; софтвер „проширене стварности“ за играње видео игара који се може преузети; софтвер за игре за мобилне телефоне који се може преузети; подкастови који се могу преузети у области е-спорта и видео игара; софтвер за видео игре који се може преузети; видео игре које се могу преузети; софтвер за игре виртуалне реалности који се може преузети за играње видео игара; слушалице – бубице; наочаре за вид; слушалице; интерактивни мултимедијски програми за видео игре; подлоге за мишеве; снимљени софтвер „проширене стварности“ за играње видео игара; снимљени софтвер за виртуалну реалност за играње видео игара; наочаре за сунце; кертрџи за видео игре; дискови за видео игре; софтвер за видео игре; софтвер за видео игре и приручници у електронском формату који се продају као целина; софтвер за видео игре који се може преузети преко глобалне рачунарске мреже и бежичних уређаја.
Кл. 38: услуге емитовања и преноса (стриминга) играња видео игара и такмичења у игрању видео игара путем глобалних комуникационих мрежа, Интернета и бежичних мрежа; форуми (причаонице) на друштвеним мрежама; пружање услуга интернет форума за пренос порука међу рачунарским корисницима.
Кл. 41: организовање и уживо вођење такмичења, изложби и турнира који се односе на видео игре; услуге разоноде, наиме, софтвер за видео игре који се не може преузети а који омогућава корисницима да праве, мењају, учитавају, преузимају, деле, прегледају и објављују садржај интерактивних видео игара који су створили корисници, музику и друге медијске датотеке путем глобалних рачунарских мрежа, интернета и бежичних мрежа; услуге разоноде, наиме, организовање састанака уживо са обожаваоцима (фановима) и конференција у области разоноде, гејминга, видео игара и е-спортова; услуге разоноде, наиме, пружање он-лајн видео игара; услуге разоноде, наиме, омогућавање привременог коришћења видео игара које се не могу преузимати; услуге организовања такмичења у игрању видео игара, изложби и турнира; услуге објављивања видео игара; пружање услуга објављивања он-лајн стрипова, графичких романа и прича са сценама и ликовима заснованих на видео играма које се не могу преузимати; услуге пружања он-лајн игара „проширене стварности“; пружање он-лајн информација у вези са видео играма; пружање он-лајн услуга у вези са тривиа игрицама (квизовима), саветима и стратегијама за видео игре; пружање услуга он-лајн играња игара виртуалне стварности.

(111) **78792** (181) **09.12.2029.**
(210) Ж- 2019-1933 (220) 09.12.2019.
(151) 18.05.2020.
(732) **FCA US LLC**, 1000 Chrysler Drive , Auburn Hills, Michigan 48326 , US
(740) ЖИВКО МИЈАТОВИЋ & ПАРТНЕРС ДОО БЕОГРАД, Студентски трг 4, 11000, Београд

(540)

(531) 15.09.02; 15.09.09; 24.17.05; 27.05.17; 27.05.21; 27.07.17; 29.01.06; 29.01.08
(591) црна, сива.
(511) Кл. 12: мотори за копнена возила; машине за копнена возила.

---

(111) **78793** (181) **06.12.2029.**
(210) Ж- 2019-1929 (220) 06.12.2019.
(151) 18.05.2020.
(732) **Riot Games, Inc. CORPORATION DELAWARE** , 12333 West Olympic Boulevard , 90064, Los Angeles CALIFORNIA , US
(740) АОД МСА ИП-Милојевић Секулић Адвокати, Карађорђева 65, 11000, Београд
(540)

RIOT GAMES ARCANE

(511) Кл. 9: филмови и телевизијски програми који садрже епозоде анимираних телевизијских серија емитованих путем видео записа на захтев, који се могу преузимати; унапред снимљени ДВД-дискови и компакт дискови који садрже информације из области компјутерских игара; дискови за рачунарксе игре; софтвер за рачунарксе игре; аудио и видео записи који садрже анимиране ликове и анимирани телевизијски програм; уређаји за стриминг (пренос) дигиталних медија; софтвер за рачунарске игре који садржи дигиталне сличице за размењивање; рачунарски програми који се користе за праћење статуса различитих корисника услуга онлајн интерактивног играња игрица и онлајн повезивање играча са другим играчима свих нивоа вештина; анимирани цртани филмови који се могу преузимати; програми за рачунарске игре који се могу преузимати; електронске публикације из области стрипова, графичких романа и прича са сценама и ликовима заснованих на видео играма које се могу преузимати; фотографије које се могу преузимати; позадине и графичке слике за екран, мобилне телефоне, таблете које се могу преузимати; софтвер за елетронске игре за бежичне уређаје; електронске табле за обавештења; онлајн интерактивни програми за рачунарске игре за више играча; софтвер за видео игре; софтвер за видео игре за мобилне телефоне; звучници; пуњачи за батерије за лаптопове, мобилне телефоне, таблет рачунаре, и друге преносиве уређаје са УСБ-ом; празне УСБ флеш меморије; рачунарске тастатуре; рачунарски мишеви; украсни магнети; слушалице-бубице; наочаре за вид; рачунарски додаци, наиме, заштитине фолије и футроле за мобилне телефоне, рачунарске мишеве, слушалице, таблет рачунаре, УСБ прикључке; слушалице; слушалице које се користе за рачунаре; једноножни стативи (моноподи) за ручне дигиталне елетронске уређаје, наиме, фото апарате, мобилне телефоне, таблет рачунаре; подлоге за мишеве; наочаре за сунце.
Кл. 14: наруквице; накит за тело; привесци (накит); меморијалне кованице; сатови; сатови са уграђеним радио пријемницима; дугмад за манжетне; минђуше; накит; кутије за накит; торбице за накит; привесци за кључеве; украсне игле за ревере; медаљони (накит); огрлице; привесци; брош-игле; прстење као накит; наруквице за сатове; ручни сатови; пластични прстенови за кључеве.
Кл. 16: стикери, постери, привремене тетоваже, транспаренти (банери) од папира, белетристика, стрипови, графички романи, подметачи направљени од картона; подметачи израђени од папира; хемијске оловке; фломастер са врхом од филца; ролери са гел мастилом, оловке са мастилом (наливпера); комплети сликарског прибора за уметност и занаство.
Кл. 18: вишенаменске ручне торбе; спортске торбе; руксаци; педеруша; торбе за књиге; актовке; футроле за визит карте; преносиве чврсте торбе; новчаници за кованице; огрлице за животиње; козметичке торбице које се продају празне; костими за животиње; торбице које се носе дијагонално преко тела; мали ранчеви; торбе за пелене; ранац (врећа) са учкуром; цилиндричне текстилне торбе; торбице за ношење на боковима; ручне торбице; футроле за кључеве; торбе за опрему; повоци за животиње; пртљаг; ознаке за пртљаг; курирске торбе; ручни сунцобрани; џепни новчаници; женске ташне; женске торбице; несесери које се продају празни; цегер торбе (тоте торбе); сандуци (пртљаг); кишобрани; торбице које се носе око струка; ланци за панталоне; новчаници; свечане торбице.
Кл. 20: фигурице од винила; фигурице од пластике.
Кл. 21: вишенаменске преносиве посуде за домаћинство; посуђе за печење; тепсије, плехови; бенто кутије; посуде за пиће; отварачи за флаше; посуде (чиније); керамички топери за торте; стаклени топери за торте; порцелански топери за торте; свећњаци; кухињске посуде; даске за сечење; виљушке за раздвајање; држачи за штапиће за јело; штапићи за јело; чешљеви; украсни тањири; пудријере које се продају празне; посуде за употребу у домаћинству; ножеви за колаче (бисквите); тегле за кекс; вадичепови; четкице за шминку; шољице; конац за чишћење зуба; стоно посуђе (изузев кашика, виљушки, ножева); посуђе; штапићи за јело за

једнократну употребу; боца за пиће за спортове; пљоске; чаше за пиће; елетричне четкице за зубе; фигурице од керамике; фигурице од стакла; фигурице од порцулана; пенасти држачи за пиће (навлаке); четке за косу; кофе за лед; термос шоље, термос чаше; држачи картонских амбалажа за сокове; кухињске рукавице; држачи за кухињски прибор; кутије за ручак; шоље; апарати за кафу, неелектрични; соковници, неелектрични; рукавице за рерну; папирнате чаше; папирни тањири; касице "прасице"; бокали; пластични стони подметачи; пластичне посуде за одлагање; тањири; подметачи за шерпе; сетови за со и бибер; хватачи сунца; термо изоловане флаше; термо изоловане посуде за храну; термо изоловане боце; термо изоловане кутије за ручак; четкице за зубе; шоље за путовање; термоси; подметачи за тањире; корпе за отпад; флаше за воду које се продају празне.
Кл. 24: банери (који нису од папира); артикли за свакодневну употребу, наиме, марамице; постељина, наиме, простирке за кревете; прекривачи; прекривачи за душеке; постељина; ћебад за кревете; пешкири.
Кл. 25: одећа, наиме, пиџаме, дресови, дуксеви, мајице, панталоне, јакне, кратке чарапе, доњи веш, кравате и џемпери, покривала за главу, шешири; ципеле, манжетне.
Кл. 26: копче за каиш; декоративни привесци за ранчеве; декоративни привесци за мобилне телефоне; аксесоари за косу, наиме, траке, шнале, машне, украсни чешљеви, штипаљке за косу, укоснице, гумице за косу, украсне гумице за косу обложене текстилом; украсне лепљиве закрпе за јакне; декоративна украсна дугмад; декоративне украсне игле; декоративни привесци за ташне; стопери за пертле; пертле.
Кл. 28: пластичне фигурице за игру; колекционарске фигурице за игру; пуњене животиње играчке; друштвене игре које се играју на табли; карте за игру; антистрес лоптице.
Кл. 41: услуге разоноде у виду текућих телевизијских серија које се емитују на телевизији и онлајн стриминга у области компјутерских игара; услуге забавног програма и садржаја, наиме, услуге емитовања телевизијског програма у виду анимираних телевизијских серија; услуге продукције телевизијских програма, наиме, стварање и развој концепата за анимиране ликове и анимиране телевизијске серије; услуге емитовања филмова и филмских садржаја, који се не могу преузимати, путем видео записа на захтев; пружање информација забавног карактера у вези са анимираним ликовима и анимираним телевизијским серијама преко интернет страница; услуге емитовања текућих телевизијских програма у области компјутерских игара; услуге разоноде у виду емитовања аудио-визуелног садржаја, филмова, видеа, телевизијских програма, анимираних серија и осталих мултимедијалних материјала у области компјутерских и видео игара; услуге онлајн приказивања анимираног телевизијског програма; пружање онлајн компјутерских игара за друге преко глобалних и локалних рачунарских мрежа; услуге давања информација преко интернета у вези са онлајн компјутерским и видео играма; услуге интерактивног играња игрица са више играча путем интернета; организовање и вођење такмичења за играче видео и компјутерских игара; организовање онлајн такмичења видео и компјутерских игара за интерактивне играче; онлајн пружање услуга игрица виртуалне стварности путем рачунарске мреже; дистрибуција филмова (која не укључује транспорт); продукција и изнајмљивање филмова и филмова на видео траци; продукција анимираних филмова; дистрибуција дугометражних филмова; услуге емитовања филмова, који се не могу преузимати, путем видео записа на захтев; писање сценарија, услуге филмских студија; услуге биоскопа; стављање на располагање објеката за приказивање филмова; приказивање филмова преко рачунарских терминала; приказивање филмова преко комуникацијских мрежа; емитовање филмова преко интернета; пружање филмова преко интернета који се не могу преузимати.

(111) **78794** (181) **13.01.2030.**
(210) Ж- 2020-15 (220) 13.01.2020.
(151) 18.05.2020.
(732) **Neoplanta Industrija mesa DOO**, Приморска 90, 21000 Нови Сад, RS
(540)

(531) 08.05.03; 25.01.01; 27.05.01; 27.05.10
(591) CMYK, White, Pantone 485 C, Pantone 4625 C, Pantone 871 C
(511) Кл. 29: месне прерађевине.

(111) **78795** (181) **31.12.2029.**
(210) Ж- 2019-2091 (220) 31.12.2019.
(151) 18.05.2020.
(732) **HerbElixa DOO BEOGRAD-NOVI BEOGRAD**, Народних хероја 27, Београд-Нови Београд, RS

(740) Андреа Радоњанин, адвокат, Добрачина 15, 11000 Београд
(540)

(531) 05.03.14; 27.05.01; 27.05.04; 27.05.10; 29.01.03; 29.01.06
(591) тамно зелена, светло зелена и бела
(511) Кл. 3: препарати од ароматичних уља. Кл. 5: дијететски додаци исхрани; лекови за људску употребу; биљни лекови.
Кл. 35: услуге малопродаје дијететских додатака исхрани; услуге велепродаје дијететских додатака исхрани; услуге онлајн продаје дијететских додатака исхрани;услуге малопродаје лекова за људску употребу услуге велепродаје лекова за људску употребу ; услуге онлајн продаје лекова за људску употребу; услуге малопродаје биљних лекова; услуге велепродаје биљних лекова; услуге онлајн продаје биљних лекова; услуге малопродаје препарата од ароматичних уља; услуге велепродаје препарата од ароматичних уља; услуге онлајн продаје препарата од ароматичних уља; услуге малопродаје биљних препарата; услуге велепродаје биљних препарата; услуге онлајн продаје биљних препарата.

(111) **78796** (181) **31.12.2029.**
(210) Ж- 2019-2092 (220) 31.12.2019.
(151) 18.05.2020.
(732) **HerbElixa DOO BEOGRAD-NOVI BEOGRAD**, Народних хероја 27, Београд-Нови Београд, RS
(740) Андреа Радоњанин, адвокат, Добрачина 15, 11000 Београд
(540)

HerbELICO

(511) Кл. 3: препарати од ароматичних уља. Кл. 5: дијететски додаци исхрани; лекови за људску употребу; биљни лекови.
Кл. 35: услуге малопродаје дијететских додатака исхрани; услуге велепродаје дијететских додатака исхрани; услуге онлајн продаје дијететских додатака исхрани;услуге малопродаје лекова за људску употребу услуге велепродаје лекова за људску употребу ; услуге онлајн продаје лекова за људску употребу; услуге малопродаје биљних лекова; услуге велепродаје биљних лекова; услуге онлајн продаје биљних лекова; услуге малопродаје препарата од ароматичних уља; услуге велепродаје препарата од ароматичних уља; услуге онлајн продаје препарата од ароматичних уља; услуге малопродаје биљних препарата; услуге велепродаје биљних препарата; услуге онлајн продаје биљних препарата.

(111) **78797** (181) **10.12.2029.**
(210) Ж- 2019-1943 (220) 10.12.2019.
(151) 18.05.2020.
(732) **ПРОИЗВОДНО-ТРГОВИНСКО УСЛУЖНО ПРЕДУЗЕЋЕ "ТИМ" ДОО**, Пилица 36, Бајина Башта, RS
(540)

(531) 27.05.25
(511) Кл. 33: алкохолна пића изузев пива.

(111) **78798** (181) **09.12.2029.**
(210) Ж- 2019-1938 (220) 09.12.2019.
(151) 18.05.2020.
(732) **Давид Бабовић**, Симина 13/30, Београд, RS
(740) Јована Томић, Маршала Бирјузова 29, 11000 Београд
(540)

(531) 27.05.01; 27.05.11; 28.05.00; 29.01.01; 29.01.06
(591) црвена, бела
(511) Кл. 18: кожа, имитација коже.
Кл. 25: мушка, женска и дечија гардероба, посебно мајице, џемпери, топови, панталоне, мајице кратких рукава, поло мајице, капути, дуксерице, дуксерице са капуљачом, тренерке, шортсеви, блузе, атлет мајице, хаљине, сукње, доњи веш, чарапе, шалови, капе, качкети.
Кл. 35: услуге малопродаје/велепродаје за одећу и обућу, услуге рекламе марткетинга, организовања модних приредби/ревија у комерцијалне сврхе.

(111) **78799** (181) **15.01.2030.**
(210) Ж- 2020-18 (220) 15.01.2020.
(151) 18.05.2020.
(732) **ХРАМ СВЕТОГ САВЕ Београд**, Крушедолска бр. 2а, 11000 Београд, RS

(740) Адвокат Миша Ј. Петровски, Господар Јевремова 45, 11000 Београд
(540)

(531) 05.03.02; 07.01.03; 26.01.16; 26.01.21; 27.05.01; 27.05.09; 27.05.10; 28.05.00; 29.01.02; 29.01.03; 29.01.06
(591) златна, зелена, сива, бела
(511) Кл. 4: свеће и фитиљи за осветљавање. Кл. 13: средства за ватромет.
Кл. 14: накит, имитације накита и накит од племенитих метала и драгуље.
Кл. 21: кућне или кухињске справе и посуде; чешљеви и сунђери; стакларија, порцелан и грнчарија. Кл. 24: текстил и текстил ни производи од памука, свиле и коже; прекривачи за кревете од памука, свиле; прекривачи за столове од памука, свиле. Кл. 25: одећа, обућа, покривала за главу. Кл. 28: игре и играчке; украси за јелке. Кл. 29: конзервисано, замрзнуто, сушено и кувано воће и поврће; желеи, џемови, компоти.
Кл. 30: хлеб, колачи и посластице; шећер, мед, меласа. Кл. 32: минералне и содне воде и друга безалкохолна пића; воћни напици и воћни сокови. Кл. 33: алкохолна пића - вино и ракија. Кл. 39: транспортне услуге - транспорт људи са једног места на друго (путем).
Кл. 41: разонода; спортске и културне активности; услуге којимаје основни циљ разонода, забава или рекреација људи; услуге представљања јавности радова ликовне или књижевне уметности у културне и образовне сврхе; извођачке услуге певача или играча.

---

(111) **78800** (181) **30.12.2029.**
(210) Ж- 2019-2083 (220) 30.12.2019.
(151) 19.05.2020.
(732) **Medipharm pharmaceuticals d.o.o.**, Хусинских рудара 31а/203, 11000 Београд, RS
(540)

Medicyst®

(531) 26.01.18; 27.05.01
(591) C:0 M:100 Y:80 K:0 R:237 G:26 B:59
(511) Кл. 5: фармацеутски и ветеринарски препарати; санитарни препарати за медицинску употребу; дијететске супстанце прилагођене за употребу и медицини, помоћна лековита средства; храна за бебе; фластери, материјали за завијање; материјали за пломбирање зуба, зубарска смола; дезинфекциона средства; препарати за уништавање штеточина; фунгициди, хербициди.
Кл. 35: дизајнирање рекламног материјала, писање рекламних текстова, рекламирање, оглашавање, објављивање рекламних текстова, дистрибуција рекламног материјала.
Кл. 42: научна и индустријска испитивања у фармацији .

---

(111) **78801** (181) **21.01.2030.**
(210) Ж- 2020-63 (220) 21.01.2020.
(151) 19.05.2020.
(732) **Magdalena Kozomara and Vladimir Kozomara**, Fenzlgasse 39/2, 1140, Wien, AT i Fenzlgasse 39/2, 1140, Wien, AT
(740) АОД МСА ИП – Милојевић Секулић Адвокати, Карађорђева 65, 11000, Београд
(540)

(531) 03.05.19; 03.05.24; 03.05.25; 03.05.26; 26.04.15; 26.04.24; 29.01.01; 29.01.02; 29.01.04; 29.01.06; 29.01.07; 29.01.08
(591) светло браон, тамно браон, златна, жута, светло плава, плава, бела, сива, беж, светло црвена, тамно црвена, бордо, црна, наранџаста
(511) Кл. 9: уређаји за приказивање и преузимање мултимедијалног садржаја; рачунарски софтвер; рачунарске игре; рачунарски програми и софтвер; цртани филмови.
Кл. 16: папир и картон; исписи (штампа); налепнице (канцеларијски прибор); брошуре; књиге; фолије за прецртавање; стрипови; леци; графички отисци; штампани материјал; графичке репродукције; сличице (колекционарске).
Кл. 21: чаше; тањири; боце.
Кл. 25: одећа; обућа; капе и качкети.
Кл. 28: друштвене игре; предмети за игру; уређаји за видео игрице; фигурице за игру; преносиве конзоле; преносиве конзоле са ЛЦД екраном; преносиве игре и играчке са интегрисаним телекомуникационим функцијама; конзоле за видео игре.

Кл. 38: емитовање телевизијских програма; емитовање кабловских телевизијских програма; емитовање радио програма; услуге приступања светској рачунарској мрежи; пружање приступа телекомуникационим мрежама; пренос дигиталних датотека.
Кл. 41: услуге емитовања видео записа; услуге стављања на располагање телевизијских програма који се не могу преузимати, путем видео записа на захтев; услуге стављања на располагање филмова који се не могу преузимати, путем видео записа на захтев; омогућавање коришћења онлајн видео снимака који се не могу преузимати; услуге емитовања телевизијских забавних програма; продукција филмова у студију; онлајн публикације електронских књига, новина, магазина; продукција радијских и телевизијских програма; услуге онлајн игара; усллуге разоноде у оквиру кампова за децу током школских распуста; писање сценарија, осим за потребе маркетинга; писање филмских сценарија; издавање књига.
Кл. 42: пројектовање и развој рачунарског софтвера; ажурирање рачунарског софтвера; дизајн рачунарског софтвера; развој рачунарских платформи; услуге графичког дизајна; одржавање рачунарског софтвера.

(111) **78802** (181) **21.01.2030.**
(210) Ж- 2020-59 (220) 21.01.2020.
(151) 19.05.2020.
(732) **Vinarija Novak**, Херцеговачка 52/2, 11080, Земун, RS
(540)

(531) 07.15.01; 26.01.16; 27.05.01; 27.05.17; 28.05.00; 29.01.12
(591) Cmyk; Forga 39 (ISO 12647-2:2004).
(511) Кл. 33: алкохолна пића изузев пива; алкохолни препарати за прављење напитака.
Кл. 43: услуге обезбеђивања хране и пића; привремени смештај.

(111) **78803** (181) **22.01.2030.**
(210) Ж- 2020-68 (220) 22.01.2020.
(151) 19.05.2020.
(732) **PRVA TELEVIZIJA DOO BEOGRAD**, Аутопут 22, 11080 Београд, RS
(540)

(531) 27.05.01; 27.05.04; 27.05.10; 29.01.02; 29.01.06; 29.01.08
(591) црна, жута, бела
(511) Кл. 35: оглашавање; истраживање тржишта; рекламирање; рекламирање на радију; рекламирање преко телевизије; маркетиншка истраживања; изнајмљивање огласног простора; испитивање јавног мњења; изнајмљивање времена за рекламирање у средствима комуникације; маркетинг; промоција продаје за друге; дизајнирање рекламног материјала; писање текстова за рекламне намене.
Кл. 38: телекомуникације; емитовање радио програма [радиодифузија]; емитовање телевизијских програма; емитовање кабловске телевизије; комуникације мобилним телефонима; комуникација преко мреже оптичких влакана; пренос видео садржаја на захтев; сателитски пренос; стриминг [проток] података; пружање услуга телекомуникационих канала за услуге телешопинга; бежично емитовање; радио комуникације; пренос видео садржаја на захтев.
Кл. 41: образовне услуге; припремање обуке; разонода; спортске и културне активности; услуге разоноде; производња филмова, који нису рекламни филмови; продукција радио и телевизијских програма; телевизијска забава; забава посредством радија; услуге студија за снимање; изнајмљивање опреме за осветљавање позоришних и телевизијскох студија; услуге репортерског извештавања; услуге стављања на располагање филмова, који се не могу преузимати, путем видео записа на захтев; услуге стављања на располагање телевизијских програма, који се не могу преузимати, путем видео записа на захтев; омогућавање коришћења онлајн видео записа, који се не могу преузимати; дистрибуција филмова; услуге тонске технике за манифестације; услуге монтаже видео записа за манифестације; услуге технике осветљења за манифестације.

(111) **78804** (181) **20.01.2030.**
(210) Ж- 2020-58 (220) 20.01.2020.
(151) 19.05.2020.
(732) **Kraft Foods Schweiz Holding GmbH**, Chollerstrasse 4, 6300 Zug, CH

(740) Живко Мијатовић & Партнерс д.о.о. Београд, Студентски трг 4, 11000, Београд
(540)

(531) 06.01.02; 19.03.03; 27.05.01; 27.05.02; 27.05.17; 29.01.01; 29.01.04; 29.01.07; 29.01.08
(591) беж, окер, црвена, тегет, црна.
(511) Кл. 29: сушено, конзервирано, кувано и динстано воће; желеи; џемови; мармелада; какао путер; производи од млека; млечни намази; млечни производи поготово млечни десерти и охлађени млечни десерти, укључујући и крем [млечни производ] и производе од јогурта; сир; крем сир; производи на бази сирева; сирни намази; свеж сир; млеко и млечни производи; млеко у праху; десерти и састојци за прављење десерта од млечних производа; јогурт; течни јогурт; милк шејк; павлака; мућена павлака, шлаг; крем пудинг; ситан бели сир; напици који се углавном састоје од млека; ароматизована пића на бази млека, укључујући ароматизована пића на бази млека са чоколадом, белом чоколадом и/или кафом; трајфл (трифле); замена за млеко; бадемово млеко; сојино млеко; пиринчано млеко; кокосово млеко; овсено млеко; млеко од кикирикија; напици на бази јогурта; десерти који се праве од замена за млеко; пића која се праве од замена за млеко; грицкалице на бази кромпира, поврћа или воћа; печени, сушени, сољени и зачињени орашасти плодови; намази од лешника; воћни намази; намази на бази орашастих плодова.
Кл. 30: кафа; екстракти кафе; замене за кафу; какао; чоколада; какао напици; чоколадни напици, напици од кафе и препарати за наведене напитке; чај; пекарски производи; шећери и заслађивачи; пецива; бисквити; кекс; брауни колачи; чизкејк (колач од сира); колачи; вафел производи; наполитанке; кондиторски производи нарочито слаткиши од шећера и слаткиши од чоколаде; чоколадни намази; смрзнути и охлађени кондиторски производи; сладолед; десерти; смрзнути десерти; смрзнуте торте; смрзнути јогурт; охлађени десерти; производи од теста; препарати од житарица; житарице за доручак; кокице; сладолед; шербет; мед; пудинг; грицкалице у виду кокица и кукурузног чипса; грицкалице на бази кукуруза, пиринча, јечма, ражи или теста.

(111) **78805**
(210) Ж- 2020-67
(181) **22.01.2030.**
(220) 22.01.2020.
(151) 19.05.2020.

(732) **PRVA TELEVIZIJA DOO BEOGRAD**, Аутопут 22, 11080 Београд, RS
(540)

(531) 27.05.01; 27.05.04; 27.05.10; 29.01.01; 29.01.06; 29.01.08
(591) црна, црвена, бела
(511) Кл. 35: оглашавање; истраживање тржишта; рекламирање; рекламирање на радију; рекламирање преко телевизије; маркетиншка истраживања; изнајмљивање огласног простора; испитивање јавног мњења; изнајмљивање времена за рекламирање у средствима комуникације; маркетинг; промоција продаје за друге; дизајнирање рекламног материјала; писање текстова за рекламне намене.
Кл. 38: телекомуникације; емитовање радио програма [радиодифузија]; емитовање телевизијских програма; емитовање кабловске телевизије; комуникације мобилним телефонима; комуникација преко мреже оптичких влакана; пренос видео садржаја на захтев; сателитски пренос; стриминг [проток] података; пружање услуга телекомуникационих канала за услуге телешопинга; бежично емитовање; радио комуникације; пренос видео садржаја на захтев.
Кл. 41: образовне услуге; припремање обуке; разонода; спортске и културне активности; услуге разоноде; производња филмова, који нису рекламни филмови; продукција радио и телевизијских програма; телевизијска забава; забава посредством радија; услуге студија за снимање; изнајмљивање опреме за осветљавање позоришних и телевизијских студија; услуге репортерског извештавања; услуге стављања на располагање филмова, који се не могу преузимати, путем видео записа на захтев; услуге стављања на располагање телевизијских програма, који се не могу преузимати, путем видео записа на захтев; омогућавање коришћења онлајн видео записа, који се не могу преузимати; дистрибуција филмова; услуге тонске технике за манифестације; услуге монтаже видео записа за манифестације; услуге технике осветљења за манифестације.

(111) **78806**
(210) Ж- 2019-1919
(181) **05.12.2029.**
(220) 05.12.2019.
(151) 19.05.2020.

(732) **"MILANO SUNGLASSES HOUSE" доо Крагујевац**, Млавска 27, Крагујевац, RS
(740) Др Слободан Гавриловић, адвокат, Бирчанинова 8, 11000 Београд
(540)

Bruno Botti

(511) Кл. 9: наочаре; рамови за наочаре; кутије за наочаре; наочаре за сунце; спортске наочаре, цвикери; контактна сочива; кутија за контактна сочива; оптичарски производи; стакла за наочаре; оквири за наочаре; наочаре (оптика)

---

(111) **78807** (181) **30.01.2030.**
(210) Ж- 2020-135 (220) 30.01.2020.
(151) 22.05.2020.
(732) **PTP DIS DOO KRNJEVO**, Булевар ослобођења 1б, 11319 Крњево, RS
(540)

(531) 26.04.18; 26.04.24; 27.05.01; 27.05.17; 27.05.24; 29.01.06; 29.01.08
(591) црна, бела, Pantone 142C.
(511) Кл. 35: услуге малопродаје везане за чајеве; услуге малопродаје везане за чоколаду; услуге малопродаје везане за кондиторске производе; услуге малопродаје везане за штампани материјал; услуге малопродаје и велепродаје за вреће и кесе; услуге малопродаје у вези са дуваном; услуге малопродаје које пружају продавнице цигарета; услуге малопродаје производа који се користе у образовне сврхе; услуге малопродаје у вези са алкохолним пићима, осим пива; услуге малопродаје у вези са папирним производима за једнократну употребу; услуге малопродаје сладоледа; услуге малопродаје везане за допуне мобилних телефона.

---

(111) **78808** (181) **20.01.2030.**
(210) Ж- 2020-50 (220) 20.01.2020.
(151) 25.05.2020.
(732) **"DEL-TRADE" предузетник Дејан Лазовић**, Милана Радосављевића Абаза 40, 32000, Чачак, RS
(540)

(531) 27.05.01; 27.05.04; 27.05.21; 29.01.01; 29.01.08
(591) црвена, црна.
(511) Кл. 35: оглашавање; рекламирање; презентација робе.
Кл. 40: замрзавање хране.
Кл. 43: декорисање колача.

---

(111) **78809** (181) **19.08.2029.**
(210) Ж- 2019-1266 (220) 19.08.2019.
(151) 25.05.2020.
(732) **GALENIKA FITOFARMACIJA a.d.**, Батајнички друм б.б., 11080 Земун, RS
(740) Адвокат др Иван Тодоровић, Господар Јевремова 23/8, 11000, Београд
(540)

TALISMAN

(511) Кл. 5: препарати за заштиту биља и уништавање биљних штеточина, хербициди, фунгициди, инсектициди.

---

(111) **78810** (181) **02.12.2029.**
(210) Ж- 2019-1901 (220) 02.12.2019.
(151) 25.05.2020.
(732) **Виолета Његовановић**, Трг Костурница 56/63, 37000 Крушевац, RS
(740) Ана Мамић, Господар Јевремова 41, 11000 Београд
(540)

(531) 27.05.02; 27.05.10; 27.05.13; 27.05.17; 29.01.02; 29.01.04
(591) тамно плава, златно жута.
(511) Кл. 29: конзервисано, замрзнуто, сушено и кувано воће и поврће; желеи, џемови, компоти.
Кл. 32: минералне и содне воде и друга безалкохолна пића; воћни напици и воћни сокови; сирупи идруги препарати за производњу пића.
Кл. 33: алкохолна пића (изузев пива).

---

(111) **78811** (181) **22.01.2030.**
(210) Ж- 2020-69 (220) 22.01.2020.
(151) 25.05.2020.
(732) **Предузеће за телекомуникацију "Телеком Србија" акционарско друштво**, Таковска 2, 11000 Београд, RS

(540)

(531) 27.05.01; 27.05.17; 29.01.01
(591) црвена и наранџаста црвена: RGB R:237 G:27 B: 49 CMYK C:O M:100 Y:80 KO PANTONE 186C наранџаста: RGB R:255 G: 150 B: 50 CMYK C:O M:40 Y:80 KO PANTONE 1375C RADIAL GRADIENT RGB LOCATION 1 (40%) R:237 G:27 B: 49 LOCATION 2 (90%) R:255 G:150 B: 50 CMYK LOCATION 1 (40%) C:O M:100 Y:80 K:O LOCATION 2 (90%) C:O M:40 Y:80 K:O PANTONE LOCATION 1 (40%) PANTONE 186C LOCATION 2 (90%) PANTONE 1375C
(511) Кл. 35: оглашавање, вођење послова, пословно управљање, канцеларијски послови.
Кл. 38: телекомуникације; емитовање телевизијских програма, емитовање радио програма (радиодифузија), емитовање кабловске телевизије, пренос видео садржаја на захтев.
Кл. 41: образовне услуге, припремање обуке, разонода, спортске и културне активности.

(111) **78812** (181) **08.10.2029.**
(210) Ж- 2019-1577 (220) 08.10.2019.
(151) 25.05.2020.
(732) **Д.О.О. "ХИ"**, Владике Ћирића 30, 21000 Нови Сад, RS
(740) Адвокат Бранимир Радовановић, Ћирпанова 1, 21120 Нови Сад
(540)

(531) 03.09.01; 25.01.01; 26.11.01; 26.11.13; 27.05.01; 27.05.10; 27.05.17; 29.01.01; 29.01.04; 29.01.06; 29.01.08
(591) бела, плава, светло плава, тегет, наранџаста, црна, сива.
(511) Кл. 29: риба.

(111) **78813** (181) **05.12.2029.**
(210) Ж- 2019-1915 (220) 05.12.2019.
(151) 25.05.2020.
(732) **Олга Копрић**, Кајмакчаланска 21, 11000 Београд, RS

(540)

(531) 03.11.12; 24.09.09; 27.05.25; 29.01.02; 29.01.08
(591) црна и златна
(511) Кл. 25: одећа, обућа, покривала за главу, шал и мараме.

(111) **78814** (181) **18.10.2029.**
(210) Ж- 2019-1638 (220) 18.10.2019.
(151) 25.05.2020.
(732) **Fidifarm d.o.o.**, Obrtnička 37, Rakitje, HR
(740) Адв. Слободан Влаховић , Радоја Дакића 35/32, 11070 Нови Београд
(540)

(531) 27.05.01; 27.05.17; 29.01.04; 29.01.08
(591) црна/плава
(511) Кл. 3: спрејеви (аеросол) за освежавање даха; ароме и ароматична уља [етарска уља]; етарске (етеричине) есенције; етарска (етеричина) уља; уља за козметичку употребу.
Кл. 5: мелеми (балзами) за медицинску употребу; дијететска храна прилагођена за медицинске намене; дијететске супстанце прилагођене за медицинску употребу; дијететски напици прилагођени за медицинску употребу; еукалиптус за фармацеутску употребу; фармацеутски производи и препарати; хранљиви додаци исхрани; хемијски препарати за фармацеутску употребу; хемијски препарати за медицинску употребу; хемијско-фармацеутски препарати и производи; креме (помаде) за медицинску употребу; лекови за људску употребу; лосиони за фармацеутске намене; биљни, лековити, чајеви за медицинске сврхе; креме и масти (помаде) за фармацеутску употребу; масти за медицинску употребу; медицински чај; медицински напитци и пића; линименти [мелеми за масажу и утрљавање]; минерални додаци за храну; штапићи за кађење (мирисни, димећи); пастиле и таблете за фармацеутску употребу; медицинска уља; витамински препарати.

(111) **78815** (181) **06.12.2029.**
(210) Ж- 2019-1932 (220) 06.12.2019.
(151) 26.05.2020.
(732) **TR KOSTKA BOJANA KOSTKA PR**, Станка Гавриловића 11, 37000 Крушевац, RS
(740) Драгољуб Ћосовић, адвокат, Андре Николића 3, 11040 Београд
(540)

(531) 02.09.23; 27.05.02
(511) Кл. 3: препарати за негу руку и ноктију, наиме, ултравиолетни гел за нокте; лак за нокте у виду гела; овлаживач за хидратацију ноктију; средство за раст ноктију; лепак за нокте; заптивна смеса за нокте; филери за нокте; везивни гел за нокте; гел за изливање ноктију; гел смола за нокте; одстрањивач лепка за нокте; смеса за изравњивање типсе са ноктом; нокти за маникир; пластични нокти (типсе) који се користе за надоградњу ноктију; смеса за допуњавање ноктију; вештачки нокти; сетови који се састоје од лепка за нокте, пластичних ноктију (типси) који се користе за надоградњу ноктију, завршног премаза, уља за заноктице; лосиони за руке и нокте; сјај за руке и нокте; уље за заноктице; акрил за нокте; сетови за акрил не нокте који се састоје од акрилне течности и праха за нокте, турпије и четке за нокте; паковања за нокте; средство за чишћење и дезинфекцију ноктију; сушачи лака за нокте; лак за нокте.
Кл. 8: турпије за нокте.
Кл. 21: четке за нокте.

---

(111) **78816** (181) **09.12.2029.**
(210) Ж- 2019-1940 (220) 09.12.2019.
(151) 26.05.2020.
(732) **Тијана Адамов Игњатовић**, Тимочке дивизије 4, стан 16, 11141 Београд, RS
(740) Андрија С. Поповић и Милена С. Бошњак, адвокати, Ресавска 34, 11000 Београд
(540)

ŽUTE PATALONE

(511) Кл. 28: игре, играчке и предмети за игру. Кл. 35: оглашавање; пословно саветовање - консалтинг у вези са корпоративном друштвеном одговорношћу, креирање концепата корпоративне друштвене одговорности; вођење послова; пословно управљање. Кл. 41: образовне услуге; истраживање у области образовања; припремање обуке; разонода; спортске и културне активности.

---

(111) **78817** (181) **29.05.2027.**
(210) Ж- 2017-761 (220) 29.05.2017.
(151) 26.05.2020.
(732) **GRAFIČKO, USLUŽNO I TRGOVINSKO PREDUZEĆE KOLOR-PRES DOO**, Његошева 2, Лапово, RS
(740) Мирко Б. Стефановић, Војводе Степе бр.249, Београд
(540)

ROMANSA

(531) 27.05.01
(511) Кл. 30: производи од житарица; дијететски производи од житарица; мусли на бази житарица; житарице припремљене за људску прехрану са додацима; производи од житарица-кекс; филовано чајно пециво; кекс.

---

(111) **78818** (181) **31.12.2029.**
(210) Ж- 2019-2089 (220) 31.12.2019.
(151) 26.05.2020.
(732) **Shenzhen Sonoff Technologies Co., Ltd.**, 1001, No. 8 Lianhua Industrial Park, Longhua Longyuan Avenue, Hualian Community, Longhua Street, Longhua District, Shenzhen City, CN
(740) Адвокат Зоран Наумовић, Крунска 77, 11000 Београд
(540)

SONOFF

(531) 26.11.22; 27.05.01; 27.05.04; 27.05.17
(511) Кл. 9: штампана кола; штампане плоче; комутатори; конектори [струјни]; разводне кутије [струјне]; регулацијски апарати, електрични; аутоматски прекидачи; прекидачи, електрични; утичнице, утикачи и други контакти [електрични прикључци]; утикачи, утичнице и други контакти [електрични прикључци]; спојнице, електричне; прикључци, електрични; временски прекидачи, аутоматски; затамњивачи светла [регулатори], електрични; регулатори светла [дирнерл], електрични; жичани конектори [струјни]; електрични адаптери; уређаји за даљинско управљање; електро-

динамички уређај за даљинско управљање сигналима; радији; паметни сатови; картице са интегрираним колом [паметне картице]; паметне картице [картице са интегрираним колом].

(111) **78819** (181) **06.07.2028.**
(210) Ж- 2018-1060 (220) 06.07.2018.
(151) 26.05.2020.
(732) **TRAYAL KORPORACIJA AD**, Паруновачка 18в, 37000 Крушевац, RS
(740) Ана Мамић , Господар Јевремова 41, 11000 Београд
(540)

(531) 26.03.06; 26.03.18; 26.04.05; 26.04.12; 26.04.16; 26.04.18; 27.05.02; 29.01.01; 29.01.02
(591) жута, црвена.
(511) Кл. 12: пнеуматици; гуме за точкове возила; унутрашње гуме за пнеуматике, спољни омотачи пнеуматских гума; гумени материјали за крпљење пнеуматика; фелне и раткапне за точкове возила.

(111) **78820** (181) **13.01.2030.**
(210) Ж- 2020-9 (220) 13.01.2020.
(151) 26.05.2020.
(732) **Scripps Networks, LLC**, 9721 Sherrill Boulevard, 37932, Knoxville, Tennessee , US
(740) ПЕТОШЕВИЋ д.о.о., Булевар ослобођења 87, 11040, Београд
(540)

(531) 07.03.11; 26.03.01; 26.03.24; 27.05.01; 27.05.17
(511) Кл. 38: услуге комуникације, наиме, пренос стримованог звука и аудиовизуелних снимака путем интернета, кабловских мрежа, бежичних мрежа, сателита или интерактивних мултимедијалних мрежа; услуге аудио и видео емитовања садржаја путем Интернета; пренос информација у аудио-визуелном пољу; услуге емитовања телевизије; емитовање кабловске телевизије; емитовање сателитске телевизије; мобилне медијске услуге у виду електронског преноса забавних медијских садржаја; услуге подкастинга; услуге интернетског емитовања; пренос видео садржаја на захтев; пружање онлајн услуга причаоница и електронских огласних табли за пренос порука међу корисницима у области од општег интереса.
Кл. 41: забавне и образовне услуге, наиме, текући мултимедијални програми у пољу од општег интереса, дистрибуирани путем различитих платформи преко више облика преноса медија; пружање забавних информација о тренутним телевизијским програмима путем глобалне рачунарске мреже; продукција телевизијских програма; продукција мултимедијалних програма.

(111) **78821** (181) **06.12.2029.**
(210) Ж- 2019-1928 (220) 06.12.2019.
(151) 26.05.2020.
(732) **SWISHER INTERNATIONAL, INC.**, 459 EAST 16TH STREET, JACKSONVILLE, FLORIDA 32206, US
(740) Душан Петошевић, Козјачка15, 11040, Београд
(540)

SWISHER LEAF

(511) Кл. 34: цигаре.

(111) **78822** (181) **31.12.2029.**
(210) Ж- 2019-2090 (220) 31.12.2019.
(151) 26.05.2020.
(732) **Besim Aliji**, Matejče, Lipkovo, MK
(740) Драгана Николић Јовановић, адвокат, Смиљанићева 29, 11000 Београд
(540)

(531) 26.11.03; 26.11.06; 26.11.13; 27.05.01; 27.05.17
(511) Кл. 32: безалкохолна пића.

(111) **78823** (181) **30.01.2030.**
(210) Ж- 2020-126 (220) 30.01.2020.
(151) 26.05.2020.
(732) **DELHAIZE SERBIA DOO BEOGRAD**, Јурија Гагарина 14, 11070, Нови Београд, RS
(540)

(531) 26.04.22; 27.05.01; 27.05.11; 27.05.17; 29.01.01; 29.01.07
(591) црвена, бордо, беж.
(511) Кл. 16: штампане ствари; пластични материјал за паковање.
Кл. 22: цираде.
Кл. 25: одећа; обућа; покривала за главу.
Кл. 29: месне прерађевине; млечни производи.
Кл. 35: оглашавање; вођење послова.
Кл. 43: услуге обезбеђивања хране и пића.

(111) **78824** (181) **15.01.2030.**
(210) Ж- 2020-27 (220) 15.01.2020.
(151) 26.05.2020.
(732) **Zanatska klanica MOHAČI Društvo sa ograničenom odgovornošću Stara Moravica**, Пачирски пут бб, 24340 Стара Моравица, RS
(540)

(531) 26.03.07; 26.03.18; 26.03.24; 26.04.06; 26.04.22; 26.04.24; 27.05.01; 27.05.17; 27.05.24; 29.01.01; 29.01.06
(591) црвена, бела
(511) Кл. 29: месо; сухомеснати производи; шунка; кобасице; свињска маст; конзервисано месо; виршле; усољено месо; јетрена паштета; живина, која није жива; дивљач, која није жива; риба, која није жива; конзервисана риба.
Кл. 30: храна за кућне љубимце.
Кл. 35: оглашавање; презентација производа путем средстава комуникације, у сврху продаје на мало.

(111) **78825** (181) **31.01.2030.**
(210) Ж- 2020-127 (220) 31.01.2020.
(151) 26.05.2020.
(732) **Владан Вукановић and Драгана Вукановић**, Маршала Бирјузова 41а, 11000, Београд, RS i Маршала Бирјузова 41а, 11000, Београд, RS
(540)

(531) 27.05.01; 29.01.01
(591) роза.
(511) Кл. 3: етерична уља биљног порекла; етерична уља за додавање ароме пићима; парфимерија, етерична уља, козметика, лосиони за косу; парфимерија, етерична уља, немедицинска козметика, немедицински лосиони за косу; ароматерапијске креме; ароматерапијска уља; ароматерапијски препарати; ароматична етарска уља; ароматична уља; ароматична уља за купке; ароме за пића [етарска уља]; ароме за храну [етарска уља]; ароме за храну од етарских уља; воскови за масажу, осим за медицинску примену; гелови за купање и туширање, нису за медицинске потребе; гелови за успоравање старења за козметичке потребе; гелови након сунчања; етарска уља; етарска уља за индустријску употребу; етарска уља за козметичке потребе; етарска уља за личну употребу; етарска уља за употребу у ароматерапији; етарска уља за употребу у домаћинству; етарска уља за употребу у производњи мирисних производа; етарска уља за употребу у процесима производње; етарска уља као ароме за храну; етарска уља као мириси за прање веша; етарске есенције и уља; козметичке креме за кожу; козметичке креме и гелови за лице, руке и тело; козметички препарати за негу уста и зуба; колоњске воде, парфеми и козметички производи; мирисна уља из којих испарава мирис када се загреју; мирисно пуњење за електричне собне распршиваче мириса; мирисно пуњење за не-електричне собне распршиваче мириса; миришљаве воде; немедицински препарати за масажу; немедицински производи за заштиту усана; парфимеријски производи, етарска уља; сапуни за употребу у домаћинству; течни сапуни.
Кл. 14: драгоцени накит; златни накит; накит од стерлинг сребра; амајлије од племенитих метала или обложене њима [накит]; кутије за накит, које нису од метала; накит за жене; привесци [накит]; прстење [накит]; накит, драго и полудраго камење; украси за уши као накит; сребрни украси као накит; накит обложен племенитим металима; ланчићи као накит; сребрни накит; огрлице [накит]; наруквице [накит]; накит на децу; накит за мушкарце.
Кл. 35: услуге малопродаје везане за накит; услуге велепродаје везане за накит; маркетиншке услуге које се односе на накит; услуге онлајн малопродаје везане за накит.

(111) **78826** (181) **09.12.2029.**
(210) Ж- 2019-1935 (220) 09.12.2019.
(151) 26.05.2020.
(300) 078168 11.07.2019. JM.
(732) **British American Tobacco (Brands) Inc.**, 251 Little Falls Drive, Suite 100 , Wilmington DE 19808-1674 , US

(740) ЖИВКО МИЈАТОВИЋ & ПАРТНЕРС ДОО БЕОГРАД, Студентски трг 4, 11000, Београд
(540)

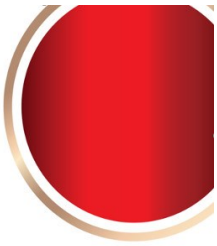

(531) 26.01.04; 26.02.01; 26.02.09; 29.01.01; 29.01.02; 29.01.06
(591) светло црвена, тамно црвена, златна, бела
(511) Кл. 34: цигарете; дуван, сиров или прерађен; резани дуван; дуван за луле; производи од дувана; замене за дуван (које нису за употребу у медицини); цигаре; цигарилоси; упаљачи за цигарете; упаљачи за цигаре; шибице; производи за пушаче; папир за цигарете; тубе за цигарете; филтери за цигарете; џепне машинице за мотање цигарета; ручне машинице за пуњење папирних туба дуваном; електронске цигарете; течност за електронске цигарете; производи од дувана који се загревају.

(111) **78827** (181) **29.05.2029.**
(210) Ж- 2019-804 (220) 29.05.2019.
(151) 27.05.2020.
(732) **ДРУШТВО ДА ОГРАНИЧЕНОМ ОДГОВОРНОШЋУ ЗА ПРОИЗВОДЊУ И ПРОДАЈУ АЛКОХОЛНИХ ПИЋА КРСТАШИЦА ИРИГ**, Стевице Пузића 7, Ириг, RS
(540)

(531) 25.07.25; 27.05.01; 27.05.10; 28.05.00; 29.01.02; 29.01.06; 29.01.08
(591) златна, бела, црна.
(511) Кл. 33: жестока алкохолна пића (дестилована); вино.

(111) **78828** (181) **24.01.2030.**
(210) Ж- 2020-91 (220) 24.01.2020.
(151) 28.05.2020.
(732) **Miodrag Šćojić PR PROIZVODNJA VINAŠĆOJIĆ-N&M KLADOVO**, Вељка Влаховића бр. 59, Кладово, RS
(540)

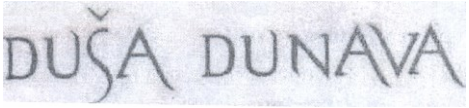

(531) 25.07.07; 27.05.01
(511) Кл. 33: алкохолна пића, изузев пива.

(111) **78829** (181) **09.12.2029.**
(210) Ж- 2019-1968 (220) 09.12.2019.
(151) 28.05.2020.
(732) **ДОО ЕУРО ПЕТРОЛ СУБОТИЦА**, Сенћански пут 75, 24000 Суботица, RS
(540)

(531) 26.04.22; 26.04.24; 27.05.10; 27.05.24; 27.05.25; 29.01.02; 29.01.08
(591) црна, златна.
(511) Кл. 3: астрингентна средства; препарати за бељење [скидање боје] за козметичку употребу; оплемењивачи рубља за употребу у перионицама; препарати за чишћење протеза; препарати за отчепљивање одводних цеви; шампони за кућне љубимце [немедицински препарати за негу]; марамице натопљене са козметичким лосионима; препарати за полирање протеза; средства за лепљење за козметичку употребу; лосиони после бријања ; лакови за косу; маскаре; потпури [мириси]; спрејеви за освежавање даха; препарати за хемијско чишћење; одстрањивачи воска са пода; [средства за одстрањивање]; не клизајући восак за подове; не клизајуће течности за подове; ваздух конзервиран под притиском, за чишћење и уклањање прашине; гелови за избељивање зуба; крпе намочене детерџентом за чишћење; препарати за сјај лишћа биљака; мирисни штапићи; средства за сушење судова у машинама за судове препарати за парфимисање ваздуха; траке за освежавање даха; дезодоранси за кућне љубимце.
Кл. 16: штампане ствари; прибор за ручно лепљеље налепница; штампарски бланкети, који нису од текстила; штампарски комплети, покретни [канцеларијски реквизит]; штампане публикације; приручници; папир за писање; притисквчи за папир; игле за копирање за цртачке сврхе; оловке за цртање; столњаци од папира; литографије; литографски камен; књижице; светлећи папир; каширани папир;

пелир папир за копије (канцеларијски материјал); креде за маркирање; пластика за моделирање; материјали за моделирање; паста за моделирање; марамице од папира; индиго папир за умножаваче; прекривачи столова од папира; школске табле; спајалице; апарати за обележавање бројевима; олеографи; траке за везивање [књиговезачке] ; плочице за печаћење; палете за сликаре; пантографи [справе за прецртавање]; канцеларијски материјал и канцеларијски прибор, осим намештаја.
Кл. 21: стоно посуђе [изузев кашика, виљушки, ножева] ; распршивачи мириса; мирисни испариви распршивачи; стакло са уграђеним електричним проводницима; бојена стаклација; стакла за прозоре возила (полупрерађени производ); шоље; аеросолни распршивачи који нису за медицинску употребу; уметничка дела од порцелана, керамике, печене глине, теракоте или стакла; тањири; аутоклави [кувала под притиском], не-лектрични; експрес лонци, не-електрични; мутилице, не-електричне; грејачи за флашице за храњење, не електрични, четкице за бријање ; постоља за четкице за бријање; прстенови за свеће; прстенови за свеће; кутије од стакла; кутије за слаткише; свећњаци; канделабри [свећњаци]; чајници, не електрични; филтери за чај; јаја за припрему чаја од целог листа; четкице за зубе; електричне четке, изузев делова машина; бисте од порцелана, керамике, печене глине, теракоте, или стакла; омоти, навлаке за саксије, који нису од папира .
Кл. 31: јестиве семенке лана, непрерђене; аранжмани од свежег воћа; инћуни, живи; јестиви инсекти, живи; непрерађени клипови кукуруза шећерца (ољуштени или неољуштени); киноа, непрерађена; хељда, непрерађена; кои шарани, живи.
Кл. 32: безалкохолни воћни екстракти; пиво; але пиво од ђумбира; пиво од ђумбира; сладно пиво; пивски слад; безалкохолни воћни напици; пића од сурутке; безалкохолни приправци за прављење напитака; концентрати за прављење напитака; воћни сокови; сирупи за пића; воде [пића]; препарати за прављење газиране воде; литијум вода; минерална вода [пиће]; Seltzer вода; стоне воде; шира; лимунаде; екстракти хмеља за производњу пива; сокови од поврћа [пића]; сирупи за лимунаде; сладовина; шира [неферментисана]; бадемов сируп; сода вода; шербети; сок од парадајза (пиће); безалкохолна пића; пилуле за газирање пића; прашкови за газирање пића; газирана вода; сарсапарила (безалкохолни напитак); аперитиви, безалкохолни;коктели,безалкохолни; воћни нектар, (безалкохолни); изотоници; сок од јабуке, безалкохолни; квас [безалкохолни напитак]; безалкохолни напици на бази меда; смутис (кашасти напици од воћа или поврћа); безалкохолна пића од алое вера; коктели на бази пива; напици од соје, осим замена за млеко; напици за спортисте обогаћени протеинима; напици на бази пиринча, који нису замена за млеко ; безалкохолни напици са укусом кафе; безалкохолни напици са укусом чаја; освежавајућа безалкохолна пића; јечмено вино [пиво]; енергетска пића.
Кл. 33: ликер од пеперминта; воћни екстракти, алкохолни; битери (горка алкохолна пића); ликер од аниса; анисет (ликер); аперитиви.

---

(111) **78830** (181) **25.12.2029.**
(210) Ж- 2019-2074 (220) 25.12.2019.
(151) 28.05.2020.
(732) **Марина Бојаџија**, Банијска 32, 21000 Нови Сад, RS
(540)

(531) 25.01.05; 27.05.01; 27.05.21
(511) Кл. 20: намештај, огледала, оквири за слике. Кл. 21: козметички и тоалетни прибор.

---

(111) **78831** (181) **12.12.2029.**
(210) Ж- 2019-1970 (220) 12.12.2019.
(151) 28.05.2020.
(732) **Н'СПОРТ ДОО БЕОГРАД**, Аутопут Београд-Бови Сад 150а, 11080 Земун, RS
(740) Адвокат Пешић Ана, Аутопут Београд-Нови Сад 150а, 11080 Земун
(540)

(531) 05.05.21; 06.01.02; 27.05.01; 27.05.04; 27.05.17; 29.01.01; 29.01.04; 29.01.06
(591) плава, наранџаста, бела.
(511) Кл. 18: артикли од коже и имитације коже, наиме торба, каишеви, новчаници, ранчеви, футроле, футроле за визит карте, женске ташне, путне торбе, спортске торбе, кофери с точкићима.

Кл. 25: одећа, обућа, укључујући чизме, получизме, ципеле, потпетице, папуче, џемпери, пулувери, кратке чарапе, кошуље кратких рукава, кратке панталоне бермуде, капе, мараме, шалеви, мушке боксерице, доњи веш, рукавице, еспадриле, капути, сукње, сандале, јакне, слипови, мајице, хеланке, хаљине без рукава.

(111) **78832** (181) **27.12.2029.**
(210) Ж- 2019-2075 (220) 27.12.2019.
(151) 28.05.2020.
(300) 88/594,797 27.08.2019. US; 88/594,826 27.08.2019. US; 88/594,850 27.08.2019. US; 88/594,863 27.08.2019. US; 88/594,884 27.08.2019. US and 88/594,948 27.08.2019. US.
(732) **PW Branding, Inc.**, c/o Aspire IP LLC, 444 E. Pikes Peak Ave., Suite 105, Colorado Springs, Colorado 80903, US
(740) Владан Малешевић , Цара Лазара 7, 11000 Београд
(540)

HUMAN RACE

(511) Кл. 16: књиге, часописи, журнали, новине, књижице, све напред наведено у вези са спортом, фитнесом, физичким васпитањем, медитацијом, здрављем, исхраном и стилом живота (приоритет од 27.8.2019. US 88/594,797); постери; календари; стикери; не-намагнетисане поклон картице; папирне поклон картице; честитке за специјалне прилике и картице за поруке; разгледнице; канцеларијски материјал и прибор; папир; блокчићи за белешке; свеске; футроле, маске и држачи за пасоше; организатори за радни сто и лични организатори; организатори за канцеларијску употребу; држачи за хемијске оловке и оловке, нарочито, шоље за хемијске оловке и оловке; хемијске оловке; оловке; носачи за фотографије и уметничка дела; фотографије; сликовнице (приоритет од 27.8.2019. US 88/594,948).
Кл. 18: опрема, нарочито спортске и атлетске торбе за све употребе; ручни пртљаг, цилиндричне текстилне торбе, торбе за теретану, кожне торбе за куповину, торбе које се носе преко рамена, цегер торбе и путне торбе; торбице које се носе око струка и торбице за ношење на боковима; ранчеви; руксаци; ташне; путне торбе за одећу; торбе са каишем за једно раме; козметички коферчићи и торбе које се продају празне; тоалетни коферчићи и несесери који се продају празни; футроле за визит карте и кредитне картице; футроле за кључеве; кожни привесци за кључеве; новчаници (приоритет од 27.8.2019. US 88/594,826).
Кл. 25: одећа, нарочито, кошуље, мајице, поткошуље, кошуље за спавање, рагби мајице, поло мајице, кардигани, дресови, униформе, радне блузе, свечане мушке кошуље, кратке панталоне, панталоне, елегантне панталоне, фармерке, сукње-панталоне, карго панталоне, растегљиве панталоне, фармерице од тексаса, радна одела, радни мантили, џемпери, комбинезони, шорцеви, боксерице, горњи делови одеће, стреч мајице, топићи, кратке мајице, мајице без рукава, танкини, мајице на бретеле, дуксерице, дуксерице са капуљачом, шорцеви за тренирање, доњи део тренерке, шалови, одела за вежбање, тренерке, одела за трчање, комбинезони за игру, блузе, сукње, хаљине, кардигани, прслуци, прслуци од флица, пуловери, одела за снег, парке, огртачи, шушкавци, пончо огртачи, пелерине, плетени болеро, јакне, јакне са два лица, ветровке, непромочиве јакне, спортске јакне, јакне за голф и за скијање, тексас јакне, мантили, дебели зимски капути, капути, блејзери, одела, ролке, скафандери, одећа за купање, одећа за плажу, одећа за тенис, одећа за сурф, одећа за скијање, опрема за бебе (одећа), одећа за малу децу, једноделна оделца за бебе, патофнице за бебе, портикле за бебе не од папира, капе, капе за купање, беретке, вунене капе, шешири, визири, траке за главу, манжетне, зној нице, покривала за главу, штитници за уши, кецеље, мараме, бандана мараме, каишеви, трегери, одевни предмети који се носе око врата, кравате, мараме за око врата, џепне марамице, аскот кравате, доњи веш, термо доњи веш, дугачки доњи веш, гаће, купаће гаће, брусхалтери, танге, тракасте танге, трикои, сокне, кућна одећа, кућни огртачи, доње рубље, пиџаме, одећа за спавање, хаљине за спавање, спаваћице, женски доњи веш, грејачи ногу, чарапе и плетена трикотажа, најлон чарапе, боди чарапе, доколенице, хеланке, хулахопке, рукавице, рукавице са једним прстом, кабанице, одећа за кишу, обућа, ципеле, патике, чизме, кајаче, сандале, јапанке, и папуче (приоритет од 27.8.2019. US 88/594,850).
Кл. 27: личне подлоге за вежбање (приоритет од 27.8.2019. US 88/594,863).
Кл. 28: спортска опрема, нарочито, фудбалске лопте, кошаркашке лопте, лопте за рукомет, лопте за одбојку, тениске лоптице, тениски рекети, рагби лопте, бејзболлопте, бејзбол палице, бејзбол рукавице, скејбордови, спортске лопте, опрема за вежбање и односни прибор, у виду трака за трчање, тренажних бицикала, степ ера, машина за отпор, машина за веслање, ручне опреме за вежбање, колутова за вежбање, тегова за око зглобова, тегова, ручних тегова, рукавица за дизање тегова и рукавица за вежбање, облога за шипке са теговима, медицинки, гимнастичке опреме, врећа за ударање, лопти за ударање и конопаца за прескакање; торбе посебно прилагођене за ношење спортске опреме и спортских лопти (приоритет од 27.8.2019. US 88/594,884).

(111) **78833** (181) **27.12.2029.**
(210) Ж- 2019-2076 (220) 27.12.2019.
(151) 28.05.2020.
(300) 88/594,766 27.08.2019. US; 88/594,928 27.08.2019. US; 88/594,935 27.08.2019. US and 88/594,954 27.08.2019. US.
(732) **PW Branding, Inc.**, c/o Aspire IP LLC, 444 E. Pikes Peak Ave., Suite 105, Colorado Springs, Colorado 80903, US
(740) Владан Малешевић , Цара Лазара 7, 11000 Београд
(540)

HUMAN RACE

(511) Кл. 3: креме за очи, средства за чишћење лица, тонери, ексфолиатори и пилинзи за лице, креме за лице, средства за хидратацију лица, и лосиони за лице; не-медицински третмани за лице, нарочито не-медицинске емулзије за лице, не-медицинске маске за лице, не-медицински препарати за третирање акни, и не-медицинске масти за спречавање и третман опекотина од сунца; млека за негу лепоте, средства за хидратацију коже и маске за хидратацију коже, балзами за кожу, креме за руке, лосиони за тело и за руке; ексфолиатори за тело, маске за тело, маске у облику крема и лосиона за тело, препарати за бријање, лосиони после бријања, балзами за бријање, креме за бријање, гелови за бријање, абразивни препарати за кожу, не-медицинске креме и лосиони за кожу за ублажавање рана од бријача, не-медицински препарати за негу усана, креме за усне, препарати за заштиту од сунца, не-медицинске топикалне креме, гелови, тонери, лосиони, спрејеви и пудери за кожу, све за козметичку употребу (приоритет од 27.8.2019. US 88/594,766); средства за скидање шминке, уља за масажу, етерична уља за личну употребу, мириси за тело, мириси за личну употребу, гелови за тело, нарочито гелови за туширање, гелови за сунчање, гелови за купање, гелови за негу лепоте и купке, уља за тело, пудери за тело, парфеми, парфеми сана уља, колоњске воде, тоалетне воде, парфемисане воде, ароматичне воде и мирисне воде; производи за негу косе, нарочито, шампони, балзами, пене, гелови, мириси; мириси за собу; фитиљ и који емитују мирисе за освежавање просторије; мирисни спрејеви за постељину и мирисни спрејеви за собу; мирисна уља која производе арому приликом загревања (приоритет од 27.8.2019. US 88/594,928) .
Кл. 5: витамини; витамински суплементи; прехрамбени додатак у облику плочица богатих храњивим састојцима на бази протеина; додаци храни за медицинску употребу, нарочито минерални и витамински додаци; дијететски додаци и додаци исхрани; витаминске супстанце; енергетске плочице са нутритивним додацима; плочице са нутритивним додацима као замена за оброк за повећање енергије (приоритет од 27.8.2019. US 88/594,935).
Кл. 32: енергетска пића; спортска пица; изотоници у облику хипертоничних и хипотоничних пића за употребу од стране спортиста; пијаћа вода, флаширана вода, минерална вода, изворска вода, кисела вода, газирана вода, селцер вода, со да вода, тоник, и воде са укусима; воћни напици и воћни сокови; сок од јабуке, безалкохолни; сокови од поврћа; биљни сокови; безалкохолни аперитиви и безалкохолно пиво; основе за безалкохолне коктеле; безалкохолни коктели; препарати за прављење напитака, нарочито воћних пића, безалкохолних напитака са укусом чаја; безалкохолни воћни екстракти који се користе у прављењу напитака; безалкохолни сладни напици (приоритет од 27.8.2019. US 88/594,954).

(111) **78834** (181) **27.12.2029.**
(210) Ж- 2019-2077 (220) 27.12.2019.
(151) 28.05.2020.
(300) 88/594,895 27.08.2019. US; 88/594,919 27.08.2019. US and 88/594,971 27.08.2019. US.
(732) **PW Branding, Inc.**, c/o Aspire IP LLC, 444 E. Pikes Peak Ave., Suite 105, Colorado Springs, Colorado 80903, US
(740) Владан Малешевић , Цара Лазара 7, 11000 Београд
(540)

HUMAN RACE

(511) Кл. 35: услуге малопродајних објеката, услуге објеката за продају на велико, услуге поручивања путем поште, услуге наручивања путем интернета и онлајн услуге малопродајних објеката, и услуге малопродајних објеката доступне путем рачунарске комуникације и интерактивне телевизије, све напред наведено у вези са производима за тело, робом од коже, торбама и додацима одећи и њиховим прибором, обућом, покривалима за главу, личним подлогама за вежбање, спортском робом и опремом и њиховим прибором у виду трака за трчање, тренажних бицикала, степера, машина за отпор, машина за веслање, ручне опрема за вежбање, колутова за вежбање, тегови за око зглобова, теговима, ручним утезима, рукавицама за дизање тегова и рукавицама за вежбање, облогама за шипке са теговима, медицинкама, гимнастичким апаратима, врећама за ударање, лоптама за ударање и конопцима за прескакање; промовисање роба и услуга других путем давања подршке производима и/или услугама, и путем наступа у сврху рекламирање производа и/или услуга; обезбеђивање веб сајтова који садрже рекламе роба и услуга

других на глобалним рачунарским мрежама; обезбеђивање простора на веб сајтовима за рекламирање роба и услуга других; промовисање роба и услуга других пружањем хиперлинкова за веб сајтове других; промовисање роба и услуга других обезбеђивањем веб сајтова преко којих корисници могу да дођу до садржаја из области спорта, музике, забаве, телевизије, филма, моде, неге лепоте, стила живота и уметности; пружање информација о ценама роба и услуга других путем глобалне рачунарске мреже; промовисање роба и услуга других путем управљања онлајн шопинг центром са линковима до малопродајних веб сајтова других; промовисање роба и услуга других путем онлајн наручивања и каталогизације тих роба и услуга; обезбеђивање онлајн простора за излагање роба других из области спорта, музике, забаве, телевизије, филма, моде, неге лепоте, стила живота, уређења дома, игара и уметности; промовисање роба и услуга других путем припреме и стављања реклама у електронски магазин којем се приступа путем глобалне рачунарске мреже; промовисање и одржавање сајмова за комерцијалне сврхе у областима спорта, музике, забаве, телевизије, филма, моде, неге лепоте, стила живота, уређења дома, игара и уметности; одржавање онлајн продајних изложби у комерцијалне сврхе из области спорта, музике, забаве, телевизије, филма, моде, неге лепоте, стила живота, уређења дома, игара и уметности (приоритет од 27.8.2019. US 88/594,895).
Кл. 41: образовне услуге, нарочито обезбеђивање часова, семинара и радионица у области спорта, фитнеса, физичког васпитања, медитације, здравља, исхране, стила живота, проблема са самопоуздањем, обезбеђивање веб сајтова који садрже информације у вези са забавом и спортом; услуге разоноде у виду телевизијских програма, програма кабловске телевизије и радио програма који се односе на спорт, фитнес, физичко васпитање, медитацију, здравље, исхрану и стил живота; добротворне услуге у виду пружања образовних часова, радионица, подучавања и менторства за студенте из области спорта, фитнеса, физичког васпитања, медитације, здравља, исхране, проблема са самопоуздањем, дисциплине и решавања сукоба и дистрибуција наставих материјала у вези са тим; добротворне услуге у виду пружања туторијалних састанака за студенте из области спорта, фитнеса, физичког васпитања, медитације, здравља, исхране, проблема са самопоуздањем, дисциплине и решавања сукоба и дистрибуција наставих материјала у вези са тим; образове услуге и услуге разоноде, нарочито обезбеђивање мотивацијских и образовних предавача за студенте; обезбеђивање веб сајтова са образовним информацијама у области спорта, фитнеса, физичког васпитања и спортске медитације; обезбеђивање веб сајтова са онлајн спортским тренинзима и тренинзима медитације и саветима о тренинзима и медитацији и са снимцима тренинга и вежбања; телевизијски програми и програми кабловске телевизије који се односе на спорт, фитнес, физичко васпитање, медитацију, здравље, исхрану и стил живота; услуге разоноде, нарочито континуирано емитовање емисија у вези са спортом, фитнесом, физичким васпитањем, медитацијом, здрављем, исхраном и стилом живота, путем телевизије, сателита, интернета и аудио и видео медија; добротворне услуге у виду обезбеђивања спортске робе деци и студентима којима је то потребно и социјално угроженој деци и студентима; изнајмљивање затворених рекреативних објеката за играње спортова, спортске тренинге и групне рекреативне догађаје (приоритет од 27.8.2019. US 88/594,919).
Кл. 43: хотелске услуге; хотелске услуге за преферирана купце; хотели; услуге хотел ских одмаралишта; обезбеђивање информација путем веб сајтова у области хотелијерства и привременог смештаја за путнике, и вести и коментара у вези са угоститељством (приоритет од 27.8.2019. US 88/594,971).

---

(111) **78835** (181) **24.01.2030.**
(210) Ж- 2020-82 (220) 24.01.2020.
(151) 28.05.2020.
(732) **Casio Keisanki Kabushiki Kaisha (Casio Computer Co., Ltd.)**, 6-2, Hon-machi 1-chome, Shibuya-ku, Tokyo, JP
(740) Владан Малешевић, Цара Лазара 7, 11000 Београд
(540)

BABY-G

(511) Кл. 9: паметни сатови; носиви рачунари; носиви пратиоци активности; носиви монитори за видео приказ; батерије; пуњачи за батерије; каблови за пуњење; електрични адаптери; слушалице које иду у уши и слушалице које се носе преко главе; мобилне апликације и софтвер који се могу преузети са интернета, а за обраду, преглед и уређивање података са паметних сатова и мобилних уређаја који садрже глобалне системе за позиционирање, компасе, барометре, висиномере, педометре, мераче пулса, акцелерометре и термометре; паметни сатови који имају функцију радио-управљања; њихови делови и опрема.

---

(111) **78836** (181) **28.01.2030.**
(210) Ж- 2020-90 (220) 28.01.2020.
(151) 28.05.2020.
(732) **Концерн за производњу и промет кондиторских производа "Бамби " а.д. Пожаревац**, Ђуре Ђаковића б.б., Пожаревац, RS

(740) Адвокат Иван Тодоровић, Господар Јевремова 23/8, 11000, Београд
(540)

Plazma Stiksi

(511) Кл. 30: кекс, колачи, бисквити, посластице, чоколада.

(111) **78837** (181) **17.01.2030.**
(210) Ж- 2020-49 (220) 17.01.2020.
(151) 28.05.2020.
(732) **Monus d.o.o. Beograd Zemun**, Александра Дубчека 14, 11080 Београд-Земун, RS
(540)

(531) 19.03.03; 24.09.02; 24.09.09; 26.01.20; 26.01.21; 28.03.00; 29.01.01; 29.01.02; 29.01.08
(591) црвена, црна, златна
(511) Кл. 34: дуван; дуван за замотавање; производи од дувана; дуван за жвакање; артикли за пушаче; филтери за цигарете; шибице; цигарете; цигаре.

(111) **78838** (181) **17.01.2030.**
(210) Ж- 2020-48 (220) 17.01.2020.
(151) 28.05.2020.
(732) **Monus d.o.o. Beograd Zemun**, Александра Дубчека 14, 11080 Београд-Земун, RS
(540)

(531) 19.03.03; 24.09.02; 24.09.09; 26.01.16; 26.01.21; 28.03.00; 29.01.01; 29.01.02; 29.01.08
(591) црвена, црна, златна
(511) Кл. 34: дуван; дуван за замотавање; производи од дувана; дуван за жвакање; артикли за пушаче; филтери за цигарете; шибице; цигарете; цигаре.

(111) **78839** (181) **28.01.2030.**
(210) Ж- 2020-94 (220) 28.01.2020.
(151) 28.05.2020.
(732) **IP Holdings UNLTD LLC**, 103 Foulk Road, Wilmington, Delaware 19803, US
(740) ПЕТОШЕВИЋ д.о.о., Булевар ослобођења 87, 11040, Београд
(540)

(531) 03.02.07; 24.17.02; 26.04.10; 26.04.15; 26.04.24; 27.05.01; 27.05.17
(511) Кл. 25: одећа, обућа и покривала за главу. Кл. 35: услуге малопродајних продавница и онлајн малопродајне услуге везане за одећу и пратеће додатке који се њу односе.

(111) **78840** (181) **23.01.2030.**
(210) Ж- 2020-74 (220) 23.01.2020.
(151) 28.05.2020.
(732) **Gambit Training Technologies, LLC**, 1905 Stone Myers Parkway, Grapevine, TX 76051, US
(740) АОД МСА ИП – Милојевић Секулић Адвокати, Карађорђева 65, 11000, Београд
(540)

SUPERDEKER

(511) Кл. 9: спортска опрема, наиме, електронски симулатори за тренирање спортова.
Кл. 28: спортска опрема за тренинг; спортски реквизити за тренинг; спортски производи, нарочито опрема за спортски тренинг у виду подлоге за игру која побољшава снагу, тонус мишића, кондицију, баланс и проприоцепцију; опрема за вежбање у области хокеја, нарочито опрема за тренирање контролисања палице, додавања и шутирања; машине за физичке вежбе; опрема за вежбање са ручним управљањем за тренинг издржљивости и рекреацију у кући; машине за аркадне игре.

(111) **78841** (181) **27.01.2030.**
(210) Ж- 2020-89 (220) 27.01.2020.
(151) 28.05.2020.
(732) **Advanced New Technologies Co., Ltd.**, Cayman Corporate Centre, 27 Hospital Road, George Town, Grand Cayman KY1-9008,, KY
(740) ПЕТОШЕВИЋ д.о.о., Булевар ослобођења 87, 11040, Београд
(540)

ANTFIN

(511) Кл. 9: апарати и инструменти научни, поморски, геодетски, фотографски, кинематографски, оптички, за вагање, мерење, сигнализацију, контролу (инспекцију), спашавање и наставу; апарати и инструменти за провођење, прекид, трансформацију, акумулацију, регулисање или контролу електричне енергије; апарати за снимање, пренос и репродуковање звука или слике; магнетни носачи података, дискови за снимање; механизми за апарате који се покрећу новцем; регистар касе, рачунске машине, опрема за обраду података и рачунари; компјутерски софтвер; компјутерски програми; компјутерски софтвер у облику апликације за мобилне уређаје и рачунаре; софтверске апликације за употребу са мобилним уређајима; софтвер за процесуирање електронских плаћања за друге и од других; компјутерски софтвер и софтверске апликације које се користе у вези са финансијским услугама, финансијским трансакцијама, електронском трговином, електронским плаћањем, разменом страних валута, услугама трговине и посредовања и саветодавним услугама о инвестирању; софтвер за аутентификацију; компјутерски софтвер и компјутерске софтверске апликације (који се могу преузети); софтвер за размену тренутних порука; софтвер за дељење датотека; комуникацијски софтвер за електронску размену података, аудио и видео садржаја, слика и графика путем компјутерских, мобилних, бежичних и телекомуникационих мрежа; компјутерски софтвер за обраду слика, графика, аудио и видео садржаја и текста; компјутерски софтвер који се може преузимати који олакшава електронски пренос информација, података, докумената, гласа и слика преко Интернета; компјутерски софтвер који се може преузимати који омогућава корисницима да учествују на онлајн састанцима и часовима, са приступом подацима, документима, сликама и софтверским апликацијама кроз Интернет претраживач; компјутерски софтвер који се може преузети, за приступ, преглед и управљање удаљеним компјутерима и компјутерским мрежама; софтвер за рачунарство у облаку који се може преузимати; софтвер који се налази у облаку, а који се може преузимати; компјутерски софтвер за праћење и процену купаца и личног понашања у вези са одлукама које се тичу куповине; компјутерске софтверске апликације за употребу у вези са очувањем животне средине, климатским променама и компензацијом за емисију угљеника; онлајн електронске публикације (које се могу преузети са интернета или са компјутерске мреже или из компјутерске базе података); електронске публикације које се могу преузимати, у облику часописа, чланака, брошура, лифлета, техничких спецификација, информационих материјала, приручника у областима пословања, електронске трговине, информационих технологија, рачунарства у облаку, телекомуникација, интернета, обука у вези са пословањем и електронском трговином, управљања пословањем, продајом, маркетингом и финансијама; компјутерске периферне јединице; ноутбук рачунари; лаптоп рачунари; преносиви рачунари; ручни рачунари; лични дигитални асистенти; лични медиа плејери; мобилни телефони; паметни телефони; дигиталне камере; батерије, пуњачи за батерије; рачунарске радне станице; рачунарски сервери; компјутерски и телекомуникациони мрежни хардвер; компјутерски мрежни адаптери, прекидачи, рутери и чворови; бежични и жични модеми и комуникационе картице и уређаји; држачи за лаптоп; торбе за рачунаре; апарти за гашење пожара; компјутерски хардвер и фирмвер; аутомобилски системи за навигацију; компакт дискови; дигитална музика (која се може преузети са интернета); телекомуникацијски апарати; подлоге за мишеве; слушалице за мобилне телефоне; додаци за мобилне телефоне; игре, слике, биоскопски филмови, филмови и музика који се могу преузети; системи за аларме; безбедносне камере; мобилне радио и телевизијске јединице за емитовање; опрема за телевизијско емитовање; камере; видео камере; слушалице; слушалице које се носе у увету; звучници; уређаји и опрема за глобално позиционирајући систем [ГПС]; програми и софтвер за компјутерске, електронске и видео игре (укључујући и софтвер који се може преузети са интернета); дисплеји од течних кристала за телекомуникациону и електронску опрему; сет топ бокс; даљински управљачи; програми за складиштење података; наочаре и наочаре за сунце; електронске табле са натписом; кодиране или магнетне банковне кредитне, дебитне, готовинске, платне, телефонске и идентификационе картице; аутоматски банкомати; читачи електронских књига; тонер кертрици, празни, за штампаче и фотокопире; уређаји за надгледање беба; видео уређаји за надгледање беба; поклопци за фотографска сочива; таблет рачунари; кодиране кључ картице; 3Д наочаре; меморијске картице за машине за видео игре; носиви рачунари, паметни телефони, монитори, дисплеји, компјутерски хардвер, уређаји за праћење активности, аудио опрема, апарати за комуникацију, телекомуникациони апарати, компјутерски периферни уређаји, носиви медиа плејери и дигитални електронски уређаји за комуникацију; носиви рачунари, паметни телефони, монитори, дисплеји, компјутерски хардвер, уређаји за праћење активности, аудио опрема, апарати за комуникацију, телекомуникациони апарати, компјутерски периферни уређаји, носиви медиа плејери и

дигитални електронски уређаји за комуникацију који се користе за олакшавање трансакција плаћања путем електронских средстава и како би дозволили купцима да приступе финансијским информацијама и информацијама о банковном рачуну и да врше трансакције банковних послова; носиви рачунари, паметни телефони, монитори, дисплеји, компјутерски хардвер, уређаји за праћење активности, аудио опрема, апарати за комуникацију, телекомуникациони апарати, компјутерски периферни уређаји, носиви медиа плејери и дигитални електронски уређаји за комуникацију који могу да пруже приступ бежичним комуникацијским мрежама, телекомуникационим мрежама и интернету; мобилне апликације које се могу преузети за употребу са носивим рачунарима, паметним телефонима, мониторима, дисплејима, компјутерским хардвером, уређајима за праћење активности, аудио опремом, апаратима за комуникацију, телекомуникационим апаратима, компјутерским периферним уређајима, носивим медиа плејерима и дигиталним електронским уређајима за комуникацију; компјутерске софтверске апликације за употребу са носивим рачунарима, паметним телефонима, мониторима, дисплејима, компјутерским хардвером, уређајима за праћење активности, аудио опремом, апаратима за комуникацију, телекомуникационим апаратима, компјутерским периферним уређајима, носивим медиа плејерима и дигиталним електронским уређајима за комуникацију; кодиране или магнетне припејд платне, банковне, кредитне, дебитне, готовинске и идентификационе картице.

Кл. 36: осигурање; финансијски послови; новчани послови; послови везани за непокретности; клиринг и усклађивање финансијских трансакција путем глобалне рачунарске мреже; онлине банкарске услуге и финансијске услуге; услуге кредитних картица, процесуирање и пренос рачуна и уплата, и пружање осигурања за финансијске трансакције; услуге преноса средстава; пренос средстава електронским путем за друге; пренос уплата за друге путем интернета; финансијске услуге у области услуга обраде рачуна и уплата; организовање и управљање лизингом и закупом; изнајмљивање и лизинг непокретности; процена непокретности; валуација непокретности; финансијске услуге у вези са непокретностима, инвестирање у непокретности; брокерске услуге у вези са непокретностима; услуге агенција за непокретности; услуге стамбених агенција; услуге актуара; управљање непокретностима и консалтинг услуге; убирање најамнине; изнајмљивање канцеларија (непокретности); изнајмљивање апартмана и станова; пружање финансијских информација путем интернета; услуге депозита и услуге издавање путничких ваучера; улагање капитала; финансијске евалуације [осигурање, банкарство, непокретности]; финансијске и услуге управљања активом; осигурање и финансијске услуге; финансијске услуге пружене путем телекомуникацијских средстава; финансијске консалтинг и саветодавне услуге; онлине банкарство; банкарске услуге пружене онлине са рачунарских база података или интернета; услуге посредовања у промету са хартијама од вредности, услуге нотирања цена на берзи; посредовање у вези са акцијама и обвезницама, финансијске анализе; услуге дебитних картица, услуге платних картица и услуге чековне гаранције; банкарске, услуге штедних рачуна и инвестиционе услуге; услуге финансијског клиринга; кредитна верификација путем глобалне рачунарске информационе мреже; електронске услуге управљања ризиком кредита; услуге електронског плаћања за куповину и електронског плаћања рачуна; задуживање финансијских рачуна и кредитне услуге; електронске банкарске услуге; издавање претплатничких картица, платних картица и дебитних картица; услуге телефонских кредитних картица; информативне услуге у вези са финансијама и осигурањем, пружене онлине са рачунарске базе података или интернета; агенција за прикупљање накнада за гас и електричну енергију; процена антиквитета; процена уметничких дела; процена накита; процена половних возила; снабдевање пореским информацијама (финансијске услуге); прикупљање прилога за добротворне фондове; организовање добротворног прикупљања; добротворно прикупљање; изнајмљивање машина за бројење или обраду папирног новца и кованица; изнајмљивање банкомата или аутоматизованих машина за издавање готовине; услуге онлајн плаћања; организовање финансија за грађевинске пројекте; издавање ваучера; пружање услуга електронског трансфера средстава; мењачке услуге, услуге издавања готовине, пружање припејд картица или токена, услуге трансфера новца; укључујући све горе наведене услуге пружене електронским путем; консалтинг, информативне и саветодавне услуге у вези са електронским трансфером средстава; услуге трансфера стране валуте; размена страних валута; трговина валутама; пословање у вези са валутама; посредовање у вези са валутама; финансијске трансакције путем блокчејна; пружање услуга добротворног прикупљања у вези са компензацијом за емисију угљеника; посредовање у компензацији за емисију угљеника; финансијско спонзорисање програма компензације за емисију угљеника; финансирање и улагање у пројекте смањења емисије угљеника; улагање у програме и пројекте компензације за емисију угљеника; улагање у фондове за смањење емисије угљеника; пружање

зајмова; пружање привремених зајмова; консалтинг, информативне и саветодавне услуге у вези са горе наведеним услугама.

Кл. 42: научне и технолошке услуге и истраживања и пројектовања у вези са њима, услуге индустријских анализа и истраживања; пројектовање и развој рачунарског хардвера и софтвера; софтвер у виду сервиса (СааС); кодирање, декодирање и аутентификација информација, порука и података; пружање услуга корисничке аутентификације користећи биометријску аутентификацију, препознавање лица, отисак прста, препознавање гласа и друге типове хардверске и софтверске технологије за аутентификацију приликом пружања финансијских услуга, електронске трговине, донација, праћења лиценцираних производа и ангажовања обожаватеља; услуге обезбеђивања података; ИТ безбедност, заштита и обнова; анализе рачунарских безбедносних претњи за заштиту података; пружање услуга безбедности за рачунарске мреже, приступ рачунару и компјутеризоване трансакције; сертификација (контрола квалитета) података путем блокчејна; аутентификација података путем блокчејна; укључујући све претходно наведене услуге у вези са системима плаћања; рачунарске услуге у вези са преносом информација, података, докумената и слика преко интернета; услуге провајдера апликација (АСП), наиме, хостиг рачунарских софтверских апликација за друге; услуге провајдера апликација (АСП) за пружање софтвера у области веб заснованих конференција, аудио конференција, електронских порука, колаборације докумената, видео конференција, и обраде гласа и позива; пружање онлине софтвера који се не могу преузимати за олакшавање интероперабилности више софтверских апликација; услуге техничке подршке у вези са рачунарским софтвером и апликацијама пруженим онлине, путем емаил-а и телефона; рачунарске услуге, наиме креирање онлине заједнице за регистроване кориснике да учествују у расправи, добију повратну информацију од својих вршњака, формирају виртуелне заједнице, учествују у друштвеним мрежама и размењују документа; савети о рачунарским технологијама пружени интернет корисницима путем телефонске подршке; рачунарске услуге у вези са креирањем индекса информација, страница и извора на рачунарској мрежи; пружање алата за претраживање на интернету; дизајн рачунара, ноутбук рачунара, лаптоп рачунара, преносивих рачунара и ручних рачунара; дизајн личних дигиталних асистената и личних медиа плејера; дизајн мобилних телефона и паметних телефона; дизајн дигиталних камера; рачунарске услуге; рачунарско програмирање; рачунарске интеграционе услуге; услуге рачунарске анализе; рачунарско програмирање у вези са одбраном од вируса; услуге рачунарског системског софтвера; услуге пројектовања софтвера; пројектовање и развој веб-страница; хостинг веб-страница за друге; хостинг софтвер рачунарских апликација за претраживање и враћање информација из базе података и рачунарске мреже; пружање техничких информација по посебном захтеву крајњих корисника путем телефона или глобалне рачунарске мреже; саветодавне услуге у вези са рачунарским софтвером; рачунарске услуге у вези са прилагођеним претраживањем рачунарске базе података и веб-страница; рачунарско и електронско кодирање и декодирање сигнала; претварање физичких података и докумената у електронске медијске формате; тестирање производа и услуге процене; архитектонске и услуге дизајна; пројектовање ентеријера зграда, канцеларија и апартмана; рачунарске информативне услуге; мрежне информативне услуге, наиме, пружање техничких информација у вези са рачунарима и мрежама у области пословања и електронске трговине; пружање рачунарских програма за управљање ризиком безбедности; услуге рачунарских безбедносних информација, знање и услуге тестирања; услуге осигурања квалитета; рачунарске услуге у вези са сертификацијом пословних трансакција и припремање извештаја у вези са њима; рачунарске безбедносне услуге у вези са контролом приступа рачунарима, електронским мрежама и базама података; обезбеђивање преноса података и трансакција путем рачунарских мрежа; консултације у области безбедности података; технолошке консултације у вези са безбедношћу телекомуникација; безбедносне услуге компјутеризованих комуникационих мрежа; пружање информација у области интернета, светске комуникационе мреже и безбедности компјутеризованих комуникационих мрежа и сигурног преноса података и информација; консалтинг услуге у области интернета, светске комуникационе мреже и безбедности компјутеризованих комуникационих мрежа, услуге безбедности информација; услуге аутентификације за безбедност рачунара; онлајн аутентификација електронских потписа; похрањивање резервних података ван главне локације; услуге чувања електронских података; пружање информација о рачунарским технологијама и програмирању путем веб-страница; картографске услуге; рачунарство у облаку; услуге хостинг провајдера облака; пружање привремене употребе софтвера који се заснива на облаку и који се не може преузети и софтвера за рачунарство у облаку; електронско похрањивање података; пружање виртуелних рачунарских система и виртуелне рачунарске средине путем рачунарства у

облаку; изнајмљивање софтвера за забаву; техничко истраживање у вези са компензацијом за емисију угљеника; пружање информација, савета и консултација у вези са компензацијом за емисију угљеника и заштитом животне средине; пружање технолошких информација о свести о животној средини и еколошким иновацијама; тестирање животне средине, услуге процене и праћења; истраживања у области заштите и очувања животне средине; истраживања и пружање научних информација у области климатских промена; научне и индустријске консултативне услуге у вези са горивима, емисијом горива и угљен-диоксида и проблемима животне средине; научна и технолошка истраживања у вези са препорукама за смањење угљен-диоксида на економичан начин; научне и технолошке услуге у вези са управљањем програмима за компензацију емисије угљеника; истраживање животне средине, услуге управљања и заштите; консултативне, информативне и саветодавне услуге у вези са напред наведеним услугама.

(111) **78842** (181) **28.01.2030.**
(210) Ж- 2020-93 (220) 28.01.2020.
(151) 28.05.2020.
(732) **IP Holdings UNLTD LLC**, 103 Foulk Road, Wilmington, Delaware 19803, US
(740) ПЕТОШЕВИЋ д.о.о., Булевар ослобођења 87, 11040, Београд
(540)

ECKO RED

(511) Кл. 25: одећа, обућа и покривала за главу.

(111) **78843** (181) **24.01.2030.**
(210) Ж- 2020-84 (220) 24.01.2020.
(151) 28.05.2020.
(732) **Фабрика за прераду воћа и поврћа NECTAR DOO Бачка Паланка**, Новосадски пут 9, 21400 Бачка Паланка, RS
(540)

LIFE JE SOK

(511) Кл. 32: воћни напици и воћни сокови; безалкохолни напици.

(111) **78844** (181) **17.01.2030.**
(210) Ж- 2020-42 (220) 17.01.2020.
(151) 28.05.2020.
(732) **NSAR GENERAL TRADING (L.L.C)**, P.O. Box 171611, Дубаи, AE
(740) ОАД Стојковић, адвокат Бојана Стојковић, Његошева 28а, 11000, Београд
(540)

(531) 03.01.01; 03.01.16; 24.09.02; 24.09.12; 25.01.06; 26.01.18; 27.05.01; 27.05.21
(511) Кл. 34: дуван; артикли за пушаче; шибице.

(111) **78845** (181) **27.01.2030.**
(210) Ж- 2020-88 (220) 27.01.2020.
(151) 28.05.2020.
(732) **Љубинка Милићевић**, Војводе Степе 62, Београд-Вождовац, RS
(740) Адвокат Зоран Голубовић, Светозара Марковића 49/1, 11000 Београд
(540)

(531) 26.01.16; 26.01.18; 26.01.21; 27.05.01; 27.05.22; 29.01.04; 29.01.06
(591) плава, светло плава и бела
(511) Кл. 39: транспортне услуге; услуге транспорта људи. Кл. 44: медицинске услуге; услуге медицинских клиника; услуге центра за рехабилитацију; болничке услуге; здравствена нега; медицинска помоћ; услуге установе за тешко оболеле; услуге неговања болесника; услуге психолога; услуге здравствених центара; услуге саветовања о здрављу; медицински савети за особе са инвалидитетом.

(111) **78846** (181) **14.01.2030.**
(210) Ж- 2020-37 (220) 14.01.2020.
(151) 28.05.2020.
(732) **АКЦИОНАРСКО ДРУШТВО ШЧОЛКОВО АГРОХИМ**, Московски регион, Шчолковска област, град Шчолково, Заводска бр. 2, ламела 142, соба 204, RU
(740) Адвокат Дејан Цвијановић, Хиландарска 24, 11000 Београд

(540)

BARIYER ME

(511) Кл. 5: фармацеутски, медицински и ветеринарски препарати; санитарни препарати за употребу у медицини; дијететска храна и супстанце прилагођене за употребу у медицини или ветеринарску употребу, храна за бебе; дијететски додаци (додаци исхрани) за људе и животиње; фластери, материјали за завијање; материјали за пломбирање зуба, зубарска смола; дезинфекциона средства; препарати за уништавање животињских штеточина; фунгициди, хербициди.

(111) **78847** (181) **17.01.2030.**
(210) Ж- 2020-44 (220) 17.01.2020.
(151) 28.05.2020.
(732) **Вук Губеринић and Бојан Стаменковић**, Партизанске Авијације 18/2/17, Београд, RS i Прешернова 16, Ниш, RS
(740) ОАД Стојковић, адвокат Бојана Стојковић, Његошева 28а, 11000, Београд
(540)

CAR:GO

(511) Кл. 9: сервис апликација за координацију и организацију услуге превоза, односно софтвер за аутоматско заказивање услуге превоза моторним возилима путем апликације; апликације за рачунарске софтвере које се могу преузимати; рачунарски програми [софтвер]; рачунарски софтвер, снимљени; процесори [централна јединица за обраду података]; читачи [опрема за обраду података]; рачунарске софтверске платформе, снимљене или даунлодоване.
Кл. 35: рекламирање преко плаката; објављивање рекламних текстова; оглашавање; рекламирање; рекламирање на радију; рекламирање преко телевизије.
Кл. 38: слање порука; комуникације мобилним телефонима; услуге телекомуникационог усмеравања и повезивања; комуникација преко рачунарских терминала.
Кл. 39: превоз аутомобилом; превоз путника; транспортне услуге; уговарање услуга путничког превоза за друге коришћењем мрежне апликације.
Кл. 42: рачунарско програмирање; платформа као услуга [ПааС]; софтвер у виду сервиса [СааС]; дизајнирање, ажурирање и изнајмљивање рачунарског софтвера.

(111) **78848** (181) **17.01.2030.**
(210) Ж- 2020-43 (220) 17.01.2020.
(151) 28.05.2020.
(732) **Вук Губеринић and Бојан Стаменковић**, Партизанске Авијације 18/2/17, Београд, RS i Прешернова 16, Ниш, RS
(740) ОАД Стојковић, адвокат Бојана Стојковић, Његошева 28а, 11000, Београд
(540)

(531) 24.17.02; 24.17.05; 27.05.01; 27.05.12; 27.05.21; 29.01.03; 29.01.06; 29.01.08
(591) зелена, црна и бела.
(511) Кл. 9: сервис апликација за координацију и организацију превозних услуга, односно софтвер за аутоматско заказивање услуге превоза моторним возилима путем апликације; апликације за рачунарске софтвере које се могу преузимати; рачунарски програми [софтвери који се могу преузимати]; рачунарски софтвер, снимљени; процесори [централна јединица за обраду података]; читачи [опрема за обраду података]; рачунарске софтверске платформе, снимљене или даунлодоване.
Кл. 35: рекламирање преко плаката; објављивање рекламних текстова; оглашавање; рекламирање; рекламирање на радију; рекламирање преко телевизије.
Кл. 38: слање порука; комуникације мобилним телефонима; услуге телекомуникационог усмеравања и повезивања; комуникација преко рачунарских терминала.
Кл. 39: превоз аутомобилом; превоз путника; транспортне услуге; уговарање услуга путничког превоза за друге коришћењем мрежне апликације.
Кл. 42: рачунарско програмирање; платформа као услуга [ПааС]; софтвер у виду сервиса; дизајнирање рачунарског софтвера; ажурирање рачунарског софтвера; изнајмљивање рачунарског софтвера.

(111) **78849** (181) **24.01.2030.**
(210) Ж- 2020-81 (220) 24.01.2020.
(151) 28.05.2020.
(732) **Златко Цевец**, Омладинских бригада 55/82, 11070 Нови Београд, RS
(540)

BE COOL GAME

(511) Кл. 28: друштвене игре.

(111) **78850** (181) **16.01.2030.**
(210) Ж- 2020-41 (220) 16.01.2020.
(151) 28.05.2020.

(732) **Proton System d.o.o.**, Вилине воде бб, Слободна зона Београд, 11000 Београд, RS
(540)

NEUROFOLIC FD3

(511) Кл. 3: сапуни, етерична уља, козметика. Кл. 5: фармацеутски и ветеринарски препарати, санитарни препарати за медицинску употребу, дијететска храна и супстанце прилагођене за употребу у медицини, дијететски додаци (додаци исхрани) за људе и животиње, спрејеви за медицинску употребу, додаци за минералну храну, лекови за медицинску и ветеринарску употребу, масти за медицинску и ветеринарску употребу, лосиони за медицинску употребу, фармацеутски препарати за негу коже.
Кл. 30: кафа, чај, немедицински биљни чајеви, какао, шећер, пиринач, тапиока, саго, замена кафе, брашно и производи од житарица, хлеб, колачи, посластице, сладоледи, мед, меласа, квасац, прашак за пециво, со, сенф, сирће, сосеви (као зачини), зачини, лед, зачински додаци, препарати од житарица, храна на бази овса, овсене пахуљице, грицкалице на бази житарица, плочице од житарица.

(111) **78851** (181) **24.01.2030.**
(210) Ж- 2020-85 (220) 24.01.2020.
(151) 28.05.2020.
(732) **Владимир Лекић**, Жарка Васиљевића 18/7, 11030 Чукарица, Београд, RS
(540)

(531) 01.05.01; 27.05.01; 28.05.00; 29.01.04; 29.01.08
(591) црна и плава
(511) Кл. 28: карте за игру.
Кл. 39: физичко складиштење електронски сачуваних података и докумената.
Кл. 41: услуге игара пружених онлајн са рачунарске мреже.

(111) **78852** (181) **31.07.2029.**
(210) Ж- 2019-1197 (220) 31.07.2019.
(151) 29.05.2020.
(732) **ДЕЈАН ГРБУШИЋ ПР УГОСТИТЕЉСКА РАДЊА ДОМАЋИН 023**, Коче Коларова 31, 23000 Зрењанин, RS
(540)

(531) 09.07.19; 27.05.01
(511) Кл. 29: прехрамбени производи животињског порекла ; конзервисано воће и поврће.
Кл. 43: услуге обезбеђивања хране и пића, ресторани.

(111) **78853** (181) **06.01.2030.**
(210) Ж- 2020-2 (220) 06.01.2020.
(151) 29.05.2020.
(732) **Pom Poms, Tanja Ostojić PR**, Немањина 19, 15000 Шабац, RS
(540)

(531) 24.09.02; 24.09.10; 27.05.04; 27.05.10; 27.05.25; 29.01.06; 29.01.08
(591) црна, бела и сива
(511) Кл. 20: намештај, огледала, рамови за слике; столице; фотеље; табуреи; витрине[намештај]; декоративне кутије од дрвета; декоративни јастучићи; јастуци; јастуци - узглавља; огледала; параван, преграда [намештај]; плетарски радови, од прућа; послужавници, неметални; рамови за огледала; рамови за слике; собни паравани; софе; столице за башту; сточићи; чајни сточићи; шкриње.
Кл. 24: декоративни прекривачи; прекривачи за јастуке; прекривачи за кревете; прекривачи за намештај; постељина и столњаци; платна, рубље за купатило, изузев одеће; завесе од текстилних материјала; пешкири од фротира; велики пешкири за купање; памучни пешкири за лице; памучни пешкири за руке.
Кл. 25: папуче; тунике; одећа; доњи делови одеће [одећа]; јакне [одећа]; мајице [одећа]; рукавице [одећа]; спортска одећа; одећа, обућа, покривала за главу; тренерке; тренерке за децу; тренерке за жене; тренерке за мушкарце; капути; огртачи, капути; фармерке од плавог тексаса; панталоне; дугачке јакне; кошуље-јакне; кратке јакне; еспадриле; балетанке; женске ципеле; мушке ципеле; дечје ципеле; дукс мајице.

(111) **78854** (181) **06.12.2029.**
(210) Ж- 2019-1931 (220) 06.12.2019.
(151) 29.05.2020.
(732) **Бојан Банко**, Пастерова 2, 11000 Београд, RS
(740) Адвокат Игор Ољачић, Теразије 27, 11000 Београд

(540)

(531) 02.01.16; 02.03.16; 26.01.05; 26.01.14; 26.04.22; 27.05.01; 27.05.10; 29.01.04; 29.01.06
(591) плава, сива и бела
(511) Кл. 35: ширење рекламних садржаја; презентација робе; рекламирање; рекламирање путем радија; телевизијске рекламе; уређивање излога; компјутерска база података; маркетинг; услуге телемаркетинга.
Кл. 44: услуге медицинских клиника; киропрактика; болничке услуге; здраствена нега; медицинска помоћ; физиотерапија; болничарске услуге; фармацеуцки савети; пластична хирургија; услуге психолога; услуге терапије; здраствени центри.

---

(111) **78855** (181) **23.01.2030.**
(210) Ж- 2020-77 (220) 23.01.2020.
(151) 29.05.2020.
(732) **Душан Марић**, Бранка Бајића 72, 21000 Нови Сад, RS
(540)

Hayagel

(511) Кл. 3: козметичке креме.

---

(111) **78856** (181) **21.01.2030.**
(210) Ж- 2020-62 (220) 21.01.2020.
(151) 29.05.2020.
(732) **Magdalena Kozomara and Vladimir Kozomara**, Fenzlgasse 39/2, 1140, Wien, AT i Fenzlgasse 39/2, 1140, Wien, AT
(740) АОД МСА ИП – Милојевић Секулић Адвокати, Карађорђева 65, 11000, Београд
(540)

Kikokiko

(511) Кл. 9: уређаји за приказивање и преузимање мултимедијалног садржаја; рачунарски софтвер; рачунарске игре; рачунарски програми и софтвер; цртани филмови.
Кл. 16: папир и картон; исписи (штампа); налепнице (канцеларијски прибор); брошуре; књиге; фолије за прецртавање; стрипови; леци; графички отисци; штампани материјал; графичке репродукције; сличице (колекционарске).
Кл. 21: чаше; тањири; боце.
Кл. 25: одећа; обућа; капе и качкети.
Кл. 28: друштвене игре; предмети за игру; уређаји за видео игрице; фигурице за игру; преносиве конзоле; преносиве конзоле са ЛЦД екраном; преносиве игре и играчке са интегрисаним телекомуникационим функцијама; конзоле за видео игре.
Кл. 38: емитовање телевизијских програма; емитовање кабловских телевизијских програма; емитовање радио програма; услуге приступања светској рачунарској мрежи; пружање приступа телекомуникационим мрежама; пренос дигиталних датотека.
Кл. 41: услуге емитовања видео записа; услуге стављања на располагање телевизијских програма који се не могу преузимати, путем видео записа на захтев; услуге стављања на располагање филмова који се не могу преузимати, путем видео записа на захтев; омогућавање коришћења онлајн видео снимака који се не могу преузимати; услуге емитовања телевизијских забавних програма; продукција филмова у студију; онлајн публикације електронских књига, новина, магазина; продукција радијских и телевизијских програма; услуге онлајн игара; усллуге разоноде у оквиру кампова за децу током школских распуста; писање сценарија, осим за потребе маркетинга; писање филмских сценарија; издавање књига.
Кл. 42: пројектовање и развој рачунарског софтвера; ажурирање рачунарског софтвера; дизајн рачунарског софтвера; развој рачунарских платформи; услуге графичког дизајна; одржавање рачунарског софтвера.

---

(111) **78857** (181) **22.08.2029.**
(210) Ж- 2019-1293 (220) 22.08.2019.
(151) 29.05.2020.
(732) **Strauss Coffee B.V.**, Prof. J.H. Bavincklaan 2, NL-1183 AT, Amsterdam, NL
(740) АОД МСА ИП-Милојевић, Секулић Адвокати, Карађорђева 65, 11000, 11000 Београд
(540)

(531) 11.03.04; 26.04.16; 26.04.22; 26.04.24; 27.05.01; 27.05.24; 29.01.01; 29.01.06; 29.01.07; 29.01.08
(591) црвена, бела, црна, браон.
(511) Кл. 30: кафа.

(111) **78858** (181) **22.08.2029.**
(210) Ж- 2019-1294 (220) 22.08.2019.
(151) 29.05.2020.
(732) **Strauss Coffee B.V.**, Prof. J.H. Bavincklaan 2, NL-1183 AT, Amsterdam, NL
(740) АОД МСА ИП-Милојевић, Секулић Адвокати, Карађорђева 65, 11000, 11000 Београд
(540)

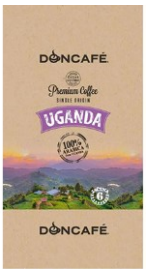

(531) 06.19.01; 26.04.22; 27.05.01; 27.05.10; 27.05.11; 27.05.24; 29.01.15
(591) црна, бела, љубичаста, плава, светлозелена, тамнозелена, светлољубичаста, наранџаста, жута, браон, светлобраон.
(511) Кл. 30: кафа сорте арабика пореклом из Уганде.

(111) **78859** (181) **22.08.2029.**
(210) Ж- 2019-1295 (220) 22.08.2019.
(151) 29.05.2020.
(732) **Strauss Coffee B.V.**, Prof. J.H. Bavincklaan 2, NL-1183 AT, Amsterdam, NL
(740) АОД МСА ИП-Милојевић, Секулић Адвокати, Карађорђева 65, 11000, 11000 Београд
(540)

(531) 05.03.22; 08.01.22; 11.03.04; 26.04.15; 26.04.16; 26.04.22; 26.04.24; 27.05.01; 27.05.10; 29.01.01; 29.01.15
(591) црвена, бела, црна, браон, светлозелена, тамнозелена, светлобраон, тамнобраон.
(511) Кл. 30: кафа, кафа са аромом чоколаде.

(111) **78860** (181) **22.08.2029.**
(210) Ж- 2019-1296 (220) 22.08.2019.
(151) 29.05.2020.
(732) **Strauss Coffee B.V.**, Prof. J.H. Bavincklaan 2, NL-1183 AT, Amsterdam, NL
(740) АОД МСА ИП-Милојевић, Секулић Адвокати, Карађорђева 65, 11000, 11000 Београд
(540)

(531) 02.01.01; 02.03.01; 25.01.01; 27.05.01; 27.05.10; 27.07.01; 29.01.01; 29.01.03; 29.01.06; 29.01.07
(591) бела, зелена, црвена, браон
(511) Кл. 30: кафа сорте арабика пореклом из Хондураса.

(111) **78861** (181) **22.08.2029.**
(210) Ж- 2019-1297 (220) 22.08.2019.
(151) 29.05.2020.
(732) **Strauss Coffee B.V.**, Prof. J.H. Bavincklaan 2, NL-1183 AT, Amsterdam, NL
(740) АОД МСА ИП-Милојевић, Секулић Адвокати, Карађорђева 65, 11000, 11000 Београд
(540)

(531) 25.01.01; 27.05.01; 27.05.10; 27.05.11; 27.05.24; 27.07.01; 29.01.01; 29.01.06; 29.01.08
(591) бела, наранџаста, црвена, црна.
(511) Кл. 30: кафа сорте арабика.

(111) **78862** (181) **22.08.2029.**
(210) Ж- 2019-1298 (220) 22.08.2019.
(151) 29.05.2020.
(732) **Strauss Coffee B.V.**, Prof. J.H. Bavincklaan 2, NL-1183 AT, Amsterdam, NL
(740) АОД МСА ИП-Милојевић, Секулић Адвокати, Карађорђева 65, 11000, 11000 Београд
(540)

(531) 25.01.01; 27.05.01; 27.05.10; 27.05.11; 27.05.24; 27.07.01; 29.01.01; 29.01.04; 29.01.06; 29.01.08
(591) црна, бела, плава, црвена.
(511) Кл. 30: кафа сорти арабика и робуста.

---

(111) **78863** (181) **24.01.2030.**
(210) Ж- 2020-96 (220) 24.01.2020.
(151) 29.05.2020.
(732) **FIRESTOP INTERNATIONAL DOO NOVA PAZOVA**, Гаврила Принципа 20, Нова Пазова, RS
(740) Адвокат Игор Исаиловић, Балканска 16, 11000, Београд
(540)

(531) 01.01.02; 01.01.09; 01.15.15; 26.11.06; 26.11.12; 27.05.01; 27.05.10; 29.01.04; 29.01.06; 29.01.08
(591) бела, плава, црна.
(511) Кл. 2: противпожарни премази за челичне и дрвене конструкције и заштиту каблова; основни антикорозивни премази за челичне конструкције; основни премаз за дрвене конструкције; завршни декоративни премази за челичне конструкције; разређивачи за основне антикорозивне и завршне декоративне премазе.
Кл. 37: постављање пожарне заштите за зграде током изградње.

---

(111) **78864** (181) **28.01.2030.**
(210) Ж- 2020-99 (220) 28.01.2020.
(151) 29.05.2020.
(732) **Концерн за производњу и промет кондиторских производа "Бамби " а.д. Пожаревац**, Ђуре Ђаковића бб, Пожаревац, RS
(740) Адвокат Иван Тодоровић, Господар Јевремова 23/8, 11000, Београд
(540)

(531) 08.01.09; 08.01.22; 26.04.16; 26.04.22; 26.04.24; 27.05.01; 27.05.10; 27.05.17; 27.07.01; 29.01.01; 29.01.05; 29.01.06; 29.01.07
(591) љубичаста, браон, наранџаста, бела, црвена.
(511) Кл. 30: кекс, колачи, бисквити, посластице, чоколада.

(111) **78865** (181) **28.01.2030.**
(210) Ж- 2020-98 (220) 28.01.2020.
(151) 29.05.2020.
(732) **Концерн за производњу и промет кондиторских производа "Бамби " а.д. Пожаревац**, Ђуре Ђаковића бб, Пожаревац, RS
(740) Адвокат Иван Тодоровић, Господар Јевремова 23/8, 11000, Београд
(540)

(531) 05.07.06; 08.01.11; 25.01.01; 27.05.01; 27.05.17; 27.05.24; 29.01.01; 29.01.03; 29.01.05; 29.01.06; 29.01.07
(591) Љубичаста, браон, зелена, бела, црвена.
(511) Кл. 30: кекс, колачи, бисквити, посластице, чоколада.

---

(111) **78866** (181) **29.01.2030.**
(210) Ж- 2020-100 (220) 29.01.2020.
(151) 29.05.2020.
(732) **GALENIKA FITOFARMACIJA a.d.**, Батајнички друм б.б., 11080, Београд-Земун, RS
(740) Адвокат Иван Тодоровић, Господар Јевремова 23/8, 11000, Београд
(540)

Difogal

(511) Кл. 5: препарати за уништавање штеточина, фунгициди, хербициди, инсектициди.

---

(111) **78867** (181) **30.01.2030.**
(210) Ж- 2020-109 (220) 30.01.2020.
(151) 29.05.2020.
(732) **Mirjana Starčević PR Glinka**, Вељка Влаховића 5, Житиште, RS
(740) Адвокат Вања Д. Ћосовић, Андре Николића 3, 11040, Београд
(540)

(531) 01.15.15; 05.05.20; 19.09.07; 27.05.01; 29.01.01; 29.01.02; 29.01.06; 29.01.07

(591) розе, црвена, златна, жута, браон, сива, бела.
(511) Кл. 16: моделарска глина; материјали за моделирање; комплети са глином за моделирање; калупи за моделирање (уметнички материјал); глина за моделирање за децу; глина од полимера за моделирање; омоти за саксије од папира; картон; папир за увијање; папир за паковање.
Кл. 19: глина; грнчарска глина.
Кл. 21: саксије.
Кл. 35: оглашавање; рекламирање; трговина на велико и трговина на мало саксијама.

---

(111) **78868** (181) **30.01.2030.**
(210) Ж- 2020-111 (220) 30.01.2020.
(151) 29.05.2020.
(732) **RANĐELOVIĆ COMPANY DOO**, Владе Ђорђевића 4, 16000, Лесковац, RS
(540)

(531) 03.07.19; 26.01.15; 29.01.04; 29.01.06
(591) плава, бела.
(511) Кл. 16: омот за папир; папир.
Кл. 35: маркетинг.

---

(111) **78869** (181) **25.12.2029.**
(210) Ж- 2019-2050 (220) 25.12.2019.
(151) 29.05.2020.
(732) **Phytonet doo**, Стевана Опачића 4/4, 11090 Београд-Раковица, RS
(540)

HiRaDophilus

(511) Кл. 3: средства за чишћење, санитарни и тоалетни производи; немедицинска козметика и тоалетни препарати; немедицинска средства за чишћење зуба; парфимеријски производи; етарска уља; сапуни; козметика; лосиони за косу; пасте за зубе.
Кл. 5: фармацеутски, медицински и ветеринарски препарати; санитарни препарати за употребу у медицини; дијететска храна и супстанце прилагођене за употребу у медицине или ветерини; храна за бебе; дијететски додаци (додаци исхрани) за људе и животиње; фластери, материјали за завијање; дезинфекциона средства.

(111) **78870** (181) **24.01.2030.**
(210) Ж- 2020-83 (220) 24.01.2020.
(151) 29.05.2020.
(300) 40368 31.07.2019. AD.
(732) **Intercontinental Great Brands LLC**, 100 Deforest Avenue , East Hanover, NJ 07936, US
(740) ЖИВКО МИЈАТОВИЋ & ПАРТНЕРС ДОО БЕОГРАД, Студентски трг 4, 11000 Београд
(540)

(531) 01.03.01; 01.03.02; 05.07.01; 05.07.02; 05.07.10; 05.07.12; 05.07.22; 08.01.09; 11.03.04; 25.01.01; 27.05.01; 27.05.10; 29.01.01; 29.01.02; 29.01.03; 29.01.06; 29.01.07
(591) жута, бела, окер, браон, наранџаста, светло зелена, тамно зелена
(511) Кл. 30: пекарски производи, тапиока и брашно, слатки и слани тартови и пите, обична или ароматизована тестенина и/или пуњена тестенина, препарати од житарица, житарице за доручак, јела чији је основни састојак тарт тесто, хлеб, двопек, слатки или слани бисквити, крекери, кекси, суви колачи, наполитанке, плочице од житарица, вафли, колачи, пецива, сви наведени производи обични и/или са преливом и/или пуњени и/или ароматизовани, мрвице, слатки или слани апетисани који се састоје од хлеба, бисквита или теста за слатка пецива, кондиторски производи, јестиви лед, наиме сладоледи, десерти, смрзнута пецива и смрзнути десерти, охлађена пецива и охлађени десерти, сви напред наведени производи нису посебно намењени бебама, деци или одојчади.

---

(111) **78871** (181) **18.12.2029.**
(210) Ж- 2019-2029 (220) 18.12.2019.
(151) 01.06.2020.
(732) **ELIXIR FOOD DOO ŠABAC**
, Агроиндустријска зона бб , Шабац, RS
(540)

Elixir Food

(531) 05.03.14; 26.01.15; 26.01.18; 27.05.01; 27.05.17; 29.01.12
(591) pantone 201C pantone 382C
(511) Кл. 29: воће, конзервисано; залеђено воће; смрзнуто воће; кристализовано воће; воће у конзерви; зачињено коштуњаво воће; бобичасто воће, конзервирано; конзервисано поврће; поврће у конзерви; замрзнуто-сушено поврће; лиофилизовано поврће; дехидрисано поврће.
Кл. 40: замрзавање хране.

(111) **78872** (181) **31.01.2030.**
(210) Ж- 2020-118 (220) 31.01.2020.
(151) 02.06.2020.
(732) **Бранко Димитријевић**, Петра Лековића 16, Београд, RS
(740) Адвокат Слободан Голубовић, Књаанинова бр. 3, Београд
(540)

VACUSLIM INARIE
massage

(531) 27.05.01; 27.05.10; 29.01.06
(591) сива, бела.
(511) Кл. 3: сапуни, парфимерија, етерична уља, козметика, козметички производи од природних супстанци, козметички препарати за негу коже, козметичке маске, козметичке креме, креме за кожне производе, масти за козметичку употребу, помада за козметичку употребу, препарати за заштиту коже (полирање), препарати за очување коже (полирање), лосиони за козметичку употребу, козметички препарати за мршављење, гелови за масажу, који нису за медицинску употребу, препарати колагена за козметичке сврхе, марамице натопљене са козметичким лосионима.
Кл. 10: хируршки, медицински, зубарски и ветеринарски апарати и инструменти, апарати за естетску масажу, рукавице за масажу, лампе за медицинску употребу, апарати за масажу, медицински апарати и инструменти, апарати за вибромасажу, апарати за физичке вежбе за медицинску употребу, уређаји за микродермоабразију, уређаји за рехабилитацију тела за медицинске намене, електрични јастуци за грејање, за медицинску употребу, електрични термофори, подлоге, за медицинску употребу.
Кл. 44: медицинске, хигијенске и услуге неге лепоте које пружају лица или установе људима и животињама, услуге салона лепоте, услуге медицинских клиника, фармацеутски савети, масажа.

(111) **78873** (181) **31.01.2030.**
(210) Ж- 2020-125 (220) 31.01.2020.
(151) 02.06.2020.
(732) **NOBEL ILAC SANAYII VE TICARET ANONIM SIRKETI**, Saray Mah., Dr. Adnan Buyukdeniz Cad., No:14, Umraniye 34768, Istanbul, TR
(740) Јасна Д. Николић, Чингријина 12, Београд
(540)

RespiGuard

(511) Кл. 3: козметичке креме; уља за козметичку употребу; козметички препарати за негу коже; козметички препарати за мршављење; фитокозметички препарати; козметика за децу.
Кл. 5: лекови за медицинску употребу; хомеопатски препарати; нутриционистички препарати; фармацеутски и ветеринарски препарати; дијететске супстанце прилагођене за употребу у медицини, храна за бебе; дијететски производи као додаци исхрани (дијететски суплементи); дијететски производи као формуле за одојчад; дијететски производи као храна за одојчад и малу децу; дијететски производи као храна за особе на дијети за мршављење; дијететски производи као храна за посебне медицинске намене; дијететски производи као храна за особе интолерантне на глутен; дијететски производи као замене за со за људску исхрану; пробиотици; дезинфекциона средства.
Кл. 35: оглашавање; оглашавање на интернет; рекламирање; презентација робе; услуге малопродаје фармацеутских ветеринарских и хигијенских препарата, дијететских производа и медицинског материјала; услуге велепродаје фармацеутских ветеринарских и хигијенских препарата, дијететских производа и медицинског материјала.

(111) **78874** (181) **31.01.2030.**
(210) Ж- 2020-123 (220) 31.01.2020.
(151) 02.06.2020.
(732) **NOBEL ILAC SANAYII VE TICARET ANONIM SIRKETI**, Saray Mah., Dr. Adnan Buyukdeniz Cad., No:14, Umraniye 34768, Istanbul, TR
(740) Јасна Д. Николић, Чингријина 12, Београд
(540)

UroGuard

(511) Кл. 3: козметичке креме; уља за козметичку употребу; козметички препарати за негу коже; козметички препарати за мршављење; фитокозметички препарати; козметика за децу.
Кл. 5: лекови за медицинску употребу; хомеопатски препарати; нутриционистички препарати; фармацеутски и ветеринарски препарати; дијететске супстанце прилагођене за употребу у медицини, храна за бебе; дијететски производи као додаци исхрани (дијететски суплементи); дијететски производи као формуле за одојчад; дијететски

производи као храна за одојчад и малу децу; дијететски производи као храна за особе на дијети за мршављење; дијететски производи као храна за посебне медицинске намене; дијететски производи као храна за особе интолерантне на глутен; дијететски производи као замене за со за људску исхрану; пробиотици.
Кл. 35: оглашавање; оглашавање на интернет; рекламирање; презентација робе; услуге малопродаје фармацеутских ветеринарских и хигијенских препарата, дијететских производа и медицинског материјала; услуге велепродаје фармацеутских ветеринарских и хигијенских препарата, дијететских производа и медицинског материјала.

(111) **78875** (181) **31.01.2030.**
(210) Ж- 2020-124 (220) 31.01.2020.
(151) 02.06.2020.
(732) **NOBEL ILAC SANAYII VE TICARET ANONIM SIRKETI**, Saray Mah., Dr. Adnan Buyukdeniz Cad., No:14, Umraniye 34768, Istanbul, TR
(740) Јасна Д. Николић, Чингријина 12, Београд
(540)

Re-Comfort

(511) Кл. 3: козметичке креме; уља за козметичку употребу; козметички препарати за негу коже; козметички препарати за мршављење; фитокозметички препарати; козметика за децу.
Кл. 5: лекови за медицинску употребу; хомеопатски препарати; нутриционистички препарати; фармацеутски и ветеринарски препарати; дијететске супстанце прилагођене за употребу у медицини, храна за бебе; дијететски производи као додаци исхрани (дијететски суплементи); дијететски производи као формуле за одојчад; дијететски производи као храна за одојчад и малу децу; дијететски производи као храна за особе на дијети за мршављење; дијететски производи као храна за посебне медицинске намене; дијететски производи као храна за особе интолерантне на глутен; дијететски производи као замене за со за људску исхрану; пробиотици.
Кл. 35: оглашавање; оглашавање на интернет; рекламирање; презентација робе; услуге малопродаје фармацеутских ветеринарских и хигијенских препарата, дијететских производа и медицинског материјала; услуге велепродаје фармацеутских ветеринарских и хигијенских препарата, дијететских производа и медицинског материјала.

(111) **78876** (181) **31.01.2030.**
(210) Ж- 2020-121 (220) 31.01.2020.
(151) 02.06.2020.
(732) **Марко Малићанин**, Дванаести пешадијски пук 3/8, 37000, Крушевац, RS
(740) Адвокат Драгољуб Ћосовић, Андре Николића 3, 11040, Београд
(540)

Vinarija Marko, Winery Marco

(511) Кл. 16: амбалажни материјал за вина направљен од хартије и картона; штампане ствари; фотографије; канцеларијски материјал; нарочито етикете и налепнице за производе и амбалажа за паковање производа, штампани каталози и маркетиншки материјал; све наведено за вино
Кл. 33: вино.
Кл. 41: образовне услуге; припремање обуке; разонода; спортске и културне активности.

(111) **78877** (181) **31.01.2030.**
(210) Ж- 2020-128 (220) 31.01.2020.
(151) 02.06.2020.
(732) **Khayrat Al-Manafa for General Trade and Public Transport Limited Liability company**, 27, Saborni str., Varna, BG
(740) Адвокат Драгољуб Ћосовић, Андре Николића 3, 11040, Београд
(540)

(531) 03.01.02; 19.03.03; 24.01.05; 24.09.01; 25.01.06; 27.05.01; 27.05.10; 27.05.17; 27.05.24
(511) Кл. 34: дуван; дуван за замотавање; замена за дуван; производи од дувана; ароматизовани дуван; филтер и за дуван; луле за дуван; сирови дуван; дуван за жвакање; шибице; сигурносне шибице; цигаре; цигарете; производи за пушаче; прибор за пушење; упаљачи за пушаче; пепељаре за пушаче.

(111) **78878** (181) **31.01.2030.**
(210) Ж- 2020-120 (220) 31.01.2020.
(151) 02.06.2020.
(732) **AD VITAL VRBAS**, Кулски пут б.б., 21460, Врбас, RS
(740) Адвокат Драгољуб Ћосовић, Андре Николића бр. 3, 11040, Београд

(540)

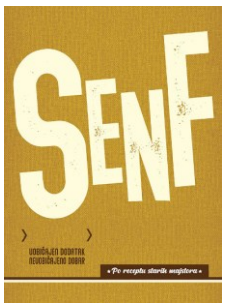

(531) 25.01.01; 25.12.25; 27.05.01; 27.05.10; 27.05.17; 27.05.24; 29.01.14
(591) окер, жута, браон, беж.
(511) Кл. 16: хартија, картон; штампане ствари; пластични материјал за паковање сенфа; етикете и налепнице за сенф; билборди, штампани каталози и маркетиншки материјал за сенф.
Кл. 30: сенф.
Кл. 35: услуге промета, трговине на велико и мало сенфом.

---

(111) **78879** (181) **27.12.2029.**
(210) Ж- 2019-2078 (220) 27.12.2019.
(151) 02.06.2020.
(732) **АКЦИОНАРСКО ДРУШТВО ИНДУСТРИЈА МЛЕКА И МЛЕЧНИХ ПРОИЗВОДА ИМЛЕК, ПАДИНСКА СКЕЛА**, Индустријско насеље бб, Падинска Скела, Београд-Палилула, RS
(740) Адвокат Ана Никшић , Војводе Миленка 1/11, 11000 Београд
(540)

(531) 19.07.10; 19.07.12; 24.01.13; 24.17.05; 25.05.03; 26.01.16; 27.05.01; 27.05.10; 27.05.24; 27.07.01; 29.01.01; 29.01.03; 29.01.04; 29.01.06
(591) бела, тамно плава, светло плава, црвена и светла нијанса зелене боје
(511) Кл. 29: млеко и млечни производи, а нарочито ферментисани производ од млека.
Кл. 35: оглашавање; вођење послова; пословно управљање; канцеларијски послови.

(111) **78880** (181) **18.12.2029.**
(210) Ж- 2019-2007 (220) 18.12.2019.
(151) 02.06.2020.
(732) **Nobel Quest International Limited** , P.O. BOX 3152, Road Town, Tortola, British Virgin Islands, VG
(740) Ненад Алексић, Василија Ивановића 12, 11000 Београд
(540)

CHAUFFE

(531) 27.05.01; 29.01.06; 29.01.08
(591) црна, бела
(511) Кл. 34: дуван; артикли за пушаче; шибице; цигарете; кутије за цигарете; филтери за цигарете; држачи за цигарете; папир за цигарете; усници за цигарете; усници за муштикле; луле за дуван; цигарилоси; цигаре; пепељаре за пушаче; упаљачи за пушаче.

---

(111) **78881** (181) **31.01.2030.**
(210) Ж- 2020-122 (220) 31.01.2020.
(151) 03.06.2020.
(732) **London Group, LLC**, 8 Pinetree Lane, Old Westbury, New York - 11568, US
(740) ПЕТОШЕВИЋ д.о.о., Булевар ослобођења 87, 11040, Београд
(540)

NUVO

(511) Кл. 33: алкохолна пића изузев пива.

---

(111) **78882** (181) **25.09.2029.**
(210) Ж- 2019-1508 (220) 25.09.2019.
(151) 04.06.2020.
(732) **BMJ Industries FZ-LLC**, P.O. Box: 31053, Al-Jazeera Al-Hamra , Ras Al Khaimah , UAE, Al-Jazeera Al-Hamra, AE
(740) ОАД Стојковић, адвокат Бојана Стојковић, Његошева 28 а, 11000, Београд
(540)

mac vape

(511) Кл. 34: дуван; артикли за пушаче; шибице;

---

(111) **78883** (181) **05.12.2029.**
(210) Ж- 2019-1914 (220) 05.12.2019.
(151) 04.06.2020.
(732) **Medena Kraljica doo Beograd**, Руђера Бошковића 12/6, 11050 Београд, RS

(540)

(531) 03.13.04; 03.13.05; 24.09.09; 26.04.15; 26.04.16; 26.04.24; 27.05.01; 27.05.10; 27.05.24; 29.01.02; 29.01.06; 29.01.08
(591) црна, жута и бела
(511) Кл. 8: кашичице за кафу; кашичице за чај. Кл. 30: мед; мед са лековитим биљем; инстант кафа; инстант мешавине за кафу.

---

(111) **78884** (181) **16.12.2029.**
(210) Ж- 2019-2028 (220) 16.12.2019.
(151) 05.06.2020.
(732) **Установа за спорт и туризам "Спортско туристички центар Цариброд" Димитровград**, Теслина бб, 18320 Димитровград, RS
(540)

(531) 24.17.02; 26.04.16; 26.04.24; 26.05.06; 27.05.01; 27.05.10; 28.05.00
(511) Кл. 35: организовање сајмова у комерцијалне или рекламне сврхе.

---

(111) **78885** (181) **16.12.2029.**
(210) Ж- 2019-2031 (220) 16.12.2019.
(151) 05.06.2020.
(732) **Установа за спорт и туризам "Спортско туристички центар Цариброд" Димитровград**, Теслина бб, 18320 Димитровград, RS
(540)

(531) 24.17.02; 26.04.16; 26.04.24; 26.05.06; 27.05.01; 27.05.10; 28.05.00
(511) Кл. 29: сухомеснати производи.

---

(111) **78886** (181) **22.10.2029.**
(210) Ж- 2019-1683 (220) 22.10.2019.
(151) 05.06.2020.
(732) **TOP EVENTS TEAM doo Beograd**, Булевар Војводе Мишића 14, хала 5, анекс канцеларија 9, Београд, RS
(540)

(531) 06.19.09; 18.01.08; 27.05.01; 27.05.04; 27.05.10
(511) Кл. 35: оглашавање; вођење послова; псоловно управљање; канцеларијски послови.

---

(111) **78887** (181) **25.12.2029.**
(210) Ж- 2019-2054 (220) 25.12.2019.
(151) 08.06.2020.
(732) **Jones Lang LaSalle IP, Inc.**, 200 E. Randolph Drive,, Chicago, Illinois 60601,, US
(740) ПЕТОШЕВИЋ д.о.о., Булевар ослобођења 87, 11040, Београд
(540)

LASALLE

(511) Кл. 36: услуге давања савета у вези са улагањима у некретнине, имовином која се односи на некретнине, дуговањима повезаним са некретнинама и средствима обезбеђивања уз подршку некретнина, имовином која се односи на некретнине или дуговањима у вези са некретнинама; услуге управљања инвестицијама у вези са улагањима у некретнине, имовином која се односи на некретнине или дуговањима која се односе на некретнине и средствима обезбеђивања уз подршку некретнина, уделима у власништву над некретнинама, имовином која се односи на некретнине или дуговањима у вези са некретнинама; усуге управљања заједничким фондовима, инвестиционим фондовима за улагања у некретнине (РЕИТС) и другим фондовима који се састоје од некретнина, имовине повезане са некретнинама, дуговањима повезаним са некретнинама и средствима обезбеђивања уз подршку некретнина, уделима у власништву над некретнинама, имовином која се односи на некретнине или дуговањима у вези са некретнинама.

(111) **78888** (181) **29.01.2030.**
(210) Ж- 2020-107 (220) 29.01.2020.
(151) 08.06.2020.
(732) **Proton System d.o.o.**, Вилине воде б.б., 11000, Београд, RS
(540)

(531) 26.11.03; 27.05.01; 27.05.10; 27.05.11; 27.05.17; 27.05.24; 29.01.01; 29.01.03
(591) црвена, зелена.
(511) Кл. 3: сапуни, етерична уља, козметика.
Кл. 5: фармацеутски и ветеринарски препарати, санитарни препарати за медицинску употребу, дијететска храна и супстанце прилагођене за употребу у медицини, дијететски додаци (додаци исхрани) за људе и животиње, спрејеви за медицинску употребу, додаци за минералну храну, лекови за медицинску и ветеринарску употребу, масти за медицинску и ветеринарску употребу, лосиони за медицинску употребу, фармацеутски препарати за негу коже.
Кл. 30: кафа, чај, немедицински биљни чајеви, какао, шећер, пиринач, топиока, саго, замена кафе, брашно и производи од житарица, хлеб, колачи, посластице, сладоледи, мед, меласа, квасац, прашак за пециво, со, сенф, сирће, сосеви (као зачини), зачини, лед, зачински додаци, препарати од житарица, храна на бази овса, овсене пахуљице, грицкалице на бази житарица, плочице од житарица.

(111) **78889** (181) **06.09.2029.**
(210) Ж- 2019-1381 (220) 06.09.2019.
(151) 09.06.2020.
(732) **Миомир Попесков**, Кумодрашка 107, 11000 Београд, RS
(540)

(531) 15.07.01; 16.01.25; 18.05.10; 21.01.15; 24.17.06; 26.01.16; 27.05.01; 29.01.01; 29.01.03; 29.01.04
(591) зелена, плава, црвена, наранџаста
(511) Кл. 16: бележнице за скицирање; бели картон; беџеви од картона; беџеви од папира; беџеви са именом [канцеларијски прибор]; беџеви с именом од папира; билтени; билтени са вестима [штампани материјал]; билтени [штампани материјал]; блокови за бележење резултата; блокови за белешке; блокови за записивање; блокови [канцеларијски материјал]; блокови са неувезаним листовима папира; блокови са папиром за писање; божићне честитке; бојанке; брошуре; ваучери; вежбанке; вежбанке [празне]; визит карте; визит картице; висеће фасцикле; вискозни папир за умотавање, украсни папир; вишенаменске пластичне кесе; влакнасти папир; водоотпорни папир; врећице [коверте, кесе] од папира или пластике, за паковање; врећице [коверте, кесице] од папира за паковање; врећице [коверте, кесице] од пластике за паковање; врећице од папира за паковање; врећице од папира или пластике за паковање; годишњаци [штампана издања]; годишњи планери; дебели папир за цртање; декоративне књиге за клуб-столове; делимично одштампани обрасци; дечије радне свеске; дечије сликовнице; дечији комплет папира за ликовно; дидактичке картице [наставни материјали]; дневни планери; дневници; дописнице за најаву посебних догађаја; дописница, разгледнице; држачи за графитне оловке; држачи за карте од папира; држачи за кистове; држачи за лепљиве траке; држачи за нотесе; држачи за обичне и хемијске оловке; држачи за писма; држачи за стони прибор; држачи за табле са резултатима за голф; држачи за хемијске оловке; држачи листова; држачи оловака; држачи печата; држачи прибора за писање; држачи спајалица; држачи спајалица за папир; држачи списа, докумената [канцеларијски прибор]; држачи страница књига; едукативне карте [материјал за учење]; екс либрис налепнице; етикете за обележавање; етикете, не од текстила, за бар кодове; етикете од папира или картона; етикете са ценама; жигови [печати]; заставе од папира; заштитне навлаке за књиге; заштитне навлаке за листове папира и странице књига; заштитни папир; зидне карте; зидни календари; знакови од папира; изложбене кутије од картона; изложбене кутије од папира; изложбене кутије од папира или картона; илустрације; илустроване зидне мапе; илустроване зидне мапе за образовне потребе; илустровани нотеси; именици [штампани материјал]; индекс регистри; индиго папир за репродукцију слика у штампарској индустрији; индиго папир за умножаваче; индустријске картонске или папирне кутије за паковање; индустријске картонске кутије за паковање; инструменти за гравирање; инструменти за писање; инструменти за цртање; интерактивне едукативне књиге за децу; информативна писма; информативне књиге; информативне књижице; информативни листови; календари; календари са

кидањем страница; канцеларијска папирна галантерија;канцеларијске машине за затварање коверата; канцеларијске портфолио фасцикле; канцеларијске фасцикле; канцеларијске футроле; канцеларијски апарати за спирално увезивање; канцеларијски материјал, изузев намештаја; канцеларијски материјал и канцеларијски прибор, осим намештаја; канцеларијски папир; канцеларијски прибор за писање; канцеларијски прибор [осим намештаја]; карбон папир; карикатуре; карте; картице за белешке; картице за писање кратких порука; картице за уписивање података; картице са бодовима; картице са именима за столове; картице са универзалним поздрави ма; картон за паковање; картони за испоруку робе; картонске висеће етикете; картонске етикете; картонске или папирне кутије за поклоне; картонске или папирне кутије за поклоне за забаве; картонске кутије; картонске кутије за индустријско паковање; картонске кутије за паковање; картонске кутије за поклоне; картонске кутије за поклоне за забаве; картонске ознаке; картонске позади не за увезивање књига; картонске посуде; картонске склопиве кутије за паковање; картонски материјал за паковање; картонски материјал за паковање [облагање, пуњење]; картонски натписи; картонски плакати; картон у боји [обојени картон]; картотеке; кесе од папира за паковање; кесе од папира или пластике за паковање; кесице за прославе од папира или пластике; клипсе за оловке; књиге; књиге активности; књиге активности са налепницама; књиге за децу; књиге за децу са аудио компонентама; књиге на преклоп са тродимензионалним сликама; књиге са песмама или нотама; књиге са подацима; књиге са причама; књиге са узорцима зидних облога; књиге са узорцима папирних тапета; књиге са упутствима за рачунарске игре; књиге увезане жицом; књиговезачка платна; књиговезачке корице; књижице; књижице за бележење резултата; књижице са купонима; коверте; коверте за паковање од папира или пластике; коверте од манила папира; кожне пернице; кожне футроле за роковнике и недељне планере; кожни обележивачи за књиге; кожни омоти за књиге; кожни омоти за роковнике; колажи; колекционарске сличице; комади картона; комплети за цртање; комплети књига са упутствима за рачуна реке игре; конусне папирне кесе; креп папир; креп папир за кућну употребу; кристал папир; кутије за канцеларијски прибор; кутије за ношење од папира; кутије за оловке; кутије од картона за паковање; кутије од папира; кутије са бојама [школски материјал]; кутијице за маркере; ладице за документа [канцеларијски реквизити]; лепила за канцеларијске потребе; лепљива пластична фолија за обмотавање; лепљива пластична фолија за обмотавање и паковање; лепљива пластична фолија за паковање; лепљива пластична фолија за постављање слика; лепљива слова и бројеви од винила; лепљиве ознаке од папира; лепљиве траке за канцеларијску употребу; лепљиве фолије [канцеларијски материјал]; лепљиви блокови за белешке; лепљиви материјали за канцеларијску употребу; лепљиви папир за белешке; летци, флајери; леци; листајуће књиге; листови за бележење резултата; листови за допуну; листови папира за хватање бележака; лични планери; магнетне табле за распореде активности и састанака; марамице од папира; материјали за обуку и наставу; месечни планери; музичке честитке, разгледнице; налепнице; налепнице [канцеларијски прибор]; налепнице које се наносе пеглом; наставни водичи; наставни материјали од папира; натписи од папира; недељни планери; нотеси; образовне књиге; образовне публикације; обрасци за прецртавање; ознаке од папира или картона; омотачи за вежбанке; омоти за документа [канцеларијски материјал]; омоти за извештаје од папира; омоти за папир; памфлети; папир за писање и коверте [папирна галантерија]; папир за свеске; папир за умотавање поклона; папирне декорације за забаве; папирне етикете за идентификацију; папирне етикете за поклоне; папирне заставице; папирне кутије за паковање; папирне кутије за поклоне; папирни нотеси; папирни омоти за документа; печати; печати за нумерисање; печати за обележавање; печати који остављају отисак; печати са адресом; печати са мастилом; писаћи блокови; плакати од папира; плакати од папира или картона; планери за канцеларијску употребу; планови, пројекти; пластика за моделирање; пластичне кесе за куповину; пластичне кесе за кућну употребу; пластичне кесе за паковање; пластичне коверте за паковање; пластичне кесице за паковање; пластичне фолије; пластичне фолије за омотавање; подметачи за пивске чаше; подметачи за сто од папира; подметачи за чаше од папира; подметачи од папира; подупирачи за књиге; позивнице; показатељи датума; пословни именици; пословни обрасци; постери; постери без оквира; поштански жигови; празне или делимично исписане папирне етикете; празне или делимично исписане разгледнице; празне картице; празне картице за белешке; празни дневници; празни обрасци; приручници; приручници за обуку; приручници за употребу опреме за вежбање; приручници за употребу рачунара; приручници за цртање; приручници са упутствима; приручници са упутствима за наставне потребе; проспекти; радне свеске са вежбама; разгледнице; распореди догађања за посебне прилике; рачунарски приручници; регистратори; роковници; свеске; свеске за вежбање рукописа; свеске од папира; свеске са спиралним повезом; светлећи папир; свилени папир; слике; сликовнице; слова и бројеви израђени од папира;

слова и бројеви са лепљивом полеђином [канцеларијски прибор]; таблице за писање; тврде пернице за обичне и хемијске оловке; тврде пернице за оловке; украсне папирне заставице; украсне подлоге од папира; улазнице; упутства; упутства за рачуна реке игре; упутства за рачунарске програме; упутства за употребу рачунара; урамљени постери; уџбеници; часописи о рачунарима; часописи са општи м садржајем; џепни дневници; џепни календари; џепни нотеси; џепни роковници; штампана предавања; штампане брошуре; штампане информативне картице; штампане информативне фасцикле; штампане картице; штампане картице за одговоре поштом; штампане огласне плоче од папира; штампане папирне етикете; штампане позивнице; штампане позивнице од картона; штампане позивнице од папира; штампане приче у илустрованом облику; штампане публикације; штампане публикације у вези са компјутерима; штампане ствари; штампане странице за одговоре; штампане странице са упитницима; штампане таблице; штампане улазнице; штампане честитке са похрањеним електронским информацијама; штампани билтени; штампани визуелни прикази; штампани извештаји; штампани календари; штампани купони; штампани леци; штампани материјали за обуку; штампани материјали за подучавање; штампани материјали за подучавање, образовање и наставу; штампани материјали у виду обојених узорака; штампани наставни материјали; штампани наставни планови; штампани образовни материјали; штампани памфлети; штампани папирни натписи; штампани папирни натписи бројевима столова за посебне догађаје; штампани папирни натписи са именима за посебне догађаје; штампани планови; штампани поклон ваучери, некодирани; штампани приручници; штампани приручници са образовним методама; штампани промотивни материјали; штампани роковници; штампани сертификати; штампани сертификати за награде; штампани узорци; штампани упитници; штампани флајери; штампани ценовници.

Кл. 18: кутије за визит карте; ранци; руксаци; ручне торбице; спортске торбе; торбе; торбе за куповину; футроле [етуи] за визиткарте; футроле за кредитне картице [новчаници]; школске торбе.

Кл. 25: блузе, кошуље; виндјакне; готова, конфекцијска одећа; женске поткошуље; јакне [одећа]; кабанице [одећа]; капе; кецеље [одећа]; кошуље кратких рукава; кратке панталоне бермуде; кратке чарапе; крзнени шалови; мајице; мушке боксерице; обућа; одећа; панталоне; папирни шешири [одећа]; папуче за купатило; плетена одећа [одећа]; прслуци; пуњене јакне [одећа]; радни комбинезон, одело; рукавице [одећа]; спортске мајице, дресови; сукње; сукње-панталоне; траке за главу [одећа]; трикои; униформе; хаљине; шалови; шешири.

Кл. 27: тапете; отирачи за врата.

Кл. 41: академије [образовне]; академска менторство деце школског узраста; анализирање резултата образовних тестова и података за друге; вођење забавних догађаја; вођење забавних догађаја, културних догађаја, спортских догађаја ужива, образовних догађаја, и забавних и културних активности; вођење забавних догађаја ужива; вођење забавних догађаја ужива и филмских фестивала; вођење изложби из области забаве; вођење конгреса; вођење конференција; вођење курсева за обуку у области технологије и иновација; вођење културних активности; вођење културних догађаја; вођење курсева за оспособљавање, образовање и обуку за младе и одрасле; вођење курсева кореспонденције; вођење курсева учења на даљину; вођење образовних догађаја; вођење образовних конференција; вођење образовних курсева; вођење образовних семинара; вођење образовних форума ужива; вођење обука; вођење обуке у склопу кампа за обуке; вођење радионица за обуку; вођење радионица и семинара; вођење семинара; вођење семинара за обуку; вођење такмичења на интернету; вођење учења на даљину на апсолвентском нивоу; вођење учења на даљину на нивоу колеџа; вођење учења на даљину на нивоу основног образовања; вођење учења на даљину на нивоу средњег образовања; вођење учења на даљину на универзитетском нивоу; вођење часова; договарање, реализација и организација конференција; договарање, реализација и организација семинара; додатно образовање; електронске публикације са информацијама о широком распону тема на мрежи; електронске публикације текстова и штампаног материјала, осим рекламних текстова, на интернету; електронска издаваштво; забава посредством радија; издавање аудио књига; издавање билтена; издавање брошура; издавање годишњака; издавање докумената у области образовања, науке, јавног права и друштвених питања; издавање електронских књига и он-лајн периодичних часописа; издавање електронских књига и он-лајн часописа; издавање електронских новина којима је могуће приступити путем глобалне рачунарске мреже; издавање електронских онлајн периодичних издања; издавање електронских публикација; издавање електронских часописа; издавање интернет часописа; издавање информативних листова; издавање журнала; издавање и уређивање књига, новина и периодичних часописа; издавање и уређивање књига, новина и часописа; издавање и уређивање магазина; издавање и уређивање новина; издавање и уређивање периодичних издања; издавање и уређивање штампаног материјала; издавање и уређивање штампаног материјала и текстова, осим рекламних текстова; издавање и уређивање штампаног

материјала, књига,новина и периодичних часописа, осим за рекламне потребе; издавање календара; издавање каталога; издавање књига; издавање књига и магазина; издавање књига и часописа; издавање књига, магазина, годишњака и журнала; издавање књига, периодичних издања, часописа, новина и билтена; издавање књига, часописа и других текстова, осим рекламних текстова; издавање књига, часописа и новина на интернету; издавање мултимедијалног материјала он-лајн; издавање научних магазина; издавање научно-информативних часописа; издавање новина; издавање образовних материјала; издавање периодичних часописа и књига у електронском формату; издавање периодичних часописа, каталога и проспеката; издавање приручника; издавање приручника за образовање и оспособљавање; издавање приручника за обуку; издавање проспеката; издавање рекламног материјала за потребе забаве и подучавања; издавање текстова и слика, и у електронском формату, осим за рекламне потребе; издавање текстова, осим рекламних текстова; издавање уџбеника; издавање часописа и књига у електронском формату; издавање часописа у електронском формату; издавање часописа у електронском формату на интернету; издавање штампаног материјала; издавање штампаног материјала и текстова, осим рекламних текстова; издавање штампаног материјала, и у електронском формату, осим у рекламне сврхе; издавање штампаног материјала, осим рекламних текстова; издавање штампаног материјала, осим рекламних текстова, у електронском формату; издавање штампаног материјала у електронском формату; издавање штампаног материјала у електронском формату на интернету; издавачке услуге за дигиталну видео, аудио и мултимедијалну забаву; издавачке услуге, осим штампања; изнајмљивање аудио и видео опреме; изнајмљивање материјала за обуку; изнајмљивање машина за играње видео игара; изнајмљивање образовних и материјала за обуку; изнајмљивање образовних материјала; индивидуални тренинг; информатичка обука; информације које се односе на образовање и забаву; информисање о образовању; консултантске услуге које се односе на образовање и обуку; консултантске услуге које се односе на обуку; консултантске услуге које се односе на обуку и усавршавање; консултантске услуге које се односе на обуку, усавршавање и образовање; консултантске услуге у области образовања, обуке и усавршавања, и забаве које се пружају путем позивних центара и дежурних телефонских линија; консултантске услуге у области потешкоћа у учењу; настава, обука; образовне и забавне услуге; образовне услуге које пружају академије; образовне услуге које пружају средње школе; образовне услуге у виду курсева на универзитетском нивоу; образовне услуге у виду тренинга; обука за одрасле; обука из области дизајна; обука из области комуникационих технологија; омогућавање привремене употребе онлајн образовних материјала који се не могу преузети са интернета; омогућавање приступа онлајн видео садржајима који се не могу преузети; омогућавање приступа онлајн издањима у облику новинских чланова за децу, која се не могу преузети; омогућавање програма обуке; онлајн издавање електронских књига и часописа; онлајн издавање електронских магазина; онлајн издавање електронских часописа; организација такмичења у електронским играма; организовања и уређивање семинара, конференција, курсева обуке и даљег усавршавања; организовање активности из области културе за потребе летњих кампова; организовање и вођење образовних догађаја; организовање и вођење образовних курсева; организовање и вођење образовних семинара; организовање и вођење радионица и семинара; организовање и вођење радионица [обука]; организовање и вођење семинара за обуку; организовање игара и такмичења; организовање игара и такмичења путем интернета; организовање изложби, конвенција и конференција за културне или образовне потребе; организовање изложби, семинара и конференција; организовање и реализација дневних курсева за одрасле; организовање и реализација конференција, конвенција, образовних изложби, часова, предавања, семинара и радионица за обуку; организовање и реализација конференција, конгреса, семинара, симпозијума, курсева обуке, часова и предавања; организовање и реализација курсева за обуку; организовање и реализација образовних конференција; организовање и реализација предавања; организовање и реализација радионица, туторијала, семинара и конференција; организовање и реализација састанака у области образовања; организовање и реализација семинара и радионица за обуку; организовање и реализација семинара, конференција, курсева за обуку и усавршавање; организовање и реализација такмичења [образовање или забава]; организовање и реализација туторијала; организовање и реализација чсаова; организовање курсева обуке; организовање курсева учења на даљину; организовање образовних активности за потребе летњих кампова; организовање образовних догађаја; организовање образовних конференција; организовање образовних курсева; организовање образовних наступа; организовање образовних семинара; организовање обука; организовање програма за обуку младих; организовање, продукција и представљање догађаја за образовне, културне или забавне потребе; организовање професионалних радионица и курсева за обуку; организовање

радионица и семинара; организовање семинара; организовање такмичења; организовање такмичења за образовне или забавне сврхе; организовање такмичења и свечаности доделе награда; организовање часова; подучавање; подучавање у припремним школама; практична настава [обука путем демонстрације]; припрема образовних курсева и испита; припрема, реализација и организација радионица за обуку; продукција аудио мастер снимака; продукција звучних и видео снимака; продукција звучних снимака; производња образовних и материјала за обуку; производња образовних материјала; професионално саветовање у вези са образовањем и обуком; пружање додатних курсева; пружање информација из области образовања; пружање информација о образовању; пружање информација о онлајн образовању; пружање информација у вези са образовањем, обуком, забавом, спортским и културним активностима; пружање информација у вези са обуком; пружање континуираних курсева; пружање курсева за обуку на нивоу средње школе; пружање курсева обуке; пружање курсева обуке на нивоу средње школе, факултета или постдипломском нивоу; пружање образовних курсева; пружање образовних курсева, предавања, семинара и програма за обуку младих; пружање обуке и образовања; пружање онлајн информација из области образовања; пружање он-лајн информација у вези са образовним активностима, активностима оспособљавања, забавним, спортским и културним активностима; пружање он-лајн туторијала; пружање онлајн услуга подучавања; пружање он-лајн часописа са општом тематиком, који нису за преузимање; пружање подучавања из области рачунара путем видео конференције; пружање подучавања из области рачунара путем дописних курсева; пружање показних образовних вежби; пружање услуга едукативне забаве за децу у центрима за ваншколске активности; пружање услуга он-лајн обуке; пружање услуге оспособљавања и усавршавања; стручна обука; услуге консултација и информисања које се односе на договарање, реализацију и организацију радионица за обуку; услуге образовања и обуке; услуге образовања и подучавања; услуге образовања које пружају школе; услуге образовања, обуке и забаве; услуге образовања, обуке и подучавања у вези са израдом и производњом; услуге образовне обуке за рад са рачунарима; услуге обуке за коришћење рачунара; услуге обуке за употребу и рад са рачунарима и процесорима података; услуге обуке у области обраде података; услуге обуке у области пројектовања, оглашавања и комуникацијских технологија; услуге обуке у области развоја рачуна рских програма; услуге обуке у области управљања пројектима; услуге он-лајн дигиталног издаваштва; услуге подучавања виших разреда основних школа; услуге подучавања у основним школама; услуге учења на даљину; услуге учења на даљину које се пружају на интернету; услуге учитељске обуке; учење на даљину.

Кл. 42: дизајнирање визит карти; дизајнирање одеће; израда и одржавање веб страница за друге; консултације о безбедности интернета; платформа као услуга [PaaS]; пружање информација о рачунарским технологијама и програмирању путем Интернет странице; развој рачунарских платформи; рачунарско програмирање; рачунарство у облаку; саветовање о изради веб сајтова; саветовање у вези информационих технологија.

---

(111) **78890** (181) **20.11.2029.**
(210) Ж- 2019-1827 (220) 20.11.2019.
(151) 09.06.2020.
(732) **WELLNESS CODE ONE DOO** , Mirče Aceva 25, 11000, Beograd, RS
(740) ПЛАВША & ПЛАВША ДОО, Струмичка 51, 11050, 11000 Београд
(540)

(531) 05.03.13; 05.05.20; 24.17.02; 27.05.01
(511) Кл. 20: ваздушни кревети, не за медицинске намене; венецијанери; делови од дрвета за намештај; дрвени кревети; дрвени оквири за кревете; душеци; душеци израђени од савитљивог дрвета; душеци на надувавање; душеци са опругама; завесе од бамбуса; јастуци; конструкције кревета; кревети; кревети на спрат; кревети са душецима пуњеним куглицама; метални оквири за кревете; наддушеци; намештај; намештај за спаваће собе; намештај израђен од дрвета или замене за дрво; намештај за отворене просторе; намештај од бамбуса; намештај од дрвета; намештај, огледала, оквири за слике; намештај од замене за дрво; намештај од савијеног дрвета; намештај по наруџби; наслоњаче, лежаљке; оквири за кревете; огледала; огледала [намештај]; опрема за кревете, неметална; опруге за душеке; опруге за кревет; основе за душеке; пернати душеци [наддушеци]; подлоге за спавање; подлоге за спавање [душеци или јастуци]; постављене навлаке за намештај, нетекстилне; постављене навлаке од тканине за намештај; прекривачи, јоргани, јастуци за кревете, осим постељине; столице; столови; сточићи; тапацирани намештај; тоалетни сточићи; унутрашње прозорске ролетне од текстила; унутрашњи застори од тканине; фотеље, софе.

Кл. 24: вафл пешкири; везени јоргани [постељина]; велики пешкири за купање; вунена ћебад; декоративна тканина за постељину, замена за јастук; декоративни прекривачи; драперије [тешке завесе]; заштитне навлаке за душеке [постељина]; зидне декорације од текстила; јастучнице; јоргани; навлаке [за душеке]; навлаке за јоргане; навлаке за кревете са федерима; навлаке за перјане јоргане; навлаке [ланене]; памучни пешкири; памучни пешкири за лице; памучни пешкири за руке; пешкири за купање; пешкири од текстила; пешкири од фротира; покривачи за душеке; покривачи за кревет са украсним воланима; покривачи од фротира; постељина; постељина од неплетених текстилних материјала; постељина са украсним воланима; прекривачи за кревет од перја, паперја; прекривачи за намештај; прекривачи од трикотаже; простирке за кревете; прошиверни јоргани пуњени паперјем; столњаци од текстила; салвете од текстила; стони подметачи од текстила; текстилна роба за употребу као постељина; текстилна роба у комадима за израду креветних покривача; текстилни пешкири за купатило; тканине за декорацију ентеријера; тканине за завесе; тканине за намештај; ћебад за кревете; ћебад за кревете од памука; украсне плахте за кревет; украсне пресвлаке за доњи део кревета од тканине; украсни креветски чаршави; чаршави за кревет рађени по мери; чаршави [текстилни].
Кл. 35: анализирање тржишта; консултантске и саветодавне услуге за спољну трговину; услуге малопродаје и велепродаје, нарочито намештаја, сефова, мини барова, душека, јастука, јоргана, прекривача, пешкира, постељине, опреме за хотелске собе, купатила, конференцијске сале и остале хотелске просторе; опреме за спа и велнес центре.

(111) **78891** (181) **31.01.2030.**
(210) Ж- 2020-119 (220) 31.01.2020.
(151) 10.06.2020.
(732) **MAT-Real Estate doo; UTD ALEKSANDAR DOO NOVI SAD; UTD CENTAR DOO NOVI SAD; CENTAR No.1 DOO; RIBARSKO OSTRVO DOO NOVI SAD and UTP VOJVODINA DOO ZRENJANIN**, Булевар Михајла Пупина бр. 1, 21000, Нови Сад, RS; Булевар цара Лазара бр. 79, 21000, Нови Сад, RS; Успенска бр. 1, 21000, Нови Сад, RS; Коларчева бр. 1, 11000, Београд, RS; Рибарско острво бр. 4, 21000, Нови Сад, RS і Трг слободе 3-5, Зрењанин, RS
(540)

MAT Hoteli

(531) 26.01.18; 26.01.24; 27.05.01; 27.05.21; 27.05.25; 29.01.12
(591) пантоне 281ц; пантоне 141ц.
(511) Кл. 35: оглашавање; вођење послова; пословно управљање; канцеларијски послови.
Кл. 39: транспортне услуге; паковање и складиштење робе.
Кл. 41: образовне услуге; припремање обуке; разонода; спортске и културне активности.
Кл. 44: хигијенска заштита и нега лепоте за људе.

(111) **78892** (181) **05.12.2029.**
(210) Ж- 2019-1918 (220) 05.12.2019.
(151) 11.06.2020.
(732) **"MILANO SUNGLASSES HOUSE" доо Крагујевац**, Млавска 27, Крагујевац, RS
(740) Др Слободан Гавриловић, адвокат, Бирчанинова 8, 11000 Београд
(540)

Vision

(511) Кл. 9: наочаре; рамови за наочаре; кутије за наочаре; наочаре за сунце; спортске наочаре, цвикери; контактна сочива; кутија за контактна сочива; оптичарски производи; стакла за наочаре; оквири за наочаре; наочаре (оптика).

(111) **78893** (181) **25.12.2029.**
(210) Ж- 2019-2061 (220) 25.12.2019.
(151) 11.06.2020.
(732) **Luka Strezoski**, Народног фронта 23Е/105, 21000 Нови Сад, RS
(540)

Reload
ENERGY SHOT

(531) 26.04.22; 26.04.24; 27.05.01; 27.05.10; 27.05.17; 27.05.24; 29.01.02; 29.01.06; 29.01.08
(591) црна, жута, бела
(511) Кл. 5: дијететска храна и супстанце прилагођене за употребу у медицини или ветеринарску употребу, храна за бебе; дијететски додаци (додаци исхрани) за људе и животиње.
Кл. 25: одећа, обућа, покривала за главу.
Кл. 32: безалкохолни напици; минералне и содне воде; воћни напици и воћни сокови; сирупи и други безалкохолни препарати за прављење напитака.

(111) **78894** (181) **16.01.2030.**
(210) Ж- 2020-28 (220) 16.01.2020.
(151) 11.06.2020.

(732) **ХРАМ СВЕТОГ САВЕ Београд**, Крушедолска бр. 2а, 11000 Београд, RS
(740) Адвокат Миша Ј. Петровски, Господар Јевремова 45/III/8, 11000 Београд
(540)

(531) 07.01.03; 24.13.09; 26.01.16; 26.01.21; 27.05.01; 27.05.09; 27.07.01; 28.05.00; 29.01.02; 29.01.06
(591) златна, сива, бела
(511) Кл. 4: свеће и фитиљи за осветљавање. Кл. 6: обични метали и њихове легуре; мали метални гвожђарски производи.
Кл. 9: апарати за снимање, пренос и репродуковање звука или слике; магнетни носачи података, дискови за снимање; компакт дискови, ДВД и други дигитални носачи података; компјутерски програми и софтвери.
Кл. 14: накит, имитације накита и накит од племенитих метала и драгуље.
Кл. 16: хартија, картон и производи од њих; штампане ствари; књиговезачки материјал; фотографије; канцеларијски материјал; уметнички материјали. Кл. 18: кожа и имитација коже, производи израђени од ових материјала; кофери и путне торбе. Кл. 21: кућне или кухињске справе и посуде; чешљеви и сунђери; стакларија, порцелан и грнчарија. Кл. 24: текстил и текстилни производи од памука, свиле и коже; прекривачи за кревете од памука, свиле. Кл. 25: одећа, обућа, покривала за главу. Кл. 30: хлеб, колачи и посластице; шећер, мед, меласа. Кл. 33: алкохолна пића - вино и ракија.

---

(111) **78895** (181) **26.11.2029.**
(210) Ж- 2019-1874 (220) 26.11.2019.
(151) 12.06.2020.
(732) **Марина Рајичић**, Кнеза Лазара 15/4, 11400 Младеновац, RS
(540)

(531) 08.01.21; 08.01.24; 27.05.02; 27.05.25; 29.01.01; 29.01.02; 29.01.03; 29.01.04; 29.01.05; 29.01.06; 29.01.07
(591) плава, браон, розе, жута, љубичаста, зелена, бела.
(511) Кл. 14: часовници, наруквице (накит), привесци (накит), ситни украси (бижутерија), ланчићи (накит), накит, сатови, бижутерија, привесци за кључеве, кутије за накит. Кл. 16: постери, бележнице, нотеси, албуми, слике, штампани материјал, оловке, периодичне публикације, свеске, бележнице, књиге са песмама или нотама, књиге, фотографије штампане, печати, штампани роковници, штампане ствари, магазин (периодични), школска опрема (свеске и прибор за писање), налепнице, музичке честитке, разгледнице, беџеви са именом.
Кл. 18: женске ташне, школске торбе, ранчеви, џепни новчаници, ручне торбице, ранци, торбе. Кл. 25: капе, чарапе и плетена трикотажа, шалови, мараме, одећа, сукње, опрема за бебе (одећа), пиџаме, хаљине, траке за главу (одећа), мајице, маске за спавање, хеланке, покривала за главу. Кл. 26: траке за косу, шналице за косу, траке за руке (додатак одећи), брошеви (модни детаљ на одећи), украсна роба (вез), украси за косу, шнале, шнале за косу, украси за одећу, значке за одећу које нису од племенитих метала, привесци.
Кл. 28: играчке, лопте за играње, друштвене игре, игре, лутке, плишане играчке, пињата, пуњене играчке, фигуре играчке.
Кл. 41: услуге забавних паркова, услуга разоноде, услуге забављача, физичко васпитање, производња филмова који нису рекламни филмови, продукција радио и телевизијских програма, телевизијска забава, омогућавање коришћења онлајн видео записа, који се не могу преузимати, писање песама, писање сценарија, дистрибуција филмова.

---

(111) **78896** (181) **11.06.2029.**
(210) Ж- 2019-873 (220) 11.06.2019.
(151) 12.06.2020.
(732) **Halo Finery doo Beograd - Surčin**, Словенска бр. 1, Београд-Сурчин, RS
(740) Адвокат Срећко П. Митић, Булевар краља Александра 43, 11000 Београд
(540)

RAKI

(511) Кл. 21: корита за пиће, корита за храњење, челична вуна за чишћење, даске за прање, посуде за чување хране, топлотно изоловане, прахери [ручне справе], стаклене кугле [посуде], стаклене бочице [посуде], животињска длака [четкарска роба], прстенови за живину, млазнице за црева за заливање, справе за заливање, справе за распршивање, четке,

вртне прскалице, канте за заливање, корпе за хлеб за кућну употребу, прстенови за птице, кадице за купање птица, метле, механичке метле, стаклене боце [посуде], канте, кофе, лавори [посуде], комплети посуда за кување, сипачи пића [пурери], чешагије, посуде за путер, поклопци за кутије за путер, кригле за пиво, стаклене тегле, посуде за пиће, топлотно изоловане посуде за пића, кутије за држање папирних убруса, кутије за сапун, кутије за чај, посуде [чиније], чиније [посуде], стаклени балони за пића, плетени балони за пића, изувачи за чизме, стаклени затварачи, вадичепи, електрични и неелектрични, стаклене чиније, флаше [боце], вакумиране, боце термоси, расхладне боце, отварачи за флаше, електрични и неелектрични, кухињски ражњићи од метала, ражњићи за печење, метални четкице за нокте, четке за тоалет, четке за стаклене лампе, материјали за прављење четки, длака за четке, кадионице, флашице за уље и сирће, кафански послужавници, кавези за птице, сита [кућне посуде], топлотно-изолационе посуде, декоративни бокали, држачи зај еловнике, шерпе, метална средства за рибање, чишћење за тигање, решетке за пепео [за употребу у домаћинству], керамика за употребу у домаћинству, млатилице за муве, казани, котлови четке за обућу, четке за коње, јасле за животиње, чешљеви за животиње, чешљеви, крпе за чишћење, украси од порцелана, калупи, модле [кухињски прибор], неелектрични апарати за полирање воском, шејкери за коктеле, посуде за лепак, стаклене посуде, рогови за пиће, козметички прибор, цедиљке за употребу у домаћинству, посуде за воће, стони држачи ножева, затварачи поклопаца за лонце, поклопци за лонце, навлаке за даске за пеглање, пресе за кравате, мешалице, не-електричне, за кућну употребу, цедиљке [кухињске справе], кристал [стакларија], калупи за коцке леда, посуде за прављење леда, кожа за полирање, кухињско посуђе, лопатице за употребу у домаћинству, куварске модле, инструменти за чишћење, ручни чачкалице, корита за прање веша, плочице за спречавање кипења млека, кухињске даске за сецкање, чешљеви за косу са великим зупцима, апарати за скупљање прашине, неелектрични сталци за пегле, стаклени прах за украшавање, несесери са прибором, тоалетни несесери, држачи за тоалет папир, држачи за сапуне, сифонске боце за сода воду, сифонске боце за сода воду, емајлирано стакло, не за грађевинарство, дрвени калупи за ципеле, левци сетови за зачине, тоалетни сунђери држачи, сунђера крпе за брисање прашине са намештаја, сталци за сушење веша, кофе од тканих влакана, кутије за чешљеве, грнчарија, носачи за цвеће и биљке [цветни аранжмани], саксије, жице за муђење, неелектричне, за употребу у домаћинству, мопови, тигањи, четке за рибање, пресе за воће, неелектричне, за употребу у домаћинству, упијачи дима, за кућну употребу, војничке посуде [мањерке], растезачи рукавица, модле за колаче, плочасто стакло [сировина], боце за пиће за спортове, роштиљ [кухињски прибор], решетке за печење [кухињски прибор], постаље за роштиљ ножице за роштиљ, четке за катран, са другом ручком, пуфне за пудерисање стакло, необрађено или полуобрађено [осим грађевинског стакла], замке за инсекте, стаклена вуна осим оне за изолацију, лонци, посуде за поврће, сервиси за ликер, кашике за преливање [кухињски прибор], мајолика, кухињски млинови, неелектрични, кућне потрепштине, прибор за скупљање мрвица, мозаици од стакла, који нису за грађевинарство, млинови за употребу у домаћинству, ручни отпаци вуне за чишћење, полози [вештачки], чашице за јаја, опал стакло, млечно стакло, сунђери за прање, сунђери за рибање, даске за сечење хлеба, излетничке корпе заједно са посуђем, пресе за панталоне, папирни тањири, оклагије [кућне], електрични чешљеви, лопатице за торту, кашике за сервирање колача, пипете за тестирање вина, сифони за тестирање вина, даске за пеглање, послужавници од папира, за домаћинство, земљано посуђе, млазнице за канте за заливање, млин за бибер, ручни посуде за бибер, неелектричне машине и апарати за полирање, за кућну употребу, материјали за полирање, изузев препарата, папира и камена, за полирање, порцеланска роба, вазе, посуде за сапун, држачи сапуна, ноћне посуде, грнчарија, канте за смеће, канте за отпад, корпе за ђубре, канте за ђубре, пудријере, посуде за лед, кофе за лед, ренда за кућну употребу, замке за пацове, кутије за употребу у домаћинству или кухињи ,прстенови за салвете, чиније за салату, сланици, прскалице за заливање цвећа и биљака, сервиси [посуђе], посуђе, сервиси за чај [стоно посуђе], стони држачи салвета, посуде од метала за прављење леда и ледених пића, тацне кашике за обување ципела, чиније за супу, четке за обрве, замке за мишеве [мишоловке], статуе од порцелана, керамике, печене глине, теракоте или стакла, чиније за шећер, стоне украсне вазне, шољице, вешалице за одећу, чајници, кукице за закопчавање, касице "прасице", тоалетни прибор, урне, стоно посуђе [изузев кашика, виљушки, ножева], распршивачи мириса, мирисни испариви распршивачи, стакло са уграђеним електричним проводницима, бојена стакларија, стакла за прозоре, возила [полупрерађени производ], шоље, аеросолни распршивачи који нису за медицинску употребу, уметничка дела од порцелана, керамике, печене глине, теракоте или стакла, тањири, аутоклави [кувала под притиском], не-лектрични експрес лонци, неелектрични мутилице, не-електричне грејачи за флашице за храњење, неелектрични, четкице за бријање, постоља за четкице за бријање, прстенови за свеће, прстенови за свеће, кутије од

стакла, кутије за слаткише, свећњаци, канделабри [свећњаци] чајници, неелектрични филтери за чај, јаја за припрему чаја од целог листа, четкице за зубе, електричне четке, изузев делова машина, бисте од порцелана, керамике, печене глине, теракоте, или стакла, омоти, навлаке за саксије, који нису од папира, омоти, навлаке за саксије, које нису од папира, млинови за кафу, ручни севиси за кафу [стоно посуђе], филтери за кафу, не-електрични лончићи за кување филтер кафе, не-електрични подметачи, не од папира и текстила, абразивни сунђери за кухињску употребу, фритезе, неелектричне преносни фрижидери, неелектрични преносне расхладне кутије, неелектричне апарати на воду за чишћење зуба и десни, јеленска кожа за чишћење, неелектричне справе за полирање ципела воском, поклопци за посуде са сиром, корпе за домаћинсгво, послужавници за домаћинство, памучни отпад за чишћење, прекривачи хране, поклопци за храну, подметачи [стони прибор], бокали, крчази, кухињске посуде, кухињски прибори, прибори за кување, не-електрични држачи за чачкалице, четкице за зубе, електричне апарати за уклањање мириса за личну употребу, четке за чишћење резервоара и посуда, натписи [ознаке] од порцелана или стакла, сунђери за употребу у домаћинству ,перјане пајалице, крпе за прашину, стаклена силиконска влакна, која нису за текстилну употребу, фиберглас, осим за изолацију или текстилну употребу, фигурине од порцелана, керамике, печене глине, теракоте или стакла, статуете од порцелана, керамике, печене глине, теракоте или стакла нити од фибергласа, које нису за текстилну употребу, посуде за кување кафе [џезве], не-електричне цедиљке за чај, боце и чутуре, рукавице за употребу у домаћинству, врчеви и кригле, сетови флашица за уље и сирће, рукавице за полирање, справе за гашење свећа, кадице за бебе, преносиве кавези за кућне љубимце, крпе за прање подова, четке за прање судова, собни тераријуми [за узгајање биљака], кутије, простирке за кућне љубимце, посуде за кућне љубимце, растопљен силицијум [полупроизвод], изузев за грађевинарство, пекачи вафли, неелектрични кутије за хлеб, штапићи за јело, кучина, кудеља за чишћење, штипаљке за веш, штапићи за коктеле, посластичарске шприц ,кесе за украшавање, ножеви за колаче [бисквите], посуде за колаче, чаше, папирне или пластичне чаше за пиће, конац за чишћење зуба, рукавице за баштованство, посуде за кување [без електричног загревања] расладне торбе и кесе, ротирајућа тацна, послужавник, кутије за храну, варјаче [кухињски прибор], машине за резанце, ручни ножеви за теста, вакум гума за отпушавање одвода, шпатуле за кухињу, абразивни сунђери за кожу, преса за бели лук [кухињски прибор], тањири заједнократну употребу, држачи пешкира у облику прстенова и шипки, шипке и прстенови за пешкире, држачи тоалетног папира, кућни акваријум, поклопци за акваријуме, кућни тераријуми [виваријуми], оцеђивачи мопа, канта за искоришћен папир, прозорске жардињере, сламке за пиће, прекривачи, навлаке за чајнике, прибор за скидање шминке, електрични уређаји за привлачење и уништавање инсеката, подметачи за печење, дрвени калупи за чизме, пљоске, козметичке шпатуле, посуде за скупљање масти од печења, замке за муве, држачи за свеће, не-електрични парни лонци, сунђери за шминкање, не-електрични авани, подметач за шерпе, роштиљ рукавице, рукавице за рерну, кухињске рукавице, четкице за пециво, куварски шприцеви за преливање, рукавице за прање кола, четке за шминку, кофе за цеђење мопа, пресе за тортиље, неелектричне [кухињксе справе], четке за воскирање скија, четкице за трепавице, сепаратор за јаја, неелектрични, за употребу у домаћинству, пенасти раздвајачи прстију [сепаратори] за педикир, утични распршивачи за средства против комараца, расхладне патроне за хлађење јела и пића, коцкице леда за вишекратну употребу, стони подметачи за јело, који нису од папира или текстила, подметачи, који нису од папира и текстила, ознаке за декантере [посуде за вино], аератори за вина, главе за електричне четкице за зубе, штедне касице, уређаји за уклањање длачица са одеће, електрични и неелектрични, крпе за полирање, свињска длака [чекиње] за четке, коњска длака за четке, хватаљке за лед, хватаљке за салату, сервирне кутлаче, тучак за кухињску употребу, авани за кухињску употребу, кашике за сладолед, крцкалице за орахе, хватаљке за шећер, дршке за метле, кутлаче за вино, кадице на надувавање за бебе, сталци за преносиве кадице за бебе, држачи кесица за чај ,наставци за украшавање торти, вртешке за сушење веша, мрежасте врећице за кување, које нису за микроталасне пећи, капаљке за козметичке сврхе, капаљке за кућну употребу, лонци за кување кус-куса, неелектрични тацини, неелектрични сепаратори за јаја, силиконски поклопци за храну, за вишекратну употребу, рукавице за негу животиња, брисачи стакла [прибор за чишћење], посуде за поширање јаја, распршивачи етарских уља, осим тршчаних распршивача, посуде за распршивање етарских уља, машине за тестенину, које се покрећу ручно.

Кл. 25: додаци за обућу против клизања ,одећа за мотоциклисте, обућа сандале за купатило, папуче за купатило, женске чарапе, чарапе које упијају зној, пете за женске чарапе, беретке, радни комбинезон, одело радне блузе, одела бое [женски крзнени оковратници] капе, чарапе и плетена трикотажа, чизме, получизме, врхови обуће, улошци против знојења испод пазуха, држачи панталона [трегери],

трегери, пертле за чизме, крагне [одећа], шалови, мараме, мараме, шалови женске поткошуље, мушке боксерице, мале капе уз главу, боди [женско рубље], доњи веш, кабанице [одећа], оквири за шешире, визири на капама, каишеви [одећа], шалови, собни огртачи, џемпери пуловери, џемпери [пуловери], свештеничко одело за богослужења, кратке чарапе, држачи чарапа, подвезице, подвезице за чарапе, горњи делови чизама, улошци за ципеле, блузе, кошуље јакна или кошуља од платна или сержа за морнаре, кошуље кратких рукава одећа, шешири, метални делови за обућу, крзно [одећа] ,оковратници који се скидају, женске најлонске чарапе, трико гумирана одећа за скијање на води, комплети [одећа], доњи веш за упијање зноја, корсети, одела готова, конфекцијска одећа, гаћице за бебе [доњи веш], штитници за уши [одећа], кравате, горњи делови обуће камашне, доколенице и назувци доколенице, камашне кратке панталоне, бермуде, панталоне, бициклистичка одећа, спољна одећа, рукавице [одећа], конфекцијска постава [делови одеће], мараме, шалови, шалови, мараме ешарпе за ношење, плетена одећа [одећа], раменице кошуља, еспадриле, крзнени шалови, фудбалске ципеле, копачке фудбалске чизме, цилиндри габардени [одећа], корсети [доњи веш], појасеви и стезници, каљаче, прслуци, подвезице, гајтани за камашне, доколенице, бретеле и нараменице за панталоне, монашки велови, гимнастичке патике, капути, водоотпорна одећа, грејачи за ноге, електрични грејачи ногу, дресови [одећа], сукње, опрема за бебе [одећа], ливреје спортске мајице, дресови, манжетне кошуља [одећа], манжетне кецеље [одећа], муфови [одећа], наручници, свештеничка одећа, рукавице без прстију, митре [бискупске капе], папуче, пелерине, дуги капути са крзненим оковратником, одећа за плажу, обућа за плажу, џепови за одећу пиџаме, хаљине, дрвена обућа, кломпе, сандале, гаће, грудњаци, огртачи, капути ,мантили потпетице за обућу, тоге, кожни обруби за обућу, униформе, пуњене јакне [одећа], јакне [одећа], папирна одећа, велови [одећа] капе за купање, купаће гаће, одећа за купање, бадемантили, портикле, које нису од папира, ђонови за обућу, ципеле потпетице, спортске ципеле, муфови за грејање ногу, неелектрични крампони за фудбалске копачке, чизме за спортове, траке за главу [одећа], виндјакне, подсукње, скијашке чизме, слипови [доњи веш], неглижеи [доњи веш], боди [доњи веш], бандана мараме, одећа за гимнастику, одећа од имитације коже, одећа од коже, зарови, велови, костими за маскембале, сари мајице, турбани, аскот кравате, капе за туширање, рибарски прслуци, појасеви за ношење новца [одећа], џепне марамице, папирни шешири [одећа], маске за спавање, сукње-панталоне, пончо, одећа саронг, одећа рукавице за скијање, хеланке [панталоне], хаљине на трегере, хаљине без рукава, визири, штитници од сунца као покривала за главу, килоте [доњи веш], дамски доњи веш, спортске трегер мајице, ваљенке [чизме од ваљане вуне] ,свештеничке одоре, глежњаче сокне које упијају зној, фризерске капе, униформе за карате, униформе за џудо, трикои, кимона, портикле са рукавима, које нису од папира, одећа која садржи супстанце за мршављење, везена одећа,, штитници штикли за обућу покривала за главу, рукавице са једним прстом.

Кл. 28: мехурови, мембране лопти за играње, вештачки мамци за риболов, каписле за пиштоље [играчке], играчке за кућне љубимце, игре са обручима, божићне јелке од синтетичких материјала, лукови за стреличарство, стреличарски прибор, ивице скија, љуљашке, лопте за игру, балони за игру, одбојници за билијарски сто, коњи за љуљање, рукавице за борбу [опрема за игру], флашице за лутке, собни бицикли за вежбање, лопте за билијар, креда за билијарске штапове, билијарска креда, чуњеви, кликери за игру, играчке коцке [играчке], боб санке, новогодишње праскаве бомбоне, сличуге са уграђеним сечивом, држачи свећа за новогодишње јелке, лопте за играње, апарати и машине за куглање, боксерске рукавице, нит за жице рекета, штапови за голф, штапови за пецање, змајеви намотаји за змајеве мете, звона за божићне јелке, жетони за игре, игре грађења жице за рекете, машине за физичке вежбе, справе за рехабилитацију тела, справе за боди-билдинг, справе за физичко вежбање, играчке новитети за забаве, штитници за потколенице [спортска опрема], торбе за крикет, хокејашки штапови, дама [игра], даме [игра] коцкице справе за вежбање [развлачење], справе за истезање груди [вежбање], дискови за спорт, домине, шах, шаховске табле ,табле за игру даме, пиштољи играчке, ролери за собне бицикле за вежбање, мреже са дршком за риболов, торбе за голф, са или без точкова, играчке новитети за збијање шала, спортске мреже, тениске мреже, скијашки везови, пикадо, пловци за риболов, стони фудбал, харпуни [спортска опрема], рукавице за игру, чаше за мешање коцки, тегови, удице за риболов, звечке [играчке], салонске игре, друштвене игре, игре клопке за глинене голубове, штапови за игре, рекети, мамци за лов или риболов, прибор за пецање, канапи за пецање, кревети за лутке, кућице за лутке, лутке за руку, марионете [лутке на концу], лутке позоришне маске, карневалске маске, смањени модели возила, калемови за пецање, пераја за пливање, врше [риболовачке замке], базени за пливање [за играње], вештачки снег за божићне јелке, алке [игра набацивања колута о клин], ролшуе [котураљке], клизаљке, фокина кожа [за облагање скија], глинени голубови [мете], даске за сурфовање, одећа за лутке, собе за лутке, мађионичарски прибор, чуњеви [игре], чуњеви за куглање, конац, најлон за

пецање, облоге за скије, скије, столови за стони тенис, чигре [играчке], санке [спортска опрема], триктрак игре, скутери [играчке], лоптице за бадминтон, ваздушни пиштољи, играчке, детонирајуће каписле [играчке], украси за новогодишњу јелку, изузев светлећих предмета и посластица, постоља за божићну јелку, билијарски штапови, врхови билијарских штапова, билијарски столови, билијарски столови који се покрећу кованицама, скије за сурфовање, даске за једрење, делтаплани апарати за игре, уређаји за гимнастику, оружје за мачевање, маске за мачевање, рукавице за мачевање, бејзбол рукавице, планинарска опрема, штитници за зглобове [спортска опрема], штитници за колена [спортска опрема], играчке, висеће вртешке, параглајдери, заштитни јастучићи [делови спортске опреме], скејтборд тобогани [играчке], одскочне даске [спортска опрема], медведићи играчке ,скије за воду ,рукавице за голф, индикатори за загрижај [риболовачки прибор], сензори за загрижај [риболовачки прибор], игре на табли, апарати за јахање у забавним парковима, летећи дискови [играчке], игре са потковицама, кинеске домине, плишане играчке, дувалице за прављење мехура од сапунице [играчке], возила играчке, чигре, мреже за лептире, навлаке специјално дизајниране за скије и даске за скијање, ремење за даске за једрење, пазле, јарболи за даске за једрење, пиштољи с бојом [спортска опрема], муниција за пиштоље с бојом [спортска опрема], ремени за даске за сурфовање ,апаратура за избацивање тениских лоптица, стартни блокови за спортове, стаклене кугле са снегом, појасеви за дизаче тегова [спортска опрема], даске за сурфовање на стомаку, бинго картице, направа за поравнавање земље [прибор за голф], направа за стављање на место бусена траве у голфу [прибор за голф], вабилице, ловачка опрема, точак за рулет, ролери, пињата, боксерски џакови играчке возила на даљинско управљање, смола за атлетичаре, крпље за снег, праћке [спортска опрема], машине за забаву, аутоматске и које се покрећу кованицама, калеидоскопи, карте за игру, конфете, електорнске мете, мирисни мамци за лов или риболов, камуфлажне мреже [спортска опрема], мушки атлетски суспензори [спортска опрема], даске за скијање, макете [играчке], пачинко [механичке игре], справе за пењање [опрема за планинарење], апарати за игре на срећу, слот машине, [машине за игре], папирни шешири за забаве, даске за пливање, чипови за игре на срећу, картице за гребање за игре на срећу, пуњене играчке, трамболине, мотке за скокове с мотком, пловци за купање и пливање, појасеви за пливање, одела за пливање, машине за видео игре, преносиве видео игре са дисплејем од течних кристала, апарати за аркадне видео игре, контролери за конзоле за игру, макете играчке, фигуре играчке, машине за избацивање лоптица, тегови за вежбање, маске [играчке] матрјошка лутке, управљачи за играчке, колица за голф опрему, носачи на точкове за голф опрему, даске за веслање, жироскопи и стабилизатори лета за моделе авиона, командне ручице [џојстици] за видео игре, заштитне фолије прилагођене за екране преносних игара, дронови [играчке], роботи играчке, игле за пумпе за надувавање лопти за игру, пумпе посебно прилагођене за лопте за играње, беби гимнастика, плишане играчке са прикаченим N8427 ћебенцетом, трицикли за децу [играчке], играчке имитација козметике, опрема на надувавање за базене, траке за ритмичку гимнастику, експлозивне конфете за забаве, маса за моделирање, за игру, пластелин, за игру, преносне игре и играчке са телекомуникационим функцијама, бумеранзи, карте-сличице које се размењују, за игру, појасеви за вежбање за сужење струка, пераја за роњење, рукавице за пливање, играчке на надувавање за базене, скије са точкићима, штапови за скијање, штапови за скије за скије са точкићима, љуљашке за јогу, шатори за игру, конзоле за видео игре, ручне конзоле за играње видео игара.

---

(111) **78897** (181) **17.01.2030.**
(210) Ж- 2020-46 (220) 17.01.2020.
(151) 12.06.2020.
(732) **Marbo Product d.o.o.**, Ђорђа Станојевића14, 11000 Београд, RS
(740) ПЕТОШЕВИЋ д.о.о., Булевар ослобођења 87, 11040, Београд
(540)

(531) 03.07.16; 03.15.00; 05.07.06; 06.01.02; 19.03.05; 27.05.01; 27.05.10; 29.01.01; 29.01.02; 29.01.04; 29.01.06; 29.01.07; 29.01.08
(591) плава, црвена, наранџаста, жута, розе, беж, црна, бела
(511) Кл. 30: грицкалице на бази брашна, кукуруза, житарица, пиринча.

---

(111) **78898** (181) **17.01.2030.**
(210) Ж- 2020-47 (220) 17.01.2020.
(151) 12.06.2020.
(732) **Marbo Product d.o.o.**, Ђорђа Станојевића 14, 11000 Београд, RS

(740) ПЕТОШЕВИЋ д.о.о., Булевар ослобођења 87, 11040, Београд
(540)

(531) 03.07.16; 03.15.00; 05.09.17; 05.11.11; 19.03.05; 27.05.01; 27.05.10; 29.01.01; 29.01.02; 29.01.03; 29.01.06; 29.01.08
(591) зелена, црвена, наранџаста, жута, црна, бела
(511) Кл. 30: грицкалице на бази брашна, кукуруза, житарица, пиринча.

---

(111) **78899** (181) **07.02.2030.**
(210) Ж- 2020-169 (220) 07.02.2020.
(151) 12.06.2020.
(732) **Abela Pharm d.o.o.**, Вилине воде б.б, Слободна зона Београф, Београд, RS
(540)

CONTRATAB

(511) Кл. 5: лекови за људску употребу; лекови за ветеринарску употребу; лекови за медицинску употребу.

---

(111) **78900** (181) **07.02.2030.**
(210) Ж- 2020-168 (220) 07.02.2020.
(151) 12.06.2020.
(732) **Abela Pharm d.o.o.**, Вилине воде б.б, Слободна зона Београф, Београд, RS
(540)

CONTROLTAB

(511) Кл. 5: лекови за људску употребу; лекови за ветеринарску употребу; лекови за медицинску употребу.

---

(111) **78901** (181) **13.02.2030.**
(210) Ж- 2020-203 (220) 13.02.2020.
(151) 12.06.2020.
(732) **Actavis Group PTC ehf**, Reykjavikurvegi 76-78, IS-220 Hafnarfjordur, IS
(740) Живко Мијатовић & Партнерс д.о.о. Београд, Студентски трг 4, 11000, Београд
(540)

REMANDOL

(511) Кл. 5: фармацеутски препарати и супстанце.

(111) **78902** (181) **13.02.2030.**
(210) Ж- 2020-202 (220) 13.02.2020.
(151) 12.06.2020.
(732) **Actavis Group PTC ehf**, Reykjavikurvegi 76-78, IS-220 Hafnarfjordur, IS
(740) Живко Мијатовић & Партнерс д.о.о. Београд, Студентски трг 4, 11000, Београд
(540)

DIKLODOL

(511) Кл. 5: фармацеутски препарати и супстанце.

---

(111) **78903** (181) **22.05.2029.**
(210) Ж- 2019-760 (220) 22.05.2019.
(151) 12.06.2020.
(732) **PIONIR FILTERS DOO BEOGRAD (GROCKA-LEŠTANE)**, Кружни пут 24А, Београд, RS
(740) Сања П. Ћетковић, Војводе Миленка 30-32, Београд
(540)

STEINBERG®

(531) 26.04.24; 27.05.01; 27.05.24; 29.01.04; 29.01.06
(591) бела, плава.
(511) Кл. 4: уље за подмазивање; индустријска уља; моторна уља.
Кл. 7: вратила спојнице (машине); филтери за чишћење расхлађеног ваздуха за моторе; ваздушни кондезатори; осовине за машине; колеваста вратила; самподмазујући лежајеви; масне карике (делови машина); делови клипова; клипни прстен ови; четкице за динамо; куглични лежајеви; грејачи за дизел моторе; четкице (делови машина; ремење за машине; ножеви (делови машина); мазалице (делови машина); центрифугалне пумпе; теретне дизалице; ременице; делови за моторне котлове; једносмерни вентил и (делови машина); филтер пресе; турбокомпресори; кондезатори паре (делови машина); ременице (делови машина); спојнице (делови мотора); струјни генератори; ремење за дизалице; ваздушни јастуци као опрема за покретање терета; лежајеви (делови машина); дизалице за зупчасте полугове и зупчанике; дизалице за машине; главе цилиндара за моторе; цилиндри за машине; одмашћивачи (машине); стартери за моторе; динамо; квачила, изузев за копнена возила; машине за тлтрирање; стезне главе (делови машина); клипови за цилиндре; пумпе за подмазивање; хидрауличне турбине; апарати за дизање; клипови за моторе; регулатор брзине за машине, моторе и погонске

моторе; лежајеви за преносна вратила; клипови (делови машина и мотора); пумпе (машине); лепљиве траке за ременице; сепаратори паре; опруге (делови машина); машински лежајеви; машински летећи лежајеви; ваљкасти лежајеви; куглице за лежајеве; ремење за моторе; прегрејачи; компресори; колеваста вратила (делови машина); цевни водови, пнеуматски; дизалице, чекрци; вентилатори за моторе; апарати за вулканизацију; свећице за моторе за унутрашњим сагоревањем; клипови пригушивача (делови машина); бродски мотори; мотори за бродове; кочионе облоге, изузев за возила; мотори, осим за сувоземна возила; контролни каблови за машине или моторе; каишеви вентилатора за моторе; издувни лонци мотора; филтери који су делови машина или мотора; апарати за конверзију горива за моторе за унутрашњим сагоревањем; радијатори за хлађење мотора; прерађивачи хране (електрични); универзални (кардански) зглобови; пригушивачи за моторе; кочионе плочице, осим за возила; носачи мотора, осим за копнена возила; брегаста вратила за моторе возила.
Кл. 12: опруге за ублажавање удара за возила; ланци против клизања; цираде за аутомобиле; аутомобилски ланци; носачи пртљага за возила; гуме за точкове возила; блатобрани; точкови за возила; централни ротирајући део точка возила; браници возила; лежајеви (кревети) за возила; електрични мотори за копнена возила; квачила за сувоземна возила; сигурносна седишта за децу, за возила; тегови за балансирање точкова возила; осовине за возила; крајеви осовина, рукавци; брисачи ветробранских стакала; украсни поклопци за точкове возила (раткапне); кочнице за возила; прекривачи седишта за возила; пнеуматске гуме; шасије возила; турбине за сувоземна возила; аутомобилске гуме; браници за аутомобиле; сирене за возила; кочионе облоге за возила; кочионе плочице за возила; прекривачи за возила; претварачи обртног момента за копнена возила; волани за возила; делови кочница за возила; затварачи за резервоаре горива на возилима; пренос не осовине за сувоземна возила; ваздушни јастуци (сигурносни делови за аутомобиле); камп возила; куће на точковима (каравани); навлаке за волане возила; спојлери за возила; брисачи аутомобилских стакала; кочионе плочице за аутомобиле; кочиони дискови за возила; носачи мотора за копнена возила; бочни ретровизори за возила; пена за пнеуматике; дронови за испоруку.

(111) **78904** (181) **05.12.2029.**
(210) Ж- 2019-1921 (220) 05.12.2019.
(151) 12.06.2020.
(732) **Adria Media Group, d.o.o.**, Влајковићева бр. 8, 11000 Београд, RS
(740) Адвокат Јасмина Ј. Микић, Милутина Бојића 3, 11000 Београд

(540)

(531) 26.04.07; 26.04.22; 26.04.24; 27.05.01; 27.05.10; 27.05.24; 29.01.01; 29.01.02; 29.01.03; 29.01.04; 29.01.06; 29.01.08
(591) плава: PANTONE 306 C, пинк: PANTONE Rhodamine Red C, жута: PANTONE 803 C, црна: PANTONE Natural Black C, бела: PANTONE 663 C, зелена: PANTONE 360 C
(511) Кл. 35: оглашавање, вођење послова, пословно управљање, канцеларијски послови; објављивање рекламних текстова, оглашавање, рекламирање, пословна истраживања, рекламирање преко телевизије, промоција продаје за друге, прикупљање информација у компјутерске базе података, онлајн рекламирање на рачунарској мрежи, прикупљање статистичких података, тражење спонзорства, маркетинг, дизајнирање рекламног материјала, услуге пословног посредовања које се односе на повезивање потенцијалних приватних улагача са предузетницима којима су потребна финансијска средства, консултације о стратегији комуникације у односима сајавношћу, консултације о стратегији комуникације у рекламирању, услуге комерцијалног лобирања.
Кл. 38: телекомуникације, емитовање телевизијских програма, услуге новинских агенција, емитовање кабловске телевизије, комуникације мобилним телефонима, форуми [причаонице] на друштвеним мрежама, пружање услуга онлајн форума.
Кл. 41: образовне услуге, припремање обуке, разонода, спортске и културне активности; издавање текстова, осим рекламних текстова, организовање и вођење конференција, организовање и вођење конгреса, организовање изложби за културне или образовне потребе, организовање и вођење радионица [обука], писање текстова, организовање и вођење образовних форума уживо, пренос знања и искуства [обучавање].
Кл. 44: медицинске услуге; ветеринарске услуге; хигијенска заштита и нега лепоте за људе или животиње; услуге пољопривреде, хортикултуре и шумарства;
сађење дрвећа ради смањења емисије угљеника.

(111) **78905** (181) **05.12.2029.**
(210) Ж- 2019-1920 (220) 05.12.2019.
(151) 12.06.2020.
(732) **Adria Media Group, d.o.o.**, Влајковићева бр. 8, 11000 Београд, RS

(740) Адвокат Јасмина Ј. Микић, Милутина Бојића 3, 11000 Београд
(540)

(531) 26.04.22; 26.04.24; 27.05.01; 27.05.24; 29.01.01; 29.01.02; 29.01.04; 29.01.06; 29.01.08
(591) плава: PANTONE 306 C, пинк: PANTONE Rhodamine Red C, жута: PANTONE 803 C, црна: PANTONE Natural Black C, бела: PANTONE 663 C
(511) Кл. 16: хартија и картон, штампане ствари, књиговезачки материјал, фотографије, канцеларијски материјал и канцеларијски прибор, осим намештаја, лепкови за канцеларијске и кућне потребе, материјали за цртање и материјали за уметнике, кичице, материјали за обуку и наставу, пластични омотачи, фолије и кесе за умотавање и паковање, штампарска слова, клишеи.
Кл. 35: оглашавање, вођење послова, пословно управљање, канцеларијски послови; објављивање рекламних текстова, оглашавање, рекламирање, пословна истраживања, рекламирање преко телевизије, промоција продаје за друге, прикупљање информација у компјутерске базе података, онлајн рекламирање на рачунарској мрежи, прикупљање статистичких података, тражење спонзорства, маркетинг, дизајнирање рекламног материјала, услуге пословног посредовања које се односе на повезивање потенцијалних приватних улагача са предузетницима којима су потребна финансијска средства, консултације о стратегији комуникације у односима сајавношћу, консултације о стратегији комуникације у рекламирању, услуге комерцијалног лобирања.
Кл. 38: телекомуникације, емитовање телевизијских програма, услуге новинских агенција, емитовање кабловске телевизије, комуникације мобилним телефонима, форуми [причаонице] на друштвеним мрежама, пружање услуга онлајн форума.
Кл. 41: образовне услуге, припремање обуке, разонода, спортске и културне активности; издавање текстова, осим рекламних текстова, организовање и вођење конференција, организовање и вођење конгреса, организовање изложби за културне или образовне потребе, организовање и вођење радионица [обука], писање текстова, организовање и вођење образовних форума уживо, пренос знања и искуства [обучавање].

(111) **78906** (181) **24.09.2029.**
(210) Ж- 2019-1496 (220) 24.09.2019.
(151) 12.06.2020.
(732) **Миропслав Самарџић ПР ШКОЛА БРЗОГ ЧИТАЊА И МУДРОГ УЧЕЊА БЕОГРАД**, Милице Јанковић 5/19, 11060 Београд, RS
(740) Адвокат Владан Стојиљковић, Македонска 19/7, 11000 Београд
(540)

(531) 03.07.13; 03.07.24; 03.07.25; 09.07.25; 20.07.02; 27.05.25; 29.01.01; 29.01.03; 29.01.04; 29.01.06; 29.01.07; 29.01.08
(591) плава, браон, црвена, зелена, бела, црна.
(511) Кл. 41: образовне услуге; услуге пружања обуке, настава; обрада текста; издавање брошура, проспеката, публикација, књига; професионално усмеравање (саветовање у вези са образовањем или обуком); услуге образовања које пружају школе; сулуге које пружају вртићи.

(111) **78907** (181) **29.07.2029.**
(210) Ж- 2019-1187 (220) 29.07.2019.
(151) 15.06.2020.
(732) **ENERGY NET ZA IZVODJENJE I MONTAŽU GASNIH POSTROJENJA UNUTRAŠNJU I SPOLJNU TRGOVINU DOO, KAĆ**, Пролетерска 49, 21241 Каћ, Нови Сад, RS
(740) Мара В. Јанковић, Влајковићева 28, 11000, Београд
(540)

(531) 26.03.07; 27.05.01; 27.05.17
(591) црвена и црна
(511) Кл. 11: апарати и инсталације за осветљавање, грејање, хлађење, производњу паре, кување, сушење, вентилацију, снабдевање водом и за санитарне сврхе; уређаји и инсталације за климатизацију; електрична грејна тела, пећи као апарати за грејање; соларни термални колектори; фотонапонски соларни колектори и опрема за производњу и складиштење електричне енергије; одводи димњака, вентилатори димњака, огњишта, домаћи камини; уређаји за спаљивање отпада; апарати и инсталације за осветљење, светлеће цеви за осветљење, рефлектори, трепћућа светла за безбедност, светлећи кућни бројеви, рефлектори за возила, светла за возила; све врсте лампи, на пример, електричне лампе, гас

лампе, лабораторијске лампе, уљане лампе, уличне лампе, сигурносне лампе; инсталације за купатила, опрема за купатила, водоводне инсталације за купатила; тоалети [WЦ-и], писоари; електрично грејане подлоге, термофори.
Кл. 37: грађевинско конструисање; услуге изградње зграда; услуге инсталирања (постављања) и поправљања апарата и инсталација за осветљење, грејање, хлађење, производњу паре, сушење, вентилацију, снабдевање водом и за санитране сврхе; услуге водоинсталатера, инсталатера грејања; надзирање грађевинских пројеката; услуге изнајмљивања алата и грађевинског материјала; услуге поправки и услуге одржавања тј. услуге које се предузимају ради довођења објекта у добро стање без промене било ког његовог својства.
Кл. 38: телекомуникације.
Кл. 40: механичка или хемијска обрада материјала; сечење, обликовање, полирање и облагање металом; израда по наруџбини решења за осветљење, грејање, хлађење, производњу паре, кување, сушење, вентилацију, снабдевање водом и за санитарне сврхе.
Кл. 41: образовне услуге; припремање обуке; разонода; спортске и културне активности; све напред наведено у вези са производњом, инсталирањем и поправљањем апарата и инсталација за осветљење, грејање, хлађење, производњу паре, кување, сушење, вентилацију, снабдевање водом и за санитарне сврхе.
Кл. 42: научне и технолошке услуге, као и услуге истраживања и пројектовања у вези са производњом, инсталирањем и поправљањем апарата и инсталација за осветљавање, грејање, хлађење; производњу паре, кување, сушење, вентилацију, снабдевање водом у санитране сврхе.

(111) **78908** (181) **19.11.2029.**
(210) Ж- 2019-1837 (220) 19.11.2019.
(151) 15.06.2020.
(732) **Proizvodno uslužno preduzeće Export-Import "FLUIDI" doo**, Жујински пут бр. 5, 17523 Прешево, RS
(540)

(531) 01.15.11; 05.05.04; 26.01.20; 26.01.24; 27.05.01; 27.05.10; 27.05.24; 29.01.15
(591) црвена, жута, наранџаста, бела, црна, зелена, плава, кафена
(511) Кл. 29: сунцокретово уље.

ПРЕСТАНАК ВАЖНОСТИ РЕГИСТРОВАНИХ ЖИГОВА / Termination of Validity of Registered Trademarks

Због неплаћања таксе за одражавање права у периоду од 16.11.2019. до 15.12.2019. године:

Жиг рег. бр. **14755** чији је носилац PFIZER INC., 235 EAST 42nd STREET, NEW YORK, NEW YORK 10017, US, престао је да важи дана 15.12.2019. године.

Жиг рег. бр. **23708** чији је носилац MARS INCORPORATED, 6885 ELM STREET, McLEAN, VIRGINIA 22101-3883, US, престао је да важи дана 20.11.2019. године.

Жиг рег. бр. **24085** чији је носилац VAN CLEEF & ARPELS S.A., 8 route de Chandolan, CH 1752 Villars-sur-Glâne, CH, престао је да важи дана 16.12.2019. године.

Жиг рег. бр. **33714** чији је носилац MONTFORT SERVICES SDN.BHD., Unit 1001, 10th Floor, Star House, 3 Salisbury Road, Kowloon, HK, престао је да важи дана 05.12.2019. године.

Жиг рег. бр. **33738** чији је носилац PFIZER, INC., 235 EAST 42nd STREET, NEW YORK, NEW YORK 10017, US, престао је да важи дана 05.12.2019. године.

Жиг рег. бр. **36551** чији је носилац AKTIEBOLAGET SKF, S-415 50 GOTEBORG, SE, престао је да важи дана 17.11.2019. године.

Жиг рег. бр. **36471** чији је носилац Asco Group Limited, Chancery Court, The Mall, Freeport, BS, престао је да важи дана 05.12.2019. године.

Жиг рег. бр. **35172** чији је носилац Neste Oil Oyj, Keilaranta 21, 02150 Espoo, FI, престао је да важи дана 13.12.2019. године.

Жиг рег. бр. **46107** чији је носилац Yellow Pages co., Žarko Popović (Yellow Pages Co.)11060 Beograd, Slanački put 111 J, YU, престао је да важи дана 17.11.2019. године.

Жиг рег. бр. **45064** чији је носилац HAIER GROUP CORPORATION, Haier Road (Haier Industrial Park), Qingdao Hi-tech Industrial Park, Shandong, CN, престао је да важи дана 19.11.2019. године.

Жиг рег. бр. **45065** чији је носилац HAIER GROUP CORPORATION, Haier Road (Haier Industrial Park), Qingdao Hi-tech Industrial Park, Shandong, CN, престао је да важи дана 19.11.2019. године.

Жиг рег. бр. **45066** чији је носилац HAIER GROUP CORPORATION, Haier Road (Haier Industrial Park), Qingdao Hi-tech Industrial Park, Shandong, CN, престао је да важи дана 19.11.2019. године.

Жиг рег. бр. **45662** чији је носилац PMPI LLC, 9711 Farrar Court, Richmond, VA 23236, US, престао је да важи дана 20.11.2019. године.

Жиг рег. бр. **45317** чији је носилац Unichema Chemie BV , Buurtje 1, 2802 BE, Gouda, NL, престао је да важи дана 20.11.2019. године.

Жиг рег. бр. **45944** чији је носилац ПРОФАРМ д.о.о., Немањина 36, 11000 Београд, RS, престао је да важи дана 23.11.2019. године.

Жиг рег. бр. **45914** чији је носилац BOMEX EXPORT IMPORT, PREDUZEĆE ZA PROIZVODNJU, ZASTUPANJE I PROMET D.O.O., Gavrila Principa 57, Beograd, RS, престао је да важи дана 23.11.2019. године.

Жиг рег. бр. **45393** чији је носилац GENERAL CABLE TECHNOLOGIES CORPORATION, 4 Tesseneer Drive, Highland Heights, Kentucky 41076-9753, US, престао је да важи дана 23.11.2019. године.

Жиг рег. бр. **46080** чији је носилац AstraZeneca AB, 151 85 Sodertalje, SE, престао је да важи дана 24.11.2019. године.

Жиг рег. бр. **45939** чији је носилац ISI BRANDS, INC., 3133 Orchard Vista Drive SE, Grand Rapids, Michigan 49546, US, престао је да важи дана 24.11.2019. године.

Жиг рег. бр. **43249** чији је носилац FARMACEUTSKO- HEMIJSKA INDUSTRIJA ZDRAVLJE AKCIONARSKO DRUŠTVO, Vlajkova 199, 16000 Leskovac, YU, престао је да важи дана 26.11.2019. године.

Жиг рег. бр. **43248** чији је носилац FARMACEUTSKO-HEMIJSKA INDUSTRIJA "ZDRAVLJE" AKCIONARSKO DRUŠTVO, Vlajkova

199, 16000 Leskovac, YU, престао је да важи дана 26.11.2019. године.

Жиг рег. бр. **46580** чији је носилац BRITISH AMERICAN TOBACCO (BRANDS) LIMITED, Globe House, 4 Temple Place, London WC2R 2PG, GB, престао је да важи дана 04.12.2019. године.

Жиг рег. бр. **46060** чији је носилац STOKELY-VAN CAMP, INC., 555 West Monroe Street, Chicago, Illinois, US, престао је да важи дана 04.12.2019. године.

Жиг рег. бр. **45626** чији је носилац JAFFA DOO CRVENKA, Maršala Tita 245, 25220 Crvenka, RS, престао је да важи дана 07.12.2019. године.

Жиг рег. бр. **46064** чији је носилац PMPI LLC, 9711 Farrar Court, Richmond, VA 23236, US, престао је да важи дана 08.12.2019. године.

Жиг рег. бр. **46181** чији је носилац GlaxoSmithKline Consumer Healthcare (UK) IP Limited, 980 Great West Road, Brentford, Middlesex TW8 9GS, England, UK, престао је да важи дана 09.12.2019. године.

Жиг рег. бр. **45808** чији је носилац SUNKIST GROWERS, INC., 14130 Riverside Drive, Sherman Oaks, CA 91423, US, престао је да важи дана 10.12.2019. године.

Жиг рег. бр. **45930** чији је носилац VERANO doo, Рузвелтова 33, Београд, RS, престао је да важи дана 14.12.2029. године.

Жиг рег. бр. **46339** чији је носилац Carefusion 303, Inc., 3750 Torrey View Court San Diego, CA 92130, US, престао је да важи дана 14.12.2019. године.

Жиг рег. бр. **46970** чији је носилац REEMTSMA CIGARETTENFABRIKEN G.m.b.H., Parkstrasse 51, 22605 Hamburg, DE, престао је да важи дана 14.12.2019. године.

Жиг рег. бр. **46969** чији је носилац REEMTSMA CIGARETTENFABRIKEN G.m.b.H., Parkstrasse 51, 22605 Hamburg, DE, престао је да важи дана 14.12.2019. године.

Жиг рег. бр. **61533** чији је носилац Deutsche Telekom AG, Friedrich-Ebert-Allee 140, 53113 Bonn, DE, престао је да важи дана 17.11.2019. године.

Жиг рег. бр. **61218** чији је носилац ALOHA NET d.o.o. , Bulevar Arsenija Čarnojevića 96, Novi Beograd, RS, престао је да важи дана 17.11.2019. године.

Жиг рег. бр. **60354** чији је носилац Sun Stars & Sons Pte. Ltd., 81 Anson Road, M Hotel #08-32, 079908 Singapore, SG, престао је да важи дана 17.11.2019. године.

Жиг рег. бр. **60149** чији је носилац 1. Dejan Kuzmanović; 2. Jelena Pajić Nađić, 1. Patrijarha Joanikija 24/30, Beograd; 2. Ljubice Ivošević-Dimitrov 35, Beograd, RS, престао је да важи дана 18.11.2019. године.

Жиг рег. бр. **60959** чији је носилац Office Shoes d.o.o., Tuk Ugarnice bb, 24000 Subotica, RS, престао је да важи дана 18.11.2019. године.

Жиг рег. бр. **60823** чији је носилац KOMERCIJALNA BANKA AD BEOGRAD, Svetog Save 14, 11000 Beograd, RS, престао је да важи дана 19.11.2019. године.

Жиг рег. бр. **60824** чији је носилац KOMERCIJALNA BANKA AD BEOGRAD, Svetog Save 14, 11000 Beograd, RS, престао је да важи дана 19.11.2019. године.

Жиг рег. бр. **60825** чији је носилац KOMERCIJALNA BANKA AD BEOGRAD, Svetog Save 14, 11000 Beograd, RS, престао је да важи дана 19.11.2019. године.

Жиг рег. бр. **60826** чији је носилац KOMERCIJALNA BANKA AD BEOGRAD, Svetog Save 14, 11000 Beograd, RS, престао је да важи дана 19.11.2019. године.

Жиг рег. бр. **60422** чији је носилац W.Z.D. d.o.o., Autoput 20, zgrada 5, lokal 11, I sprat, Zemun, Beograd, RS, престао је да важи дана 19.11.2019. године.

Жиг рег. бр. **60751** чији је носилац KONCERN ZA PROIZVODNJU I PROMET KONDITORSKIH PROIZVODA "BAMBI" A.D., Đure Đakovića bb, Požarevac, RS, престао је да важи дана 19.11.2019. године.

Жиг рег. бр. **60752** чији је носилац Концерн за производњу и промет кондиторских производа Бамби а.д., Пожаревац, ул.Ђуре Ђаковића бб, 12000 Пожаревац, RS, RS, престао је да важи дана 19.11.2019. године.

Жиг рег. бр. **60759** чији је носилац KONCERN ZA PROIZVODNJU I PROMET KONDITORSKIH PROIZVODA BAMBI A.D. , Đure Đakovića bb, 12000 Požarevac, RS, престао је да важи дана 19.11.2019. године.

Жиг рег. бр. **60804** чији је носилац KONCERN ZA PROIZVODNJU I PROMET KONDITORSKIH PROIZVODA BAMBI A.D., Đure Đakovića bb, 12000 Požarevac, RS, престао је да важи дана 19.11.2019. године.

Жиг рег. бр. **60760** чији је носилац Концерн за производњу и промет кондиторских производа Бамби а.д., Пожаревац, ул.Ђуре Ђаковића бб, 12000 Пожаревац, RS, RS, престао је да важи дана 19.11.2019. године.

Жиг рег. бр. **60437** чији је носилац KONCERN ZA PROIZVODNJU I PROMET KONDITORSKIH PROIZVODA "BAMBI" A.D., Đure Đakovića bb, Požarevac, RS, престао је да важи дана 19.11.2019. године.

Жиг рег. бр. **60438** чији је носилац KONCERN ZA PROIZVODNJU I PROMET KONDITORSKIH PROIZVODA "BAMBI" A.D., Đure Đakovića bb, Požarevac, RS, престао је да важи дана 19.11.2019. године.

Жиг рег. бр. **60761** чији је носилац KONCERN ZA PROIZVODNJU I PROMET KONDITORSKIH PROIZVODA "BAMBI" A.D., Đure Đakovića bb, Požarevac, RS, престао је да важи дана 19.11.2019. године.

Жиг рег. бр. **61097** чији је носилац CBM Creative Brands Marken GmbH, Kalandergasse 4, 8045 Zürich, CH, престао је да важи дана 20.11.2019. године.

Жиг рег. бр. **60790** чији је носилац PLAYBOY ENTERPRISES INTERNATIONAL INC., 680 North Lake Shore Drive, Chicago, Illinois 60611, US, престао је да важи дана 21.11.2019. године.

Жиг рег. бр. **60791** чији је носилац PLAYBOY ENTERPRISES INTERNATIONAL INC., 680 North Lake Shore Drive, Chicago, Illinois 60611, US, престао је да важи дана 21.11.2019. године.

Жиг рег. бр. **60792** чији је носилац PLAYBOY ENTERPRISES INTERNATIONAL INC., 680 North Lake Shore Drive, Chicago, Illinois 60611, US, престао је да важи дана 21.11.2019. године.

Жиг рег. бр. **61427** чији је носилац Milomir Rajšić, Knjeginje Zorke 38, 11000 Beograd, RS, престао је да важи дана 21.11.2019. године.

Жиг рег. бр. **61447** чији је носилац Delikos doo za proizvodnju delikatesnih proizvoda, Partizanski put 515a, 11450 Sopot, RS, престао је да важи дана 21.11.2019. године.

Жиг рег. бр. **61808** чији је носилац "Doža Đerđ" AD, za ratarsku - stočarsku proizvodnju i trgovinu, Salaš 291, 24300 Bačka Topola, RS, престао је да важи дана 21.11.2019. године.

Жиг рег. бр. **60653** чији је носилац AGROVOJVODINA KOMERCSERVIS DOO, Albe Malagurskog 2, Subotica, RS, престао је да важи дана 21.11.2019. године.

Жиг рег. бр. **60423** чији је носилац ЗОРКА КЛОТИЛД АГРОТЕХНОХЕМ доо, Едвина Здовца 8, 24000 Суботица, RS, престао је да важи дана 21.11.2019. године.

Жиг рег. бр. **61052** чији је носилац Paštrić doo, Cara Uroša 30, 11000 Beograd, RS, престао је да важи дана 25.11.2019. године.

Жиг рег. бр. **61053** чији је носилац Pekarna Blatnik d.o.o. , Podgorica 25, 1312 Videm-Dobrepolje, SI, престао је да важи дана 26.11.2019. године.

Жиг рег. бр. **61083** чији је носилац Preduzeće za eksploataciju mineralne vode i proizvodnju bezalkoholnih pića "VODA VRNJCI" AD, Kneza Miloša 162, 36210 Vrnjačka Banja, RS, престао је да важи дана 27.11.2019. године.

Жиг рег. бр. **61084** чији је носилац Preduzeće za eksploataciju mineralne vode i proizvodnju bezalkoholnih pića "VODA VRNJCI" AD, Kneza Miloša 162, 36210 Vrnjačka Banja, RS, престао је да важи дана 27.11.2019. године.

Жиг рег. бр. **61339** чији је носилац SZTR KONI TREJD, Slađan Mladenović, preduzetnik, Svetosavska 156, 18412 Žitorađa, RS, престао је да важи дана 27.11.2019. године.

Жиг рег. бр. **60775** чији је носилац SAVEZ SAMOSTALNIH SINDIKATA SRBIJE, Trg Nikole Pašića 5/III, 11000 Beograd, RS, престао је да важи дана 28.11.2019. године.

Жиг рег. бр. **60777** чији је носилац "BIOTREND DONATO" D.O.O., Novi Sad, Alekse Šantića br. 64, RS, престао је да важи дана 28.11.2019. године.

Жиг рег. бр. **60701** чији је носилац ACO GRADJEVINSKI ELEMENTI D.O.O. BEOGRAD, Mala pruga 39A, 11080 Zemun, RS, престао је да важи дана 28.11.2019. године.

Жиг рег. бр. **61166** чији је носилац ACO GRADJEVINSKI ELEMENTI D.O.O., Beograd - Zemun, Mala pruga 39A, RS, престао је да важи дана 28.11.2019. године.

Жиг рег. бр. **60538** чији је носилац ACO GRADJEVINSKI ELEMENTI D.O.O. , Beograd - Zemun, Mala pruga 39A, RS, престао је да важи дана 28.11.2019. године.

Жиг рег. бр. **60537** чији је носилац ACO GRADJEVINSKI ELEMENTI D.O.O. , Beograd - Zemun, Mala pruga 39A, RS, престао је да важи дана 28.11.2019. године.

Жиг рег. бр. **60539** чији је носилац ACO GRADJEVINSKI ELEMENTI D.O.O., Beograd - Zemun, Mala pruga 39A, RS, престао је да важи дана 28.11.2019. године.

Жиг рег. бр. **61158** чији је носилац KARA dooel, Skupi bb, 1000 Skopje, MK, престао је да важи дана 28.11.2019. године.

Жиг рег. бр. **60355** чији је носилац HENKEL AG & Co. KGaA, Henkelstrasse 67, 40589 Düsseldorf, DE, престао је да важи дана 01.12.2019. године.

Жиг рег. бр. **60690** чији је носилац HENKEL AG & Co. KGaA, Henkelstrasse 67, 40589 Düsseldorf, DE, престао је да важи дана 01.12.2019. године.

Жиг рег. бр. **61175** чији је носилац DTD RIBARSTVO DOO, Cara Lazara bb., Bački Jarak, RS, престао је да важи дана 01.12.2019. године.

Жиг рег. бр. **60741** чији је носилац DTD RIBARSTVO DOO, Cara Lazara bb., Bački Jarak, RS, престао је да важи дана 01.12.2019. године.

Жиг рег. бр. **60488** чији је носилац TEMET d.o.o. Lozovik, Лозовик б.б., 35000 Јагодина, RS, престао је да важи дана 01.12.2019. године.

Жиг рег. бр. **62693** чији је носилац Kurt Geiger Limited, 75 Bermondsey Street, London, SE1 3XF, UK, престао је да важи дана 02.12.2019. године.

Жиг рег. бр. **60476** чији је носилац Sun Stars & Sons Pte. Ltd., 81 Anson Road, M Hotel #08-32, 079908 Singapore, SG, престао је да важи дана 03.12.2019. године.

Жиг рег. бр. **61100** чији је носилац Kompanija "DUNAV OSIGURANJE" a.d.o., Makedonska 4, 11000 Beograd, RS, престао је да важи дана 03.12.2019. године.

Жиг рег. бр. **60964** чији је носилац Kompanija "DUNAV OSIGURANJE" a.d.o., Makedonska 4, 11000 Beograd, RS, престао је да важи дана 03.12.2019. године.

Жиг рег. бр. **60997** чији је носилац SOCIETE GENERALE BANKA SRBIJA a.d., Beograd, Bulevar Zorana Đinđića 50 a/b, RS, престао је да важи дана 03.12.2019. године.

Жиг рег. бр. **60735** чији је носилац TODOROVIĆ M&A CO ANABELLA venčanice, Jeličićev venac II/6, Sremčica, Beograd, RS, престао је да важи дана 03.12.2019. године.

Жиг рег. бр. **61453** чији је носилац Yes To Inc. , 177 East Colorado Blvd.,Suite 110, , Pasadena, CA 91105, US, престао је да важи дана 04.12.2019. године.

Жиг рег. бр. **61874** чији је носилац MSD International Holdings GmbH, Weystrasse 20, CH-6000 Lucerne 6, CH, престао је да важи дана 04.12.2019. године.

Жиг рег. бр. **61089** чији је носилац Office Shoes d.o.o., Tuk Ugarnice bb, 24000 Subotica, RS, престао је да важи дана 04.12.2019. године.

Жиг рег. бр. **60988** чији је носилац Privredno društvo "CONTRAST STUDIOS" d.o.o., Bulevar kralja Aleksandra br. 24, 11000 Beograd, RS, престао је да важи дана 05.12.2019. године.

Жиг рег. бр. **60974** чији је носилац Privredno društvo "CONTRAST STUDIOS" d.o.o., Bulevar kralja Aleksandra br. 24, 11000 Beograd, RS, престао је да важи дана 05.12.2019. године.

Жиг рег. бр. **60975** чији је носилац Privredno društvo "CONTRAST STUDIOS" d.o.o., Bulevar kralja Aleksandra br. 24, 11000 Beograd, RS, престао је да важи дана 05.12.2019. године.

Жиг рег. бр. **60976** чији је носилац Privredno društvo "CONTRAST STUDIOS" d.o.o., Bulevar kralja Aleksandra br. 24, 11000 Beograd, RS, престао је да важи дана 05.12.2019. године.

Жиг рег. бр. **60803** чији је носилац Privredno društvo "CONTRAST STUDIOS" d.o.o., Beograd, Bulevar kralja Aleksandra br. 24, RS, престао је да важи дана 05.12.2019. године.

Жиг рег. бр. **60952** чији је носилац ENVIROCYCLE SYSTEMS INC. a Canadian

corporation, 9 L'Orée du Bois Est Verdun (Québec) H3E 2A2, CA, престао је да важи дана 05.12.2019. године.

Жиг рег. бр. **60953** чији је носилац ENVIROCYCLE SYSTEMS INC. a Canadian corporation, 9 L'Orée du Bois Est Verdun (Québec) H3E 2A2, CA, престао је да важи дана 05.12.2019. године.

Жиг рег. бр. **60479** чији је носилац Nikola Diklić, Ibarska br. 6, 11000 Beograd, RS, престао је да важи дана 08.12.2019. године.

Жиг рег. бр. **60621** чији је носилац Sima Birach, Michigan, US, престао је да важи дана 08.12.2019. године.

Жиг рег. бр. **61566** чији је носилац MASSETEHNIC d.o.o., Bajči Žilinskog 9, 21000 Novi Sad, RS, престао је да важи дана 09.12.2019. године.

Жиг рег. бр. **61085** чији је носилац Société des Produits Nestlé S.A. , , 1800 Vevey, CH, престао је да важи дана 09.12.2019. године.

Жиг рег. бр. **61067** чији је носилац GENERAL MOTORS LLC, 300 Renaissance Center, City of Detroit, State of Michigan 48265-3000, US, престао је да важи дана 09.12.2019. године.

Жиг рег. бр. **60558** чији је носилац UDRUŽENJE FARMACEUTA VOJVODINE, Bulevar Mihajla Pupina 6/III, 21000 Novi Sad, RS, престао је да важи дана 09.12.2019. године.

Жиг рег. бр. **60881** чији је носилац BELT co d.o.o., Prvomajska 89-d, 11000 Beograd-Zemun, RS, престао је да важи дана 09.12.2019. године.

Жиг рег. бр. **60859** чији је носилац Preduzeće za unutrašnju i spoljnu trgovinu i usluge "FORSAŽ TRADE" d.o.o., Beograd - Surčin, Obreška br. 5, RS, престао је да важи дана 10.12.2019. године.

Жиг рег. бр. **60466** чији је носилац Концерн за производњу и промет кондиторских производа Бамби а.д., Пожаревац, ул.Ђуре Ђаковића бб, 12000 Пожаревац, RS, RS, престао је да важи дана 10.12.2019. године.

Жиг рег. бр. **60467** чији је носилац KONCERN ZA PROIZVODNJU I PROMET KONDITORSKIH PROIZVODA "BAMBI" A.D., Đure Đakovića bb, Požarevac, RS, престао је да важи дана 10.12.2019. године.

Жиг рег. бр. **60551** чији је носилац STAR ENERGY d.o.o., Resavska 72, 11000 Beograd, RS, престао је да важи дана 10.12.2019. године.

Жиг рег. бр. **60550** чији је носилац STAR ENERGY d.o.o., Resavska 72, 11000 Beograd, RS, престао је да важи дана 10.12.2019. године.

Жиг рег. бр. **60860** чији је носилац Slobodan Vučićević, Beograd, Palmira Toljatija 62/20, RS, престао је да важи дана 11.12.2019. године.

Жиг рег. бр. **60861** чији је носилац Slobodan Vučićević, Beograd, Palmira Toljatija 62/20, RS, престао је да важи дана 11.12.2019. године.

Жиг рег. бр. **60862** чији је носилац Slobodan Vučićević, Beograd, Palmira Toljatija 62/20, RS, престао је да важи дана 11.12.2019. године.

Жиг рег. бр. **60767** чији је носилац DELHAIZE SERBIA d.o.o. , Jurija Gagarina 14, Beograd-Novi Beograd, RS, престао је да важи дана 11.12.2019. године.

Жиг рег. бр. **60714** чији је носилац ZENTIVA, k.s., U kabelovny 130, 102 37 Praha 10, Dolní Měcholupy, CZ, престао је да важи дана 11.12.2019. године.

Жиг рег. бр. **60545** чији је носилац "AGROCHEM MAKS" DOO ZAGREB, Kneza Borne br. 14, Zagreb, HR, престао је да важи дана 11.12.2019. године.

Жиг рег. бр. **61278** чији је носилац Обрадовић Милош, , Драгана Ракића 051/3, , Земун, Београд, RS і Исаковић Жељко, , Угриновачки пут 18, део 20, Београд, RS, престао је да важи дана 11.12.2019. године.

Жиг рег. бр. **61279** чији је носилац Aleksandra Marković, Tadeuša Košćuškog broj 3, 11000 Beograd, RS, престао је да важи дана 11.12.2019. године.

Жиг рег. бр. **60468** чији је носилац Концерн за производњу и промет кондиторских производа Бамби а.д., Пожаревац, ул.Ђуре Ђаковића бб, 12000 Пожаревац, RS, престао је да важи дана 11.12.2019. године.

Жиг рег. бр. **61561** чији је носилац DRUŠTVO LOBISTA SRBIJE, Terazije 23, 11000 Beograd, RS, престао је да важи дана 11.12.2019. године.

Жиг рег. бр. **61437** чији је носилац "CARLSBERG SRBIJA" DOO, Čelarevo, Proleterska 17, RS, престао је да важи дана 12.12.2019. године.

Жиг рег. бр. **60622** чији је носилац ZENTIVA, a.s., Nitrianska 100, 92027 Hlohovec, SK, престао је да важи дана 12.12.2019. године.

Жиг рег. бр. **60754** чији је носилац Casamagna doo Beograd, Strahinjića Bana 61, 11000 Beograd, RS, престао је да важи дана 15.12.2019. године.

Жиг рег. бр. **60465** чији је носилац World of Decoration doo Beograd, Nikole Marakovića 37, 11000 Beograd, RS, престао је да важи дана 15.12.2019. године.

Жиг рег. бр. **60478** чији је носилац DTD RIBARSTVO DOO, Cara Lazara bb, Bački Jarak, RS, престао је да важи дана 15.12.2019. године.

Жиг рег. бр. **61181** чији је носилац DTD RIBARSTVO DOO, Cara Lazara bb, Bački Jarak, RS, престао је да важи дана 15.12.2019. године.

Жиг рег. бр. **60469** чији је носилац KONCERN ZA PROIZVODNJU I PROMET KONDITORSKIH PROIZVODA "BAMBI" A.D., Đure Đakovića bb, Požarevac, RS, престао је да важи дана 15.12.2019. године.

Жиг рег. бр. **60470** чији је носилац KONCERN ZA PROIZVODNJU I PROMET KONDITORSKIH PROIZVODA "BAMBI" A.D., Đure Đakovića bb, Požarevac, RS, престао је да важи дана 15.12.2019. године.

Жиг рег. бр. **60546** чији је носилац Sun Stars & Sons Pte. Ltd., 81 Anson Road, M Hotel #08-32, 079908 Singapore, SG, престао је да важи дана 15.12.2019. године.

Жиг рег. бр. **62473** чији је носилац Preduzeće za proizvodnju i trgovinu "FRUVITA" d.o.o., Tošin bunar 272, Beograd, RS, престао је да важи дана 16.12.2019. године.

Жиг рег. бр. **60548** чији је носилац Société des Produits Nestlé S.A., , 1800 Vevey, CH, престао је да важи дана 16.12.2019. године.

Жиг рег. бр. **62485** чији је носилац Preduzeće za proizvodnju, trgovinu i usluge DR. OETKER d.o.o. , Vladimira Popovića 40, Beograd, RS, престао је да важи дана 16.12.2019. године.

ОБЈАВА УПИСАНИХ ПРОМЕНА РЕГИСТРОВАНИХ ЖИГОВА\Publications of Entered Changes of Registered Trademarks

од 16.05.2020. до 16.06.2020. године

Промена имена/адресе

Име или адреса носиоца жига рег. број **12730** промењена је у LIVARNA TITAN, d.o.o., Kovinarska cesta 28, 1241 Kamnik, SI;

Име или адреса носиоца жига рег. број **17515** промењена је у Mead Johnson & Company, LLC, 2400 WEST LIOYD EXPRESSWAY, EVANSVILLE, INDIANA 47721, US;

Име или адреса носиоца жига рег. број **18649** промењена је у TATA CONSUMER PRODUCTS GB LIMITED, 325 Oldfield Lane North Greenford, Middlesex UB6 0AZ, UK;

Име или адреса носиоца жига рег. број **24577** промењена је у THE ROTEL CO., LTD., Tachikawa BLDG. 1F., 2-11-4 Nakane Meguro-Ku, Tokyo 152-0031, JP;

Име или адреса носиоца жига рег. број **24657** промењена је у ILLINOIS TOOL WORKS INC., 155 Harlem Avenue, Glenview, Illinois 60025, US;

Име или адреса носиоца жига рег. број **24786** промењена је у Wm. Wrigley Jr. Company, 1132 West Blackhawk Street, Chicago, Illinois 60642, US;

Име или адреса носиоца жига рег. број **34423** промењена је у SHARP KABUSHIKI KAISHA also trading as SHARP CORPORATION, 1 Takumi-cho, Sakai-ku, Sakai City, Osaka 590-8522, JP;

Име или адреса носиоца жига рег. број **34687** промењена је у DuPONT TEIJIN FILMS U.S., LIMITED PARTNERSHIP, Chestnut Run Plaza 728 974, Centre Road P.O. Box 2915, Wilmington DE 19805, US;

Име или адреса носиоца жига рег. број **36239** промењена је у Solae, LLC, 4300 Duncan Avenue, St. Louis MO 63110, US;

Име или адреса носиоца жига рег. број **37032** промењена је у BRINK'S NETWORK, INCORPORATED, 1801 Bayberry Court, Richmond, Virginia 23226, US;

Име или адреса носиоца жига рег. број **37414** промењена је у BRINK'S NETWORK, INCORPORATED, 1801 Bayberry Court, Richmond, Virginia 23226, US;

Име или адреса носиоца жига рег. број **37735** промењена је у Berner Oy, Hitsaajankatu 20-24, 00810 Helsinki, FI;

Име или адреса носиоца жига рег. број **41023** промењена је у Solae, LLC, 4300 Duncan Avenue, St. Louis MO 63110, US;

Име или адреса носиоца жига рег. број **45704** промењена је у NEXEN TIRE CORPORATION, 355, Chungnyeol-ro, Yangsan-si, Gyeongsangnam-do, KR;

Име или адреса носиоца жига рег. број **45723** промењена је у KPMG INTERNATIONAL, Laan van Langerhuize 1, 1186 DS Amstelveen, NL;

Име или адреса носиоца жига рег. број **45724** промењена је у KPMG INTERNATIONAL, Laan van Langerhuize 1, 1186 DS Amstelveen, NL;

Име или адреса носиоца жига рег. број **45725** промењена је у KPMG INTERNATIONAL, Laan van Langerhuize 1, 1186 DS Amstelveen, NL;

Име или адреса носиоца жига рег. број **45782** промењена је у KPMG INTERNATIONAL, Laan van Langerhuize 1, 1186 DS Amstelveen, NL;

Име или адреса носиоца жига рег. број **45785** промењена је у KPMG INTERNATIONAL, Laan van Langerhuize 1, 1186 DS Amstelveen, NL;

Име или адреса носиоца жига рег. број **45786** промењена је у KPMG INTERNATIONAL, Laan van Langerhuize 1, 1186 DS Amstelveen, NL;

Име или адреса носиоца жига рег. број **45787** промењена је у KPMG INTERNATIONAL, Laan van Langerhuize 1, 1186 DS Amstelveen, NL;

Име или адреса носиоца жига рег. број **46414** промењена је у ATLANTIC CEDEVITA, Prehrambena industrija d.o.o., Planinska 15 , Zagreb, HR;

Име или адреса носиоца жига рег. број **47519** промењена је у GREY GLOBAL GROUP LLC, 200 Fifth Avenue, New York, New York, US;

Име или адреса носиоца жига рег. број **48245** промењена је у Farmaceutska komora Srbije, Мутапова 25, 11000 Београд, RS;

Име или адреса носиоца жига рег. број **49714** промењена је у Federal-Mogul Ignition Company, 27200 West 11 Mile Road, Southfield, MI 48034, US;

Име или адреса носиоца жига рег. број **55689** промењена је у Tehnoexport d.o.o., Јована Поповића 43, 22320 Инђија, RS;

Име или адреса носиоца жига рег. број **56429** промењена је у "TEHNOEXPORT" D.O.O., Јована Поповића 43, 22320 Инђија, RS;

Име или адреса носиоца жига рег. број **57083** промењена је у Tehnoexport d.o.o., Јована Поповића 43, 22320 Инђија, RS;

Име или адреса носиоца жига рег. број **57084** промењена је у "TEHNOEXPORT" DOO, Јована Поповића 43, 22320 Инђија, RS;

Име или адреса носиоца жига рег. број **62075** промењена је у Burger King Corporation, 5707 Blue Lagoon Drive, Miami, FL 33126, US;

Име или адреса носиоца жига рег. број **62379** промењена је у MANS FOOD D.O.O., Ресавска 74, 11000 Београд, RS;

Име или адреса носиоца жига рег. број **63469** промењена је у Federal-Mogul Ignition Company, 27200 West 11 Mile Road, Southfield, MI 48034, US;

Име или адреса носиоца жига рег. број **66486** промењена је у RADIO DIFUZNO PREDUZEĆE B92 DRUŠTVO SA OGRANIČENOM ODGOVORNOŠĆU, BEOGRAD (ZEMUN), Аутопут за Загреб 22, 11000 Београд-Земун, RS;

Име или адреса носиоца жига рег. број **72493** промењена је у NALPROPION PHARMACEUTICALS LLC, 10 North Park Place, Suite 201, Morristown, New Jersey 07960, US;

Име или адреса носиоца жига рег. број **74678** промењена је у Društvo za proizvodnju "HEDERA VITA" DOO Loznica, Трг Јована Цвијића 3, 15300 Лозница, RS;

Име или адреса носиоца жига рег. број **76608** промењена је у "ARENA CHANNELS GROUP" доо Београд, Булевар Милутина Миланковића бр. 9А, 11070 Београд-Нови Београд, RS;

Име или адреса носиоца жига рег. број **76609** промењена је у "ARENA CHANNELS GROUP" доо Београд, Булевар Милутина Миланковића бр. 9А, 11070 Београд-Нови Београд, RS;

Име или адреса носиоца жига рег. број **78374** промењена је у FMC Agricultural Caribe Industries, Ltd., Clarendon House, 2 Church Street, HM1 1 Hamilton, BM;

Име или адреса носиоца жига рег. број **78376** промењена је у FMC Agricultural Caribe Industries, Ltd., Clarendon House, 2 Church Street, HM1 1 Hamilton, BM;

Промена пренос права

За жиг бр. **11102** извршен је пренос на Ingersoll-Rand Industrial U.S., Inc., 800-E Beaty Street , Davidson, NC 28036, US;

За жиг бр. **15629** извршен је пренос на Sanford L.P., 6655 Peachtree Dunwoody Road, Atlanta, GA 30328, US;

За жиг бр. **17515** извршен је пренос на MJN U.S. Holdings LLC, 2400 West LIoyd Expressway, Evansville, Indiana 47721-0001, US;

За жиг бр. **21987** извршен је пренос на Sanford L.P., 6655 Peachtree Dunwoody Road, Atlanta, GA 30328, US;

За жиг бр. **23425** извршен је пренос на MJN U.S. Holdings LLC, 2400 West Lloyd Expressway, Evansville, Indiana 47721-0001, US;

За жиг бр. **23445** извршен је пренос на Bama GmbH, Pfalzgraf-Otto-Straße 50, 74821 Mosbach, DE;

За жиг бр. **23446** извршен је пренос на MJN U.S. Holdings LLC, 2400 West Lloyd Expressway, Evansville, Indiana 47721-0001, US;

За жиг бр. **24848** извршен је пренос на MJN U.S. Holdings LLC, 2400 West Lloyd Expressway, Evansville, Indiana 47721-0001, US;

За жиг бр. **26088** извршен је пренос на MJN U.S. Holdings LLC, 2400 West Lloyd Expressway, Evansville, Indiana 47721-0001, US;

За жиг бр. **26089** извршен је пренос на MJN U.S. Holdings LLC, 2400 West Lloyd Expressway , Evansville, Indiana 47721-0001, US;

За жиг бр. **31704** извршен је пренос на MJN U.S. Holdings LLC, 2400 West Lloyd Expressway, Evansville, Indiana 47721-0001, US;

За жиг бр. **32104** извршен је пренос на Ingersoll-Rand Industrial U.S., Inc., 800-E Beaty Street, Davidson, NC 28036, US;

За жиг бр. **36719** извршен је пренос на MJN U.S. Holdings LLC, 2400 West Lloyd Expressway , Evansville, Indiana 47721-0001, US;

За жиг бр. **37936** извршен је пренос на Ingersoll-Rand Industrial U.S., Inc., 800-E Beaty Street , Davidson, NC 28036, US;

За жиг бр. **42205** извршен је пренос на Ingersoll-Rand Industrial U.S., Inc., 800-E Beaty Street , Davidson, NC 28036, US;

За жиг бр. **42264** извршен је пренос на Sanford L.P., 6655 Peachtree Dunwoody Road, Atlanta, GA 30328, US;

За жиг бр. **42266** извршен је пренос на Sanford L.P., 6655 Peachtree Dunwoody Road, Atlanta, GA 30328, US;

За жиг бр. **46096** извршен је пренос на Ingersoll-Rand Industrial U.S., Inc., 800-E Beaty Street, Davidson, NC 28036, US;

За жиг бр. **46097** извршен је пренос на Ingersoll-Rand Industrial U.S., Inc., 800-E Beaty Street, Davidson, NC 28036, US;

За жиг бр. **46399** извршен је пренос на NEVA d.o.o., Obrtnička 37, Rakitje (Grad Sveta Nedjelja), HR;

За жиг бр. **46402** извршен је пренос на NEVA d.o.o., Obrtnička 37, Rakitje (Grad Sveta Nedjelja), HR;

За жиг бр. **46415** извршен је пренос на NEVA d.o.o., Obrtnička 37, Rakitje (Grad Sveta Nedjelja), HR;

За жиг бр. **46416** извршен је пренос на NEVA d.o.o., Obrtnička 37, Rakitje (Grad Sveta Nedjelja), HR;

За жиг бр. **46535** извршен је пренос на NEVA d.o.o., Obrtnička 37, Rakitje (Grad Sveta Nedjelja), HR;

За жиг бр. **48121** извршен је пренос на Петар Милошевић, Кајмакчаланска 3, 11050 Београд, RS;

За жиг бр. **49519** извршен је пренос на RAİNAS ELEKTRİK VE AYDINLATMA MALZEMELERİ İMALAT VE SANAYİ TİCARET LİMİTED ŞİRKETİ, YEŞİLKÖY MAHALLESİ ATATÜRK CADDESİ EGS BLOKLARI NO:12/299, BAKIRKOY, ISTANBUL, TR;

За жиг бр. **49714** извршен је пренос на Federal-Mogul Ignition LLC, 27300 West 11 Mile Road, Southfield, MI 48034, US;

За жиг бр. **54143** извршен је пренос на NEVA d.o.o., Obrtnička 37, Rakitje (Grad Sveta Nedjelja), HR;

За жиг бр. **54144** извршен је пренос на NEVA d.o.o., Obrtnička 37, Rakitje (Grad Sveta Nedjelja), HR;

За жиг бр. **56715** извршен је пренос на Navistar Defense, LLC, 10400 W. North Avenue, Melrose Park, Illinois 60160, US;

За жиг бр. **59624** извршен је пренос на Navistar Defense, LLC, 10400 W. North Avenue, Melrose Park, Illinois 60160, US;

За жиг бр. **63469** извршен је пренос на Federal-Mogul Ignition LLC, 27300 West 11 Mile Road, Southfield, MI 48034, US;

За жиг бр. **72493** извршен је пренос на NALPROPION PHARMACEUTICALS INC, 10 North Park Place, Suite 201, Morristown, New Jersey 07960, US;

За жиг бр. **73699** извршен је пренос на "ARENA CHANNELS GROUP" доо Београд, Булевар Милутина Миланковића 9А, 11000 Београд, RS;

За жиг бр. **74837** извршен је пренос на Марио Величковић, Булевар Михајла Пупина 10ж/561, 11070 Нови Београд, RS and Тијана Димић, Др. Александра Костића 15, 11000 Београд, RS;

За жиг бр. **74838** извршен је пренос на Марио Величковић, Булевар Михајла Пупина 10ж/561, 11070 Нови Београд, RS and Тијана Димић, Др. Александра Костића 15, 11000 Београд, RS;

За жиг бр. **74839** извршен је пренос на Марио Величковић, Булевар Михајла Пупина 10ж/561,

11070 Нови Београд, RS and Тијана Димић, Др. Александра Костића 15, 11000 Београд, RS;

За жиг бр. **75419** извршен је пренос на LUEDU DOO BEOGRAD-STARI GRAD, Knićaninova br. 3, 11000 Beograd, RS;

За жиг бр. **76177** извршен је пренос на Ingersoll-Rand Industrial U.S., Inc., 800-E Beaty Street, Davidson, NC 28036, US;

ОБЈАВА ИНФОРМАЦИЈА О МЕЂУНАРОДНИМ ЖИГОВИМА ЗА КОЈЕ ЈЕ ЗАТРАЖЕНО ПРИЗНАЊЕ У РЕПУБЛИЦИ СРБИЈИ / Gazzete OMPI des marques internationales WIPO Gazette of International Marks

Број 19/2020 – 22/2020 (21.05.2020 – 11.06.2020)

ПРИЈАВЉЕНИ МЕЂУНАРОДНИ ЖИГОВИ
Filed International Trademarks

(111) 1531014
(151) 24.02.2020
(540)

(732) shenzhen marvo technology co., ltd.
(511) 09

(111) 1531031
(151) 20.02.2020
(540)

(732) Materials Design S.r.l.
(511) 19

(111) 1531037
(151) 30.01.2019
(540)

IQOS HOME

(732) Philip Morris Products S.A.
(511) 09 12 14 16 18 21 25 34 35 36 37 43

(111) 1531110
(151) 12.12.2019
(540)

CERHA HEMPEL

(732) CERHA HEMPEL Rechtsanwälte GmbH
(511) 16 41 45

(111) 1531139
(151) 14.02.2020
(540)

(732) Cannapeutica S.L.
(511) 05

(111) 1531143
(151) 18.12.2019
(540)

ORIFLAME EXKLUSIV

(732) Oriflame Cosmetics AG
(511) 03 09 14 18 25

(111) 1531150
(151) 20.02.2020
(540)

OPTOVITE

(732) LABORATORIOS NORMON, S.A.
(511) 05

(111) 1531180
(151) 12.02.2020
(540)

(732) TESTA CAFFÈ SRL
(511) 30

(111) 1531221
(151) 06.03.2020
(540)

(732) Li Bo
(511) 06

(111) 1531305
(151) 22.04.2020
(540)

TROMOX

(732) Hangzhou Tromox Technology Co., Ltd.
(511) 12

(111) 1531332
(151) 28.02.2020
(540)

4ANIMALS

(732) FERRERO TRADING LUX SA
(511) 28 30 41

(111) 1531341
(151) 16.03.2020
(540)

Hyperlightfusion

(732) Fieldpoint (Cyprus) Limited
(511) 03 05 09 10

(111) 1531344
(151) 23.03.2020
(540)

SEAQUAL

(732) SEAQUAL 4U, S.L
(511) 12 20

(111) 1531391
(151) 06.02.2020
(540)

(732) JSC LOMISI
(511) 32

(111) 1531449
(151) 07.02.2020
(540)

COLFRESH

(732) INDACO S.P.A. (SOCIETA' PER AZIONI)
(511) 05 30

(111) 1531451
(151) 19.03.2020
(540)

(732) SHANGHAI TITANOS INDUSTRY CO., LTD.
(511) 02

(111) 1531457
(151) 03.04.2020
(540)

(732) ZAKRYTOE AKTSIONERNOE OBSHCHESTVO "BRIDGETOWN FOODS"
(511) 30

(111) 1531468
(151) 19.03.2020
(540)

(732) MONTAE LIMITED
(511) 25

(111) 1531481
(151) 05.11.2019
(540)

(732) GLOBALFAR SRL
(511) 06 09 11 18 20

(111) 1531498
(151) 29.01.2020
(540)

(732) Yara International ASA
(511) 09 42

(111) 1531518
(151) 03.04.2020
(540)

(732) Yiwu target electric appliance co., LTD
(511) 08 11

(111) 1531523
(151) 31.03.2020
(540)

DABIXOM

(732) KRKA, tovarna zdravil, d.d., Novo mesto
(511) 05

(111) 1531535
(151) 18.02.2020
(540)

GRECALE

(732) MASERATI S.P.A.
(511) 12 28

(111) 1531540
(151) 22.01.2020
(540)

RENOVAR

(732) Jean d´Arcel Cosmétique GmbH & Co. KG
(511) 03

(111) 1531542
(151) 08.01.2020
(540)

EXENEO

(732) Zumtobel Lighting GmbH
(511) 09 11 42

(111) 1531557
(151) 16.03.2020
(540)

GIN 'EM ALL

(732) E.M.P. Merchandising Handelsgesellschaft mbH
(511) 33

(111) 1531559
(151) 01.04.2020
(540)

(732) Mobility Trader GmbH
(511) 09 35 36 38 42

(111) 1531595
(151) 23.01.2020
(540)

(732) Dimitar Hristov BALEV
(511) 21 30 32

(111) 1531607
(151) 03.04.2020
(540)

(732) Yiwu target electric appliance co., LTD
(511) 08

(111) 1531620
(151) 16.04.2020
(540)

THERMAZONE

(732) BMI Group Holdings UK Limited
(511) 17

(111) 1531639
(151) 14.01.2020
(540)

(732) ZHEJIANG HUAXIN AUTOMOBILE FITTINGS CO.,LTD.
(511) 09 12

(111) 1531664
(151) 01.04.2020
(540)

(732) JBP KOREA Co., Ltd.
(511) 10

(111) 1531682
(151) 23.03.2020
(540)

(732) Pryakhin Andrey Sergeevich
(511) 09 41 42

(111) 1531736
(151) 03.04.2020
(540)

(732) Shenzhen Mooer Audio CO.,LTD.
(511) 15

(111) 1531737
(151) 30.12.2019
(540)

IMPERIAL ROSE

(732) Limited liability company "AVISTA"
(511) 31 35

(111) 1531750
(151) 08.04.2020
(540)

(732) VIEŠOJI ĮSTAIGA KAUNO MOKSLO IR TECHNOLOGIJŲ PARKAS
(511) 35 41

(111) 1531759
(151) 19.12.2019
(540)

(732) CASALI 2.0 SRL
(511) 20 25

(111) 1531771
(151) 27.04.2020
(540)

BLACK CAT

(732) BLACKCAT TIRE (FUJIAN) CO.,LTD
(511) 12

(111) 1531781
(151) 31.03.2020
(540)

COTONET

(732) Sisma S.p.A.
(511) 03 21

(111) 1531791
(151) 07.02.2020
(540)

(732) Individual entrepreneur Vasily Bogatyrev Alexandrovich
(511) 03 05 34 35 40

(111) 1531804
(151) 10.03.2020
(540)

百脉泉

(732) Shandong Baimai Spring Liquor Co., Ltd.
(511) 33

(111) 1531856
(151) 15.04.2020
(540)

CLIXTRAB

(732) Phoenix Contact GmbH & Co. KG
(511) 09

(111) 1531868
(151) 01.04.2020
(540)

JBP Nano Cannula

(732) JBP KOREA Co., Ltd.
(511) 10

(111) 1531884
(151) 12.11.2019
(540)

(732) SAMSON AKTIENGESELLSCHAFT
(511) 07 09 11

(111) 1531894
(151) 28.11.2019
(540)

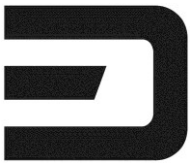

(732) LEKI Lenhart GmbH
(511) 18 25 28

(111) 1531907
(151) 19.03.2020
(540)

(732) AUDI AG
(511) 14 18 25

(111) 1531909
(151) 05.11.2019
(540)

elexon

(732) elexon GmbH
(511) 04 09 12 35 37 38 39 42

(111) 1531912
(151) 30.03.2020
(540)

Gebrüder Westhoff

(732) Gebr. Westhoff GmbH & Co. KG
(511) 30 35

(111) 1531938
(151) 05.03.2020
(540)

(732) Grupa Azoty Zakłady Azotowe Puławy S.A.
(511) 01 03 05

(111) 1531939
(151) 08.01.2020
(540)

(732) Brauns-Heitmann GmbH & Co. KG
(511) 01 02 03 05

(111) 1531945
(151) 18.03.2020
(540)

TUFIN

(732) Tufin Software Technologies Ltd
(511) 09 42

(111) 1531989
(151) 24.04.2020
(540)

(732) Fresh Forward Holding B.V.
(511) 31 44

(111) 1532009
(151) 16.12.2019
(540)

(732) UPL LTD.
(511) 01 05 31 35 41 44

(111) 1532038
(151) 15.11.2019
(540)

LANSANIT

(732) HECKL s.r.o.
(511) 11 20 21

(111) 1532040
(151) 09.01.2020
(540)

(732) WARNER BROS. ENTERTAINMENT INC.
(511) 09 14 16 18 21 25 28 35 38 41 42 43 45

(111) 1532055
(151) 02.12.2019
(540)

SALTBAE

(732) D ET VE ET ÜRÜNLERİ GIDA PAZARLAMA TİCARET ANONİM ŞİRKETİ
(511) 25 29 30 35

(111) 1532068
(151) 17.01.2020

(540)

(732) Enreach Holding B.V.
(511) 09 38 42

(111) 1532086
(151) 12.02.2020
(540)

(732) SE.FA SRL
(511) 07 17

(111) 1532111
(151) 02.04.2020
(540)

(732) MT.DERM GmbH
(511) 02 08 35

(111) 1532115
(151) 27.02.2020
(540)

MERCATOR

(732) POSLOVNI SISTEM MERCATOR, d.d.
(511) 29 30 31 32 33 35 38 39 41 43

(111) 1532117
(151) 23.01.2020
(540)

Orbiter

(732) Arnold & Richter Cine Technik GmbH & Co. Betriebs KG
(511) 09 11

(111) 1532125
(151) 30.01.2020
(540)

(732) Zott SE & Co. KG
(511) 29 30

(111) 1532127
(151) 08.04.2020
(540)

(732) Zoetis Services LLC
(511) 44

(111) 1532138
(151) 07.02.2020
(540)

(732) Obshchestvo s ogranichennoy otvetstvennostyu "STROITELNAYA TEKHNIKA I MATERIALY"
(511) 02 07 09 19

(111) 1532142
(151) 04.03.2020
(540)

(732) Tridonic GmbH & Co KG
(511) 09 11

(111) 1532150
(151) 14.01.2020
(540)

Coroflex

(732) Coroplast Cable Technology GmbH
(511) 09 17 35 42

(111) 1532151
(151) 23.03.2020
(540)

LEGSTRA

(732) dm drogerie markt GmbH
(511) 10 25 35

(111) 1532179
(151) 31.03.2020
(540)

(732) ESOT-INVEST d.o.o.
(511) 09 11 40

(111) 1532182
(151) 24.04.2020
(540)

SOUND & FEEL

(732) PEPCO Poland Sp. z o.o.
(511) 09

(111) 1532183
(151) 10.03.2020
(540)

(732) Celgene Corporation
(511) 05

(111) 1532188
(151) 25.02.2020
(540)

(732) ILIRIJA, d.o.o.
(511) 03 05

(111) 1532190
(151) 23.01.2020
(540)

SIDEREA

(732) Tridonic GmbH & Co KG.
(511) 09 11 42

(111) 1532223
(151) 20.08.2019
(540)

CID LINES

(732) CID LINES NV
(511) 01 03 05 35

(111) 1532225
(151) 31.01.2020
(540)

(732) ALPITOUR S.P.A.
(511) 12 16 18 25 39 41 43

(111) 1532298
(151) 24.04.2020
(540)

(732) L'OREAL
(511) 03 05

(111) 1532360
(151) 16.12.2019
(540)

(732) UPL LTD.
(511) 01 05 31 35 41 44

(111) 1532375
(151) 11.03.2020
(540)

(732) Joint Stock Company "FABERLIC"
(511) 01 02 03 04 05 06 07 08 09 10 11 12 13 14 15 16 17 18 19 20 21 22 23 24 25 26 27 28 29 30 31 32 33 34 35 36 37 38 39 40 41 42 43 44 45

(111) 1532399
(151) 25.11.2019
(540)

(732) LOKO TRANS s.r.o.
(511) 12 35 37 39

(111) 1532421
(151) 12.03.2020
(540)

DAVID GUNER

(732) SERHAT İTHALAT VE PAZARLAMA ANONİM ŞİRKETİ
(511) 14 25

(111) 1532431
(151) 30.12.2019
(540)

(732) PAUL STRICKER, S.A.
(511) 08 09 11 12 14 16 18 20 21 22 35

(111) 1532489
(151) 13.03.2020
(540)

(732) Anhui Anze Electric Co., Ltd.
(511) 11

(111) 1532499
(151) 10.03.2020
(540)

(732) "INTERPIPE UKRAINE" LIMITED LIABILITY COMPANY
(511) 06 07 12

(111) 1532579
(151) 05.03.2020
(540)

(732) JINAN AN'JI'ER INDUSTRIAL CO., LTD.
(511) 11

(111) 1532599
(151) 20.01.2020
(540)

(732) Enreach Holding B.V.
(511) 09 38 42

(111) 1532601
(151) 18.03.2020
(540)

IGOODOC

(732) ZHEJIANG IGOODDOC HEALTH TECH CO., LTD.
(511) 10

(111) 1532616
(151) 17.02.2020
(540)

(732) Atlantic Droga Kolinska, Živilska industrija, d.o.o.
(511) 29 30 35

(111) 1532620
(151) 13.11.2019
(540)

(732) SDCIC Construction Group Shares CO., LTD
(511) 37 42

(111) 1532624
(151) 28.01.2020
(540)

(732) FERRERO S.P.A.
(511) 30

(111) 1532666
(151) 18.03.2020
(540)

SECURECHANGE

(732) Tufin Software Technologies Ltd
(511) 09 42

(111) 1532672
(151) 19.03.2020
(540)

AUDIZIO

(732) Tronios Group International B.V.
(511) 09 35

(111) 1532684
(151) 17.03.2020
(540)

Lev Golitsin Coronation

(732) Closed joint-stock company "Igristie Vina"
(511) 33

(111) 1532692
(151) 28.04.2020
(540)

(732) SHENZHEN WOODY VAPES TECHNOLOGY CO., LTD.
(511) 34

(111) 1532695
(151) 29.11.2019
(540)

E-RASY

(732) Sukhinina Zhanna Vladimirovna
(511) 03

(111) 1532707
(151) 24.12.2019
(540)

(732) ERCAN İLHAN
(511) 25

(111) 1532719
(151) 16.01.2020
(540)

FIBA BASKETBALL NATIONS CUP

(732) Fédération Internationale de Basketball (FIBA)
(511) 25 28 38 41

(111) 1532749
(151) 16.03.2020
(540)

TIGAYOR

(732) KRKA, tovarna zdravil, d.d., Novo mesto
(511) 05

(111) 1532751
(151) 16.03.2020
(540)

FYMEGO

(732) KRKA, tovarna zdravil, d.d., Novo mesto
(511) 05

(111) 1532754
(151) 18.02.2020
(540)

UEFA EUROPA CONFERENCE LEAGUE

(732) UNION DES ASSOCIATIONS EUROPEENNES DE FOOTBALL (UEFA)
(511) 01 03 04 06 07 08 09 10 11 12 14 15 16 18 20 21 24 25 26 27 28 29 30 32 33 34 35 36 37 38 39 40 41 42 43 44 45

(111) 1532757
(151) 31.03.2020
(540)

GRATIBAN

(732) KRKA, tovarna zdravil, d.d., Novo mesto
(511) 05

(111) 1532773
(151) 16.03.2020
(540)

TILYROL

(732) KRKA, tovarna zdravil, d.d., Novo mesto
(511) 05

(111) 1532787
(151) 24.01.2020
(540)

CLEANFORMANCE

(732) Dr. Babor GmbH & Co. KG
(511) 03 44

(111) 1532802
(151) 05.03.2020
(540)

(732) Shandong Laiduan Machinery Co., Ltd.
(511) 40

(111) 1532811
(151) 16.01.2020
(540)

(732) Koninklijke Philips N.V.
(511) 07 09 11 35 42

(111) 1532842
(151) 17.02.2020
(540)

(732) Atlantic Droga Kolinska, Živilska industrija, d.o.o.
(511) 29 30 35

(111) 1532892
(151) 20.04.2020
(540)

(732) Cooperative Agricole Viti-Frutticoltori Italiani Riuniti Organizzati S.c.A. in breve C.A.V.I.R.O. S.c.A.
(511) 33

(111) 1532901
(151) 13.02.2020
(540)

SADY

(732) DIOGENES & SANTOS, S.A.
(511) 06 07 08 09 11 12

(111) 1532907
(151) 22.10.2019
(540)

(732) Obshchestvo s ogranichennoy otvetstvennostyu «MEDITERAN»
(511) 29 35

(111) 1532914
(151) 28.04.2020
(540)

paratronix

(732) Jinan Puchuang Electromechanical Co., Ltd
(511) 09

(111) 1532943
(151) 01.04.2020
(540)

(732) SARANTIS POLSKA S.A.
(511) 03 06 08 16 21

(111) 1532978
(151) 28.01.2020
(540)

(732) Bon Gelati GmbH & Co. KG
(511) 16 20 21 29 30 35 39 40

(111) 1532997
(151) 14.02.2020
(540)

YASHKINO

(732) Obshchestvo s ogranichennoy otvetstvennostyu "KDV Yashkino"
(511) 29 30 35

(111) 1533000
(151) 09.04.2020
(540)

(732) SALINEN AUSTRIA AKTIENGESELLSCHAFT
(511) 03 30

(111) 1533028
(151) 30.03.2020
(540)

Fenylat

(732) Luye Pharma Switzerland AG
(511) 05

(111) 1533062
(151) 26.02.2020
(540)

WINNER
VIENNA INSURANCE GROUP

(732) VIENNA INSURANCE GROUP AG Wiener Versicherung Gruppe
(511) 36

(111) 1533089
(151) 24.04.2020
(540)

STADAprotect

(732) STADA Arzneimittel AG
(511) 05 10

(111) 1533112
(151) 23.04.2020
(540)

ALLTOURA

(732) DAVANTI TYRES LIMITED
(511) 12

(111) 1533118
(151) 18.02.2020
(540)

Unicredit Smart Factor

(732) UNICREDIT S.P.A.
(511) 09 36

(111) 1533135
(151) 21.04.2020
(540)

SPEZIAL

(732) CNH Industrial N.V.
(511) 12

(111) 1533138
(151) 09.04.2020
(540)

(732) SALINEN AUSTRIA AKTIENGESELLSCHAFT
(511) 03 30

(111) 1533153
(151) 22.11.2019
(540)

ANTYLIA SCIENTIFIC

(732) Cole-Parmer Instrument Company LLC
(511) 01 07 09 14 17 35 42

(111) 1533154
(151) 03.03.2020
(540)

MAKE HISTORY

(732) Comité International Olympique
(511) 35 41

(111) 1533180
(151) 01.04.2020
(540)

(732) SARANTIS POLSKA S.A.
(511) 03 06 08 16 21

(111) 1533313
(151) 28.04.2020
(540)

beetclinic

(732) Strube D&S GmbH
(511) 07 09 16 31 35 42 44

(111) 1533359
(151) 27.03.2020
(540)

ADENOPROSIN

(732) CIUHRII Ceslav
(511) 05

(111) 1533365
(151) 31.03.2020
(540)

GEALAN-acrylcolor

(732) GEALAN Fenster-Systeme GmbH
(511) 01 07 17 19 37 42

(111) 1533398
(151) 27.04.2020
(540)

(732) Filip Bijelić
(511) 25 28 35 41

(111) 1533414
(151) 09.04.2020
(540)

(732) SALINEN AUSTRIA AKTIENGESELLSCHAFT
(511) 03 30

(111) 1533418
(151) 04.12.2019
(540)

ALSTOM
• mobility by nature •

(732) ALSTOM
(511) 09 12 16 35 37 42

(111) 1533421
(151) 24.04.2020
(540)

FILTREN

(732) RECTICEL S.A.
(511) 07 17

(111) 1533430
(151) 21.02.2020
(540)

Floridita

(732) EMPRESA EXTRAHOTELERA PALMARES S.A
(511) 35 43

(111) 1533441
(151) 31.03.2020

(540)

INKPROTEX

(732) Bayer Intellectual Property GmbH
(511) 03 05

(111) 1533469
(151) 24.04.2020
(540)

PURECELL

(732) RECTICEL S.A.
(511) 17

(111) 1533480
(151) 09.04.2020
(540)

ONTEEO

(732) Fresenius Kabi Deutschland GmbH
(511) 05

(111) 1533528
(151) 09.04.2020
(540)

TOCYMA

(732) Fresenius Kabi Deutschland GmbH
(511) 05

(111) 1533533
(151) 09.04.2020
(540)

EMTOP

(732) HONOR MACHINERY CO., PTE. LTD.
(511) 12 20 21

(111) 1533544
(151) 20.06.2019
(540)

aebi schmidt

(732) Aebi Schmidt Holding AG
(511) 07 09 12 35 36 37 42 45

(111) 1533582
(151) 03.12.2019

(540)

ARSIDOS

(732) FARMALIDER, S.A.
(511) 05

(111) 1533598
(151) 13.04.2020
(540)

Vitotron

(732) Viessmann Werke GmbH & Co KG
(511) 11

(111) 1533635
(151) 16.12.2019
(540)

LOOGI

(732) ORHAN GUNESER
(511) 35 42

(111) 1533674
(151) 13.03.2020
(540)

KIA

(732) KIA MOTORS CORPORATION
(511) 40

(111) 1533678
(151) 06.03.2020
(540)

LIYON

(732) CHONGQING LI YANG INDUSTRY CO., LTD.
(511) 09

(111) 1533729
(151) 15.04.2020

(540)

oraNurse

(732) RIS Products Limited
(511) 03 21

(111) 1533739
(151) 17.03.2020
(540)

MAPLAN

(732) Maplan GmbH
(511) 07 40

(111) 1533745
(151) 01.04.2020
(540)

WOCA

(732) WOCA Denmark A/S
(511) 02 03

(111) 1533747
(151) 13.03.2020
(540)

MANNING GLOBAL

(732) Manning Global AG
(511) 35 36 41 42

(111) 1533748
(151) 28.04.2020
(540)

BEETCLINIC

(732) Strube D&S GmbH
(511) 07 09 16 31 35 42 44

(111) 1533763
(151) 24.04.2020
(540)

foam for care

(732) RECTICEL S.A.
(511) 10 17

(111) 1533777
(151) 05.05.2020

(540)

ULKOX

(732) FERRER INTERNACIONAL, S.A.
(511) 05

(111) 1533778
(151) 27.02.2020
(540)

EL·CSR·GUIDELINES

(732) Association Européenne des Loteries et Totos d'Etat
(511) 09 35 41

(111) 1533787
(151) 15.04.2020
(540)

DETAVITAL

(732) H. Wilhelm Schaumann GmbH
(511) 05 31

(111) 1533790
(151) 05.05.2020
(540)

ULKOXY

(732) FERRER INTERNACIONAL, S.A.
(511) 05

(111) 1533798
(151) 23.01.2020
(540)

MACPRESSE

(732) MACPRESSE S.R.L.
(511) 07 37 40

(111) 1533804
(151) 15.04.2020
(540)

SYNGENTA

(732) SYNGENTA PARTICIPATIONS AG
(511) 09 16 20 42

(111) 1533839
(151) 11.03.2020
(540)

米满多

(732) Mimanduo (Shandong) Catering Management Co., Ltd
(511) 35

(111) 1533845
(151) 25.02.2020
(540)

48

(732) ILIRIJA, d.o.o.
(511) 03 05

(111) 1533907
(151) 25.01.2020
(540)

PLEXIGLAS

(732) Röhm GmbH
(511) 01 17 19

(111) 1533908
(151) 23.04.2020
(540)

BORN IN LE BRASSUS RAISED AROUND THE WORLD

(732) Audemars Piguet Holding SA
(511) 14

(111) 1533910
(151) 06.05.2020
(540)

cxmt

(732) ChangXin Memory Technologies, Inc.
(511) 09

(111) 1533921
(151) 16.04.2020
(540)

REAL SHIPS

(732) Ushakovo Yards Ltd.
(511) 37 39

(111) 1533934
(151) 27.04.2020
(540)

MEDICINE
EVERYDAY THERAPY

(732) BRANDBQ Sp. z o.o.
(511) 18 25 35

(111) 1533958
(151) 17.03.2020
(540)

Master's Heritage Lev Golitsin

(732) Closed joint-stock company "Igristie Vina"
(511) 33

(111) 1534011
(151) 09.03.2020
(540)

K-MOD

(732) GRUPPO BIOIMPIANTI S.R.L.
(511) 10

(111) 1534015
(151) 20.03.2020
(540)

Racing Sixties

(732) PIAGGIO & C. S.P.A.
(511) 12

(111) 1534034
(151) 31.03.2020
(540)

GOTOGATE

(732) Svenska Resegruppen AB
(511) 09 39 41

(111) 1534049
(151) 28.04.2020
(540)

POLYFIX

(732) Selena Marketing International Sp. z o.o
(511) 01 17

(111) 1534107
(151) 08.05.2020
(540)

Colossus

(732) Lidl Stiftung & Co. KG
(511) 32

(111) 1534115
(151) 09.05.2020
(540)

PureGrip

(732) QINGDAO GRIP TYRE CO., LTD.
(511) 12

(111) 1534124
(151) 21.01.2020
(540)

Element i+

(732) Heska Corporation
(511) 10

(111) 1534130
(151) 07.04.2020
(540)

HONOR

(732) HUAWEI TECHNOLOGIES CO., LTD.
(511) 14

(111) 1534140
(151) 27.12.2019
(540)

CANDY CRUNCH

(732) International Fruit Genetics, LLC
(511) 29 30 31 32 33

(111) 1534141
(151) 06.04.2020
(540)

PARIS-MOSCOU

(732) CHANEL Société par Actions Simplifiée
(511) 03 21

(111) 1534147
(151) 28.04.2020
(540)

TUDOR ROYAL

(732) Montres Tudor SA
(511) 14

(111) 1534156
(151) 07.05.2020
(540)

MCM NATALIA

(732) HISPANO ALGERIE IMPORT EXPORT S.L.
(511) 31

(111) 1534194
(151) 11.05.2020
(540)

JETINNO

(732) Guangzhou Jetinno Intelligent Equipment Co.,LTD.
(511) 07 09 11

(111) 1534206
(151) 28.04.2020
(540)

(732) Rothmans of Pall Mall Limited
(511) 34

(111) 1534218
(151) 12.03.2020

(540)

JIMMY

(732) ATLANTIC GRUPA d.d.
(511) 29 30 32

(111) 1534226
(151) 12.03.2020
(540)

(732) ATLANTIC GRUPA d.d.
(511) 29 30 32

(111) 1534320
(151) 29.04.2020
(540)

AcrySof IQ Vivity

(732) Alcon Inc.
(511) 10

(111) 1534235
(151) 07.04.2020
(540)

(732) TEKEM INTERNATIONAL DIŞ TİCARET LTD. ŞTİ.
(511) 05

(111) 1534249
(151) 09.03.2020
(540)

(732) GRUPPO BIOIMPIANTI S.R.L.
(511) 10

(111) 1534280
(151) 11.05.2020
(540)

Breath Walker

(732) Guangdong Breath Walker Health Technology Co.,Ltd
(511) 25

(111) 1534287
(151) 18.12.2019
(540)

ORIFLAME BABY O'

(732) Oriflame Cosmetics AG
(511) 03

(111) 1534406
(151) 13.03.2020
(540)

(732) SIROPACK S.r.l.
(511) 07 09 20

(111) 1534419
(151) 23.04.2020
(540)

PEKOË

(732) REVOL PORCELAINE SA
(511) 21 35

(111) 1534430
(151) 15.04.2020
(540)

(732) NOVARTIS AG
(511) 05

(111) 1534464
(151) 29.11.2019
(540)

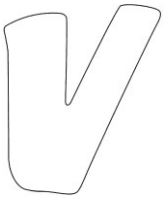

(732) OMV Refining & Marketing GmbH
(511) 21 29 30 31 32 35 36 37 39 41 43 44

(111) 1534465
(151) 29.11.2019
(540)

(732) OMV Refining & Marketing GmbH
(511) 21 29 30 31 32 35 36 37 39 41 43 44

(111) 1534466
(151) 11.12.2019
(540)

(732) HENSOLDT Optronics GmbH
(511) 09 12 13 37 38 41 42

(111) 1534473
(151) 22.01.2020
(540)

DBS WinDo

(732) Digital Building Solutions GmbH
(511) 09 35 37 38 41 42

(111) 1534499
(151) 13.12.2019
(540)

GOLDEN ROSE

(732) ERKUL KOZMETİK SANAYİ VE TİCARET ANONİM ŞİRKETİ
(511) 35

(111) 1534502
(151) 12.03.2020
(540)

FABU spot

(732) Orbico Beauty d.o.o.
(511) 03 35 44

(111) 1534532
(151) 12.03.2020
(540)

(732) Orbico Beauty d.o.o.
(511) 03 35 44

(111) 1534572
(151) 23.01.2020
(540)

BINDERHOLZ

(732) Binderholz GmbH
(511) 04 19 27 31 35

(111) 1534585
(151) 06.05.2020
(540)

PANTOGAR

(732) Merz Pharma GmbH & Co. KGaA
(511) 03 05

(111) 1534615
(151) 13.01.2020
(540)

(732) UPL LTD.
(511) 01 05 31 35 41 44

(111) 1534617
(151) 24.02.2020

(540)

KIA PAY

(732) KIA MOTORS CORPORATION
(511) 09

(111) 1534623
(151) 03.04.2020
(540)

Cocobella

(732) Zott SE & Co. KG
(511) 05 29 30 32

(111) 1534657
(151) 24.04.2020
(540)

FRAMEFOAM

(732) RECTICEL, naamloze vennootschap
(511) 17

(111) 1534667
(151) 24.02.2020
(540)

Eduterium

(732) Damir Ibrišimović
(511) 09 41 42

(111) 1534679
(151) 13.03.2020
(540)

IRRIPLAST

(732) NINGBO IRRIPLAST IRRIGATION SYSTEMS,CO.,LTD.
(511) 11 17 20

(111) 1534706
(151) 25.03.2020
(540)

情暖

(732) Anhui Qingnuan Furniture Co. , Ltd.
(511) 20

(111) 1534712
(151) 15.04.2020
(540)

(732) NOVARTIS AG
(511) 05

(111) 1534723
(151) 24.03.2020
(540)

好事缘

(732) Anhui Yonghao Commodity Co. , Ltd.
(511) 16

(111) 1534737
(151) 23.12.2019
(540)

de Azi

(732) SC PREFERA FOODS SA
(511) 29 30 32

(111) 1534743
(151) 02.04.2020
(540)

SonoEye

(732) CHISON Medical Technologies Co., Ltd.
(511) 10

(111) 1534753
(151) 24.12.2019
(540)

Red One

(732) ERSİN KAYNAK
(511) 03

(111) 1534785
(151) 21.04.2020
(540)

Hi-Pro by EURALIS

(732) EURALIS SEMENCES
(511) 31 35 42

(111) 1534809
(151) 13.01.2020
(540)

OPTISHOKZ

(732) AFTERSHOKZ, LLC
(511) 09

(111) 1534823
(151) 03.02.2020
(540)

Hansenbeck

(732) HansenBeck International GmbH
(511) 16 35 41

(111) 1534849
(151) 11.05.2020
(540)

(732) Guangdong Breath Walker Health Technology Co.,Ltd
(511) 25

(111) 1534850
(151) 11.05.2020
(540)

(732) Pharming Intellectual Property B.V.
(511) 05

(111) 1534855
(151) 05.03.2020
(540)

THE LAB27

(732) OLG LAB S.R.L.
(511) 18 25

(111) 1534861
(151) 11.05.2020
(540)

足行健

(732) Guangdong Breath Walker Health Technology Co.,Ltd
(511) 25

(111) 1534892
(151) 11.05.2020
(540)

PORTA

(732) ZHEJIANG REFINE WUFU AIR TOOLS CO., LTD.
(511) 07

(111) 1534908
(151) 24.04.2020
(540)

CUTTING EDGE

(732) Henkel AG & Co. KGaA
(511) 41

(111) 1534921
(151) 13.05.2020
(540)

ANGUSTA

(732) Azanta A/S
(511) 05

(111) 1534944
(151) 28.01.2020
(540)

(732) SBG Pro Projekte-GmbH & Co. KG
(511) 35 36 37 42

(111) 1534954
(151) 28.01.2020
(540)

(732) Sindra GmbH & Co. KG
(511) 09 35 36 37 39 40 41

(111) 1534965
(151) 13.03.2020
(540)

(732) AGORDAT S.R.L.S.
(511) 18 25

(111) 1534979
(151) 27.04.2020
(540)

Unicraft

(732) Stürmer Maschinen GmbH
(511) 07 09 12 20

(111) 1534982
(151) 28.01.2020
(540)

(732) Mitteldeutsche Erfrischungsgetränke GmbH & Co. KG
(511) 09 16 20 21 29 30 31 35 36 37 39 40 41 42

(111) 1534987
(151) 27.02.2020
(540)

PCE

(732) PC Electric Gesellschaft m.b.H.
(511) 09 16

(111) 1535010
(151) 21.02.2020
(540)

(732) PETROL, SLOVENSKA ENERGETSKA DRUŽBA, D.D., LJUBLJANA
(511) 29 30 32 35

(111) 1535076
(151) 24.02.2020
(540)

(732) SIE Connect GmbH
(511) 35 42

(111) 1535105
(151) 08.04.2020
(540)

(732) Kellermann & Co. Drei Schwerter GmbH
(511) 08 21

(111) 1535110
(151) 10.12.2019
(540)

Sodrusoy 65% Premium

(732) Sander Plane Overseas Limited
(511) 01 04 05 29 30 31 35 37 39 40 42 44

(111) 1535132
(151) 02.04.2020
(540)

(732) Fuyang Qiawa Food Co., Ltd.
(511) 29

(111) 1535149
(151) 08.04.2020
(540)

(732) FERRERO S.P.A.
(511) 30

(111) 1535157
(151) 23.12.2019
(540)

ORIFLAME

(732) Oriflame Cosmetics AG
(511) 08 09 18 21 26

(111) 1535166
(151) 31.01.2020
(540)

(732) Snap Inc.
(511) 09 35 36 38 41 42 45

(111) 1535186
(151) 15.04.2020
(540)

DUOBRII

(732) BAUSCH HEALTH IRELAND LIMITED
(511) 05

(111) 1535195
(151) 11.05.2020
(540)

(732) Shandong Yanxin Environmental Technology Co., Ltd.
(511) 22

(111) 1535204
(151) 26.08.2019
(540)

AIST

(732) Obshchestvo s ogranichennoy otvetstvennostyu "Moto VeloZavod"
(511) 09 12 28

(111) 1535235
(151) 10.04.2020
(540)

ESSENTICA PURE

(732) VP BRANDS INTERNATIONAL SA
(511) 03 05

(111) 1535239
(151) 11.03.2020
(540)

PAVONCELLI

(732) PAVONCELLI ERNESTO E FIGLI S.P.A.
(511) 29

(111) 1535255
(151) 15.04.2020
(540)

BRYHALI

(732) BAUSCH HEALTH IRELAND LIMITED
(511) 05

(111) 1535277
(151) 14.05.2020
(540)

LACTORING

(732) Aicore Life Sciences
(511) 05 10

(111) 1535303
(151) 19.02.2020
(540)

ABICert l'ente di certificazione

(732) ABICERT S.A.S. di BIANCO ANTONIO & C.
(511) 41 42

(111) 1535320
(151) 18.05.2020
(540)

SEADONA

(732) TAIZHOU GRANDFAR INTERNATIONAL TRADING CO., LTD.
(511) 07 08 09

(111) 1535350
(151) 25.02.2020
(540)

(732) VINOPLOD-VINARIJA d.d.
(511) 33

(111) 1535388
(151) 04.02.2020
(540)

SF SERVFACES

(732) servFaces Holding GmbH & Co. KG
(511) 01 02 03 35 37 40

(111) 1535434
(151) 27.12.2019

(540)

FITOLON®

(732) "FITOLON-NAUKA" Limited liability company
(511) 01 03 05 31

(111) 1535437
(151) 25.05.2020
(540)

CreMonte

(732) Falcon Group d.o.o.
(511) 29 30 31

(111) 1535443
(151) 12.05.2020
(540)

ACTINIC CONTROL MD

(732) Beiersdorf AG
(511) 03 05

(111) 1535461
(151) 13.11.2019
(540)

Concept D

(732) Acer Incorporated
(511) 03 07 08 09 10 11 14 16 18 20 21 24 25 28 29 31 32

(111) 1535525
(151) 23.04.2020
(540)

E-LIB

(732) NEW LIVE INGENIERIE
(511) 12 25 39

(111) 1535527
(151) 12.03.2020

(540)

JIMMY

(732) ATLANTIC GRUPA d.d.
(511) 29 30 32

(111) 1535554
(151) 24.04.2020
(540)

ROMITEX

(732) Deichmann SE
(511) 25

(111) 1535579
(151) 02.04.2020
(540)

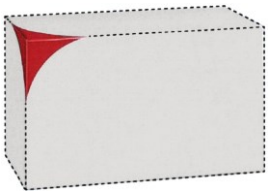

(732) STADA Arzneimittel AG
(511) 03 05 10

(111) 1535592
(151) 25.02.2020
(540)

TAMAHOO

(732) DECATHLON
(511) 09 12 18 22 25 28

(111) 1535597
(151) 28.01.2020
(540)

MAAG Group

(732) Maag Pump Systems AG
(511) 07

(111) 1535602
(151) 26.02.2020
(540)

CRAZE

(732) Craze GmbH
(511) 03 14 16 28

(111) 1535643
(151) 27.03.2020
(540)

(732) Life On Air, Inc.
(511) 09 38 41 45

(111) 1535665
(151) 03.04.2020
(540)

SWILE

(732) Swile
(511) 09 35 36 38 39 42 43 45

(111) 1535666
(151) 11.10.2019
(540)

(732) CARL ZEISS (AKTIENGESELLSCHAFT)
(511) 01 03 05 09 10 21 35 36 37 42

(111) 1535668
(151) 14.01.2020
(540)

QUICKDENT

(732) Simpladent GmbH
(511) 35 44

(111) 1535697
(151) 03.05.2020
(540)

(732) PRISTA OIL HOLDING -EAD
(511) 01 04

(111) 1535706
(151) 03.02.2020
(540)

(732) PUBLIC JOINT STOCK COMPANY GAZPROM NEFT
(511) 03 05 09 11 12 14 16 20 21 22 24 25 27 28 35 38 41 42

(111) 1535731
(151) 03.02.2020
(540)

(732) PUBLIC JOINT STOCK COMPANY GAZPROM NEFT
(511) 03 05 09 11 12 14 16 20 21 22 24 25 27 28 35 38 41 42

(111) 1535742
(151) 07.05.2020
(540)

SNOW BEAST

(732) Dulce Bestia LLC
(511) 09 14 18 25 35

(111) 1535752
(151) 17.07.2019
(540)

APPLE TV +

(732) Apple Inc.
(511) 41

НАКНАДНА НАЗНАЧЕЊА ЗА РЕПУБЛИКУ СРБИЈУ

Subsequant designations for Republic of Serbia

(111) 442234
(540)
FIREND
(732) Recticel, S.A.
(511) 01 17

(111) 1492376
(540)
CHIKALAB
(732) Obshchestvo s ogranichennoy otvetstvennostyu "Zdorovit"
(511) 05 25 29 30 32 35

(111) 442632
(540)
FIREFLEX
(732) Recticel, S.A.
(511) 01 17

(111) 738440
(540)
RAIL PLUS
(732) Union Internationale des Chemins de Fer e.V.
(511) 09 16 36 39 42

(111) 740041
(540)

SPRINT

(732) Bernhard Förster GmbH
(511) 10

(111) 754489
(540)

RUBENS

(732) C.I.V. - CONSORZIO ITALIANO VIVAISTI - Società consortile a r.l.
(511) 31

(111) 873599
(540)

ROSETTA

(732) Apple Inc.
(511) 09

(111) 952719
(540)

KLOEHN

(732) Norgren Kloehn, Inc.
(511) 09 10 42

(111) 1027709
(540)

BELSTAR

(732) BISOL DESIDERIO & FIGLI S.R.L.
(511) 33

(111) 1057552
(540)

BIOTRADE

(732) BIOTRADE CLINICAL RESEARCH EOOD.
(511) 03 05 44

(111) 1085979
(540)

SEALAN

(732) RECTICEL S.A.
(511) 17

(111) 1087432
(540)

SITUSEAL

(732) RECTICEL S.A.
(511) 17

(111) 1094350
(540)

BUDA

(732) BÁBEL Sajt Kft.
(511) 29

(111) 442631
(540)
BULFAST
(732) Recticel, S.A.
(511) 01 17

(111) 1265176
(540)

RAEDYONT

(732) NOVARTIS AG
(511) 05

(111) 1268876
(540)

ELEMENT HT5

(732) Heska Corporation
(511) 05 10

(111) 1300400
(540)
BRIGLIA
(732) CARILLO, Michele
(511) 09 18 25

(111) 1305566
(540)

(732) Novartis AG
(511) 05

(111) 1360771
(540)

BROOKLYN B DEFENDER

(732) The Brooklyn Brewery Corporation
(511) 32

(111) 1363017
(540)

MONTEROSA

(732) SEMILLAS FITÓ, S.A.
(511) 16 31 35

(111) 1364159
(540)
CAPITAL SPORTS
(732) Chal-Tec GmbH
(511) 09 10 28

(111) 1378942
(540)
AUTOP PROFESSIONAL
(732) Company "Polihim-Voronezh" Limited Liability Company
(511) 01 02 03 04 16 35

(111) 1392106
(540)

Hübner Original Silicea

(732) Anton Hübner GmbH & Co. KG
(511) 03 05 30

(111) 1415283
(540)

(732) Obshchestvo s ogranichennoy otvetstvennostyu "Zdorovit"
(511) 05 29 30 32

(111) 1424417
(540)

(732) DROGA KOLINSKA, Živilska industrija, d.d.
(511) 29 30 35

(111) 1427671
(540)

BIMZELX

(732) UCB BIOPHARMA SPRL
(511) 05

(111) 1435093
(540)

SKILJADA

(732) NOVARTIS AG
(511) 05

(111) 1441871
(540)

(732) GUANGDONG SIRUI OPTICAL CO., LTD.
(511) 09

(111) 1449041
(540)

SUPERVOOC

(732) GUANGDONG OPPO MOBILE TELECOMMUNICATIONS CORP., LTD.
(511) 09

(111) 1450293
(540)

RANGE ROVER

(732) Jaguar Land Rover Limited
(511) 09 37

(111) 1468883
(540)

dr.straetmans

(732) Evonik Operations GmbH
(511) 01 03 05

(111) 1476009
(540)

Sogroya

(732) Novo Nordisk Health Care AG
(511) 05

(111) 1477633
(540)

ROZIIGGO

(732) UCB Biopharma SPRL
(511) 05

(111) 1478445
(540)

T-DAGGER

(732) EASTERN TIMES TECHNOLOGY CO., LTD.
(511) 09 28 35

(111) 1217455
(540)

DMG MORI

(732) DMG MORI Sales and Service Holding AG
(511) 07 09 42

ИНДУСТРИЈСКИ ДИЗАЈН / Industrial Designs

Међународни кодови за идентификацију библиографских података о дизајну према - WIPO st. 80		Recommendation concerning bibliographic data To industrial designs - WIPO st. 80
Регистарски број	**(11)**	Number of registration
Датум регистрације	**(15)**	Date of the registration
Број пријаве	**(21)**	Number of the application
Датум подношења пријаве	**(22)**	Date of filing of the application
Подаци о изложбеном праву првенства	**(23)**	Exhibition priority data
Број пријављеног дизајна	**(28)**	Number of industrial designs included in the application
Подаци о праву првенства на основу Париске конвенције	**(30)**	Data relating to priority under the Paris Convention
Класа и подкласа Локарнске класификације	**(51)**	Class and subclass of the Locarno Classification
Назив дизајна (	**(54)**	Title of the industrial design
Име аутора дизајна	**(72)**	Name of the creator
Име и адреса носиоца права	**(73)**	Name and address of the owner
Име и адреса пуномоћника	**(74)**	Name and address of the repesentative

РЕГИСТРОВАНИ ДИЗАЈН / Registrated Designs

(11) 11440 **(51) 13-03**
(21) Д-3/ 2020 (15) 11.5.2020.
(22) 14.1.2020.
(30) 006 640 629 22.7.2019. EM
(28) 3
(54) ELEKTRIČNI UPRAVLJAČKI UREĐAJ (3)
(73) TRIDONIC GmbH & Co KG, Faerbergasse 15, 6851 Dornbirn, AT
(72) WILD Emanuel, Brunnenau 8a, 6980 Lustenau, AT
(74) POPOVIĆ Gordana, POPOVIĆ Boris, ĐERIĆ Lidija, KOSTIĆ Katarina, POPOVIĆ Natalija, KUROBASA Nikolina, Takovska 19, Beograd, RS

1.1

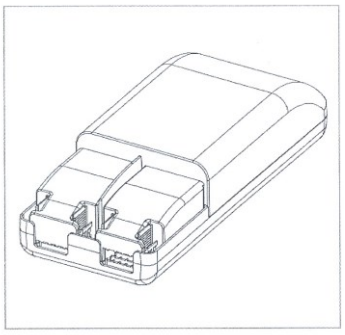

2.1

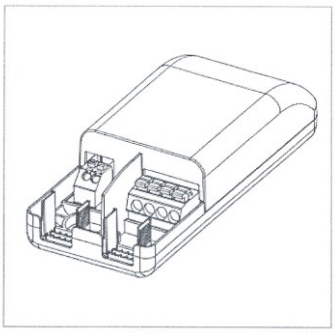

3.1

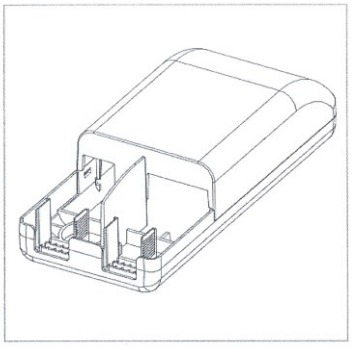

(11) 11441 **(51) 13-03**
(21) Д-4/ 2020 (15) 11.5.2020.
(22) 14.1.2020.
(30) 006 640 637 22.7.2019. EM
(28) 2
(54) ELEKTRIČNI UPRAVLJAČKI UREĐAJ (2)
(73) TRIDONIC GmbH & Co KG, Faerbergasse 15, 6851 Dornbirn, AT
(72) WILD Emanuel, Brunnenau 8a, 6980 Lustenau, AT
(74) POPOVIĆ Gordana, POPOVIĆ Boris, ĐERIĆ Lidija, KOSTIĆ Katarina, POPOVIĆ Natalija, KUROBASA Nikolina, Takovska 19, Beograd, RS

1.1

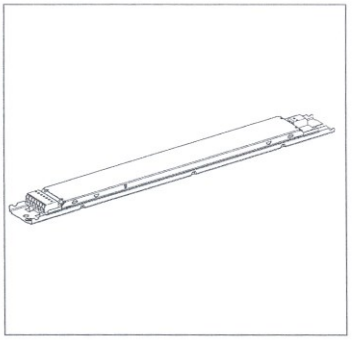

2.1

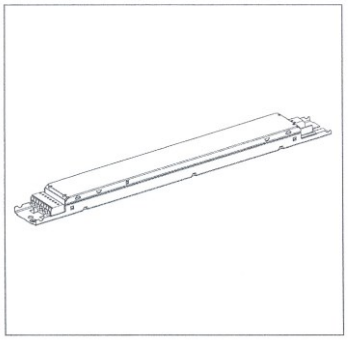

(11) 11442 **(51) 21-01**
(21) Д-7/ 2020 (15) 11.5.2020.
(22) 27.1.2020.
(30) Д-7/ 2020 27.1.2020. RS
(28) 1
(54) DRUŠTVENA IGRA
(73) ŠUŠNJEVIĆ Slobodan i NEMET Hugo, Gagarinova 10/v, 21000, Novi Sad, RS i Dragiše Brašovana 8, 21000, Novi Sad, RS
(72) ŠUŠNJEVIĆ, Slobodan, Gagarinova 10/v, 21000, Novi Sad, RS i NEMET Hugo, Dragiše Brašovana 8, 21000, Novi Sad, RS

(11) 11443 **(51) 02-04**
(21) Д-2/ 2020 (15) 15.5.2020.
(22) 6.1.2020.
(30) Д-2/ 2020 6.1.2020. RS
(28) 1
(54) PAPUČA
(73) POM POMS, Nemanjina 19, 15000 Šabac, RS
(72) OSTOJIĆ Tatjana, Prote Smiljanića 58/2, 15000 Šabac, RS

(11) 11444 **(51) 10-01**
(21) Д-6/ 2020 (15) 25.5.2020.
(22) 23.1.2020.
(30) Д-6/ 2020 23.1.2020. RS
(28) 3
(54) KUĆIŠTE ZA MEHANIZAM ČASOVNIKA (3)
(73) JELIĆ Jovan, Bulevar Despota Stefana 102, 11000 Beograd, RS
(72) JELIĆ Jovan, Bulevar Despota Stefana 102, 11000 Beograd, RS

SL. 1.1

SL. 2.1

SL. 3.1

(11) 11445 **(51) 02-07**
(21) Д-37/ 2020 (15) 29.5.2020.
(22) 9.5.2020.
(30) Д-37/ 2020 9.5.2020. RS
(28) 1
(54) ŠNALA
(73) URTA Zoran, Internacionalnih brigada 5/18, 11000, Beograd, RS
(72) URTA Zoran, Internacionalnih brigada 5/18, 11000, Beograd, RS

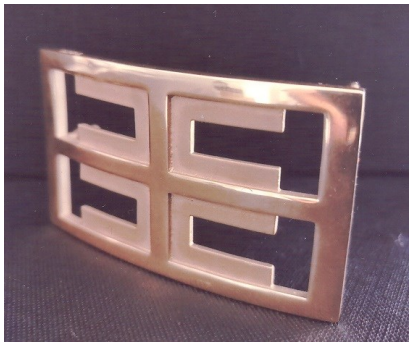

(11) 11446 **(51)** 26-05
(21) Д-16/ 2020 (15) 29.5.2020.
(22) 5.3.2020.
(30) 006 849 220 9.9.2019. EM
(28) 2
(54) GLAVA SVETILJKE ZA ULIČNU LAMPU (2)
(73) ZG LIGHTING FRANCE S.A., 10 rue d'Uzès, 75002, Paris, FR

(72) MAYOZER Joseph, 54 rue Raulin, 69007, Lyon, FR
(74) POPOVIĆ Gordana, POPOVIĆ Boris, ĐERIĆ Lidija, KOSTIĆ Katarina, POPOVIĆ Natalija, KUROBASA Nikolina, Takovska 19, Beograd, RS

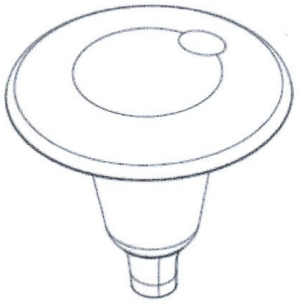

Sl.1.1

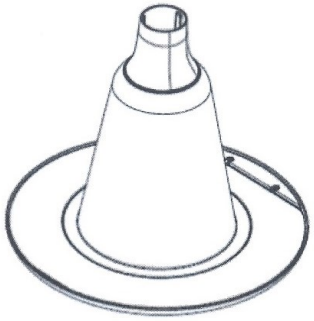

Sl1.2

Sl. 2.1

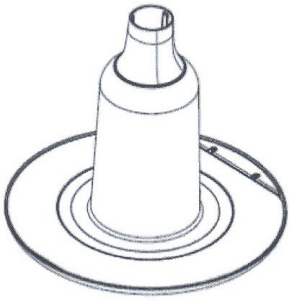

Sl.2.2

ПРЕСТАНАК ВАЖНОСТИ РЕГИСТРОВАНОГ ДИЗАЈНА
Termination of Validity of Registered Designs

Због неплаћања таксе за одржавање права у периоду од 16.09.2019. године до 12.12.2019. године:

Дизајн број **11069** чији је носилац DRUŠTVO SA OGRANIČENOM ODGOVORNOŠĆU JAFFA FABRIKA BISKVITA CRVENKA, Маршала Тита 245, 25220 Црвенка, RS, престао је да важи дана 6.11.2019. године.

Дизајн број **11033** чији је носилац WP DISTRIBUTION DOO, Dragoslava Jovanovića 13/II stan 4, 11000 Beograd, RS, престао је да важи дана 7.11.2019. године.

Дизајн број **10962** чији је носилац Benak Zoltan, Svetozara Miletića 36, 24430 Ada, RS, престао је да важи дана 7.11.2019. године.

Дизајн број **11041** чији је носилац SUBAŠIĆ Svetlana , 27. marta 14, Beograd, RS, престао је да важи дана 14.11.2019. године.

Дизајн број **11040** чији је носилац SUBAŠIĆ Svetlana , 27. marta 14, Beograd, RS, престао је да важи дана 14.11.2019. године.

Дизајн број **11008** чији је носилац "POBEDA COMPANI" d.o.o., Četvrta Industrijska 11, 22330 Nova Pazova, RS, престао је да важи дана 20.11.2019. године.

Дизајн број **11060** чији је носилац DRUŠTVO SA OGRANIČENOM ODGOVORNOŠĆU JAFFA FABRIKA BISKVITA CRVENKA , , 25220 Црвенка, RS, престао је да важи дана 24.11.2019. године.

Дизајн број **11052** чији је носилац PAVIĆEVIĆ Slobodan, Novogradska 63a, 11080 Beograd, RS, престао је да важи дана 2.12.2019. године.

Дизајн број **11063** чији је носилац DRUŠTVO SA OGRANIČENOM ODGOVORNOŠĆU JAFFA FABRIKA BISKVITA CRVENKA, Маршала Тита 245, 25220 Црвенка, RS, престао је да важи дана 10.12.2019. године.

Дизајн број **11009** чији је носилац DRINA PLASTIKA-86 DOO, Četvrta industrijska 7, 22330 Nova Pazova, RS, престао је да важи дана 10.12.2019. године.

ГЛАСНИК ИНТЕЛЕКТУАЛНЕ СВОЈИНЕ

Издавач:
ЗАВОД ЗА ИНТЕЛЕКТУАЛНУ СВОЈИНУ
Улица Кнегиње Љубице 5, 11102 Београд, Република Србија
Главни и одговорни уредник:
Владимир Марић

Уредник:
Алексеј Перић,

Уређивачки одбор:
Бранка Тотић,
Марија Божић,
Александра Михаиловић,
Јелена Томић Кесер

Уредник Подлистка Гис:
Татјана Стевановић

Технички уредник:
Гордана Ђорђевић

Коректор:
Гордана Ђорђевић

Уредништво:
Завод за интелектуалну својину, Кнегиње Љубице 5,
11102 Београд, Република Србија
Тел: 011/20-25-964 (Технички уредник),
факс: 011/311-23-77,
ел. пошта: gdjordjevic@zis.gov.rs

Гласник интелектуалне својине је службено гласило Завода за интелектуалну својину. У Гласнику се објављују подаци о свим заштићеним правима индустријске својине у Републици Србији и информације о променама у вези са тим правима. Као посебан прилог објављује се Подлистак ГИС-а и друге службене информације.

Гласник интелектуалне својине се објављује месечно

ISSN 2217- 9143 (Online)